Инжиниринг
Проект 2050

«Инжиниринг Проект 2050» ЖШС, БСН 090540010192
140000, ҚР, Павлодар қ, Ломов к-сі, 177/1-114
тел: +7 (778) 780 11 77; e-mail: psd-2009@mail.ru

ТОО «Инжиниринг Проект 2050», БИН 090540010192
140000, РК, г.Павлодар, ул.Ломова, 177/1-114
тел: +7 (778) 780 11 77; e-mail: psd-2009@mail.ru

Заказчик: КГП на ПХВ "Индерская районная больница" Управления здравоохранения Атырауской области"

Рабочий проект

Капитальный ремонт врачебной амбулатории с.Орлик, Индерского района, Атырауской области

Том 2. Альбом 2.1.
Архитектурные решения.

Директор
ТОО «Инжиниринг Проект 2050» **Жантурсунов И.Р.**

Главный инженер проекта **Жантурсунов И.Р.**

г. Павлодар, 2021 г.

Ведомость чертежей основного комплекта

Лист	Наименование	Примечание
1-2	Общие данные	
3	Фасад 1-5 М1:100	
4	Фасад 5-1 М1:100	
5	Фасад Д-А М1:100	
6	План подвала М1:100	
7	План 1-го этажа М1:100	
8	План 2-го этажа М1:100	
9	План кровли М1:100	
10	Ведомость отделки помещений	
10.1	Спецификация заполнения оконных и дверных проемов	
11	План чердака	
12	Схема расположения стропил	
13	Разрез 1-1, 2-2	
14	Узлы 1...3	
15	Узлы 4,5	
16	Узлы 6...8	
17	Стремянка СК-1. Сетка С-1.	
18	Спецификация элементов кровли(начало)	
19	Спецификация элементов кровли(окончание)	
20	Вход №1. Схема расположения элементов фундаментов	
21	Схема расположения закладных деталей входа	
22	Схема расположения каркаса козырька входа. План кровли.	
23	Разрез 2-2. Стойки Ст-1...Ст-3.	
24	Спецификация элементов входа №1.	

Ведомость чертежей основного комплекта

Лист	Наименование	Примечание
25	Ограждение ОГ-1...ОГ-4.	
26	Ограждение ОГ-5...ОГ-7.	
27	Ограждение ОГ-8...ОГ-10.	
28	Спецификация элементов ограждения.	

Общие данные

Наименование и месторасположение объекта: Капитальный ремонт "Орликовской врачебной амбулатории" расположенной по адресу: Атырауская область, Индерский район, Орликовский с.о, с.Орлик, ул.Халел Имама, д.4.

Уровень ответственности здания	- II (нормальный)
Категория здания (сооружения) по взрывопожарной и пожарной опасности	- Д
Степень огнестойкости	- II
Класс конструктивной пожарной опасности	- С 1
Класс по функциональной пожарной опасности	- Ф 3.4
Климатический подрайон	- IV Г
Температура наиболее холодной пятидневки обеспеченностью (0.92)	- -24.9 С°
Температура наиболее холодных суток обеспеченностью (0.92)	- -29.0 С°
Район по базовой скорости ветра	- III
Район по снеговой нагрузке	- I

ТЭП

Общая площадь	550.9 $м^2$
Площадь застройки	344.6 $м^2$
Строительный объем	2067.6 $м^3$

Технические решения, принятые в настоящем проекте, соответствуют требованиям экологических, санитарно-гигиенических, противопожарных и других норм, действующих на территории Республики Казахстан, и обеспечивают безопасную для жизни и здоровья людей эксплуатацию объекта при соблюдении мероприятий, предусмотренных рабочими чертежами.

Главный инженер проекта Жантурсунов И.Р.

Взам. и дв. №

Подпись и дата

Инв. № подл.

Изм	Кол.уч	Лист	№док	Подпись	Дата
ГИП		Жантурсунов			
Проверил		Абылгазинов			
Разработал		Искаков			

111-19.03.21-АР

Капитальный ремонт врачебной амбулатории с.Орлик, Индерского района, Атырауской области

Архитектурные решения	Стадия	Лист	Листов
	РП	1	28

Общие данные (начало)

ТОО "Инжиниринг Проект 2050"

Формат А3

Общая пояснительная записка

Рабочий проект «Капитальный ремонт "Орликовской врачебной амбулатории" расположенной по адресу: Атырауская область, Индерский район, Орликовский с.о, с.Орлик, ул.Халел Имама, д.4» разработан на основании архитектурно - планировочного задания на проектирование KZ30VUA00409461 от 22.04.2021 г. и имеющегося в наличии земельного участка, утвержденного заказчиком задания и требований организационных и нормативно - технических документов:

СН РК 1.02-03-2011 «Порядок разработки, согласования, утверждения и состав проектной документации на строительство»

СН РК 1.03-05-2011 «Охрана труда и техника безопасности в строительстве»

СП РК 3.02-107-2014 «Общественные здания и сооружения»

СП РК 2.02-101-2014 «Пожарная безопасность зданий и сооружений»

ГОСТ 21.501-2011 «Правила выполнения рабочей документации архитектурных и конструктивных чертежей».

Архитектурно-планировочное решение

Объект подлежащий капитальному ремонту представляет собой двухэтажное кирпичное здание 1993 года постройки расположенное в селе Орлик Индерского района Атырауской области. Стены здания выполнены из известковых блоков (ракушечник) облицованные силикатным кирпичом, фундамент бетонный, кровля стропильная с покрытием из металлочерепицы.

Проектом предусмотрено:

Очистка полов, стен и потолков от существующего покрытия. Отделка внутренних помещений новым отделочным составом.

Демонтаж с последующей заменой оконных и дверных блоков.

Демонтаж с последующей заменой кровельного покрытия а также горизонтального покрытия холодного чердака с заменой существующего утеплителя на полужесткую минераловатную плиту ПЖ-140 толщиной 150 мм.

Утепление фасада полужесткой минераловатной плитой ПЖ-100 толщиной 80 мм, оштукатуриванием фасада по системе штукатурного фасада Технониколь "ТН-ФАСАД Декор".

Очистка горизонтальных и вертикальных поверхностей входных групп от существующего покрытия с последующей облицовкой керамогранитом. Керамогранит укладываемый на горизонтальную поверхность должен обладать нескользкой поверхностью. Также входные группы оборудуются металлическими козырьками. Главный вход дополнительно оборудуется пандусом с навесом.

По периметру наружных стен выполнить демонтаж существующей отмостки шириной 0,7м., бетонную отмостку восстановить шириной 1,0м по узлу 53 серии 2.110-1 вып.1, без бортового камня.

Охрана окружающей среды

В целях защиты окружающей среды от загрязнения предусмотрены следующие природоохранные мероприятия:

- сохранение зеленых насаждений на участке строительства,
- бытовые отходы не являются токсичными и относятся к 5 классу опасности,
- предусмотрен организованный отвод поверхностных стоков с проектируемой территории на прилегающие озеленяемые проезды и газоны,
- в процессе деятельности образуются отходы, которые предусматривается складировать в специальный металлический контейнер в огороженной с трех сторон бетонированной площадке и вывозить автотранспортом на полигон по договору о вывозе мусора.
- установить возле входа урны для мусора,
- постоянные источники загрязнения атмосферного воздуха на территории проектируемого здания отсутствуют.

Противопожарные мероприятия

1. Данный проект выполнен с учетом требований СП РК 2.02-101-2014 «Пожарная безопасность зданий и сооружений».
2. Эвакуационные пути обеспечивают безопасную эвакуацию всех людей, находящихся в помещениях, через эвакуационные выходы непосредственно наружу. Наличие эвакуационных выходов соответствует СНиП.
3. Для внутренней отделки помещений приняты негорючие материалы соответствующие противопожарным требованиям.
4. Открывание дверей принято по направлению выхода из помещений.
5. Электромонтажные работы выполнить согласно ПУЭ, произвести замеры сопротивления изоляции проводки.
6. Обеспечить здание огнетушителями в соответствии с действующими нормами .
7. Все деревянные конструктивные элементы обработать составом КСД-1 (консервационный состав для защиты древесины от гниения и воспламенения) по ТУ 2389-008-36567372-96.

						111-19.03.21-АР			
						Капитальный ремонт врачебной амбулатории с.Орлик, Индерского района, Атырауской области			
Изм	Кол.уч	Лист	№док	Подпись	Дата				
						Архитектурные решения	Стадия	Лист	Листов
							РП	2	
ГИП		Жантурсунов				Общие данные (окончание)	ТОО "Инжиниринг Проект 2050"		
Проверил		Абылгазинов							
Разработал		Искаков							

Взам. и дв. №

Подпись и дата

Инв. № подл.

Формат А3

Фасад 1-5 М1:100

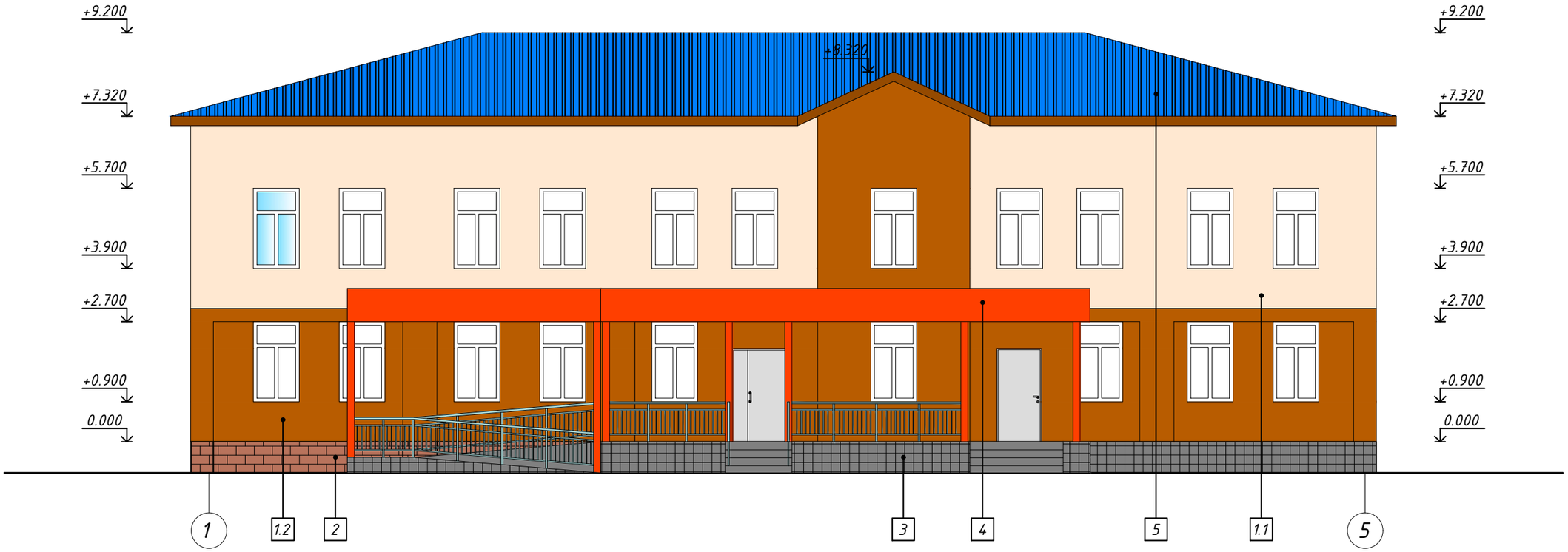

Спецификация наружных отделочных материалов

Поз. отделки	Наименование элемента фасада	Наименование материала отделки	Наименование и номер эталона цвета или образец колера	Площадь $м^2$	Примечание
1.1	Наружные стены	Система штукатурного фасада Технониколь "ТН-ФАСАД Декор"	RAL 1001	301.3	см. лист 4
1.2			RAL 2001	286.2	
2	Цоколь	Фасадная плитка (ГОСТ 13996-93)	RAL 3007	42.1	
3	Крыльцо	Керамогранит	RAL 7015	85.6	
4	Козырек	Стальные композитные панели КраспанКомпозит-ST	RAL 2005	68.4	
5	Кровля	Металлочерепица	RAL 5005	432.3	

Взам. и дв. №

Подпись и дата

Инв. № подл.

Изм	Кол.уч	Лист	№док	Подпись	Дата
ГИП		Жантурсунов			
Проверил		Абылгазинов			
Разработал		Искаков			

111-19.03.21-АР

Капитальный ремонт врачебной амбулатории с.Орлик, Индерского района, Атырауской области

Архитектурные решения

Стадия	Лист	Листов
РП	3	

Фасад 1-5 М1:100

ТОО "Инжиниринг Проект 2050"

Формат А3

Фасад 5-1 М1:100

Система штукатурного фасада Технониколь "ТН-ФАСАД Декор" с негорючей теплоизоляцией по бетонному основанию.

1. Наружная стена
2. Упрочняющая грунтовка
3. Клей для теплоизоляционных плит
4. Минераловатный утеплитель
5. Тарельчатый фасадный анкер
6. Базовый армирующий слой
7. Стеклотканевая сетка
8. Кварцевая грунтовка.
9. Декоративная штукатурка (силиконовая)
10. Фасадная краска (по необходимости)

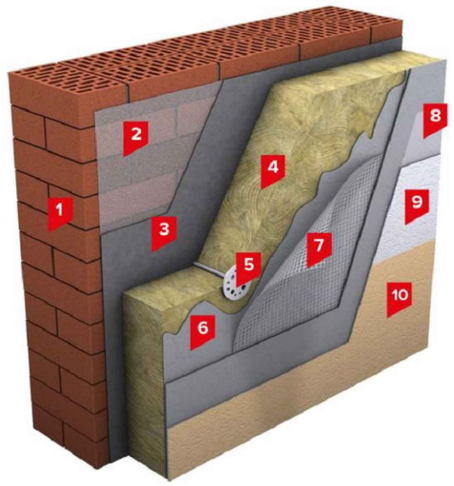

Изм	Кол.уч	Лист	№док	Подпись	Дата	111-19.03.21-АР		
						Капитальный ремонт врачебной амбулатории с.Орлик, Индерского района, Атырауской области		
						Архитектурные решения	Стадия	Лист	Листов
							РП	4	
ГИП		Жантурсунов				Фасад 5-1 М1:100	ТОО "Инжиниринг Проект 2050"		
Проверил		Абылгазинов							
Разработал		Искаков							

Взам. и дв. №

Подпись и дата

Инв. № подл.

Формат А3

Металлочерепица	
Обрешетка сеч. 100х32 (h), шаг 350	- 32 мм
Контробрешетка сеч. 30х50 (h)	- 30 мм
Пароизоляция - 1 слой полиэтиленовой пленки	
Стропильная нога 50х180(h)	- 180 мм
Чердачное пространство	
Стяжка ц/п р-р М150, арм. сеткой 3Вр1 150/3Вр1 150	- 40 мм
Утеплитель - мин. плита ППЖ-160 γ=160 кг/м^3	- 140 мм
Пароизоляция - 1 слой рубероида на битумной мастике	
Перекрытие - плита железобетонная 220 мм	

Фасад Д-А М1:100

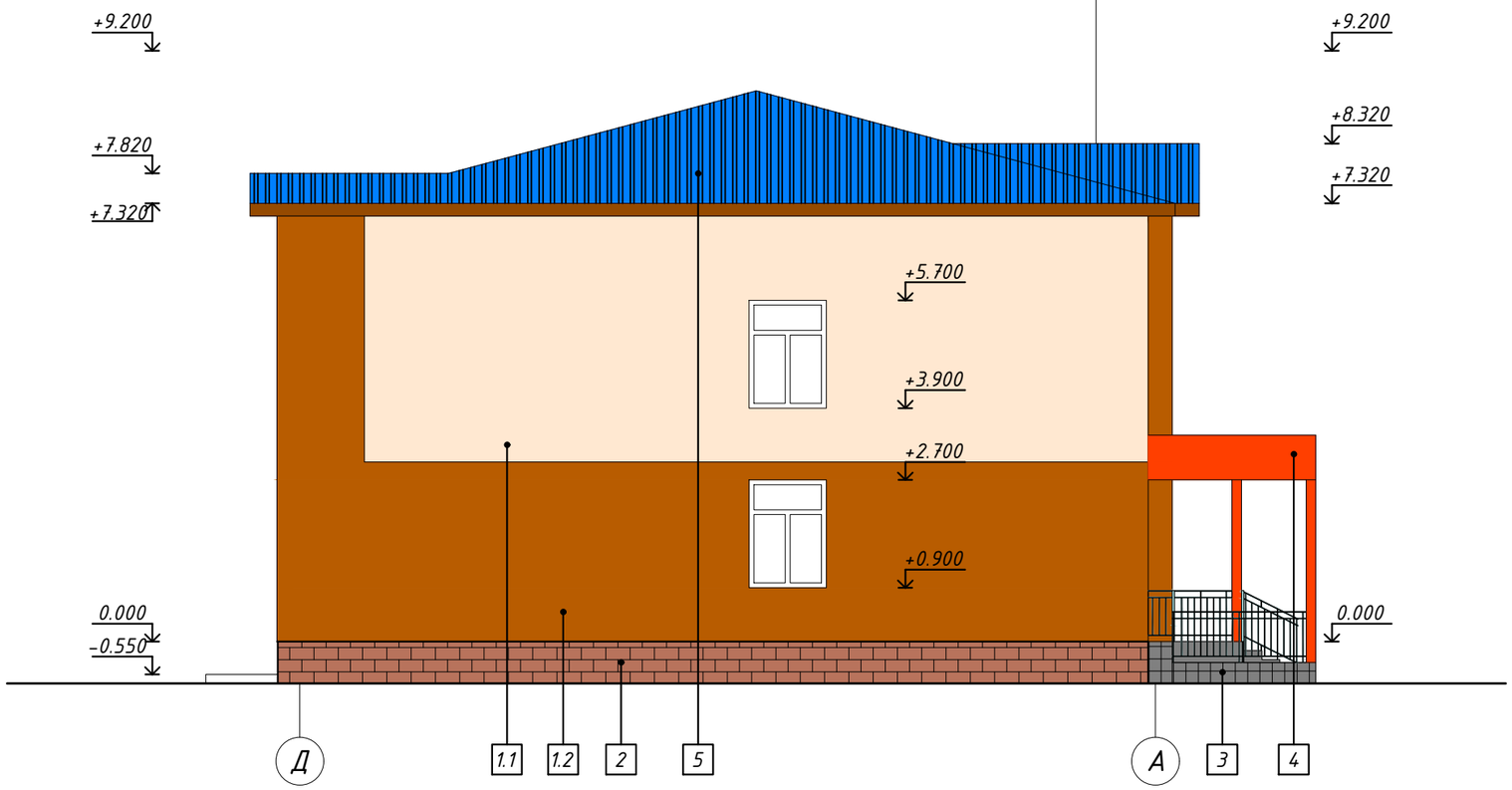

Изм	Кол.уч	Лист	№док	Подпись	Дата
ГИП		Жантурсунов			
Проверил		Абылгазинов			
Разработал		Искаков			

111-19.03.21-АР

Капитальный ремонт врачебной амбулатории с.Орлик, Индерского района, Атырауской области

Архитектурные решения	Стадия	Лист	Листов
	РП	5	

Фасад Д-А М1:100

ТОО "Инжиниринг Проект 2050"

Взам. и дв. №

Подпись и дата

Инв. № подл.

Формат А3

План подвала М1:100

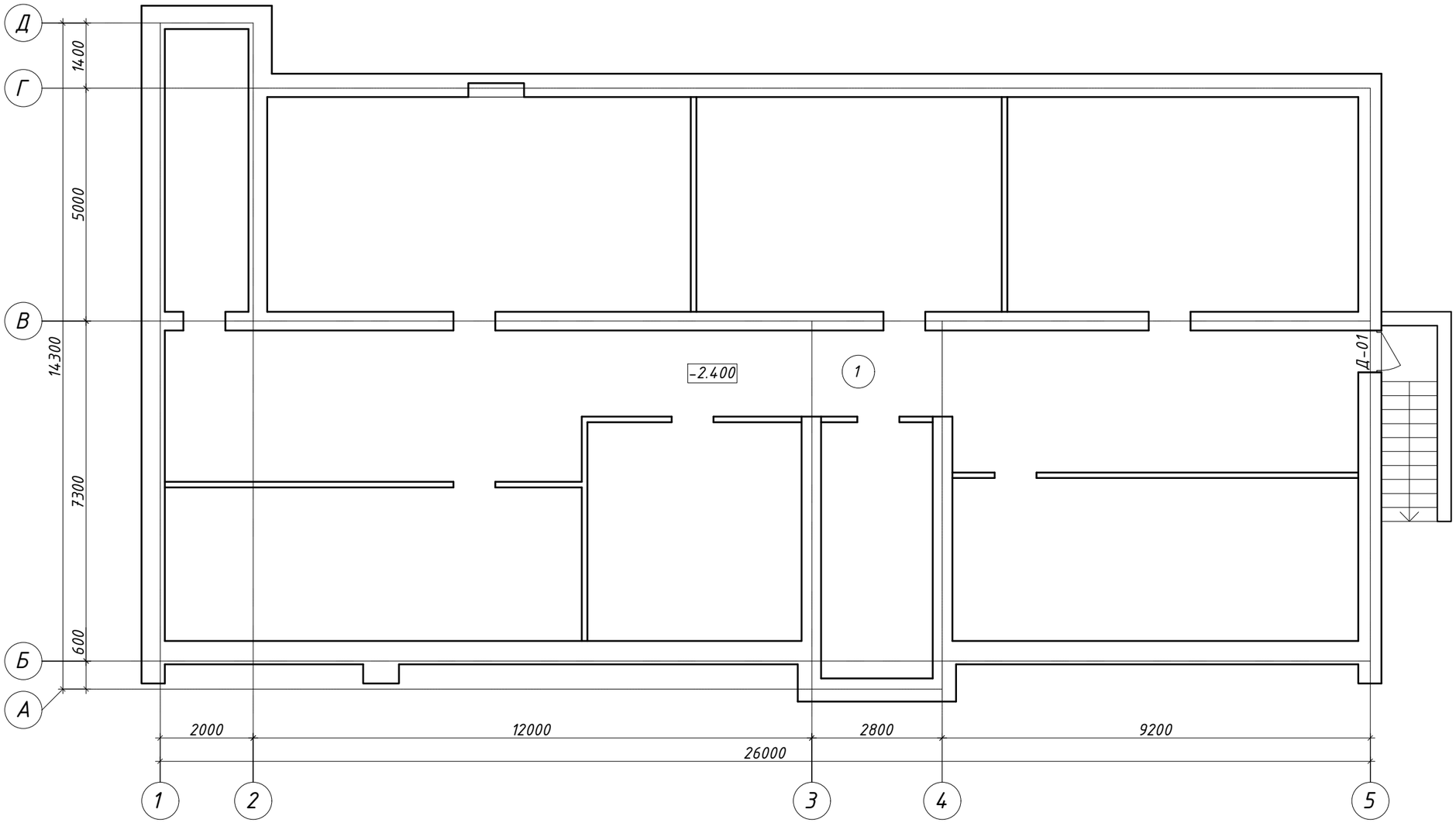

Экспликация помещений

№	Наименование	Площадь $м^2$
1	Подвал	283.23
	Итого	xx

Взам. и дв. №

Подпись и дата

Инв. № подл.

Изм	Кол.уч	Лист	№док	Подпись	Дата
ГИП		Жантурсунов			
Проверил		Абылгазинов			
Разработал		Искаков			

111-19.03.21-АР

Капитальный ремонт врачебной амбулатории с.Орлик, Индерского района, Атырауской области

Архитектурные решения	Стадия	Лист	Листов
	РП	6	

План подвала М1:100

ТОО "Инжиниринг Проект 2050"

Формат А3

План 1-го этажа М1:100

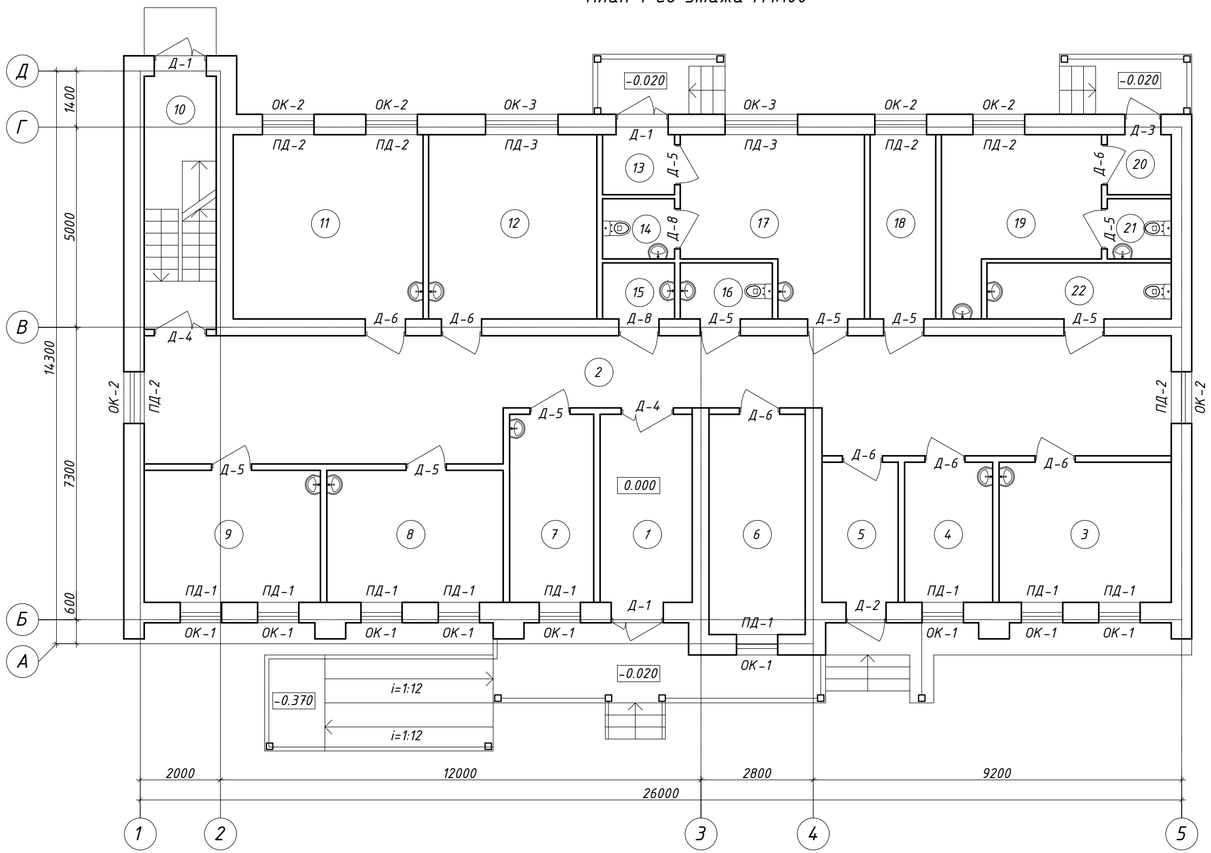

Экспликация помещений

№	Наименование	Площадь м²
1	Коридор	10.8
2	Коридор	66.6
3	Кабинет старшего врача	15.0
4	Стерилизационная	7.7
5	Коридор	6.7
6	Регистратура	13.2
7	Прививочная	9.9
8	Кабинет педиатра	14.5
9	Кабинет стоматолога	14.5
10	Лестничная клетка	11.4
11	Кабинет экстренной помощи	21.8
12	Кабинет здорового ребенка	19.3
13	Тамбур	2.7
14	Сан. узел	2.7
15	Лаборатория	2.5
16	Сан. узел	3.2
17	Лаборатория	17.8
18	Изолятор	7.5
19	Фильтр	14.1
20	Тамбур	2.4
21	Сан. узел	2.4
22	Сан. узел	6.4

Изм	Кол.уч	Лист	№док	Подпись	Дата	111-19.03.21-АР		
						Капитальный ремонт врачебной амбулатории с.Орлик, Индерского района, Атырауской области		
						Архитектурные решения	Стадия: РП	Лист: 7 / Листов:
ГИП		Жантурсунов				План 1-го этажа М1:100	ТОО "Инжиниринг Проект 2050"	
Проверил		Абылгазинов						
Разработал		Искаков						

Взам. и дв. № | Подпись и дата | Инв. № подл.

Формат А4х3

План 2-го этажа М1:100

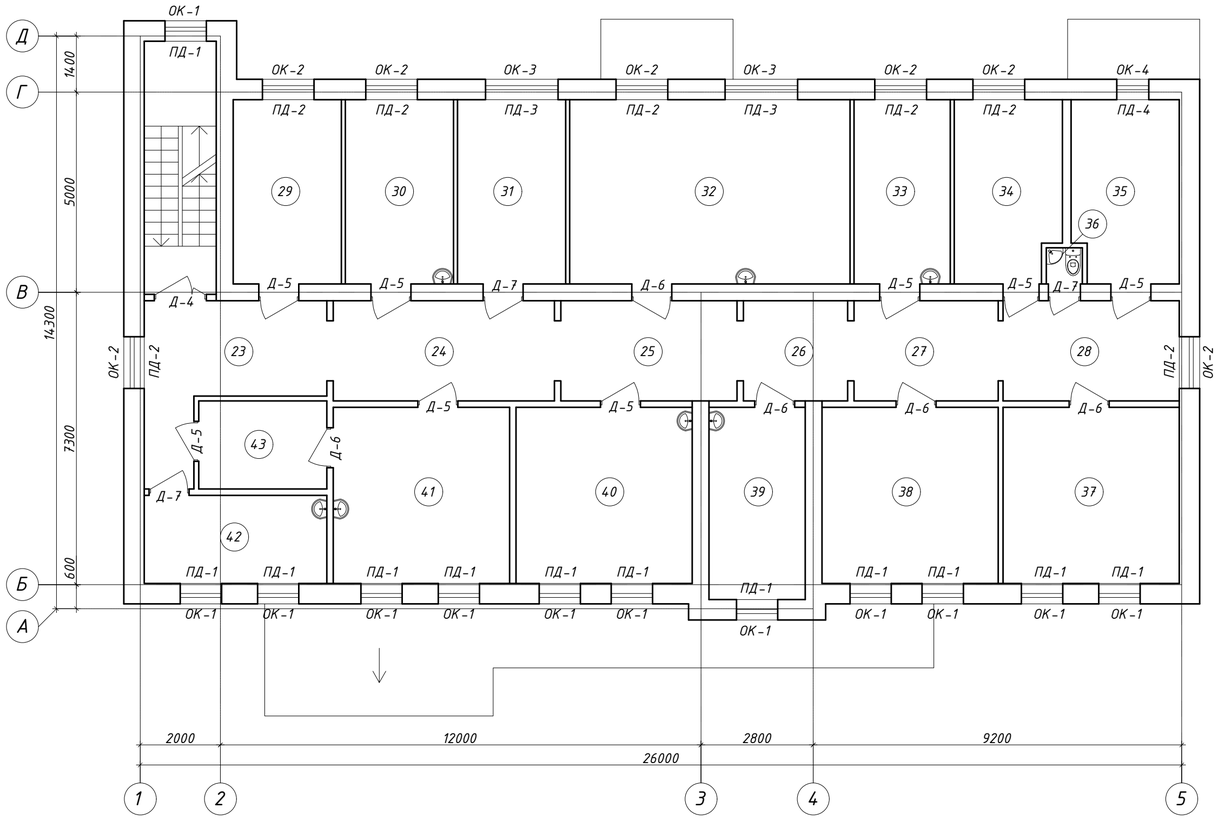

Экспликация помещений

№	Наименование	Площадь м²
23	Коридор	14.7
24	Коридор	13.5
25	Коридор	11.0
26	Коридор	6.5
27	Коридор	9.0
28	Коридор	11.0
29	Кабинет	12.4
30	Кабинет ЛОРа	12.4
31	Склад лекарственных препаратов	12.4
32	Физиокабинет	32.2
33	Процедурная	11.0
34	Прачечная, гладильная	11.6
35	Склад	11.6
36	Сан. узел	1.0
37	Палата №2	19.4
38	Палата №1	19.4
39	Перевязочная	13.2
40	Кабинет акушерки	19.4
41	Кабинет терапевта	19.4
42	Кабинет химизатора	9.7
43	Коридор	7.0
	Итого	550.9

Взам. и дв. №

Подпись и дата

Инв. № подл.

Изм	Кол.уч	Лист	№док	Подпись	Дата
ГИП		Жантурсунов			
Проверил		Абылгазинов			
Разработал		Искаков			

111-19.03.21-АР

Капитальный ремонт врачебной амбулатории с.Орлик, Индерского района, Атырауской области

Архитектурные решения

Стадия	Лист	Листов
РП	8	

План 2-го этажа М1:100

ТОО "Инжиниринг Проект 2050"

Формат А4х3

План кровли М1:100

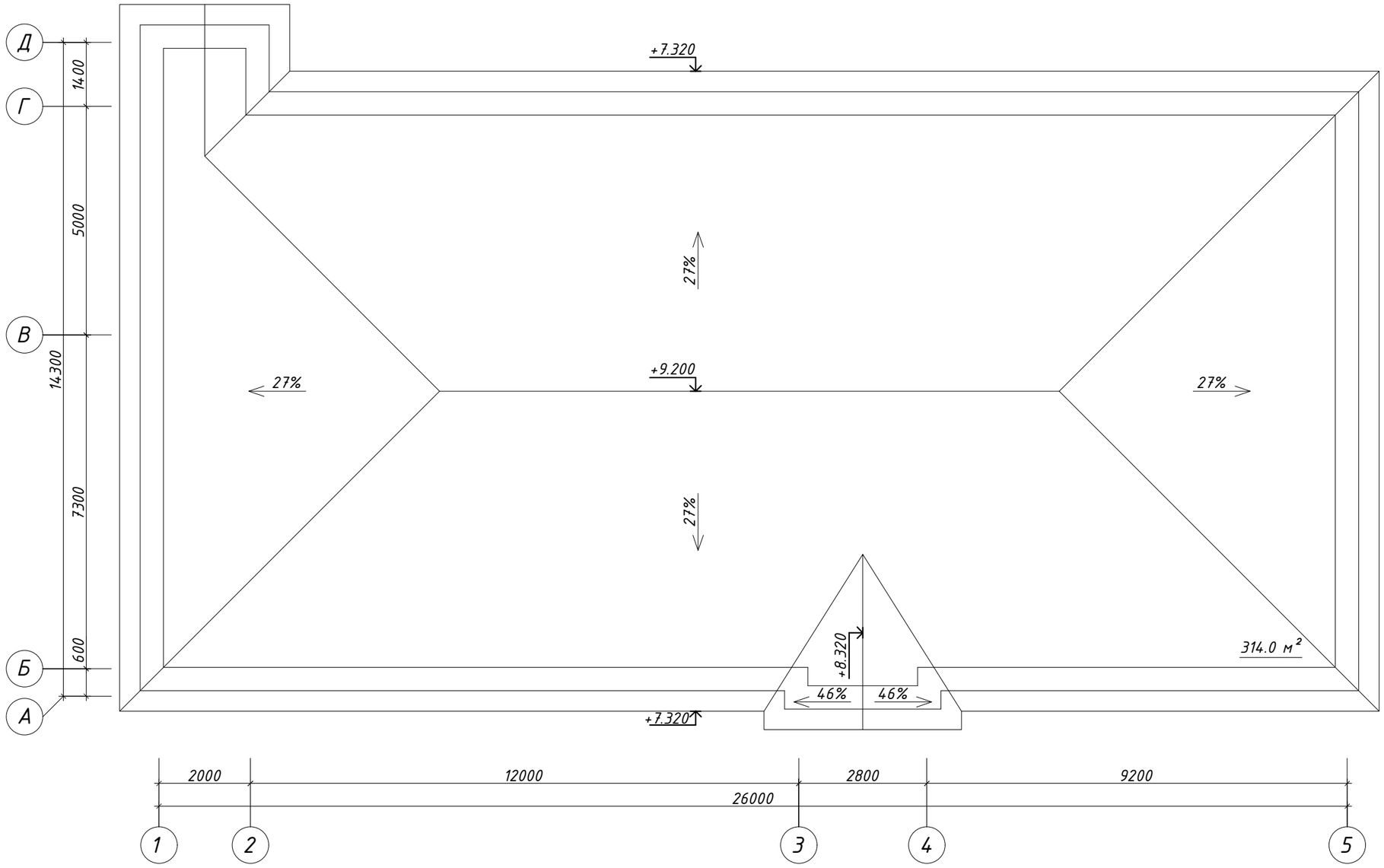

Изм	Кол.уч	Лист	№док	Подпись	Дата
ГИП		Жантурсунов			
Проверил		Абылгазинов			
Разраб.		Искаков			

111-19.03.21-АР

Капитальный ремонт врачебной амбулатории с.Орлик, Индерского района, Атырауской области

Стадия	Лист	Листов
РП	9	

Архитектурные решения

План кровли М1:100

ТОО "Инжиниринг Проект 2050"

Взам. и дв. №

Подпись и дата

Инв. № подл.

Формат А3

Ведомость отделки помещении

Номер помещения	Вид отделки помещении					
	Потолок	Площадь $м^2$	Стены и перегородки	Площадь $м^2$	Низ стен и перегородок	Площадь $м^2$
1 этаж						
1,2,5,10,13,20	Подвесной потлок типа "Армстронг"	100.6	Улучш. штукатурка. Выравнив. сухими смесями - 2мм Водоэмульсионная окраска за 2 раза	347.5		
3,6,8,9,12,18	Подвесной потлок типа "Армстронг"	84.0	Улучш. штукатурка. Выравнив. сухими смесями - 2мм Водоэмульсионная окраска за 2 раза	252.9		
4,7,11,14-17,19,21,22	Подвесной потлок типа "Армстронг"	88.5	Керамическая плитка на всю высоту	328.3		
2 этаж						
23-28,43	Подвесной потлок типа "Армстронг"	72.7	Улучш. штукатурка. Выравнив. сухими смесями - 2мм Водоэмульсионная окраска за 2 раза	222.9		
29-32,35,37,38,41	Подвесной потлок типа "Армстронг"	139.2	Улучш. штукатурка. Выравнив. сухими смесями - 2мм Водоэмульсионная окраска за 2 раза	368.3		
33,34,36,39,40,42	Подвесной потлок типа "Армстронг"	65.9	Керамическая плитка на всю высоту	211.9		

Экспликация полов

Номер помещения	Тип пола	Схема пола или тип пола по серии	Данные элементов пола (наименование, толщина, основание и др), мм	Площадь $м^2$
1 этаж 1,2,5,10,13,20 2 этаж 23-28,43		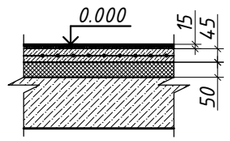	-Покрытие пола - керамогранит с шероховатой поверхностью (600х600х10) по ГОСТ 6787-80 δ=10мм - Прослойка и затирка швов - клей для керамогранита производства "Alit" δ=5мм -Стяжка из цементно-песчаного раствора М150 арм. сеткой 5Вр.1-100/5Вр.1-100 ГОСТ 23279-85/ δ=45мм -Утеплитель ПЕНОПЛЭКС ФУНДАМЕНТ δ=50мм -Гидроизоляция- 1 слой Унифлекс ЭПП -Существующее перекрытие	173.3 L=148.2 п.м см.Прим.4
1 этаж 3,6,8,9,12,18 2 этаж 29-32,35,37, 38,41		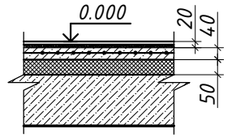	-Покрытие пола - коммерческий линолеум δ=7мм -Мастика клеящая или клей δ=3мм -Самонивелирующаяся стяжка из сухих смесей δ=10мм -Стяжка из цементно-песчаного раствора М150 арм. сеткой 5Вр.1-100/5Вр.1-100 ГОСТ 23279-85/ δ=40мм -Утеплитель ПЕНОПЛЭКС ФУНДАМЕНТ δ=50мм -Гидроизоляция- 1 слой Унифлекс ЭПП Существующее перекрытие	223.2 L=211.7 п.м см.Прим.3
1 этаж 4,7,11,14-17, 19,21,22 2 этаж 33,34,36,39, 40,42		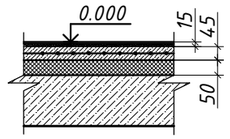	-Покрытие пола - керамическая плитка не глазурованная R12 (300х300х7) ГОСТ 6787-80 δ=7мм - Прослойка и затирка швов - клей для керамогранита производства "Alit" δ=8мм -Стяжка из цементно-песчаного раствора М150 арм. сеткой 5Вр.1-100/5Вр.1-100 ГОСТ 23279-85/ δ=45мм -Утеплитель ПЕНОПЛЭКС ФУНДАМЕНТ δ=50мм -Гидроизоляция- 1 слой Унифлекс ЭПП -Существующее перекрытие	154.4

Примечания:

1. Детали полов и примыкания полов (плинтус) к стенам и перегородкам приняты согласно требованиям СП РК 3.02-136-2012 «Полы».
2. В столбце "Площадь, $м^2$" столбца "Пол" дана длина L плинтуса.
3. Плинтус из ПВХ в тон напольного покрытия.
4. Плинтус из керамической плитки выполнить на цементно-песчаном растворе М150, на h=100мм.
5. Оконные откосы изнутри утеплить плитами полистирольного пенопласта ПСБ-С-35 толщиной - 20 мм. с последующей облицовкой влагостойким гипсокартоном. Общий расход: 34.7 $м^2$
6. Гидроизоляционный слой в санузлах и помещениях уборочного инвентаря выполнять непрерывным по всей площади помещения и завести на вертикальные поверхности стен.
7. Улучшенная штукатурка из цементно-песчаного раствора М25, t=20мм.
8. В помещениях где предусмотрено наличие раковин, предусмотреть отделку керамической плиткой по ГОСТ 6141-82* от уровня поверхности оборудования (раковин) размером 600х600мм (0.36 $м^2$).
9. Масса сетки 5Вр1-100/5Вр1-100 на 1 $м^2$ составляет 2.88 кг.

Взам. и дв. №

Подпись и дата

Инв. № подл.

Изм	Кол.уч	Лист	№док	Подпись	Дата
ГИП		Жантурсунов			
Проверил		Абылгазинов			
Разраб.		Искаков			

111-19.03.21-АР

Капитальный ремонт врачебной амбулатории с.Орлик, Индерского района, Атырауской области

Архитектурные решения	Стадия	Лист	Листов
	РП	10	

Ведомость отделки помещений
Экспликация полов

ТОО "Инжиниринг Проект 2050"

Формат А3

Спецификация заполнения оконных и дверных проемов

Поз. марка	Обозначение	Наименование	Кол.	Примечание
		Окна		
ОК-1	ГОСТ 30674-99	ОП 1050-1800 (h) $4М_1$-10-$4М_1$-10-$4М_1$	21	
ОК-2	ГОСТ 30674-99	ОП 1300-1800 (h) $4М_1$-10-$4М_1$-10-$4М_1$	13	
ОК-3	ГОСТ 30674-99	ОП 1800-1800 (h) $4М_1$-10-$4М_1$-10-$4М_1$	4	
ОК-4	ГОСТ 30674-99	ОП 800-1800 (h) $4М_1$-10-$4М_1$-10-$4М_1$	1	
		Подоконники		
ПД-1	ГОСТ 30673-2013	ПД 1150*450*32(h)	21	
ПД-2	ГОСТ 30673-2013	ПД 1400*450*32(h)	13	
ПД-3	ГОСТ 30673-2013	ПД 1900*450*32(h)	4	
ПД-4	ГОСТ 30673-2013	ПД 900*450*32(h)	1	
		Двери		
Д-1	ГОСТ 31173-2003	ДСН ДКН 1-1-1 М2 У 2100х1300	2	
Д-2	ГОСТ 31173-2003	ДСН КПН 1-1-1 М2 У 2100х1000	1	
Д-3	ГОСТ 31173-2003	ДСН КПН 1-1-1 М2 У 2400х900	1	
Д-4	ГОСТ 6629-88	ДГ21-13	3	
Д-5	ГОСТ 6629-88	ДГ21-10	17	
Д-6	ГОСТ 6629-88	ДГ21-10 Л	12	
Д-7	ГОСТ 6629-88	ДГ21-8	3	
Д-8	ГОСТ 6629-88	ДГ21-8 Л	2	
Д-01	серия 1.136.5-19	ДС 19-9 ГТ	1	

Ведомость объемов работ

Поз.	Наименование	Ед изм	Количество
1	Демонтаж существующего покрытия пола из керамической плитки	$м^2$	327.7
2	Демонтаж существующего покрытия пола из линолеума	$м^2$	223.2
3	Очистка стен от существующего штукатурного покрытия	$м^2$	1 191.6
4	Очистка стен от существующего керамического покрытия	$м^2$	540.2
5	Демонтаж существующего покрытия потолка	$м^2$	550.9
6	Демонтаж дверного блока 2100х800	шт	5
7	Демонтаж дверного блока 2100х900	шт	1
8	Демонтаж дверного блока 2100х1000	шт	30
9	Демонтаж дверного блока 2100х1300	шт	5
10	Демонтаж оконного блока 1050х1800 (h)	шт	21
11	Демонтаж оконного блока 1300х1800 (h)	шт	13
12	Демонтаж оконного блока 1800х1800 (h)	шт	4
13	Демонтаж оконного блока 800х1800 (h)	шт	1
14	Демонтаж подоконных досок (общая длина 50.85 п.м.)	шт	39
15	Демонтаж существующей кровли	$м^2$	432.3
16	Демонтаж существующего покрытия холодного чердака	$м^2$	314

Примечание

1. Размеры оконных и дверных проемов уточнить по месту.
2. Установку оконных блоков выполнить в соответствии с узлами примыкания по ГОСТу 30971-2002, ГОСТу 21519-2003
3. Двери Д-1 выполнить с уплотнениями в притворах, оборудовать замками самозакрывания дверей.
4. Окна с наружи облицевать пластиковыми откосами шириной 200 мм. Общий расход 187.35 п.м.
5. Оконные и витражные сливы из оцинкованной стали согласно ГОСТ 14918-2020 толщиной - 0.08 мм. Общий расход - 46.95 п.м.
6. Оконные блоки снабдить элементами препятствующие выпадению из окон человека.

Взам. и дв. №

Подпись и дата

Инв. № подл.

Изм	Кол.уч	Лист	№док	Подпись	Дата
ГИП		Жантурсунов			
Проверил		Абылгазинов			
Разраб.		Искаков			

111-19.03.21-АР

Капитальный ремонт врачебной амбулатории с.Орлик, Индерского района, Атырауской области

Архитектурные решения	Стадия	Лист	Листов
	РП	10.1	

Спецификация заполнения оконных и дверных проемов

ТОО "Инжиниринг Проект 2050"

Формат А3

План чердака

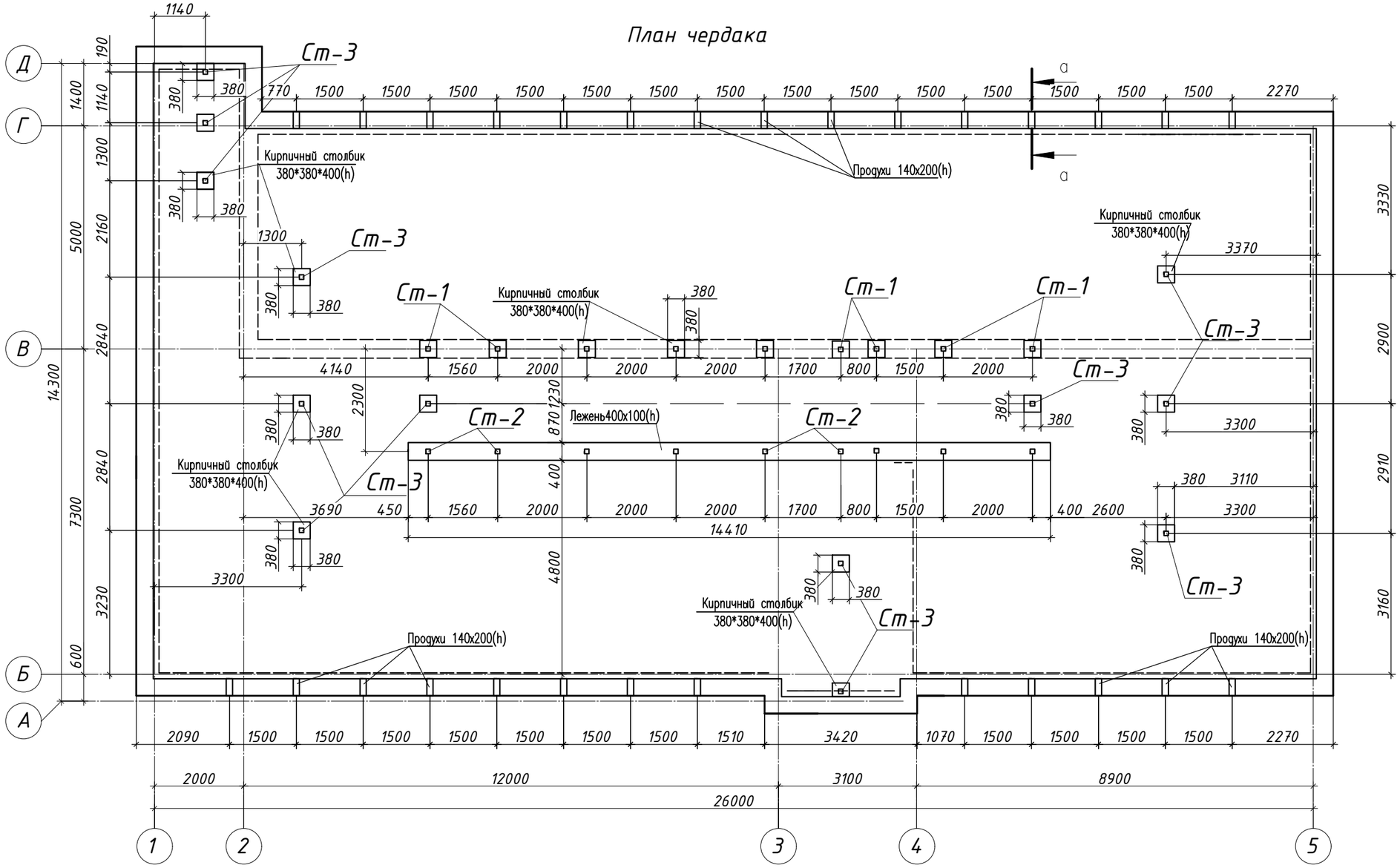

Сечение А-А

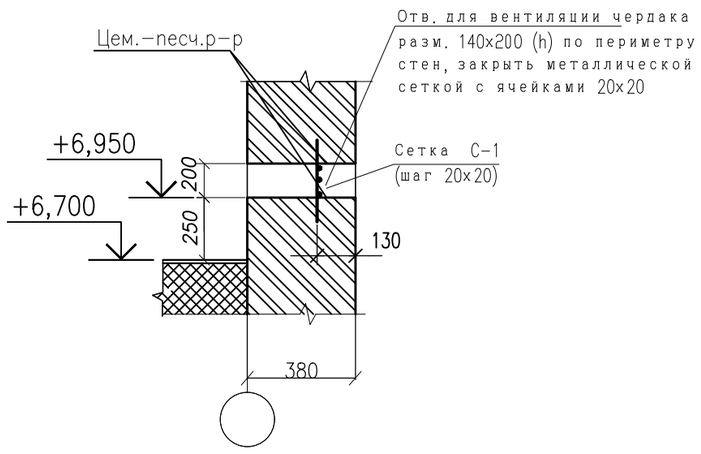

1. Перед началом кровельных работ необходимо выполнить демонтаж существующей кровли:
- демонтаж покрытия из шифера S=420,0м2
- демонтаж деревянных стоек 100х100, -0,8м3
- демонтаж стропил 50х150 -2,8м3
- демонтаж утеплителя из керамзита б=300мм (S=327.0м2)

Изм	Кол.уч	Лист	№док	Подпись	Дата	111-19.03.21-АР		
						Капитальный ремонт врачебной амбулатории с.Орлик, Индерского района, Атырауской области		
						Архитектурные решения	Стадия	Лист	Листов
							РП	11	
ГИП		Жантурсунов				План чердака.	ТОО "Инжиниринг Проект 2050"	
Проверил		Абылгазинов						
Разработал		Ратькова						
Н.контр.		Ратькова						

Взам. и дв. №

Подпись и дата

Инв. № подл.

Формат А3

Схема расположения стропил

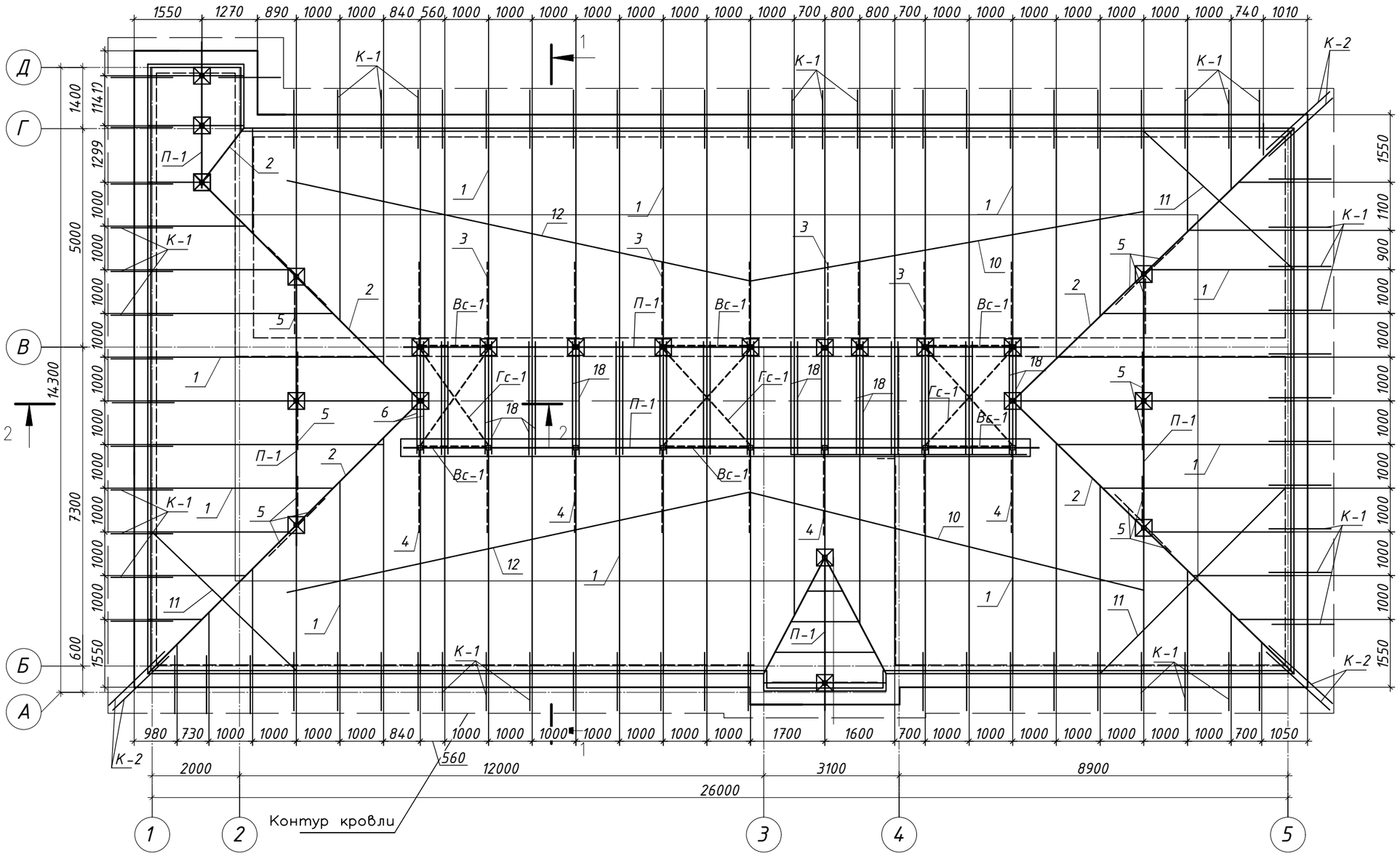

1. Данный лист см. совместно с листами АС–11...16.
2. Элементы стропил и обрешетки антисептируются и подвергаются глубокой пропитке антипиренами.
3. Подкосы на гвоздевых соединениях изготовить так, чтобы при встречной забивке не пробивались через пакет дважды.
4. Кирпичные столбики выполнить из керамического кирпича марки КР–р–по/250х120х88/ 1,4 НФ/100/2,0/25 по ГОСТ 530–2012.

Изм	Кол.уч	Лист	№док	Подпись	Дата	111-19.03.21-АР		
						Капитальный ремонт врачебной амбулатории с.Орлик, Индерского района, Атырауской области		
						Архитектурные решения	Стадия	Лист	Листов
							РП	12	
ГИП		Жантурсунов				Схема расположения стропил.	ТОО "Инжиниринг Проект 2050"	
Проверил		Абылгазинов						
Разработал		Ратькова						
Н.контр.		Ратькова						

Взам. и дв. №

Подпись и дата

Инв. № подл.

Формат А3

1 – 1(12)

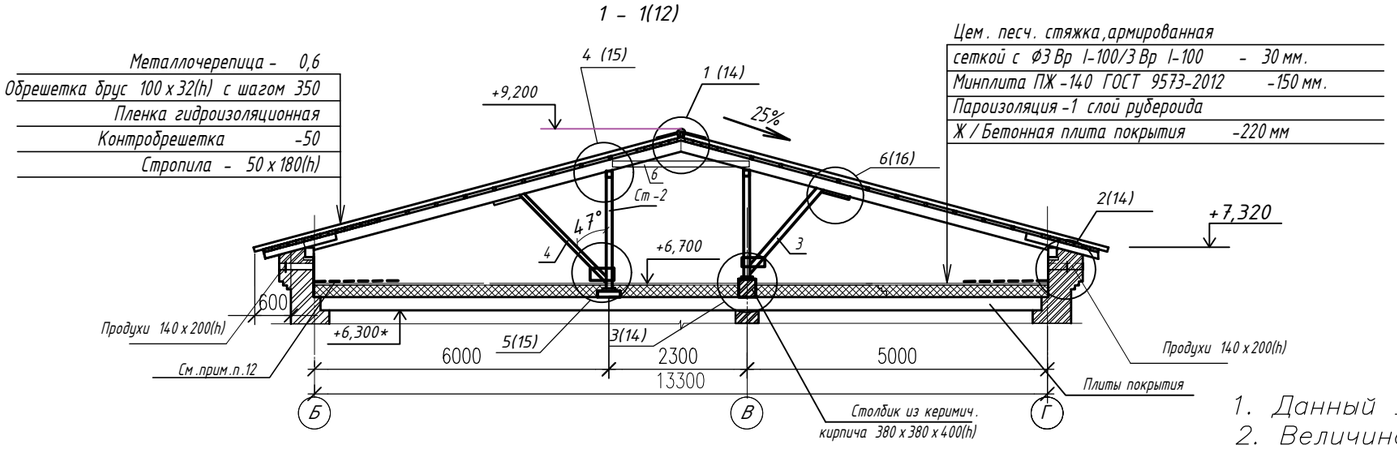

2– 2(12)

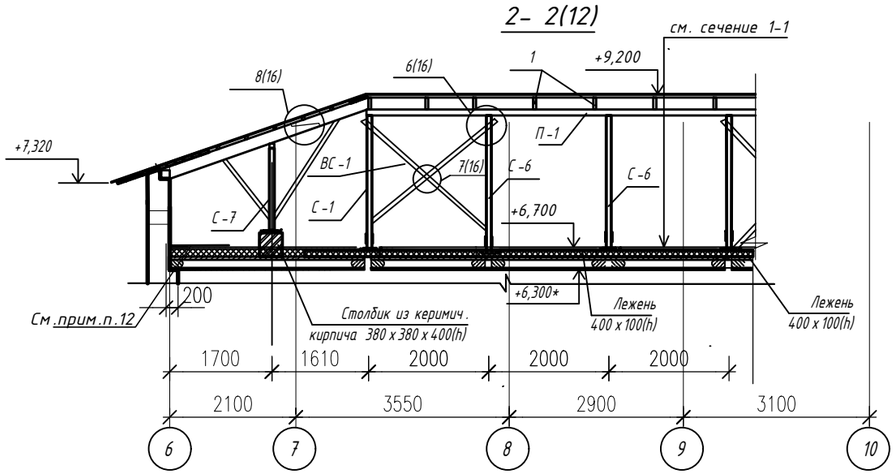

1. Данный лист см. с листами 11...19.
2. Величина нахлестки металлочерепицы вдоль ската должна быть не менее 250 мм, а поперек ската – на одну волну.
3. В целях исключения конденсатообразования на холодной внутренней поверхности металлочерепицы необходимо обеспечить надежную вентиляцию под кровлей от карниза до конька.
4. Конек крыши должен закрываться коньковыми элементами после установки всех рядовых листов металлочерепицы. Коньковые элементы должны закрепляться шурупами на каждой второй профильной волне.
5. Консервационный состав для защиты древесины от гниения и воспламенения принять марки КСД–А по ТУ–2389–008–36567372–96 фирмы "Пирант".
6. Крепление деревянных элементов кровли предусмотрено на гвоздях по ГОСТ 4028–63, ГОСТ 4030–68 и на болтах
7. Лобовую доску крепить гвоздями К4х100 в каждый брусок обрешетки.
8. Деревянные элементы приняты из древесины хвойных пород не ниже II–го сорта, влажностью не выше 20%, обработанные антисептиками и антипиренами.
9. Все деревянные конструкции, соприкасающиеся с кладкой обернуть двумя слоями толя или рубероида при монтаже.
10. Кладку наружных стен по окончании монтажа стропил и кобылок довести до уровня верха стропил.
11. Кирпичные столбики 380х380х400(h) выполнить из керамического кирпича КР–р–по/250х120х88/ 1,4 НФ/100/2,0/25 ГОСТ 530–2012.
12. В прикарнизной части кровли по наружному периметру чердака на ширину 1,0 м предусмотрена укладка 1 слоя рубероида для предохранения утеплителя от увлажнения.

Изм	Кол.уч	Лист	№док	Подпись	Дата	111-19.03.21-АР		
						Капитальный ремонт врачебной амбулатории с.Орлик, Индерского района, Атырауской области		
						Архитектурные решения	Стадия	Лист	Листов
							РП	13	
ГИП		Жантурсунов				Разрезы 1-1, 2-2.	ТОО "Инжиниринг Проект 2050"	
Проверил		Абылгазинов						
Разработал		Ратькова						
Н.контр.		Ратькова						

Взам. и дв. №

Подпись и дата

Инв. № подл.

Формат А3

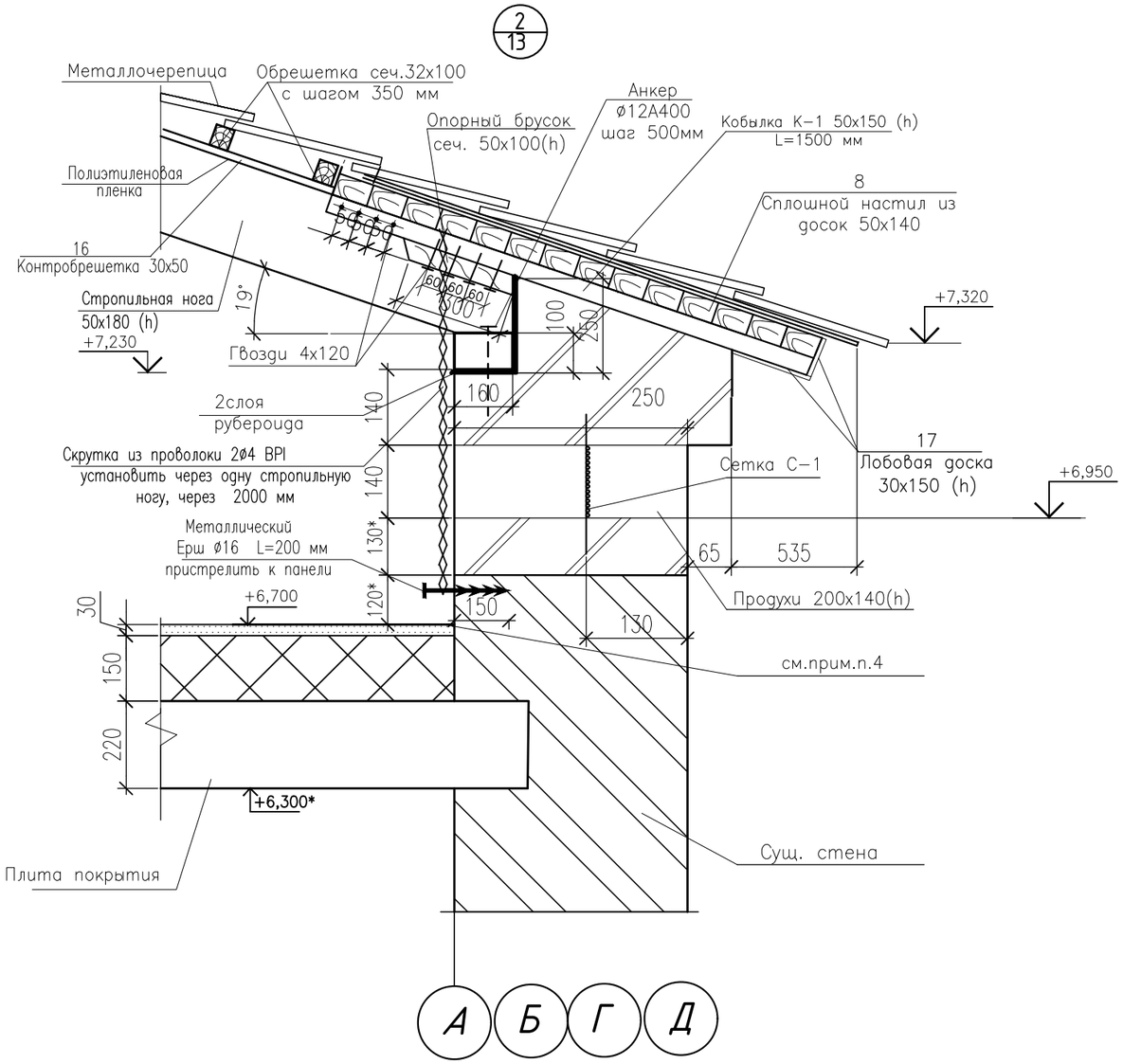

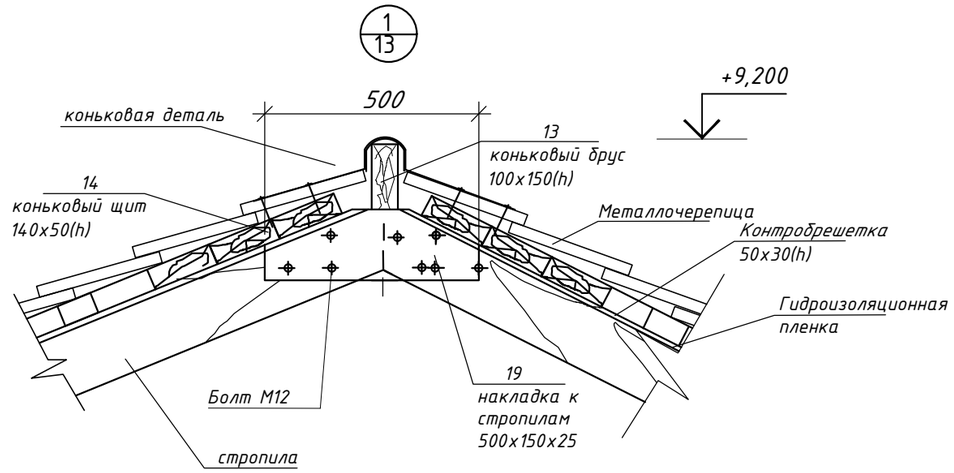

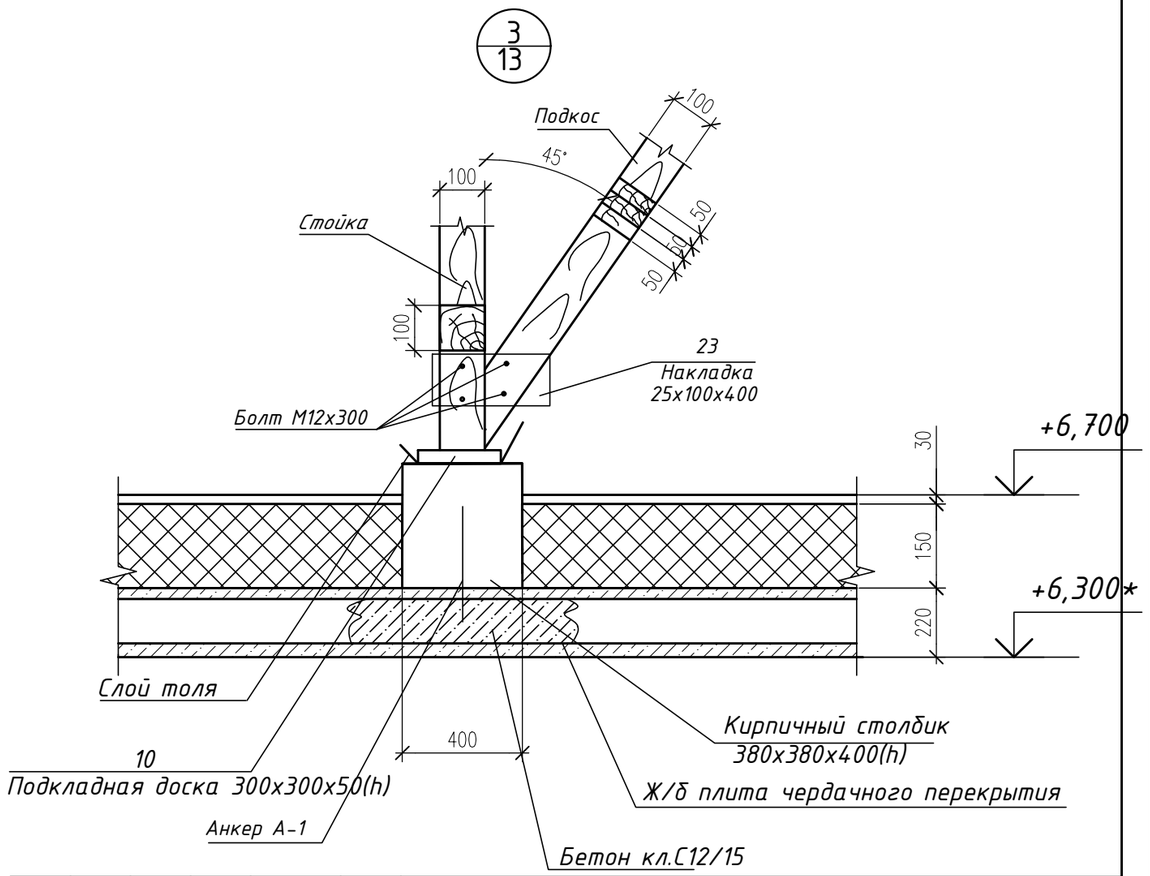

1. Данный лист см. совместно с листами АС-11...16.
2. Деревянные элементы, соприкасающиеся с кирпичной кладкой изолировать 2-мя слоями рубероида.
3. По периметру наружных стен дополнительно уложить один слой рубероида шириной 1000мм.
4. Сетку продуха С-1 устанавливать в процессе кладки.

Изм	Кол.уч	Лист	№док	Подпись	Дата	111-19.03.21-АР		
						Капитальный ремонт врачебной амбулатории с.Орлик, Индерского района, Атырауской области		
						Архитектурные решения	Стадия	Лист	Листов
							РП	14	
ГИП		Жантурсунов				Узлы 1...3.	ТОО "Инжиниринг Проект 2050"	
Проверил		Абылгазинов						
Разработал		Ратькова						
Н.контр.		Ратькова						

Взам. и дв. №
Подпись и дата
Инв. № подл.

Формат А3

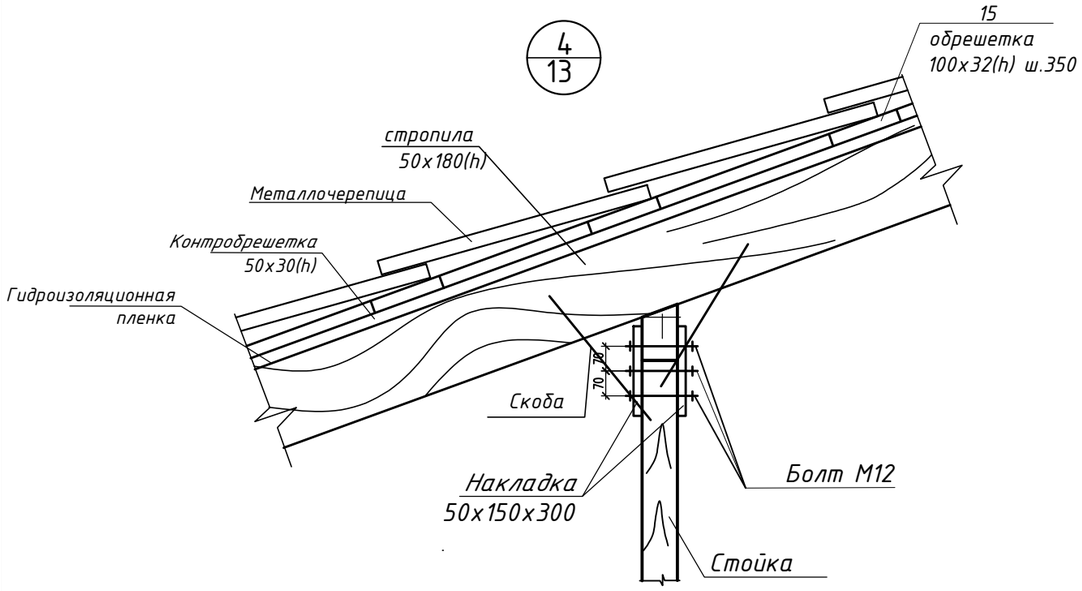

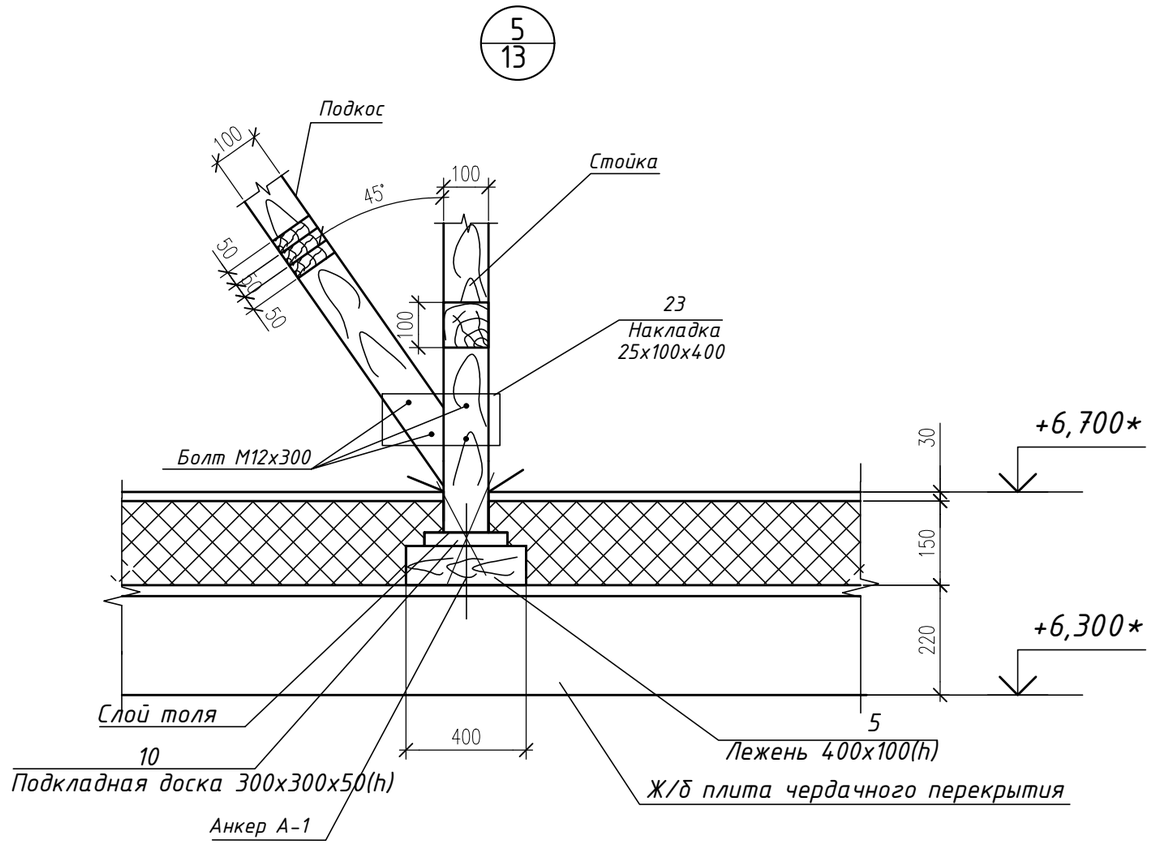

1. Данный лист см. совместно с листами АС–11...16.
2. Элементы стропил и обрешетки антисептируются и подвергаются глубокой пропитке антипиренами.
3. Подкосы на гвоздевых соединениях изготовить так, чтобы при встречной забивке не пробивались через пакет дважды.

Взам. и дв. №	Подпись и дата	Инв. № подл.

Изм	Кол.уч	Лист	№док	Подпись	Дата	111-19.03.21-АР		
						Капитальный ремонт врачебной амбулатории с.Орлик, Индерского района, Атырауской области		
						Архитектурные решения	Стадия	Лист	Листов
							РП	15	
ГИП		Жантурсунов				Узлы 4,5.	ТОО "Инжиниринг Проект 2050"	
Проверил		Абылгазинов						
Разработал		Ратькова						
Н.контр.		Ратькова						

Формат А3

7/13

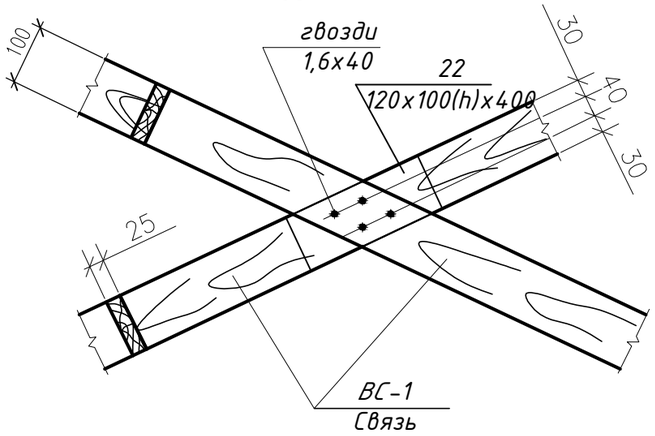

6/13

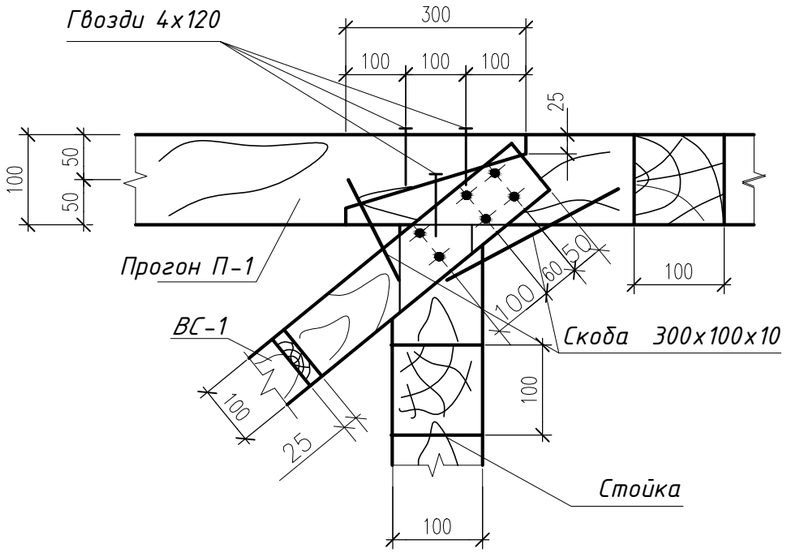

8/13

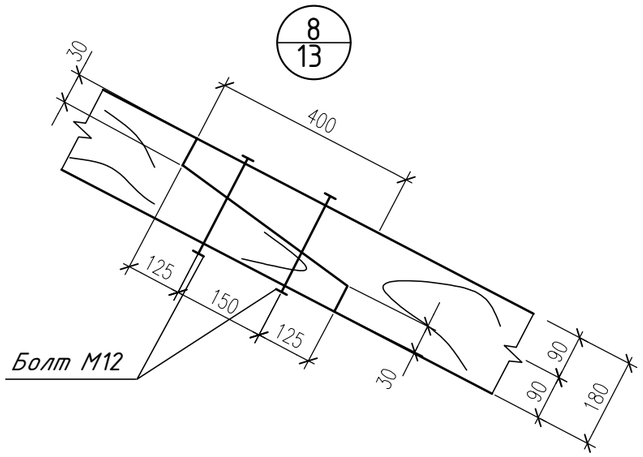

1. Данный лист см. совместно с листами АС—11...16.
2. Элементы стропил и обрешетки антисептируются и подвергаются глубокой пропитке антипиренами.
3. Подкосы на гвоздевых соединениях изготовить так, чтобы при встречной забивке не пробивались через пакет дважды.

Изм	Кол.уч	Лист	№док	Подпись	Дата	111-19.03.21-АР		
						Капитальный ремонт врачебной амбулатории с.Орлик, Индерского района, Атырауской области		
						Архитектурные решения	Стадия	Лист	Листов
							РП	16	
ГИП		Жантурсунов				Узлы 6...8.	ТОО "Инжиниринг Проект 2050"		
Проверил		Абылгазинов							
Разработал		Ратькова							
Н.контр.		Ратькова							

Взам. и дв. №

Подпись и дата

Инв. № подл.

Формат А3

Стремянка Ск-1

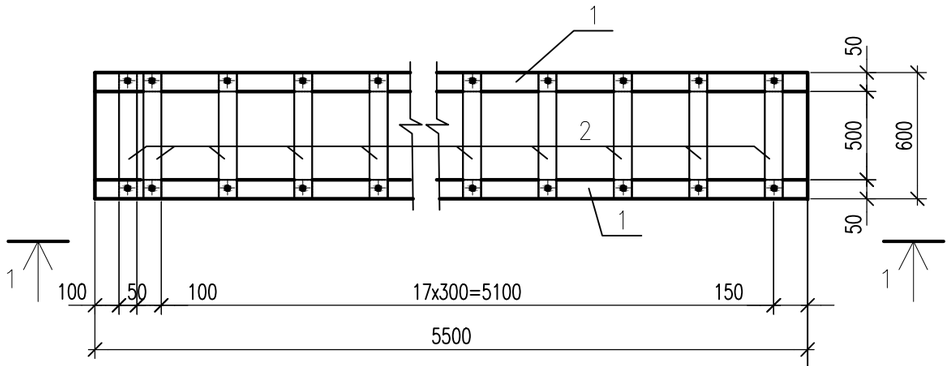

Сеч.1-1

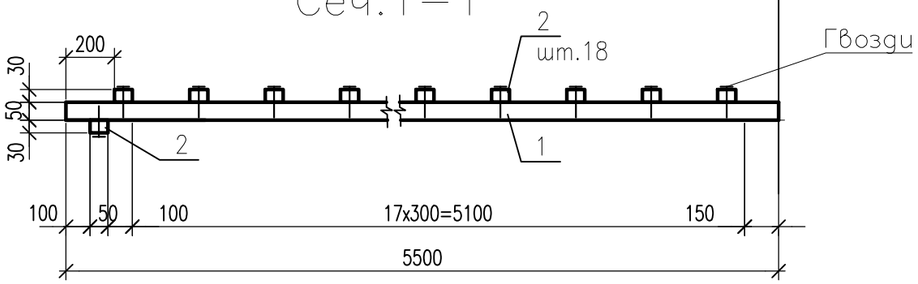

Сетка С-1

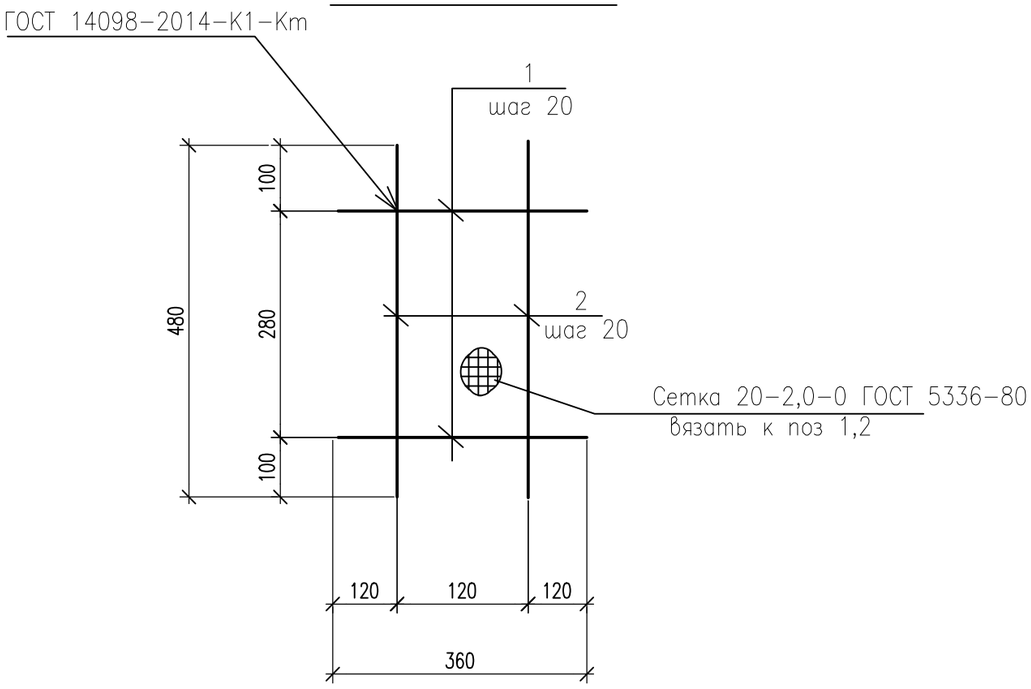

Спецификация

Поз.	Обозначение	Наименование	Кол.	Масса ед., кг	Примеч.
	см данный лист	Стремянка Ск-1	1		0,045 м3
1	ГОСТ 8486-86*	Брус 50х50 L=5500 мм	2		0,028 м3
2	То же	Доска 50х30 L=600 мм	19		0,0171 м3
	см данный лист	Сетка С-1			
1	ГОСТ 34028-2016	ø10А240 L=360	2	0,22	
2	То же	ø10А240 L=480	2	0,30	
	ГОСТ 5336-80	Сетка 20-2,0-0, м2	0,034	4,52	

Взам. и дв. №

Подпись и дата

Инв. № подл.

Изм	Кол.уч	Лист	№док	Подпись	Дата
ГИП		Жантурсунов			
Проверил		Абылгазинов			
Разработал		Ратькова			
Н.контр.		Ратькова			

111-19.03.21-АР

Капитальный ремонт врачебной амбулатории с.Орлик, Индерского района, Атырауской области

Архитектурные решения

Стадия	Лист	Листов
РП	17	

Стремянка Ск-1. Сетка С-1.

ТОО "Инжиниринг Проект 2050"

Формат А3

Спецификация

начало

Поз.	Обозначение	Наименование	Кол.	Масса ед., кг	Примеч.
		Несущая часть кровли			
1	ГОСТ 8486-86*	Стропильная нога 50х180(h) пм	385,0		3,47м³
2	То же	Диагональная нога 2х50х180(h) пм	42,0		0,76м³
С-1	"	Стойка 100х100 L=1700 мм	9		0,15 м³
С-2	"	Стойка 100х100 L=1800 мм	9		0,62 м³
С-3	"	Стойка 100х100 пог.м	23,0		0,23 м³
П-1	"	Прогон 100х100 пог.м.	48,2		0,48 м³
Мр-1	"	Мауэрлат 100х160 (h) пм	83,0		1,33м³
3	"	Подкос 100(h)х50 L=2050мм	9		0.1 м³
4	"	Подкос 100(h)х50 L=1860мм	9		0.09 м³
5	"	Подкос 100(h)х50 пог.м	30,0		0.15 м³
6	"	лежень 400х100(h),пог.м	14,5		0,58 м³
7	"	Подшивная доска150х20(h), пог.м	340,0		1,02 м³
8		настил 50(h)х140 пог. м.	502,0		3,52 м³
9	"	Опорный брус 50х50(h) L=300мм	320		0,24 м³
10	"	Подкладная доска 300х50 (h) L=300	207		8,28 м³
11	"	Угловой прогон 50х100(h) пог.м.	13,8		0,07 м³
12	"	Ветровая связь 150х50(h) пм	40,3		0,30м ³
13	"	Коньковый брус 100х150(h) пм	14,6		0,23м ³
14		Коньковая доска 140х50(h) п.м.	146		1,02 м³
15	"	Обрешетка 100х32(h) пм	980,0		3,14м³
16	"	Контробрешетка 50х30(h),пм	385,0		0,58м³
17	"	Лобовая доска 30х150(h) пм	87,3		0,40м³
18	"	Затяжка 50х125(h) L=2280	32		0,46 м³
ВС-1	"	Вертикальн.связь(доска 25х100(h) пм	42,0		0,11м³
ГС-1	"	Горизонтальная связь(доска	18,0		0,05м³
		25х100(h) пм			
К-1	"	Кобылка 50х100 (h) L=1500 мм	74		0,56м³
К-2	"	Кобылка 50х100 (h) L=2300 мм	6		0,07м³

Спецификация

продолжение

Поз.	Обозначение	Наименование	Кол.	Масса ед., кг	Примеч.
19	ГОСТ 8486-86*	Накладка 25х150(h) L=500	36		0,07м³
20		Накладка 25х150(h) L=300	72		0,08м³
21	То же	Накладка 400(h)х200х25	36		0,07м³
22	То же	Прокладка 120х100(h) L=400	3		0,014м³
23	То же	Накладка 25х100(h) L=400	36		0,04 м³
Ск-1	АС-37	Стремянка Ск-1	1		0,045 м³
ВП-1	АС-29	Вентиляционный продух	28		
		Продух			на один продух
	АС-37	Сетка С-1	1	5,56	
		Металлочерепица б=0,5мм,м²	527,8		с полимерн. покрытием
	ГОСТ14918-80	оцинк кровельн стальб=0.9мм, м2	10,0	7,06	
	ГОСТ 530-2012	Кирпич керамический , м3	1,22		столбики
		Рубероид , м2	90,0		

Взам. и дв. №

Подпись и дата

Инв. № подл.

Изм	Кол.уч	Лист	№док	Подпись	Дата
ГИП		Жантурсунов			
Проверил		Абылгазинов			
Разработал		Ратькова			
Н.контр.		Ратькова			

111-19.03.21-АР

Капитальный ремонт врачебной амбулатории с.Орлик, Индерского района, Атырауской области

Архитектурные решения	Стадия	Лист	Листов
	РП	18	

Спецификация элементов кровли (начало).

ТОО "Инжиниринг Проект 2050"

Формат А3

Спецификация

окончание

Поз.	Обозначение	Наименование	Кол.	Масса ед., кг	Примеч.
		Арматурные изделия и			
		крепежные детали			
	ГОСТ 34028-2016	Металлический Ерш ⌀16А240			
		L=150 мм	41	0,24	
	То же	Анкер ⌀12 А240 L=300 мм	90	0,266	
	ГОСТ 34028-2016	Скоба ⌀10 А240 L=500 мм	180	0.31	
	ГОСТ 1759-0-87*	Гайка М12 шт.	180	0,0154	
	ГОСТ 18123-82*	Шайба ⌀12 шт.	180	0,006	
	ГОСТ 6727-80*	Скрутка из проволоки 2⌀4Вр	160,0		
		пм			
	ГОСТ 34028-2016	Стяжной болт ⌀12 А240			
		L=300 мм	190	0,185	

Взам. и дв. №

Подпись и дата

Инв. № подл.

Изм	Кол.уч	Лист	№док	Подпись	Дата
ГИП		Жантурсунов			
Проверил		Абылгазинов			
Разработал		Ратькова			
Н.контр.		Ратькова			

111-19.03.21-АР

Капитальный ремонт врачебной амбулатории с.Орлик, Индерского района, Атырауской области

Архитектурные решения

Стадия	Лист	Листов
РП	19	

Спецификация элементов кровли (окончание).

ТОО "Инжиниринг Проект 2050"

Формат А3

Вход №1

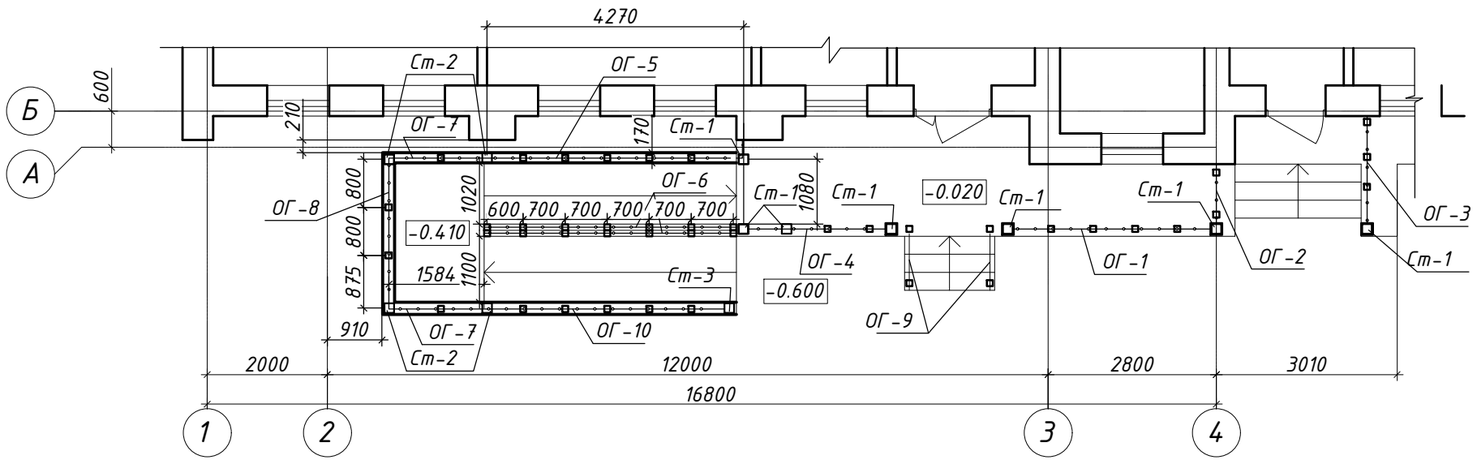

Схема расположения фундаментов входа

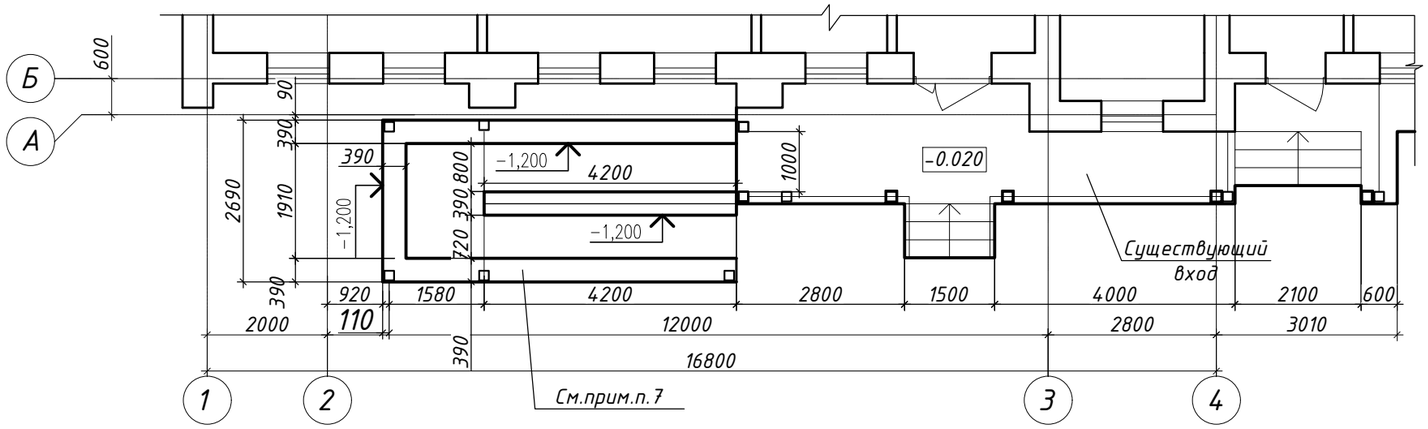

1. Данный лист смотреть совместно с листами АС-21...АС-28.
2. Сварку вести электродами Э42А по ГОСТ 9467-75*. Толщину сварного шва принимать по наименьшей толщине свариваемых элементов.
3. Все металлические изделия перед производством сварочных работ очистить от грязи, ржавчины и пыли, после сварки швы зачистить металлической щеткой, антикоррозийное покрытие восстановить.
4. Облицовку стен крылец смотреть листы раздела АР.
5. До заливки бетона установить по месту закладные детали 3g1и 3g-2 для приварки стоек .
6. Все фундаментные конструкции, соприкасающиеся с грунтом, обмазать горячей битумной мастикой за 2 раза.
7. Кладку стен выполнить из стенового камня КСР-ПР-ПС-39-75-F100 по ГОСТ 6133-99.

Взам. и дв. №	Подпись и дата	Инв. № подл.

Изм	Кол.уч	Лист	№док	Подпись	Дата				
						111-19.03.21-АР			
						Капитальный ремонт врачебной амбулатории с.Орлик, Индерского района, Атырауской области			
ГИП		Жантурсунов				Архитектурные решения	Стадия	Лист	Листов
							РП	20	
Проверил		Абылгазинов				Вход №1. Схема расположения элементов фундаментов.	ТОО "Инжиниринг Проект 2050"		
Разработал		Ратькова							
Н.контр.		Ратькова							

Формат А3

Схема расположения закладных деталей входа

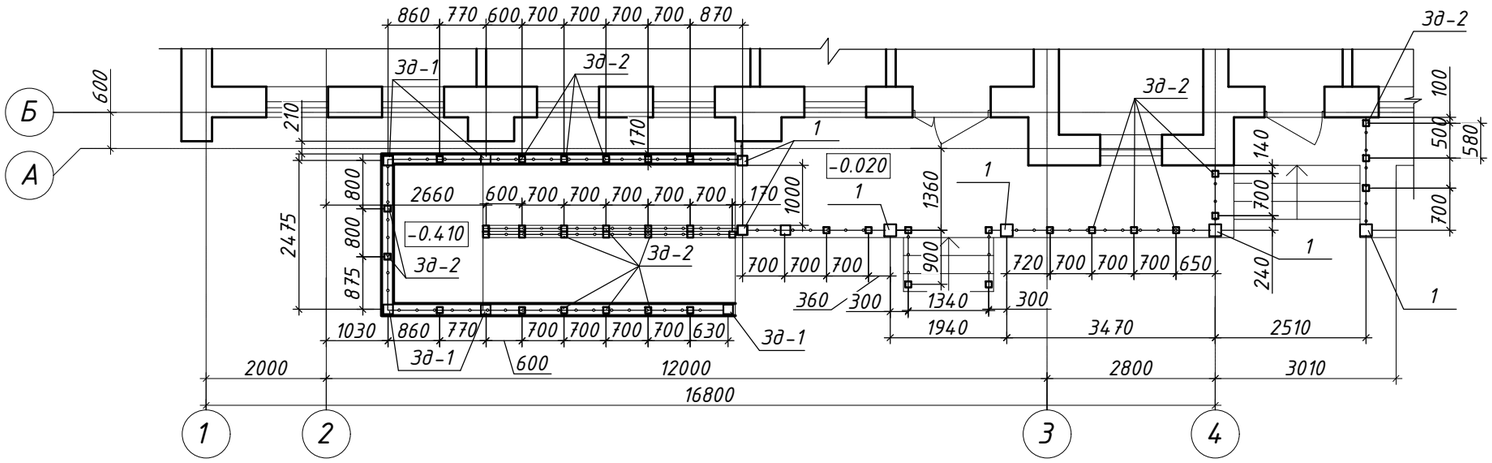

1. Данный лист смотреть совместно с листами АС-20...АС-28.
2. Для крепления стоек козырька к существующей плите входа пластины поз.1 прикрепить на самоанкерующие болты, на каждую пластину не менее 3-х болтов.
3. Все металлические изделия перед производством сварочных работ очистить от грязи, ржавчины и пыли, после сварки швы зачистить металлической щеткой.
4. Облицовку стен крылец смотреть листы раздела АР.
5. До заливки бетона установить по месту закладные детали Зд1и Зд-2 для приварки стоек .
6. Все фундаментные конструкции, соприкасающиеся с грунтом, обмазать горячей битумной мастикой за 2 раза.
7. Кладку стен входа выполнить из стенового камня КСР-ПР-ПС-39-75-F100 по ГОСТ 6133-99.

Спецификация элементов входа

Поз.	Обозначение	Наименование	Кол.	Масса ед., кг	Примеч.
Зд-1	серия 1.400-15.В1.160-35	МН 151-6	5	17,0	
Зд-2	серия 1.400-15.В1.130-08	МН 118-3	42	3,5	
1	ГОСТ 103-2006	-10х400х400	7	12,56	
		Бетон кл.С12/15, м3	3,80		F75,W4

Изм	Кол.уч	Лист	№док	Подпись	Дата
ГИП		Жантурсунов			
Проверил		Абылгазинов			
Разработал		Ратькова			
Н.контр.		Ратькова			

111-19.03.21-АР

Капитальный ремонт врачебной амбулатории с.Орлик, Индерского района, Атырауской области

Архитектурные решения	Стадия	Лист	Листов
	РП	21	

Схема расположения закладных деталей входа.

ТОО "Инжиниринг Проект 2050"

Взам. и дв. №

Подпись и дата

Инв. № подл.

Формат А3

Схема расположения каркаса козырька входа

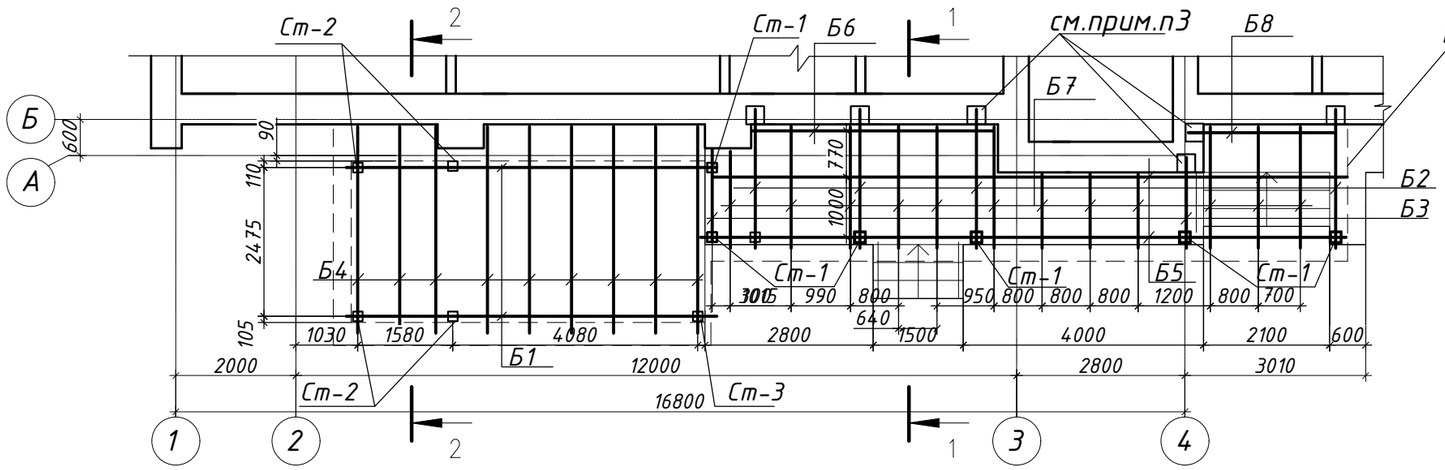

План кровли

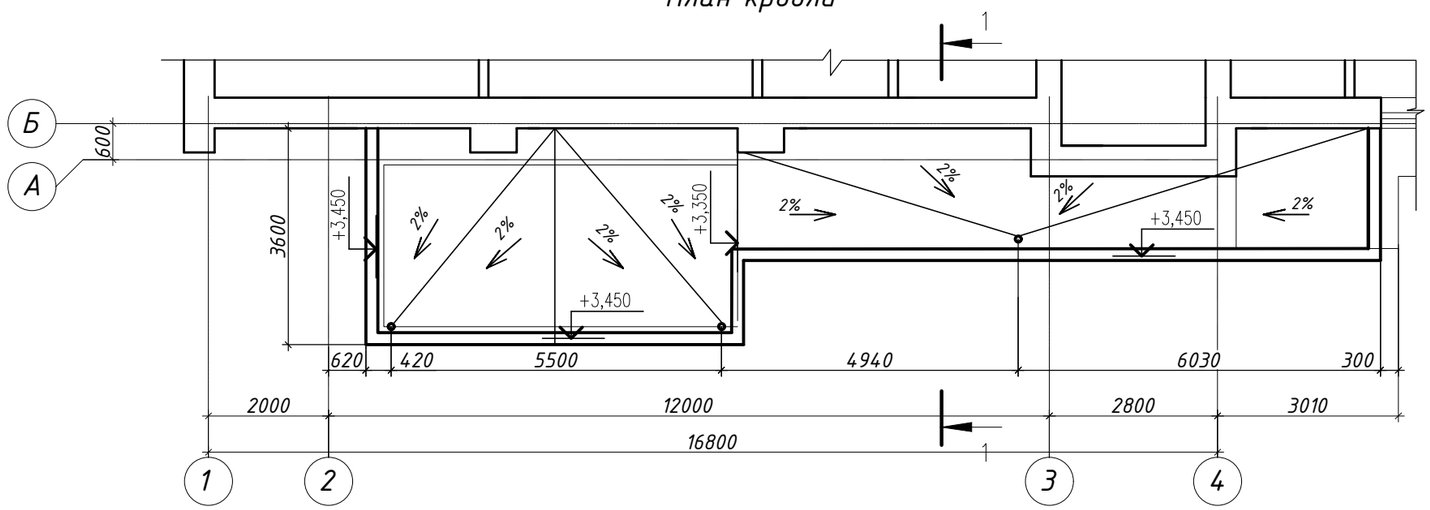

1 - 1

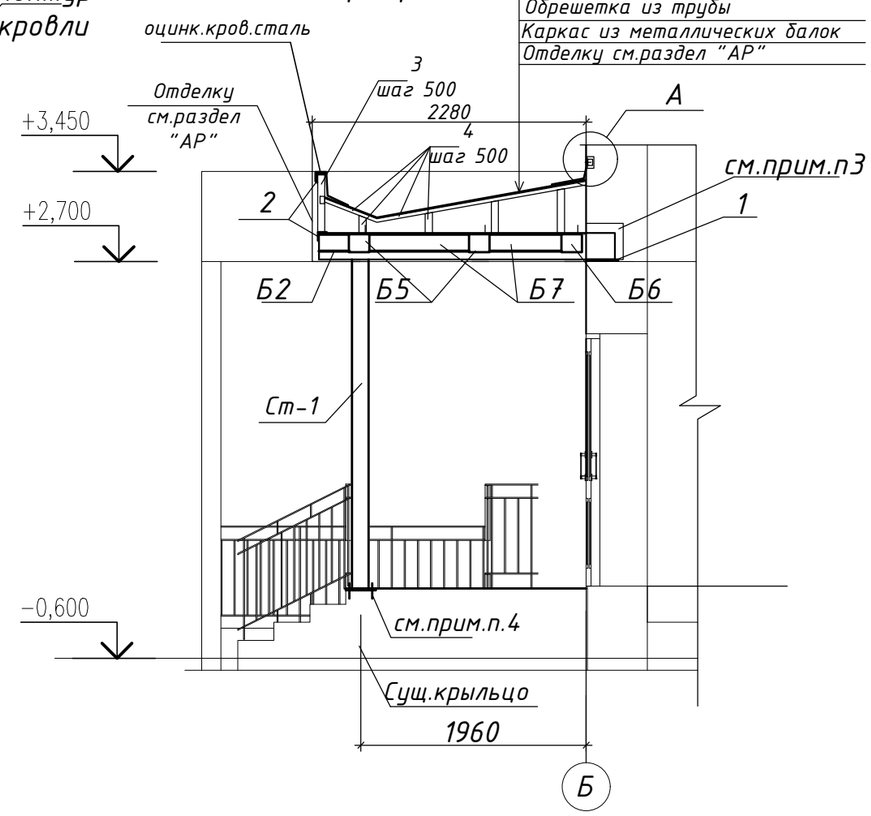

Оцинк. сталь с полимерным покрытием
Пленка гидроизоляционная
Брус 50х100 шаг 200
Пленка гидроизоляционная
Обрешетка из труды
Каркас из металлических балок
Отделку см.раздел "АР"

1. Данный лист смотреть совместно с листом АС-21.
2. Сварку производить электродами типа Э42 по ГОСТ 9467-75*, катет шва принимать не менее минимальной толщины свариваемых элементов.
3. Для опирания балок козырька предусмотреть в существующих стенах отверстия 250х300х250(h). После монтажа балок отверстия заделать бетоном кл.С12/15. Расход бетона 0,12м3.
4. В местах установки стоек козырька на существующем крыльце прикрепить пластины -10х400х400(поз.1) болтами БСР М16х150 У3 по ГОСТ 28778-90 не менее чем в 3-х местах. Общий расход 28шт. Вес одного болта -0,2кг

Изм	Кол.уч	Лист	№док	Подпись	Дата	111-19.03.21-АР		
						Капитальный ремонт врачебной амбулатории с.Орлик, Индерского района, Атырауской области		
						Архитектурные решения	Стадия	Лист	Листов
							РП	22	
ГИП		Жантурсунов				Схема расположения каркаса козырька входа. План кровли.	ТОО "Инжиниринг Проект 2050"	
Проверил		Абылгазинов						
Разработал		Ратькова						
Н.контр.		Ратькова						

Взам. и дв. №

Подпись и дата

Инв. № подл.

Формат А3

2 - 2

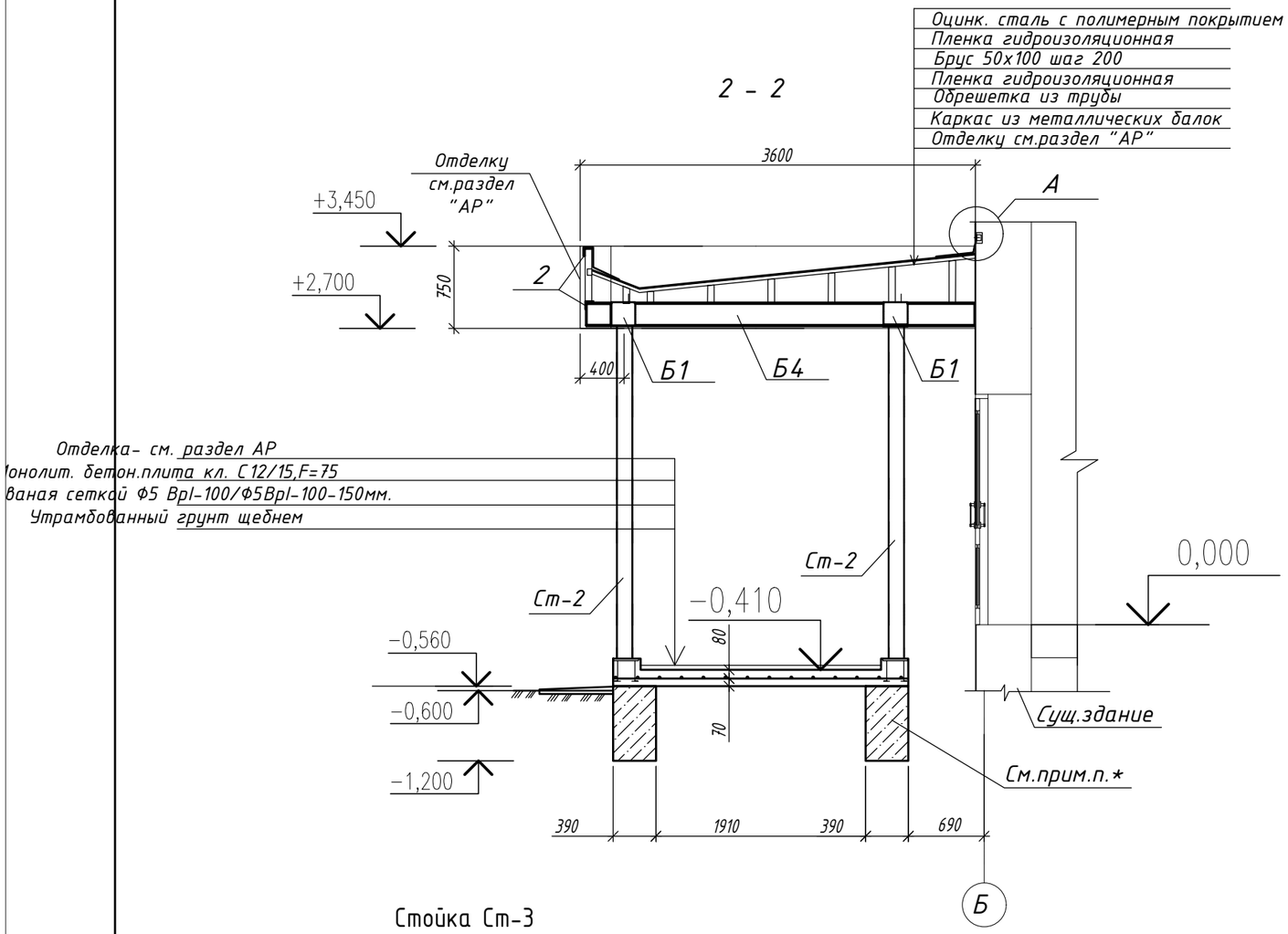

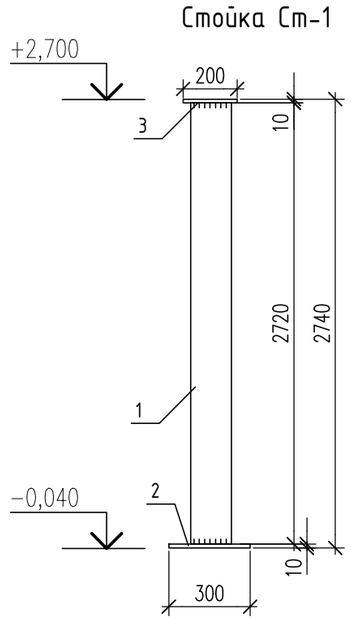

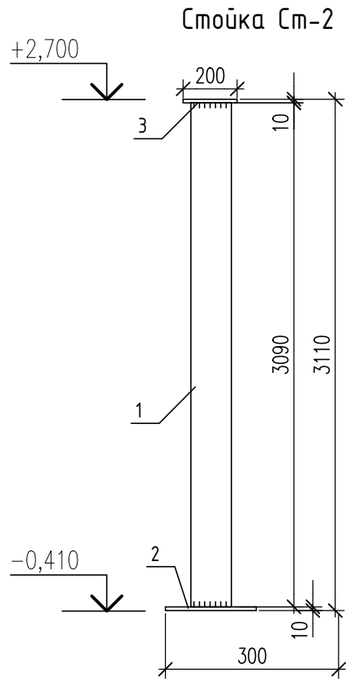

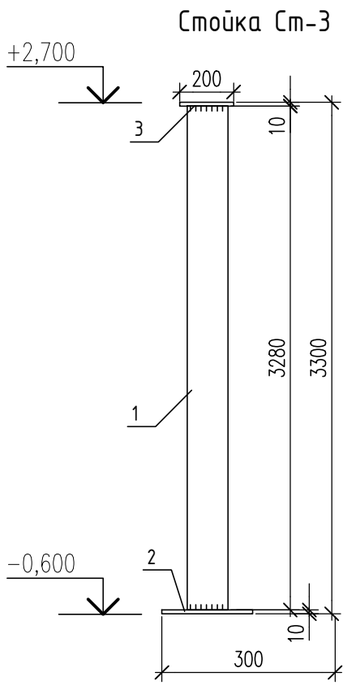

1. Данный лист смотреть совместно с листами АС-20...АС-22.
2. Сварку производить электродами типа Э42 по ГОСТ 9467-75*, катет шва принимать не менее минимальной толщины свариваемых элементов.
3. Для опирания балок козырька предусмотреть в существующих стенах отверстия 250х300х250(h). После монтажа балок отверстия заделать бетоном кл.С12/15. Расход бетона 0,12м3.
2. Деревянные конструкции антисептируются и подвергаются глубокой пропитке антиперенами.
4. Марка стали проката С245.

Взам. и дв. №	Подпись и дата	Инв. № подл.

Изм	Кол.уч	Лист	№док	Подпись	Дата				
						111-19.03.21-АР			
						Капитальный ремонт врачебной амбулатории с.Орлик, Индерского района, Атырауской области			
ГИП		Жантурсунов				Архитектурные решения	Стадия	Лист	Листов
							РП	23	
Проверил		Абылгазинов				Разрез 2-2. Стойки Ст-1...Ст-3.	ТОО "Инжиниринг Проект 2050"		
Разработал		Ратькова							
Н.контр.		Ратькова							

Формат А3

Спецификация

начало

Поз.	Обозначение	Наименование	Кол.	Масса ед., кг	Примеч.
		Стойки			
Ст-1	см.лист АС-23	Стойка Ст-1	7	87,16	
Ст-2	То же	Стойка Ст-2	4	97,63	
Ст-3	То же	Стойка Ст-3	1	103,0	
Бм-1	ГОСТ 30245-2003	тр.□ 220х100х6 L=6200	2	175,40	
Бм-2	ГОСТ 30245-2003	тр.□ 160х80х6 L=2320	4	48,14	
Бм-3	ГОСТ 30245-2003	тр.□ 160х80х6 L=1520	2	31,54	
Бм-4	ГОСТ 30245-2003	тр.□ 160х80х4 L=3450	9	49,16	
Бм-5	ГОСТ 30245-2003	тр.□ 160х80х4 L=10750	2	153,20	
Бм-6	ГОСТ 30245-2003	тр.□ 160х80х4 L=4030	1	57,43	
Бм-7	ГОСТ 30245-2003	тр.□ 140х60х3, пог.м.	21,6	8,96	
Бм-8	ГОСТ 30245-2003	тр.□ 160х80х4 L=2450	1	34,91	
1	ГОСТ 103-2006	Опорная пластина -10х200х250	6	3,93	
2	ГОСТ 8509-93	∟ 75х5, пог.м.	48,0	5,80	
3	ГОСТ 30245-2003	□ 60х4, L=500	47	3,36	
4	ГОСТ 30245-2003	□ 60х4, пог.м.	118,0	6,71	
	ГОСТ 30245-2003	Брус 50х100, пог.м.	121,0		0,61м3
	ГОСТ 14918-80	Оцинк.кров.сталь б=0,7мм,м2	61,8	54,95	
	ГОСТ 14918-80	Оцинк.кров.сталь б=0,7мм,пог.м	29,0	33,0	в=600мм
ОГ-1	см.лист АС-25	Ограждение ОГ-1	1	29,90	
ОГ-2	см.лист АС-25	Ограждение ОГ-2	1	11,90	
ОГ-3	см.лист АС-25	Ограждение ОГ-3	1	20,21	
ОГ-4	см.лист АС-25	Ограждение ОГ-4	1	21,62	
ОГ-5	см.лист АС-26	Ограждение ОГ-5	1	38,25	
ОГ-6	см.лист АС-26	Ограждение ОГ-6	2	42,49	
ОГ-7	см.лист АС-26	Ограждение ОГ-7	2	10,48	

Спецификация

продолжение

Поз.	Обозначение	Наименование	Кол.	Масса ед., кг	Примеч.
ОГ-8	см.лист АС-27	Ограждение ОГ-8	1	17,42	
ОГ-9	см.лист АС-27	Ограждение ОГ-9	2	17,33	
ОГ-10	см.лист АС-27	Ограждение ОГ-10	1	42,61	
		Стойка Ст-1		87,16	
1	ГОСТ 30245-2003	тр. □ 160х6 L=2720	1	76,95	
2	То же	-10х 300х300	1	7,07	
3	То же	-10х200х200	1	3,14	
		Стойка Ст-2		97,63	
1	ГОСТ 30245-2003	тр. □ 160х6 L=3090	1	87,42	
2	То же	-10х 300х300	1	7,07	
3	То же	-10х200х200	1	3,14	
		Стойка Ст-3		103,0	
1	ГОСТ 30245-2003	тр. □ 160х6 L=3280	1	92,79	
2	То же	-10х 300х300	1	7,07	
3	То же	-10х200х200	1	3,14	

Взам. и дв. №

Подпись и дата

Инв. № подл.

Изм	Кол.уч	Лист	№док	Подпись	Дата
ГИП		Жантурсунов			
Проверил		Абылгазинов			
Разработал		Ратькова			
Н.контр.		Ратькова			

111-19.03.21-АР

Капитальный ремонт врачебной амбулатории с.Орлик, Индерского района, Атырауской области

Архитектурные решения

Стадия	Лист	Листов
РП	24	

Спецификация элементов входа №1.

ТОО "Инжиниринг Проект 2050"

Формат А3

Ограждение ОГ–1

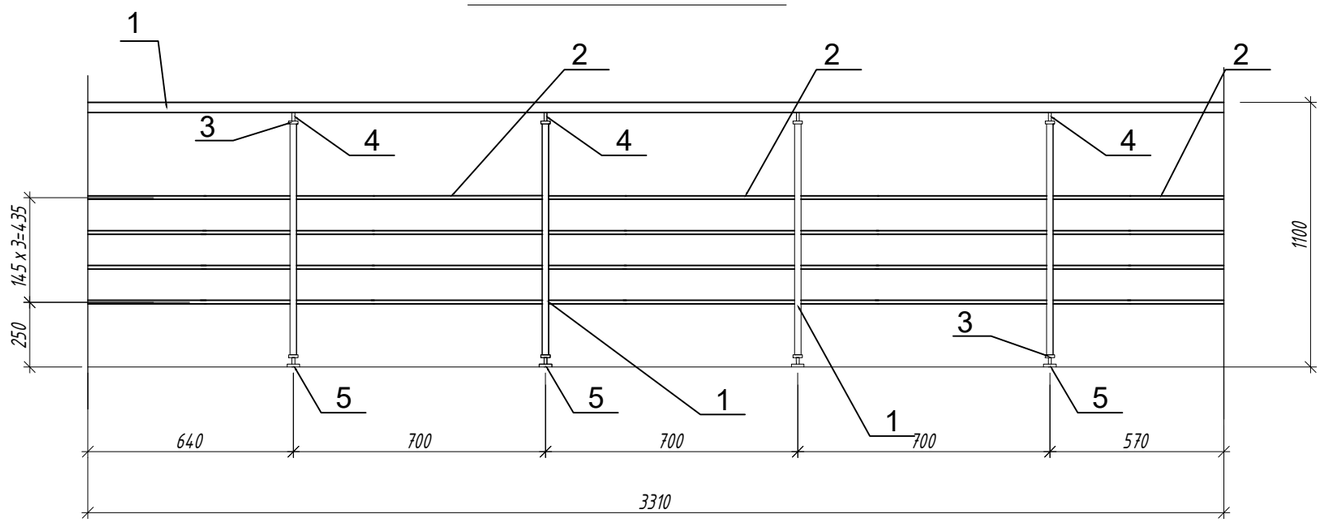

Ограждение ОГ–2

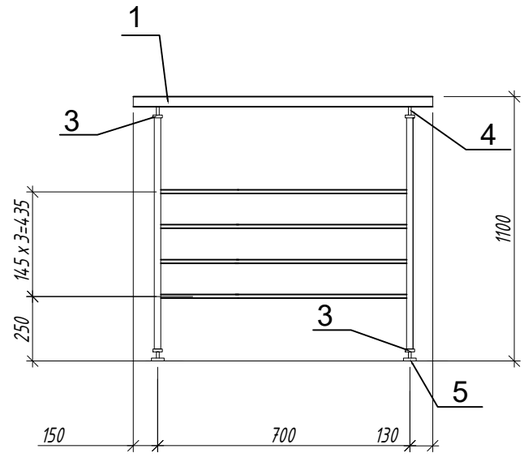

Ограждение ОГ–3

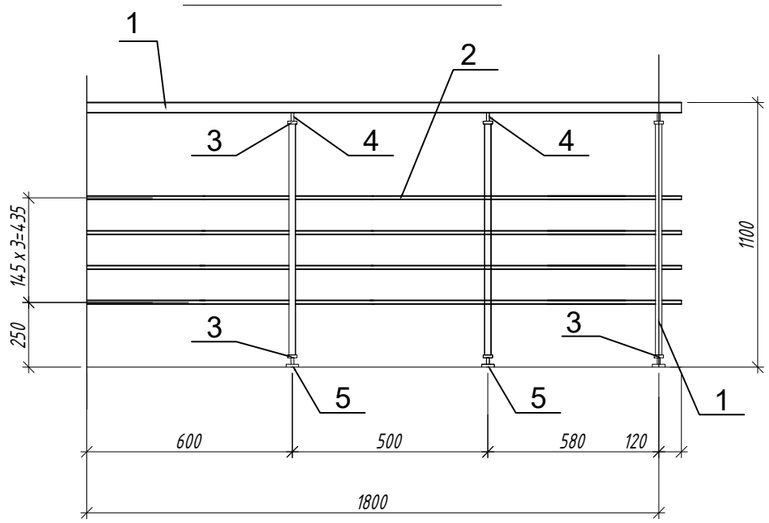

Ограждение ОГ–4

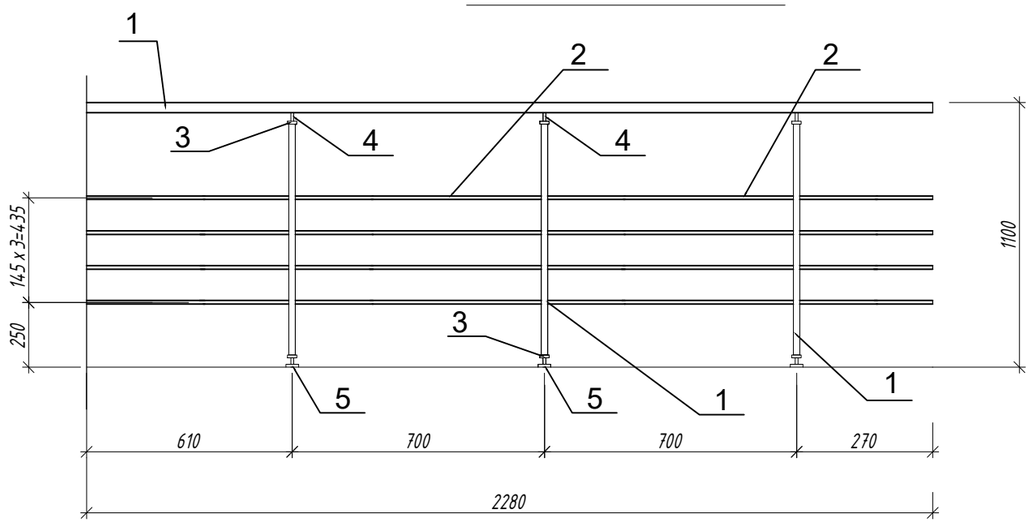

Изм	Кол.уч	Лист	№док	Подпись	Дата	111–19.03.21–АР		
						Капитальный ремонт врачебной амбулатории с.Орлик, Индерского района, Атырауской области		
						Архитектурные решения	Стадия	Лист	Листов
							РП	25	
ГИП		Жантурсунов				Ограждения ОГ–1...ОГ–4.	ТОО "Инжиниринг Проект 2050"	
Проверил		Абылгазинов						
Разработал		Ратькова						
Н.контр.		Ратькова						

Взам. и дв. №

Подпись и дата

Инв. № подл.

Формат А3

Ограждение ОГ–5

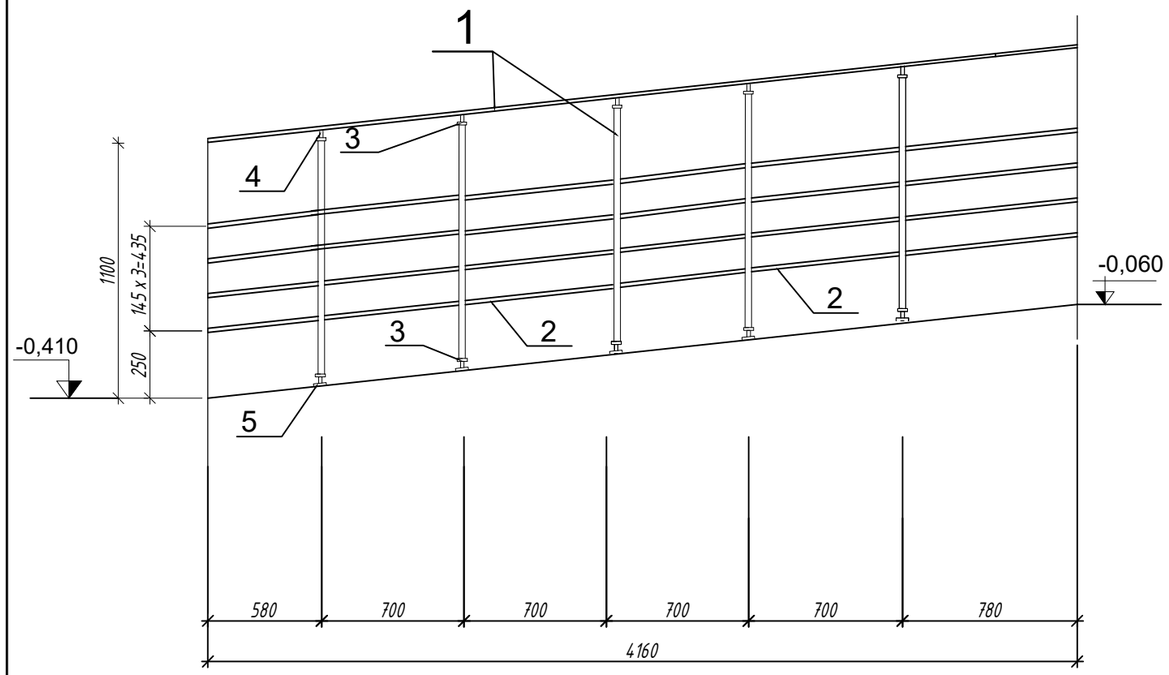

Ограждение ОГ–7

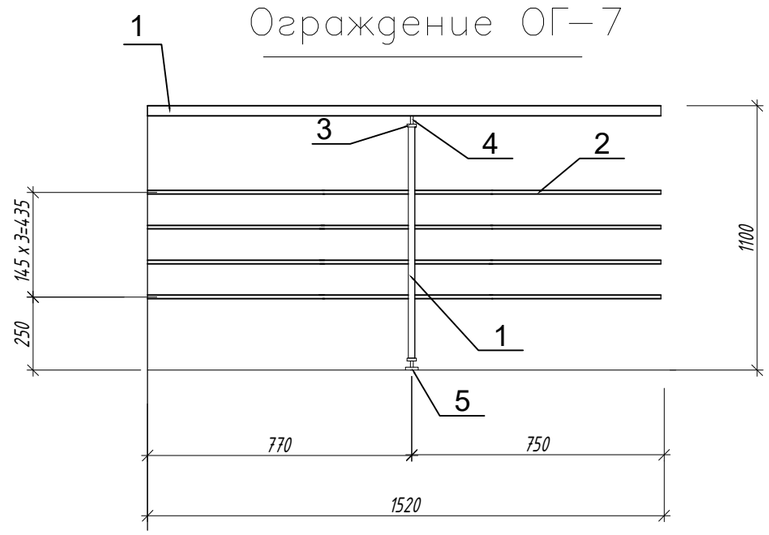

Ограждение ОГ–6

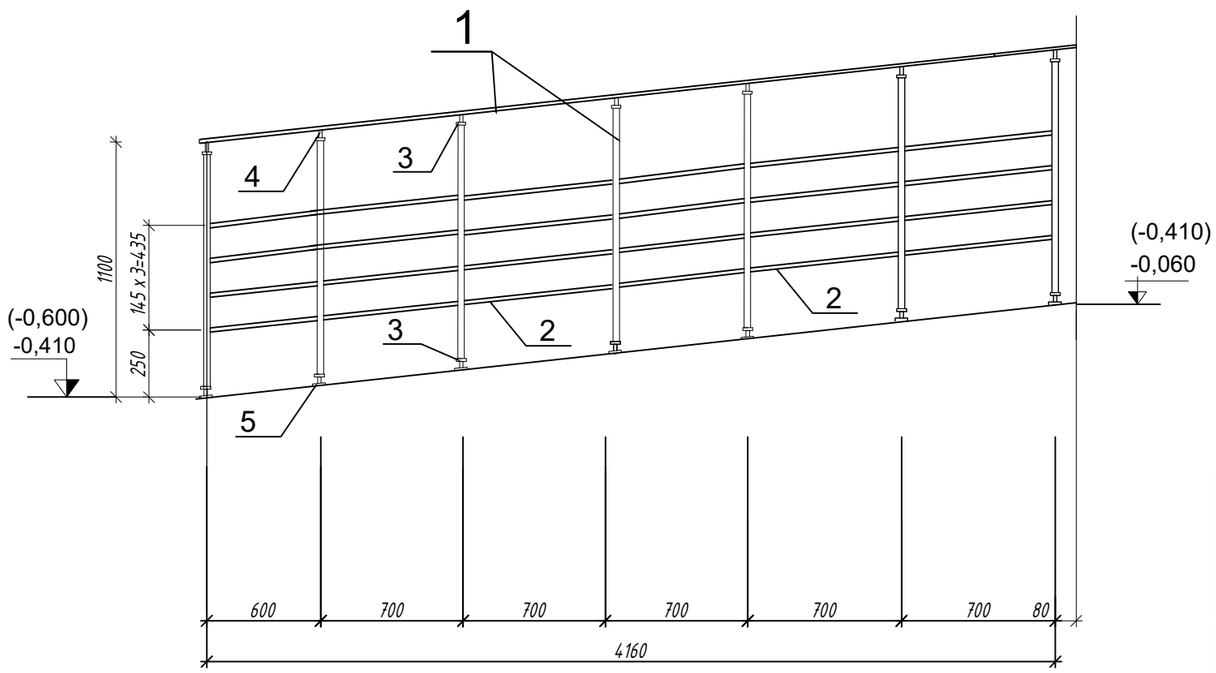

Изм	Кол.уч	Лист	№ док	Подпись	Дата	111-19.03.21-АР		
						Капитальный ремонт врачебной амбулатории с.Орлик, Индерского района, Атырауской области		
						Архитектурные решения	Стадия	Лист	Листов
							РП	26	
ГИП		Жантурсунов				Ограждения ОГ-5...ОГ-7.	ТОО "Инжиниринг Проект 2050"	
Проверил		Абылгазинов						
Разработал		Ратькова						
Н.контр.		Ратькова						

Взам. и дв. №

Подпись и дата

Инв. № подл.

Формат А3

Ограждение ОГ–8

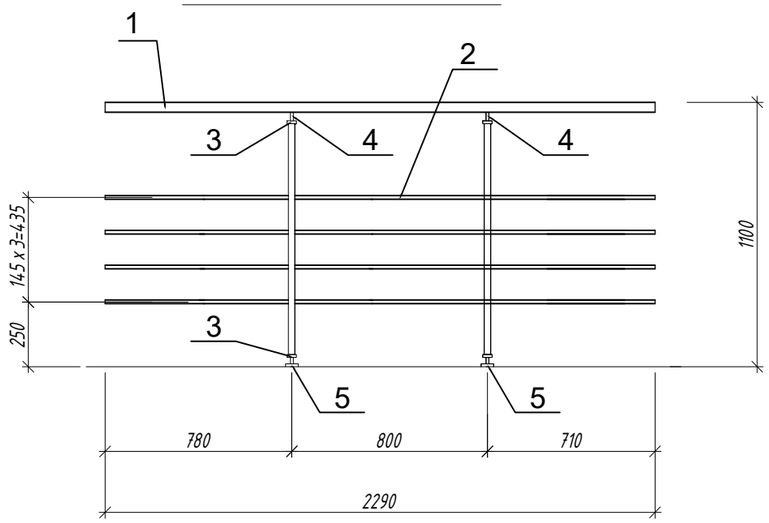

Ограждение ОГ–10

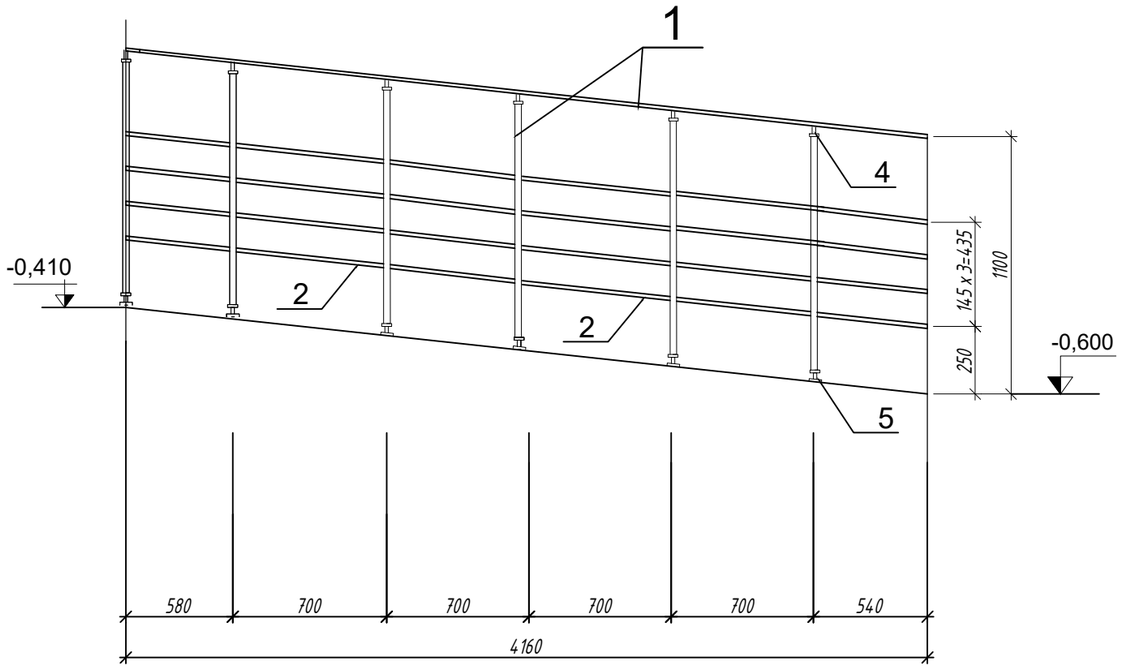

Ограждение ОГ9

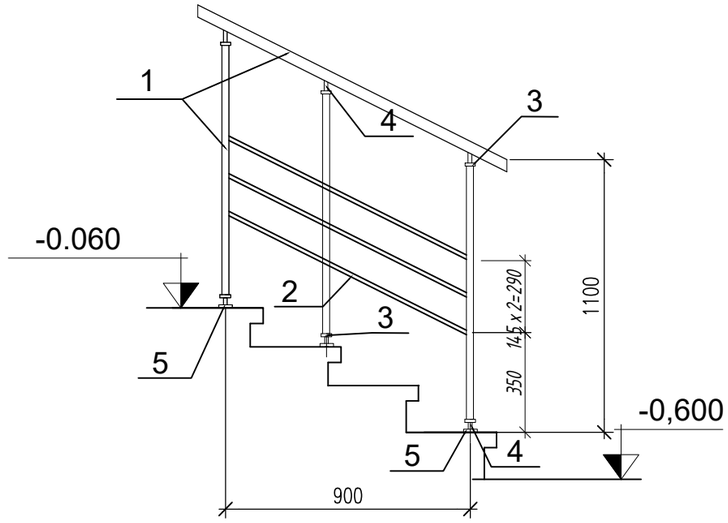

Взам. и дв. №	
Подпись и дата	
Инв. № подл.	

Изм	Кол.уч	Лист	№док	Подпись	Дата	111–19.03.21–АР		
						Капитальный ремонт врачебной амбулатории с.Орлик, Индерского района, Атырауской области		
						Архитектурные решения	Стадия	Лист	Листов
							РП	27	
ГИП		Жантурсунов							
Проверил		Абылгазинов				Ограждения ОГ–8...ОГ–10.	ТОО "Инжиниринг Проект 2050"		
Разработал		Ратькова							
Н.контр.		Ратькова							

Формат А3

Спецификация элементов ограждения

марка поз.	обозначение	наименование	к-во	масса ед. кг.	примечание
		Ограждение ОГ-1		29,90	
1	ГОСТ3262-75	Труба d=32, б=2,8 п.м	7,71	2,73	
2	ГОСТ3262-75	Труба d=6 , б=1,8 п.м	13,24	0,37	
3	ГОСТ3262-75	Труба d=15, б=2,5 п.м	0,8	1,16	
4	ГОСТ19903-2015	Шайба d=50, б=15 шт.	8	0,29	
5	ГОСТ19903-2015	Шайба d=80, б=15 шт.	4	0,75	
		Ограждение ОГ-2		11,90	
1	ГОСТ3262-75	Труба d=32, б=2,8 п.м	3,18	2,73	
2	ГОСТ3262-75	Труба d=6 , б=1,8 п.м	2,8	0,37	
3	ГОСТ3262-75	Труба d=15, б=2,5 п.м	0,4	1,16	
4	ГОСТ19903-2015	Шайба d=50, б=15 шт.	4	0,29	
5	ГОСТ19903-2015	Шайба d=80, б=15 шт.	2	0,75	
		Ограждение ОГ-3		20,21	
1	ГОСТ3262-75	Труба d=32, б=2,8 п.м	5,52	2,73	
2	ГОСТ3262-75	Труба d=6 , б=1,8 п.м	9,12	0,37	
3	ГОСТ3262-75	Труба d=15, б=2,5 п.м	0,6	1,16	
4	ГОСТ19903-2015	Шайба d=50, б=15 шт.	6	0,29	
5	ГОСТ19903-2015	Шайба d=80, б=15 шт.	3	0,75	
		Ограждение ОГ-4		21,62	
1	ГОСТ3262-75	Труба d=32, б=2,8 п.м	5,58	2,73	
2	ГОСТ3262-75	Труба d=6 , б=1,8 п.м	9,12	0,37	
3	ГОСТ3262-75	Труба d=15, б=2,5 п.м	0,6	1,16	
4	ГОСТ19903-2015	Шайба d=50, б=15 шт.	6	0,29	
5	ГОСТ19903-2015	Шайба d=80, б=15 шт.	3	0,75	
		Ограждение ОГ-5		38,25	
1	ГОСТ3262-75	Труба d=32, б=2,8 п.м	9,8	2,73	
2	ГОСТ3262-75	Труба d=6 , б=1,8 п.м	17,2	0,37	
3	ГОСТ3262-75	Труба d=15, б=2,5 п.м	1,0	1,16	
4	ГОСТ19903-2015	Шайба d=50, б=15 шт.	10	0,29	
5	ГОСТ19903-2015	Шайба d=80, б=15 шт.	5	0,75	

Спецификация элементов ограждения

марка поз.	обозначение	наименование	к-во	масса ед. кг.	примечание
		Ограждение ОГ-6		42,49	
1	ГОСТ3262-75	Труба d=32, б=2,8 п.м	10,90	2,73	
2	ГОСТ3262-75	Труба d=6 , б=1,8 п.м	17,2	0,37	
3	ГОСТ3262-75	Труба d=15, б=2,5 п.м	1,2	1,16	
4	ГОСТ19903-2015	Шайба d=50, б=15 шт.	12	0,29	
5	ГОСТ19903-2015	Шайба d=80, б=15 шт.	6	0,75	
		Ограждение ОГ-7		10,48	
1	ГОСТ3262-75	Труба d=32, б=2,8 п.м	2,62	2,73	
2	ГОСТ3262-75	Труба d=6 , б=1,8 п.м	6,08	0,37	
3	ГОСТ3262-75	Труба d=15, б=2,5 п.м	0,2	1,16	
4	ГОСТ19903-2015	Шайба d=50, б=15 шт.	2	0,29	
5	ГОСТ19903-2015	Шайба d=80, б=15 шт.	1	0,75	
		Ограждение ОГ-8		17,42	
1	ГОСТ3262-75	Труба d=32, б=2,8 п.м	4,49	2,73	
2	ГОСТ3262-75	Труба d=6 , б=1,8 п.м	9,16	0,37	
3	ГОСТ3262-75	Труба d=15, б=2,5 п.м	0,4	1,16	
4	ГОСТ19903-2015	Шайба d=50, б=15 шт.	4	0,29	
5	ГОСТ19903-2015	Шайба d=80, б=15 шт.	2	0,75	
		Ограждение ОГ-9		17,33	
1	ГОСТ3262-75	Труба d=32, б=2,8 п.м	4,7	2,73	
2	ГОСТ3262-75	Труба d=6 , б=1,8 п.м	3,3	0,37	
3	ГОСТ3262-75	Труба d=15, б=2,5 п.м	6	1,16	
4	ГОСТ19903-2015	Шайба d=50, б=15 шт.	6	0,29	
5	ГОСТ19903-2015	Шайба d=80, б=15 шт.	3	0,75	
		Ограждение ОГ-10		42,61	
1	ГОСТ3262-75	Труба d=32, б=2,8 п.м	11,0	2,73	
2	ГОСТ3262-75	Труба d=6 , б=1,8 п.м	17,60	0,37	
3	ГОСТ3262-75	Труба d=15, б=2,5 п.м	1,2	1,16	
4	ГОСТ19903-2015	Шайба d=50, б=15 шт.	12	0,29	
5	ГОСТ19903-2015	Шайба d=80, б=15 шт.	66	0,75	

Взам. и дв. №

Подпись и дата

Инв. № подл.

Изм	Кол.уч	Лист	№док	Подпись	Дата
ГИП		Жантурсунов			
Проверил		Абылгазинов			
Разработал		Ратькова			
Н.контр.		Ратькова			

111-19.03.21-АР

Капитальный ремонт врачебной амбулатории с.Орлик, Индерского района, Атырауской области

Архитектурные решения

Стадия	Лист	Листов
РП	28	

Спецификация элементов ограждения.

ТОО "Инжиниринг Проект 2050"

Формат А4х3