Инжиниринг
Проект 2050

«Инжиниринг Проект 2050» ЖШС, БСН 090540010192
140000, ҚР, Павлодар қ, Ломов к-сі, 177/1-114
тел: +7 (778) 780 11 77; e-mail: psd-2009@mail.ru

ТОО «Инжиниринг Проект 2050», БИН 090540010192
140000, РК, г.Павлодар, ул.Ломова, 177/1-114
тел: +7 (778) 780 11 77; e-mail: psd-2009@mail.ru

Заказчик: КГП на ПХВ "Индерская районная больница" Управления здравоохранения Атырауской области"

Рабочий проект

Капитальный ремонт врачебной амбулатории с.Орлик, Индерского района, Атырауской области

Том 2. Альбом 2.3.
Электрооборудование.

Директор
ТОО «Инжиниринг Проект 2050» **Жантурсунов И.Р.**

Главный инженер проекта **Жантурсунов И.Р.**

г. Павлодар, 2021 г.

Ведомость чертежей основного комплекта.

Лист	Наименование	Примечание
1	Общие данные	
2	Общие данные	
3	Общие указания	
4	Однолинейная расчетная схема вводно-распределительного устройства (ВРУ)	
5	План сети электроосвещени 1 этажа М1:100	
6	План сети электроосвещени 2 этажа М1:100	
7	План силовой и питающей сети 1 этажа М1:100	
8	План силовой и питающей сети 2 этажа М1:100	
9	Таблица силовой распределительной сети ШС1 (начало)	
10	Таблица силовой распределительной сети ШС1 (продолжение)	
11	Таблица силовой распределительной сети ШС1 (окончание)	
12	Таблица силовой распределительной сети ШС2 (начало)	
13	Таблица силовой распределительной сети ШС2 (продолжение)	
14	Таблица силовой распределительной сети ШС2 (окончание)	
15	Таблица распределительной сети ЩО1, ЩАО1	
16	Таблица распределительной сети ЩО2	

Ведомость ссылочных и прилагаемых документов

Обозначение	Наименование	Примечание
	Ссылочные документы	
ПУЭ РК 2015	Правила устройства электроустановок	
СН РК 2.04-01-2011	Естественное и искусственное освещение	
СП.РК 4.04-106-2013	Электрооборудование жилых и общественных зданий. Правила проектирования.	
СН.РК 3.02-13-2014	Лечебно-профилактические учреждения	
СП РК 3.02-113-2014	Лечебно-профилактические учреждения	
	"Методические рекомендации по определению расчетных электрических нагрузок учреждений здравоохранения", Москва 1988,г.	
	Прилагаемые документы	
2021-ЭОМ.ОЛ-1	Опросный лист ВРУ	
2021-ЭОМ.ОЛ-2	Герметизация труб при вводе в здание	
2021-ЭОМ.СО на 3 листах	Спецификация оборудования, изделий и материалов	

Согласовано:

АС.	Ратькова	
ТХ.	Гордеева	
ВК.	Киселева	
АР.	Ратькова	
ОВ	Беляев	

Взаим.инв.№

Подп.и дата

Инв.№подл.

Технические решения, принятые в рабочих чертежах, соответствуют требованиям: экологических, санитарных, гигиенических, противопожарных и других норм, действующих на территории Республики Казахстан и обеспечивают безопасную для жизни и здоровья людей эксплуатацию объекта при соблюдении мероприятий, предусмотренных рабочими чертежами.

Главный инженер проекта: Жантурсунов И.Р.

Изм.	Кол.	Лист	№док	Подп.	Дата
ГИП		Жантурсунов			
Разработал		Кинаят			

111-19.03.21-ЭОМ

Капитальный ремонт врачебной амбулатории с.Орлик, Индерского района, Атырауской области

Электрооборудование	Стадия	Лист	Листов
	РП	1	16

Общие данные

ТОО "Инжиниринг Проект 2050"

формат А3

Условные обозначения

- щит силовой распределительный
- групповой щиток рабочего освещения
- групповой щиток аварийного освещения
- светильник рабочего освещения светодиодный
- светильник аварийного освещения светодиодный
- выключатель 1-о полюсн., 2-х полюсн. для скрытой установки
- розетка с заземляющ. контактом скрытой установки

Елк - нормируемая освещённость от общего освещения

П-IIа - класс пожароопасного помещения

- линия сети:

рабочего освещения

аварийного освещения

проводка в трубах

Основные показатели.

	Наименование	Примечание
1	Категория электроснабжения здания II	
2	Напряжение электросети, 380/220В	
3	Расчетная нагрузка,кВт: Рр=54,2 кВт;Ip=90 А	
4	Коэффициент мощности, cosФ 0.92	

Система уравнивания потенциалов в здании.

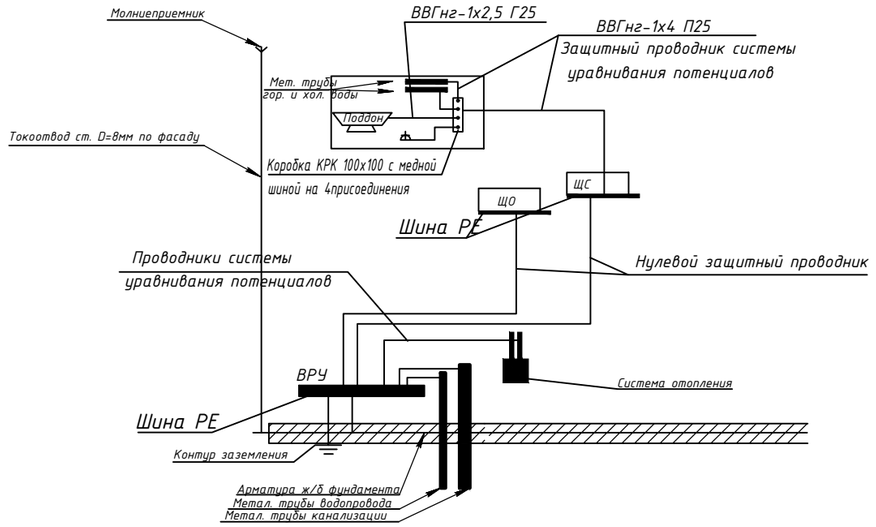

Изм.	Кол.	Лист	№док	Подп.	Дата
ГИП		Жантурсунов			
Разработал		Кинаят			

111-19.03.21-ЭОМ

Капитальный ремонт врачебной амбулатории с.Орлик, Индерского района, Атырауской области

Электрооборудование	Стадия	Лист	Листов
	РП	2	
Общие данные	ТОО "Инжиниринг Проект 2050"		

Взаим.инв.№

Подп.и дата

Инв.№подл.

формат А3

Общие указания

Электроснабжение

Электроснабжение здания разработано на напряжение 380/220В с глухозаземленной нейтралью трансформаторов. Проект электроосвещения и электрооборудования здания выполнен на основании архитектурно-строительной, технологической и сантехнической частей проекта.

Электроснабжение врачебной амбулатории осуществляется по II категории надёжности электронсабжения.

Учёт потребляемой электроэнергии предусматривается счетчиком, установленным на вводе в существующем ВРУ (вводно-распределительное устройство) в существующей электрощитовой. Электросети рассчитаны по расчетному току электросети и проверены по потере напряжения.

Электроосвещение

Проектом предусмотрено рабочее и аварийное освещение, выполненное светодиодными светильниками. Типы светильников выбраны с учётом характеристик помещений и указаны на планах.

Светотехнический расчёт произведён методом коэффициента использования.

Осветительные щитки приняты модульные марки ЩРН, АП50Б-2МТ.

Групповые сети освещения выполнены кабелем марки ВВГнг LS-0,66, прокладываемым скрыто: под слоем штукатурки,за подвесным потолком.

Высота установки в помещениях над полом в метрах: а)выключателей-1,0; б) розеток-0,3.

Силовое электрооборудование

В качестве групповых силового шкафа принят - щиток модульный марки ЩРН. Тип щитка, марка, сечение провода и способ их прокладки указаны в расчетных таблицах силовой распределительной сети.

Сети силового электрооборудования и питающие линии выполнены кабелем марки ВВГнг LS-0,66 в трубах ПВХ.

Силовой шкаф и осветительные щитки установить на высоте 1,5 м.

Все применяемы ПВХ трубы должны иметь сертификат пожарной безопасности в соответствии с НПБ-246-97.

Защитные мероприятия

В стоматологическом кабинете и лаборатории предусмотрено устройство контура защитного заземления,выполненного из стальной полосы 4х25 мм присоединенного к существующему наружному контуру повторного заземления.

Сопротивление заземляющего устройства должно быть не более 4 Ом в любое время года.В случае превышения сопротивления установить дополнительные электроды.

На вводе в здание должна быть выполнена система уравнивания потенциалов путем объединения следующих проводящих частей: основного защитного проводника, основного (магистрального) заземляющего проводника (или зажима), стальных труб коммуникаций здания, металлических частей стальных конструкций. Такие токопроводящие части должны быть соединены между собой при вводе в здание и присоединены к главной заземляющей шине ВРУ.

Привязку выводов к технологическому оборудованию см. технологическую часть проекта. Прокладку труб к сантехническому оборудованию выполнить после его установки.

Охрана труда и техника безопасности

Монтаж и эксплуатацию электрооборудования должен осуществлять квалифицированный персонал. Все работы по монтажу производить в строгом соответствии с требованиями ПУЭ, ПТЭЭП, Снипов действующих на территории РК.

Перечень
видов работ, для которых необходимо составление актов освидетельствования скрытых работ:
1. Прокладка проводов в трубах, каналах, под штукатуркой и т.д.
2. Скрытая прокладка труб в штрабах, под штукатуркой, в бетонной подливке пола.

						111-19.03.21-ЭОМ		
						Капитальный ремонт врачебной амбулатории с.Орлик, Индерского района, Атырауской области		
Изм.	Кол.	Лист	№док	Подп.	Дата			
						Электрооборудование	Стадия	Лист	Листов
							РП	3	
ГИП		Жантурсунов				Общие указания	ТОО "Инжиниринг Проект 2050"		
Разработал		Кинаят							

Взаим.инв.№

Подп.и дата

Инв.№подл.

формат А3

Напряжение сети, В

Аппарат на вводе: Тип; номинальный ток, А; ток расцепителя, А

Сборные шины: Номинальное напряжение, В; номинальный ток, А

Выключатель автоматический или предохранитель: тип; ток расцепителя или плавкой вставки, А

Пускатель магнитный: тип; ток нагревательного элемента, А

Маркировка - расчетная нагрузка, кВт - коэффициент мощности - расчетный ток, А - длина участка, м

Момент нагрузки, кВт·м, - потеря напряжения, %, - сечение проводника - способ прокладки

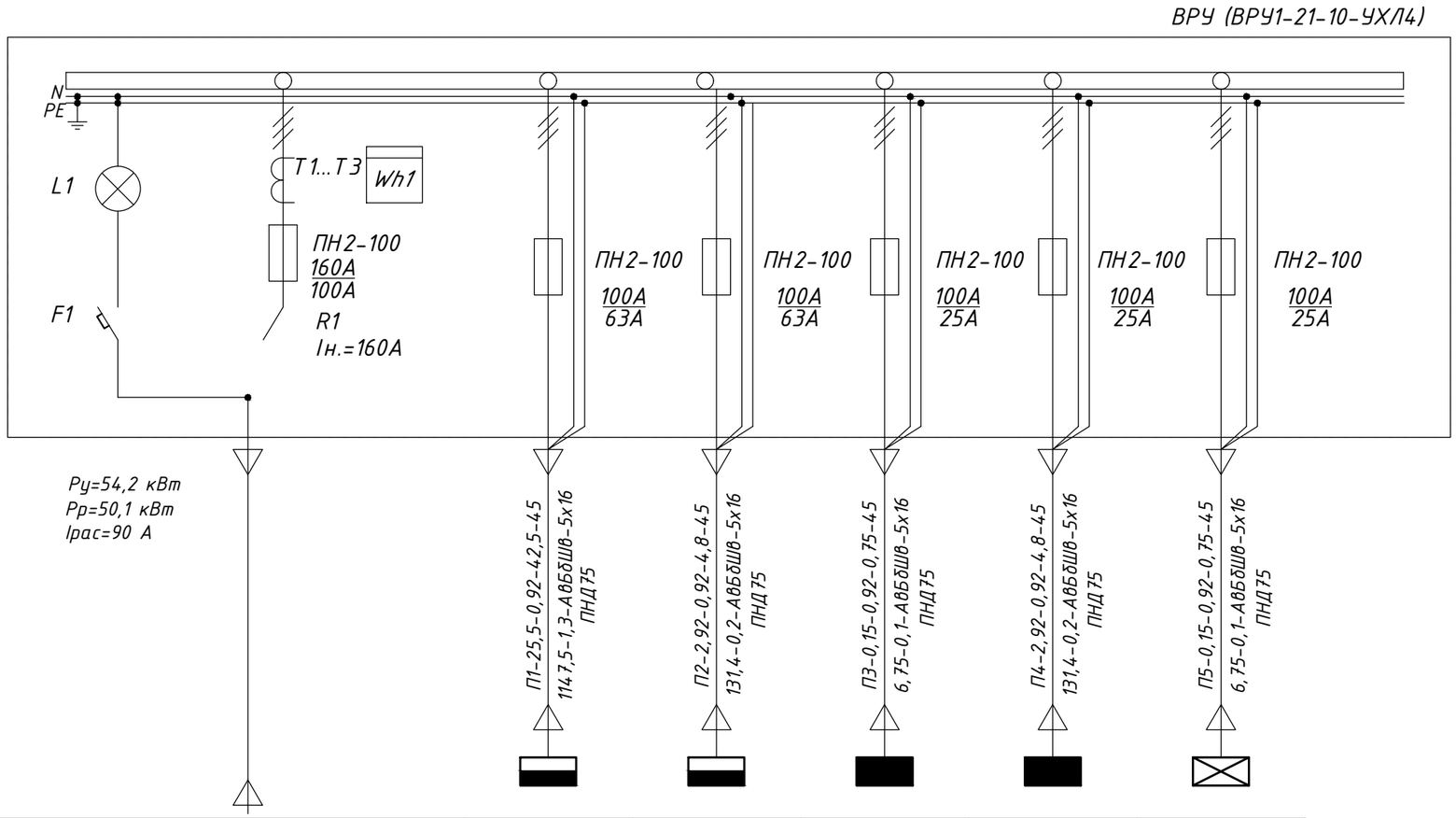

Обозначение по плану	ВРУ	ШС-1	ШС-2	ЩО1	ЩО2	ЩАО1
Установленная/Расчетная мощность, кВт	38,9/37,4	27,6/25,8	22,15/19,85	1,84/1,84	2,4/2,4	0,17
Номинальный ток, А	62,3	42,3	33	3,1	4	0,8
Наименование	Вводно-распределительное устройство ВРУ1-21-10-УХЛ4	Щит силовой	Щит силовой	Щит рабочего освещения	Щит рабочего освещения	Щит аварийного освещения

В стандартное вводно-распределительное устройство ВРУ1-21-10-УХЛ4 (ВРУ) установить многофункциональный счетчик Меркурий 230 ART-02 C(R)N.

Взам.инв. №

Подп. и дата

Инв.№подл.

Изм.	Кол.	Лист	№док	Подп.	Дата
ГИП		Жантурсунов			
Разработал		Кинаят			

111-19.03.21-ЭОМ

Капитальный ремонт врачебной амбулатории с.Орлик, Индерского района, Атырауской области

Электрооборудование	Стадия	Лист	Листов
	РП	4	

Однолинейная расчетная схема вводно-распределительного устройства

ТОО "Инжиниринг Проект 2050"

Формат А3

План 1-го этажа М1:100

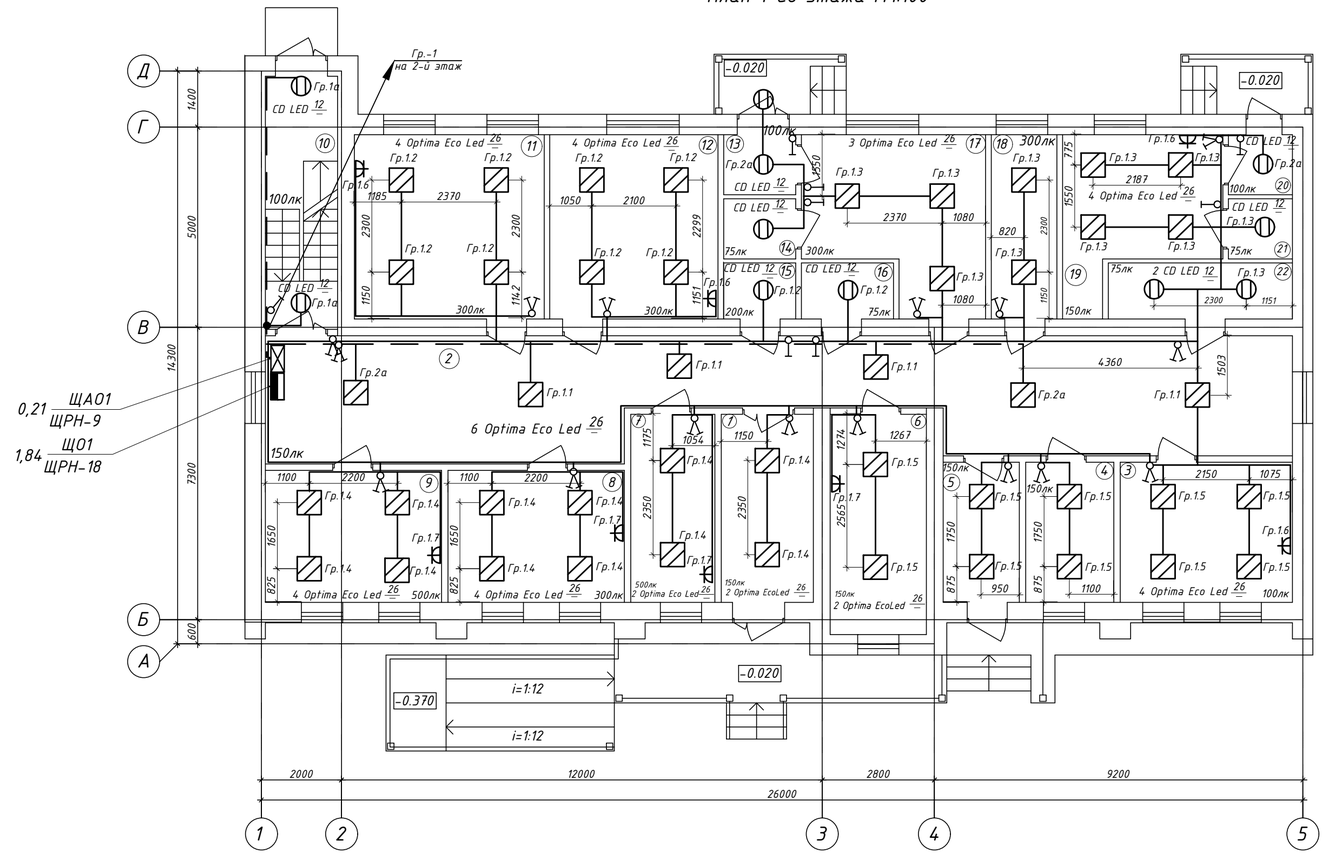

Экспликация помещений

№	Наименование	Площадь м²
1	Коридор	10.8
2	Коридор	66.6
3	Кабинет старшего врача	15.0
4	Стерилизационная	7.7
5	Коридор	6.7
6	Регистратура	13.2
7	Прививочная	9.9
8	Кабинет педиатра	14.5
9	Кабинет стоматолога	14.5
10	Лестничная клетка	11.4
11	Кабинет экстренной помощи	21.8
12	Кабинет здорового ребенка	19.3
13	Тамбур	2.7
14	Сан. узел	2.7
15	Лаборатория	2.5
16	Сан. узел	3.2
17	Лаборатория	17.8
18	Изолятор	7.5
19	Фильтр	14.1
20	Тамбур	2.4
21	Сан. узел	2.4
22	Сан. узел	6.4

Взам. и дв. №

Подпись и дата

Инв. № подл.

Изм	Кол.уч	Лист	№док	Подпись	Дата
ГИП		Жантурсунов			
Разработал		Кинаят			

111-19.03.21-ЭОМ

Капитальный ремонт врачебной амбулатории с.Орлик, Индерского района, Атырауской области

Электрооборудование

Стадия	Лист	Листов
РП	5	

План сети электроосвещения 1 этажа М1:100

ТОО "Инжиниринг Проект 2050"

Формат А4х3

План 2-го этажа М1:100

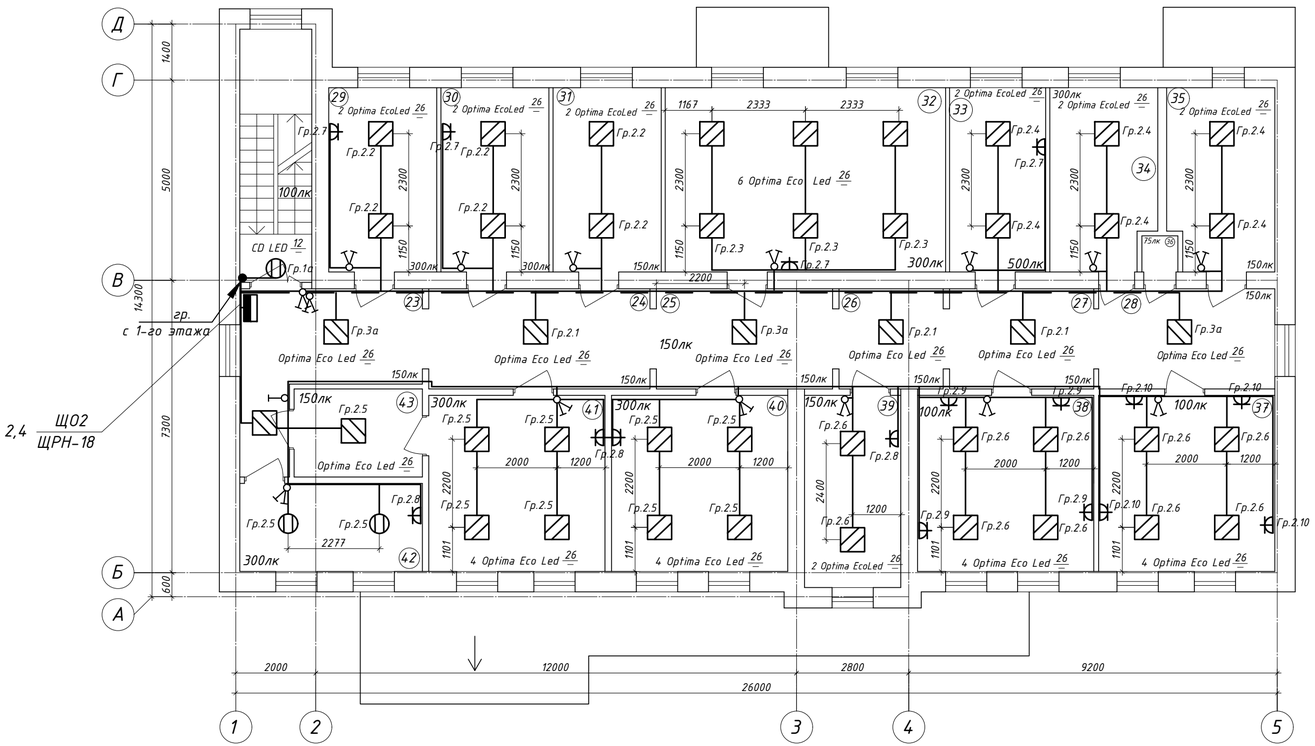

Экспликация помещений

№	Наименование	Площадь м²
23	Коридор	14.7
24	Коридор	13.5
25	Коридор	11.0
26	Коридор	6.5
27	Коридор	9.0
28	Коридор	11.0
29	Кабинет	12.4
30	Кабинет ЛОРа	12.4
31	Склад лекарственных препаратов	12.4
32	Физиокабинет	32.2
33	Процедурная	11.0
34	Прачечная, гладильная	11.6
35	Склад	11.6
36	Сан. узел	1.0
37	Палата №2	19.4
38	Палата №1	19.4
39	Перевязочная	13.2
40	Кабинет акушерки	19.4
41	Кабинет терапевта	19.4
42	Кабинет химизатора	9.7
43	Коридор	7.0
	Итого	550.9

Инв. № подл. | Подпись и дата | Взам. инв. №

Изм	Кол.уч	Лист	№док	Подпись	Дата	111-19.03.21-ЭОМ		
						Капитальный ремонт врачебной амбулатории с.Орлик, Индерского района, Атырауской области		
						Электрооборудование	Стадия: РП	Лист: 6 / Листов:
ГИП		Жантурсунов				План сети электроосвещения 2 этажа М1:100	ТОО "Инжиниринг Проект 2050"	
Разработал		Кинаят						

Формат А4х3

План 1-го этажа М1:100

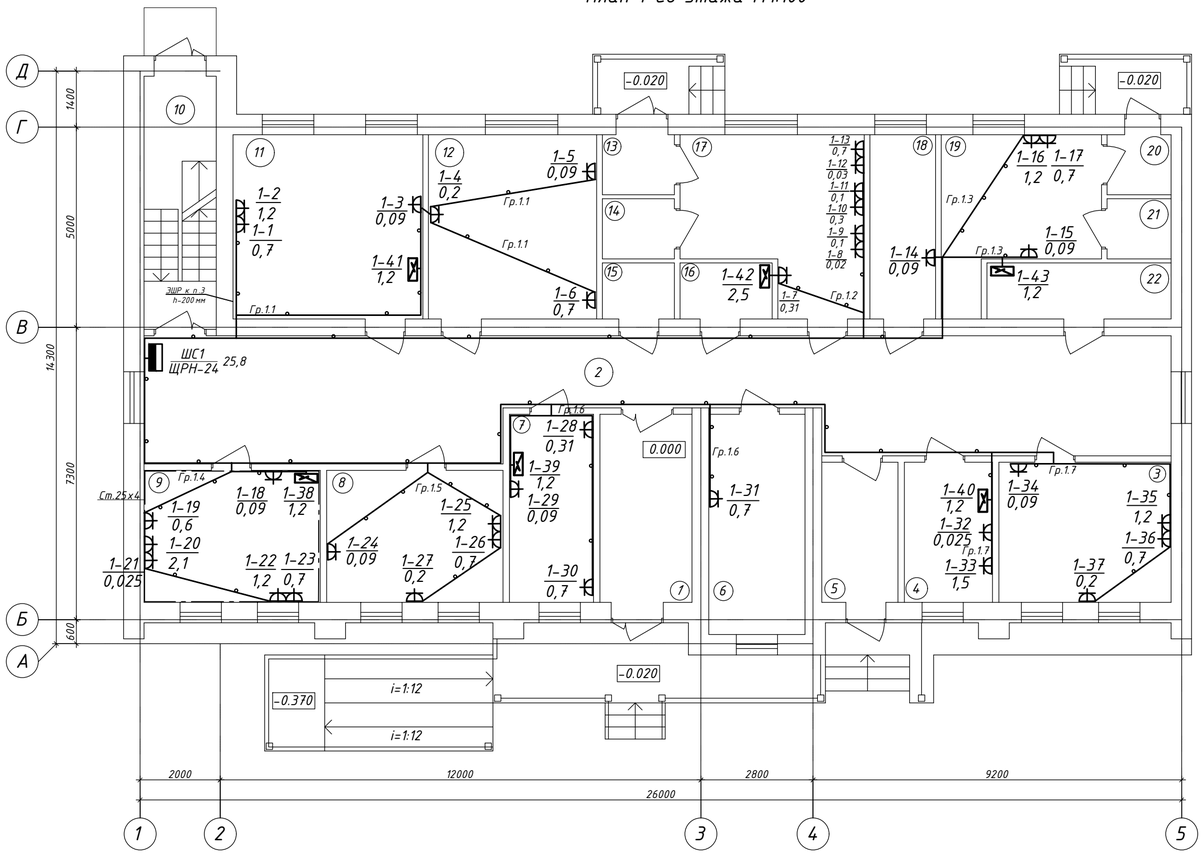

Экспликация помещений

№	Наименование	Площадь м²
1	Коридор	10.8
2	Коридор	66.6
3	Кабинет старшего врача	15.0
4	Стерилизационная	7.7
5	Коридор	6.7
6	Регистратура	13.2
7	Прививочная	9.9
8	Кабинет педиатра	14.5
9	Кабинет стоматолога	14.5
10	Лестничная клетка	11.4
11	Кабинет экстренной помощи	21.8
12	Кабинет здорового ребенка	19.3
13	Тамбур	2.7
14	Сан. узел	2.7
15	Лаборатория	2.5
16	Сан. узел	3.2
17	Лаборатория	17.8
18	Изолятор	7.5
19	Фильтр	14.1
20	Тамбур	2.4
21	Сан. узел	2.4
22	Сан. узел	6.4
	Итого	xx

Изм	Кол.уч	Лист	№док	Подпись	Дата	111-19.03.21-ЭОМ		
						Капитальный ремонт врачебной амбулатории с.Орлик, Индерского района, Атырауской области		
						Электрооборудование	Стадия: РП	Лист: 7 / Листов:
ГИП		Жантурсунов				План силовой и питающей сети 1-го этажа М1:100	ТОО "Инжиниринг Проект 2050"	
Разработал		Кинаят						

Взам. и дв. №

Подпись и дата

Инв. № подл.

Формат А4х3

План 2-го этажа М1:100

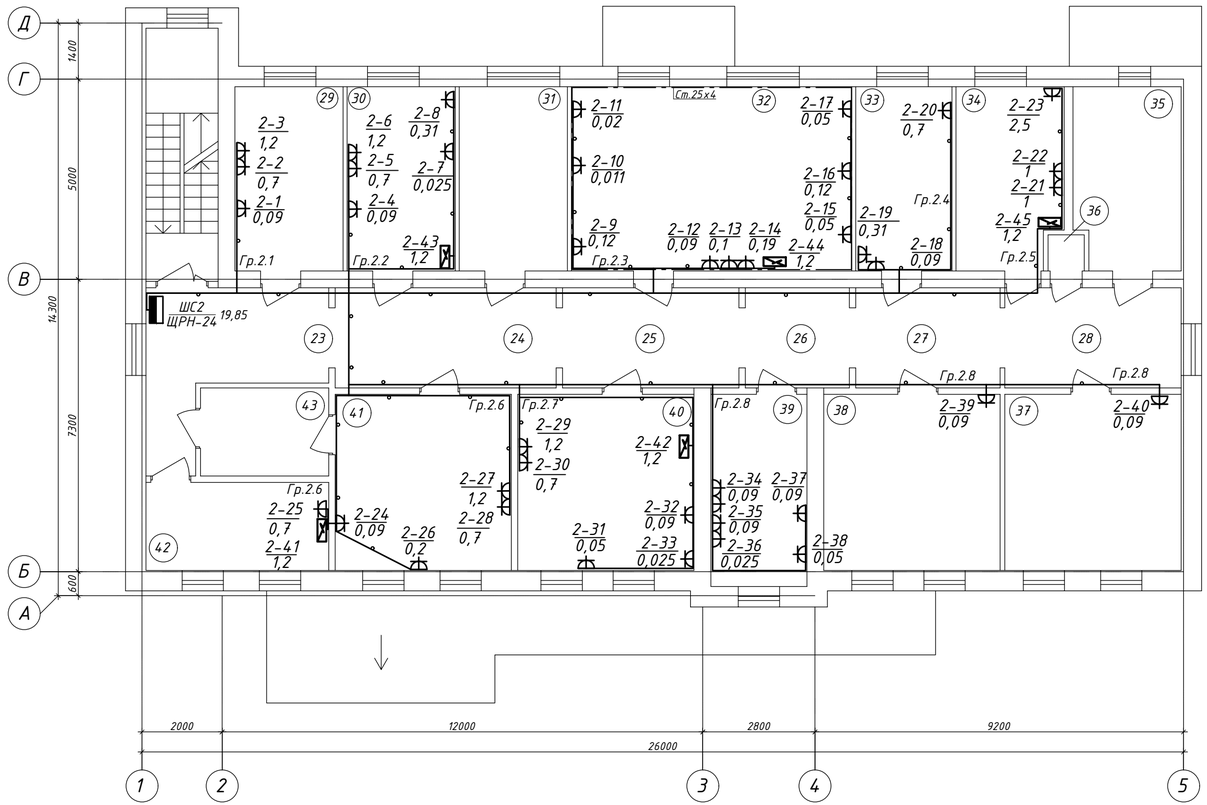

Экспликация помещений

№	Наименование	Площадь м²
23	Коридор	14.7
24	Коридор	13.5
25	Коридор	11.0
26	Коридор	6.5
27	Коридор	9.0
28	Коридор	11.0
29	Кабинет	12.4
30	Кабинет ЛОРа	12.4
31	Склад лекарственных препаратов	12.4
32	Физиокабинет	32.2
33	Процедурная	11.0
34	Прачечная, гладильная	11.6
35	Склад	11.6
36	Сан. узел	1.0
37	Палата №2	19.4
38	Палата №1	19.4
39	Перевязочная	13.2
40	Кабинет акушерки	19.4
41	Кабинет терапевта	19.4
42	Кабинет химизатора	9.7
43	Коридор	7.0
	Итого	550.9

Взам. и дв. №

Подпись и дата

Инв. № подл.

Изм	Кол.уч	Лист	№док	Подпись	Дата
ГИП		Жантурсунов			
Разработал		Кинаят			

111-19.03.21-ЭОМ

Капитальный ремонт врачебной амбулатории с.Орлик, Индерского района, Атырауской области

Электрооборудование

Стадия	Лист	Листов
РП	8	

План силовой и питающей сети 2-го этажа М1:100

ТОО "Инжиниринг Проект 2050"

Формат А4х3

Таблица распределительной сети

Данные распределительного щита	Предохранитель или автоматический выключатель: Тип автоматического выключателя	Предохранитель или автоматический выключатель: Номинальный ток, А	Номер распределительной линии	Распределительная линия до магнитного пускателя: Pр, кВт	Распределительная линия до магнитного пускателя: Iр, А	Распределительная линия до магнитного пускателя: Марка провода	Распределительная линия до магнитного пускателя: Число и сечение провода	Распределительная линия до магнитного пускателя: Способ прокладки провода	Распределительная линия до магнитного пускателя: Длина, м	Пусковой аппарат: Тип	Пусковой аппарат: Iном Iуст	Линия к электроприемнику: Марка провода	Линия к электроприемнику: Число и сечение провода	Линия к электроприемнику: Способ прокладки провода	Линия к электроприемнику: Длина, м	Электроприемник: Номер по плану	Электроприемник: Тип	Электроприемник: Pн, кВт	Электроприемник: Iр, А	Электроприемник: Условное обознач. по плану	Наименование электроприемника
ШС1 / ЩРН-24 Ру.=27,6 кВт Рр.=25,8 кВт Iр.=42,3 А ВА47-29-3С Iн.р.=63А Ввод от ВРУ	АВДТ-32	16	Гр.1.1	2,3	10,4	ВВГнг LS	3х4	П25	6			ВВГнг LS	3х2,5	П25	3	1-1		0,7	3,5		Компьютер
												ВВГнг LS	3х2,5	П25	1	1-2		1,2	6		Многофункц-ое устройство
												ВВГнг LS	3х2,5	П25	7	1-3		0,09			Облучатель бактерицидный
												ВВГнг LS	3х2,5	П25	1	1-4		0,2	1		Весы
												ВВГнг LS	3х2,5	П25	5	1-5	РБ 2Х15	0,09	0,41		Облучатель бактерицидный
												ВВГнг LS	3х2,5	П25	6	1-6		0,7	3,5		Компьютер
	АВДТ-32	16	Гр.1.2	1,6	7,3	ВВГнг LS	3х4	П25	21			ВВГнг LS	3х2,5	П25	3	1-7	ХЛ-340 Pozic	0,31	1,5		Холодильник
												ВВГнг LS	3х2,5	П25	3	1-8		0,02	0,1		Анализатор мочи
												ВВГнг LS	3х2,5	П25	1	1-9		0,1	0,5		Биохимический анализатор
												ВВГнг LS	3х2,5	П25	1	1-10		0,3	1,5		Коагулометр
												ВВГнг LS	3х2,5	П25	1	1-11		0,1	0,5		Анализатор
												ВВГнг LS	3х2,5	П25	2	1-12		0,09	0,41		Облучатель бактерицидный
												ВВГнг LS	3х2,5	П25	1	1-13		0,7	3,2		Гематологический анализатор
	АВДТ-32	16	Гр.1.3	2,1	10,6	ВВГнг LS	3х4	П25	24			ВВГнг LS	3х2,5	П25	1	1-14	РБ 2Х15	0,09	0,41		Облучатель бактерицидный
												ВВГнг LS	3х2,5	П25	3	1-15	РБ 2Х15	0,09	0,41		Облучатель бактерицидный
												ВВГнг LS	3х2,5	П25	4	1-16		0,7	3,2		Компьютер
												ВВГнг LS	3х2,5	П25	1	1-17		1,2	6		Многофункц-ое устройство

см. продолжение л.

(см.продолжение)

Потребность кабеля ,м

Число и сечение жил, напряжение	Марка ВВГнг
3х2,5- 660В	44
3х4- 660В	51

Потребность труб

Обозначение по стандарту	Диаметр по стандарту,мм	Длина, м
П25	Ø25	95

Взаим.инв.№

Подп.и дата

Инв.№подл.

Изм.	Кол.	Лист	№док	Подп.	Дата
ГИП		Жантурсунов			
Разработал		Кинаят			

111-19.03.21-ЭОМ

Капитальный ремонт врачебной амбулатории с.Орлик, Индерского района, Атырауской области

Электрооборудование

Стадия	Лист	Листов
РП	9	

Таблица силовой распределительной сети ШС1 (начало)

ТОО "Инжиниринг Проект 2050"

формат А3

Таблица распределительной сети

Данные распределительного щита	Предохранитель или автоматический выключатель: Тип автоматического выключателя	Предохранитель или автоматический выключатель: Номинальный ток, А	Номер распределительной линии	Распределительная линия до магнитного пускателя: Pр, кВт	Распределительная линия до магнитного пускателя: Iр, А	Распределительная линия до магнитного пускателя: Марка провода	Распределительная линия до магнитного пускателя: Число и сечение провода	Распределительная линия до магнитного пускателя: Способ прокладки провода	Распределительная линия до магнитного пускателя: Длина, м	Пусковой аппарат: Тип	Пусковой аппарат: Iном Iуст	Линия к электроприемнику: Марка провода	Линия к электроприемнику: Число и сечение провода	Линия к электроприемнику: Способ прокладки провода	Линия к электроприемнику: Длина, м	Электроприемник: Номер по плану	Электроприемник: Тип	Электроприемник: Pн, кВт	Электроприемник: Iр, А	Электроприемник: Условное обознач. по плану	Наименование электроприемника
ШС1 / ЩРН-24	АВДТ-32	25	Гр.1.4	4,7	21,4	ВВГнг LS	3х4	П25	7			ВВГнг LS	3х2,5	П25	1	1-18	РБ 2Х15	0,09	0,41		Облучатель бактерицидный
												ВВГнг LS	3х2,5	П25	4	1-19		0,6	3	ШУ	Стамотологическая установка
												ВВГнг LS	3х2,5	П25	5	1-20	ГКа-25П3	2,1	10,5		Стерилизатор
												ВВГнг LS	3х2,5	П25	1	1-21		0,025			Камера для хранен.
												ВВГнг LS	3х2,5	П25	6	1-22		1,2			Многофункц-ое устройство
												ВВГнг LS	3х2,5	П25	1	1-23		0,7			Компьютер
	АВДТ-32	16	Гр.1.5	2,2	10	ВВГнг LS	3х4	П25	13			ВВГнг LS	3х2,5	П25	6	1-24	РБ 2Х15	0,09	0,41		Облучатель бактерицидный
												ВВГнг LS	3х2,5	П25	5	1-25		0,7	3,5		Компьютер
												ВВГнг LS	3х2,5	П25	1	1-26		1,2	6		Многофункц-ое устройство
												ВВГнг LS	3х2,5	П25	6	1-27		0,2	1		Весы
	АВДТ-32	16	Гр.1.6	1,1	5	ВВГнг LS	3х4	П25	19			ВВГнг LS	3х2,5	П25	4	1-28	ХЛ-340 Pozic	0,31	1,5		Холодильник
												ВВГнг LS	3х2,5	П25	5	1-29		0,09	0,41		Облучатель бактерицидный
												ВВГнг LS	3х2,5	П25	8	1-30		0,7	3,5		Компьютер
												ВВГнг LS	3х2,5	П25	10	1-31		0,7	3,5		Компьютер
	АВДТ-32	25	Гр.1.7	3,7	17	ВВГнг LS	3х4	П25	27			ВВГнг LS	3х2,5	П25	4	1-32	УФК-2	0,025	0,125		Камера для хран. стерильню инструм
												ВВГнг LS	3х2,5	П25	5	1-33	ГП-20 СПУ	1,5	6,8		Стерилизатор
												ВВГнг LS	3х2,5	П25	6	1-34		0,09	0,41		Облучатель бактерицидный
												ВВГнг LS	3х2,5	П25	9	1-35		1,2	6		Многофункц-ое устройство
												ВВГнг LS	3х2,5	П25	1	1-36		0,7	3,5		Компьютер
												ВВГнг LS	3х2,5	П25	5	1-37		0,2	1		Весы

Ввод от ВРУ

(см.продолжение)

Потребность кабеля, м

Число и сечение жил, напряжение	Марка ВВГнг
3х2,5- 660В	93
3х4- 660В	66

Потребность труб

Обозначение по стандарту	Диаметр по стандарту,мм	Длина,м
П25	Ø25	159

Взаим.инв.№

Подп.и дата

Инв.№подл.

Изм.	Кол.	Лист	№док	Подп.	Дата
ГИП		Жантурсунов			
Разработал		Кинаят			

111-19.03.21-ЭОМ

Капитальный ремонт врачебной амбулатории с.Орлик, Индерского района, Атырауской области

Электрооборудование

Стадия	Лист	Листов
РП	10	

Таблица силовой распределительной сети ШС1 (продолжение)

ТОО "Инжиниринг Проект 2050"

формат А3

Таблица распределительной сети

Данные распределительного щита	Предохранитель или автоматический выключатель		Номер распределительной линии	Распределительная линия до магнитного пускателя						Пусковой аппарат		Линия к электроприемнику				Электроприемник					Наименование электроприемника
	Тип автоматического выключателя	Номинальный ток, А		Pр, кВт	Iр,А	Марка провода	Число и сечение провода	Способ прокладки провода	Длина, м	Тип	Iном Iуст	Марка провода	Число и сечение провода	Способ прокладки провода	Длина, м	Номер по плану	Тип	Pн, кВт	Iр, А	Условное обознач. по плану	
ШС1 / ЩРН-24	АВДТ32	25	Гр.1.8	3,24	16,2	ВВГнг LS	3х4	П25	7			ВВГнг LS	3х2,5	П25	5	1-38		1,2	5,7	Электроводонагреватель	
												ВВГнг LS	3х2,5	П25	15	1-39		1,2	5,7	Электроводонагреватель	
												ВВГнг LS	3х2,5	П25	17	1-40		1,2	5,7	Электроводонагреватель	
	АВДТ32	32	Гр.1.9	4,9	22,3	ВВГнг LS	3х4	П25	5			ВВГнг LS	3х2,5	П25	8	1-41		1,2	5,7	Электроводонагреватель	
												ВВГнг LS	3х2,5	П25	21	1-42		2,5	11,4	Электроводонагреватель	
												ВВГнг LS	3х2,5	П25	8	1-43		1,2	5,7	Электроводонагреватель	

Ввод от ВРУ

(см.продолжение)

Потребность кабеля, м

Число и сечение жил, напряжение	Марка ВВГнг
3х2,5- 660В	74
3х4- 660В	12

Потребность труб

Обозначение по стандарту	Диаметр по стандарту,мм	Длина,м
П25	Ø25	86

Взаим.инв.№

Подп.и дата

Инв.№подл.

Изм.	Кол.	Лист	№док	Подп.	Дата
ГИП		Жантурсунов			
Разработал		Кинаят			

111-19.03.21-ЭОМ

Капитальный ремонт врачебной амбулатории с.Орлик, Индерского района, Атырауской области

Электрооборудование	Стадия	Лист	Листов
	РП	11	

Таблица силовой распределительной сети ШС1 (окончание)

ТОО "Инжиниринг Проект 2050"

формат А3

Таблица распределительной сети

Данные распределительного щита	Предохранитель или автоматический выключатель: Тип автоматического выключателя	Предохранитель или автоматический выключатель: Номинальный ток, А	Номер распределительной линии	Распределительная линия до магнитного пускателя: Pр, кВт	Распределительная линия до магнитного пускателя: Iр, А	Распределительная линия до магнитного пускателя: Марка провода	Распределительная линия до магнитного пускателя: Число и сечение провода	Распределительная линия до магнитного пускателя: Способ прокладки провода	Распределительная линия до магнитного пускателя: Длина, м	Пусковой аппарат: Тип	Пусковой аппарат: Iном Iуст	Линия к электроприемнику: Марка провода	Линия к электроприемнику: Число и сечение провода	Линия к электроприемнику: Способ прокладки провода	Линия к электроприемнику: Длина, м	Электроприемник: Номер по плану	Электроприемник: Тип	Электроприемник: Pн, кВт	Электроприемник: Iр, А	Электроприемник: Условное обознач. по плану	Наименование электроприемника
ШС2 / ЩРН-24 Ру.=22,15 кВт Рр.=19,85 кВт Ip.=33 А	АВДТ-32	16	Гр.2.1	1,9	9	ВВГнг LS	3х4	П25	5			ВВГнг LS	3х2,5	П25	5	2-1	РБ 2Х15	0,09	0,41		Облучатель бактерицидный
												ВВГнг LS	3х2,5	П25	2	2-2		0,7	3,5		Компьютер
												ВВГнг LS	3х2,5	П25	1	2-3		1,2	6		Многофункц-ое устройство
	АВДТ-32	16	Гр.2.2	2	9,2	ВВГнг LS	3х4	П25	10			ВВГнг LS	3х2,5	П25	5	2-4	РБ 2Х15	0,09	0,41		Облучатель бактерицидный
ВА47-29-3С Iн.р.=40 А												ВВГнг LS	3х2,5	П25	1	2-5		0,7	3,5		Компьютер
												ВВГнг LS	3х2,5	П25	1	2-6		1,2	6		Многофункц-ое устройство
												ВВГнг LS	3х2,5	П25	9	2-7	УФК-2	0,025	0,125		Камера для хран. стерильню инструм
												ВВГнг LS	3х2,5	П25	4	2-8	ХЛ-340 Pozir	0,31	1,5		Холодильник
	АВДТ-32	16	Гр.2.3	0,75	3,4	ВВГнг LS	3х4	П25	18			ВВГнг LS	3х2,5	П25	5	2-9		0,12	0,6		Аппарат для магнитотерапии
												ВВГнг LS	3х2,5	П25	2	2-10		0,011	0,055		Аппарат для гальванизации и электрофореза
												ВВГнг LS	3х2,5	П25	2	2-11		0,02	0,1		Аппарат для лазеротерапии
												ВВГнг LS	3х2,5	П25	4	2-12	РБ 2Х15	0,09	0,41		Облучатель бактерицидный
												ВВГнг LS	3х2,5	П25	1	2-13		0,1	0,5		Лампа Солюкс
												ВВГнг LS	3х2,5	П25	1	2-14		0,192	0,96		Небулайзер
												ВВГнг LS	3х2,5	П25	6	2-15		0,05	0,25		Аппарат для утразвук. терапии
												ВВГнг LS	3х2,5	П25	2	2-16		0,12	0,6		Аппарат для УВЧ терапии
												ВВГнг LS	3х2,5	П25	2	2-17		0,05	0,25		Аппарат для мест. дарсонвализации

Ввод от ВРУ

(см.продолжение)

см. продолжение л.

Потребность кабеля ,м

Число и сечение жил, напряжение	Марка ВВГнг
3х2,5- 660В	53
3х4- 660В	33

Потребность труб

Обозначение по стандарту	Диаметр по стандарту,мм	Длина, м
П25	Ø25	86

Взаим.инв.№

Подп.и дата

Инв.№подл.

Изм.	Кол.	Лист	№док	Подп.	Дата
ГИП		Жантурсунов			
Разработал		Кинаят			

111-19.03.21-ЭОМ

Капитальный ремонт врачебной амбулатории с.Орлик, Индерского района, Атырауской области

Электрооборудование	Стадия	Лист	Листов
	РП	12	

Таблица силовой распределительной сети ШС1 (начало)

ТОО "Инжиниринг Проект 2050"

формат А3

Таблица распределительной сети

Данные распределительного щита	Предохранитель или автоматический выключатель: Тип автоматического выключателя	Предохранитель или автоматический выключатель: Номинальный ток, А	Номер распределительной линии	Распределительная линия до магнитного пускателя: Pр, кВт	Распределительная линия до магнитного пускателя: Iр, А	Распределительная линия до магнитного пускателя: Марка провода	Распределительная линия до магнитного пускателя: Число и сечение провода	Распределительная линия до магнитного пускателя: Способ прокладки провода	Распределительная линия до магнитного пускателя: Длина, м	Пусковой аппарат: Тип	Пусковой аппарат: Iном Iуст	Линия к электроприемнику: Марка провода	Линия к электроприемнику: Число и сечение провода	Линия к электроприемнику: Способ прокладки провода	Линия к электроприемнику: Длина, м	Электроприемник: Номер по плану	Электроприемник: Тип	Электроприемник: Pн, кВт	Электроприемник: Iр, А	Электроприемник: Условное обознач. по плану	Наименование электроприемника
ШС2 / ЩРН-24	АВДТ-32	16	Гр.2.4	1,1	5	ВВГнг LS	3х4	П25	24			ВВГнг LS	3х2,5	П25	3	2-18	РБ 2Х15	0,09	0,41		Облучатель бактерицидный
												ВВГнг LS	3х2,5	П25	3	2-19	ХЛ-340 Pozis	0,31	1,5		Холодильник
												ВВГнг LS	3х2,5	П25	8	2-20		0,7	3,5		Компьютер
	АВДТ-32	25	Гр.2.5	3,9	18	ВВГнг LS	3х4	П25	29			ВВГнг LS	3х2,5	П25	3	2-21		1	4,5		Стиральная машина
												ВВГнг LS	3х2,5	П25	1	2-22		1	4,5		Стиральная машина
												ВВГнг LS	3х2,5	П25	5	2-23		2,5	11,4		Утюг
	АВДТ-32	16	Гр.2.6	2,2	10	ВВГнг LS	3х4	П25	9			ВВГнг LS	3х2,5	П25	8	2-24	РБ 2Х15	0,09	0,41		Облучатель бактерицидный
												ВВГнг LS	3х2,5	П25	1	2-25		0,7	3,5		Компьютер
												ВВГнг LS	3х2,5	П25	3	2-26		0,2	1		Весы
												ВВГнг LS	3х2,5	П25	8	2-27		1,2	6		Многофункц-ое устройство
												ВВГнг LS	3х2,5	П25	1	2-28		0,7	3,5		Компьютер
	АВДТ-32	16	Гр.2.7	2,1	9,4	ВВГнг LS	3х4	П25	12			ВВГнг LS	3х2,5	П25	5	2-29		1,2	6		Многофункц-ое устройство
												ВВГнг LS	3х2,5	П25	1	2-30		0,7	3,5		Компьютер
												ВВГнг LS	3х2,5	П25	3	2-31	СМН-1	0,05	0,25		Светильник передвижной
												ВВГнг LS	3х2,5	П25	3	2-32	РБ 2Х15	0,09	0,41		Облучатель бактерицидный
												ВВГнг LS	3х2,5	П25	2	2-33	УФК-2	0,025	0,125		Камера для хран. стерильню инструм

Ввод от ВРУ

(см.продолжение)

Потребность кабеля, м

Число и сечение жил, напряжение	Марка ВВГнг
3х2,5- 660В	58
3х4- 660В	74

Потребность труб

Обозначение по стандарту	Диаметр по стандарту,мм	Длина, м
П25	Ø25	132

Взаим.инв.№

Подп.и дата

Инв.№подл.

Изм.	Кол.	Лист	№док	Подп.	Дата
ГИП		Жантурсунов			
Разработал		Кинаят			

111-19.03.21-ЭОМ

Капитальный ремонт врачебной амбулатории с.Орлик, Индерского района, Атырауской области

Электрооборудование

Стадия	Лист	Листов
РП	13	

Таблица силовой распределительной сети ШС1 (продолжение)

ТОО "Инжиниринг Проект 2050"

формат А3

Таблица распределительной сети

Данные распределительного щита	Предохранитель или автоматический выключатель: Тип автоматического выключателя	Предохранитель или автоматический выключатель: Номинальный ток, А	Номер распределительной линии	Распределительная линия до магнитного пускателя: Pр, кВт	Распределительная линия до магнитного пускателя: Iр, А	Распределительная линия до магнитного пускателя: Марка провода	Распределительная линия до магнитного пускателя: Число и сечение провода	Распределительная линия до магнитного пускателя: Способ прокладки провода	Распределительная линия до магнитного пускателя: Длина, м	Пусковой аппарат: Тип	Пусковой аппарат: Iном Iуст	Линия к электроприемнику: Марка провода	Линия к электроприемнику: Число и сечение провода	Линия к электроприемнику: Способ прокладки провода	Линия к электроприемнику: Длина, м	Электроприемник: Номер по плану	Электроприемник: Тип	Электроприемник: Pн, кВт	Электроприемник: Iр, А	Электроприемник: Условное обознач. по плану	Наименование электроприемника
ШС2 / ЩРН-24	АВДТ-32	16	Гр.2.8	0,4	1,8	ВВГнг LS	3х4	П25	17			ВВГнг LS	3х2,5	П25	6	2-34		0,09	0,41		Электрокоагулятор
												ВВГнг LS	3х2,5	П25	1	2-35		0,09	0,41		Отсасыватель хирур.
												ВВГнг LS	3х2,5	П25	1	2-36	УФК-2	0,025	0,125		Камера для хран. стерильню инструм
												ВВГнг LS	3х2,5	П25	1	2-37	РБ 2Х15	0,09	0,41		Облучатель бактерицидный
												ВВГнг LS	3х2,5	П25	7	2-38	СМН-1	0,05	0,25		Светильник передвижной
												ВВГнг LS	3х2,5	П25	10	2-39	РБ 2Х15	0,09	0,41		Облучатель бактерицидный
												ВВГнг LS	3х2,5	П25	5	2-40	РБ 2Х15	0,09	0,41		Облучатель бактерицидный
	АВДТ32	16	Гр.2.9	2,4	10,9	ВВГнг LS	3х2,5	П25	10			ВВГнг LS	3х2,5	П25	7	2-41		1,2	5,7		Электроводонагреватель
												ВВГнг LS	3х2,5	П25	12	2-42		1,2	5,7		Электроводонагреатель
	АВДТ32	25	Гр.2.10	3,1	14	ВВГнг LS	3х4	П25	7			ВВГнг LS	3х2,5	П25	12	2-43		1,2	5,7		Электроводонагреватель
												ВВГнг LS	3х2,5	П25	13	2-44		1,2	5,7		Электроводонагреватель
												ВВГнг LS	3х2,5	П25	15	2-45		1,2	5,7		Электроводонагреватель

Ввод от ВРУ

(см.продолжение)

Потребность кабеля, м

Число и сечение жил, напряжение	Марка ВВГнг
3х2,5- 660В	100
3х4- 660В	24

Потребность труб

Обозначение по стандарту	Диаметр по стандарту,мм	Длина, м
П25	Ø25	124

Взаим.инв.№

Подп.и дата

Инв.№подл.

Изм.	Кол.	Лист	№док	Подп.	Дата
ГИП		Жантурсунов			
Разработал		Кинаят			

111-19.03.21-ЭОМ

Капитальный ремонт врачебной амбулатории с.Орлик, Индерского района, Атырауской области

Электрооборудование	Стадия	Лист	Листов
	РП	14	

Таблица силовой распределительной сети ШС1 (окончание)

ТОО "Инжиниринг Проект 2050"

формат А3

Таблица распределительной сети

Данные распределительного щита	Предохранитель или автоматический выключатель		Номер распределительной линии	Распределительная линия до магнитного пускателя						Пусковой аппарат		Линия к электроприемнику				Электроприемник					Наименование электроприемника
	Тип автоматического выключателя	Номинальный ток, А		Pр, кВт	Iр, А	Марка провода	Число и сечение провода	Способ прокладки провода	Длина, м	Тип	Iном Iуст	Марка провода	Число и сечение провода	Способ прокладки провода	Длина, м	Номер по плану	Тип	Pн, кВт	Iр, А	Условное обознач. по плану	
ЩО1 / ЩРН-18 Ру.=1,84 кВт Рр.=1,84 кВт Ір.=3,1 А	ВА47-29-1С	16	Гр.1.1									ВВГнг LS	3х2,5	скр.	30			0,1	0,5		Рабочее освещение Помещения №2
	ВА47-29-1С	16	Гр.1.2									ВВГнг LS	3х2,5	скр.	45			0,23	1,05		Рабочее освещение Помещения №11,12,15,16
	ВА47-29-1С	16	Гр.1.3									ВВГнг LS	3х2,5	скр.	50			0,32	1,4		Рабочее освещение Помещения №13,14,17-22
	ВА47-29-1С	16	Гр.1.4									ВВГнг LS	3х2,5	скр.	40			0,31	1,4		Рабочее освещение Помещения №9,8,7,1
ВА47-29-3С Iн.р.=25 А	ВА47-29-1С	16	Гр.1.5									ВВГнг LS	3х2,5	скр.	54			0,26	1,2		Рабочее освещение Помещения №6,5,4,3
	АВДТ-32	16	Гр.1.6									ВВГнг LS	3х2,5	скр.	57			0,32	1,4		Розеточная сеть Помещения №11,12,19,3
	АВДТ-32	16	Гр.1.7									ВВГнг LS	3х2,5	скр.	42			0,32	1,4		Розеточная сеть Помещения №6-9
	ВА47-29-1С	16	Гр.1.8																		Резерв
Ввод от ВРУ																					
ЩАО1 / ЩРН-9	ВА47-29-1С	16	Гр.1а									ВВГнг LS	3х2,5	скр.	22			0,04	0,18		Аварийное освещение лестницы 1 и 2 эт.
ВА47-29-3С Iн.р.=25 А	ВА47-29-1С	16	Гр.2а									ВВГнг LS	3х2,5	скр.	23			0,05	0,24		Аварийное освещение помещений №2
Ру.=0,17 кВт Рр.=017 кВт Ір.=0,8 А	ВА47-29-1С	16	Гр.3а									ВВГнг LS	3х2,5	скр.	30			0,08	0,4		Аварийное освещение помещений №23,25,28

Потребность кабеля, м

Число и сечение жил, напряжение	Марка ВВГнг
3х2,5- 660В	393

Взаим.инв.№

Подп.и дата

Инв.№подл.

Изм.	Кол.уч.	Лист	Док.	Подп.	Дата
ГИП		Жантурсунов			
Разработал		Кинаят			

111-19.03.21-ЭОМ

Капитальный ремонт врачебной амбулатории с.Орлик, Индерского района, Атырауской области

Электрооборудование

Стадия	Лист	Листов
РП	15	

Таблица распределительной сети освещения ЩО1, ЩАО1

ТОО "Инжиниринг Проект 2050"

формат А3

Таблица распределительной сети

Данные распределительного щита	Предохранитель или автоматический выключатель		Номер распределительной линии	Распределительная линия до магнитного пускателя						Пусковой аппарат		Линия к электроприемнику				Электроприемник					Наименование электроприемника
	Тип автоматического выключателя	Номинальный ток, А		Pр, кВт	Iр, А	Марка провода	Число и сечение провода	Способ прокладки провода	Длина, м	Тип	Iном Iуст	Марка провода	Число и сечение провода	Способ прокладки провода	Длина, м	Номер по плану	Тип	Pн, кВт	Iр, А	Условное обознач. по плану	
ЩО2 / ЩРН-18 Ру.=2,4 кВт Рр.=2,4 кВт Iр.=4 А	ВА47-29-1С	16	Гр.2.1									ВВГнг LS	3х2,5	скр.	22			0,1	0,5		Рабочее освещение Помещения №23-27
	ВА47-29-1С	16	Гр.2.2									ВВГнг LS	3х2,5	скр.	27			0,16	0,73		Рабочее освещение Помещения №29-31
	ВА47-29-1С	16	Гр.2.3									ВВГнг LS	3х2,5	скр.	25			0,16	0,73		Рабочее освещение Помещения №32
	ВА47-29-1С	16	Гр.2.4									ВВГнг LS	3х2,5	скр.	42			0,16	0,73		Рабочее освещение Помещения №33-35
ВА47-29-3С Iн.р.=25 А	ВА47-29-1С	16	Гр.2.5									ВВГнг LS	3х2,5	скр.	45			0,26	1,2		Рабочее освещение Помещения №40-43
	ВА47-29-1С	16	Гр.2.6									ВВГнг LS	3х2,5	скр.	50			0,26	1,2		Рабочее освещение Помещения №37-39
	АВДТ-32	16	Гр.2.7									ВВГнг LS	3х2,5	скр.	38			0,32	1,4		Розеточная сеть Помещения 29,30,32,33
	АВДТ-32	16	Гр.2.8									ВВГнг LS	3х2,5	скр.	34			0,32	1,4		Розеточная сеть Помещения №39-42
Ввод от ВРУ	АВДТ-32	16	Гр.2.9									ВВГнг LS	3х2,5	скр.	30			0,32	1,4		Розеточная сеть Помещение №38
	АВДТ-32	16	Гр.2.10									ВВГнг LS	3х2,5	скр.	35			0,32	1,4		Розеточная сеть Помещение №37
	ВА47-29-1С	16	Гр.2.11																		Резерв

Потребность кабеля, м

Число и сечение жил, напряжение	Марка ВВГнг
3х2,5- 660В	348

Изм.	Кол.уч.	Лист	Док.	Подп.	Дата
ГИП		Жантурсунов			
Разработал		Кинаят			

111-19.03.21-ЭОМ

Капитальный ремонт врачебной амбулатории с.Орлик, Индерского района, Атырауской области

Электрооборудование

Стадия	Лист	Листов
РП	16	

Таблица распределительной сети освещения ЩО2

ТОО "Инжиниринг Проект 2050"

Взаим.инв.№ | Подп.и дата | Инв.№подл.

формат А3

ОПРОСНЫЙ ЛИСТ НА ВРУ

СХЕМА МЕЖПАНЕЛЬНЫХ СОЕДИНЕНИЙ							
СХЕМА ВРУ	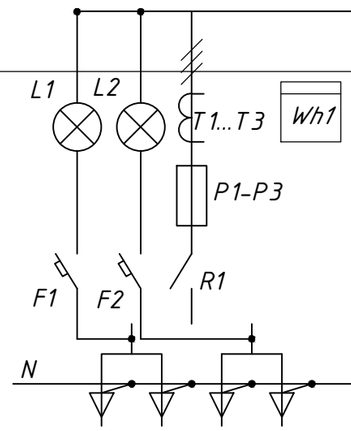	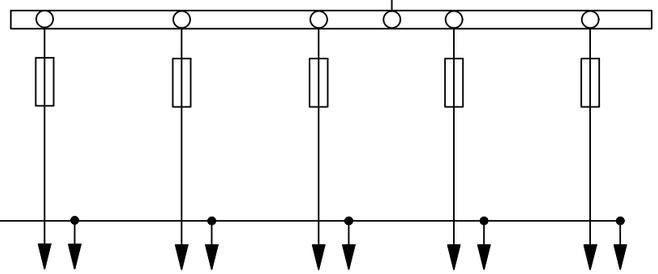					
Тип панели		ВРУ1-21-10-УХЛ4					
Тип рубильника	ВР 32-35В 160А	-					
Тип предохранителя	ПН2-160	ПН2-100	ПН2-100	ПН2-100	ПН2-100	ПН2-100	
Ток плавкой вставки, А	160	63	63	25	25	25	
Номер отходящих линий	-	П1	П2	П3	П4	П5	
Тип и технические данные трансформатора тока	Т-0,66 150/5	-					
Тип и технические данные счетчика	Меркурий 230 ART-02 C(R)N 380/220В; 5А	-					

Взам.инв. №

Подп. и дата

Инв.№подл.

Изм.	Кол.	Лист	№док	Подп.	Дата
ГИП		Жантурсунов			
Разработал		Кинаят			

111-19.03.21-ЭОМ.ОЛ-1

Капитальный ремонт врачебной амбулатории с.Орлик, Индерского района, Атырауской области

Электрооборудование	Стадия	Лист	Листов
	РП	1	1
Опросный лист вводно-распределительного устройства	ТОО "Инжиниринг Проект 2050"		

Формат А3

А-А

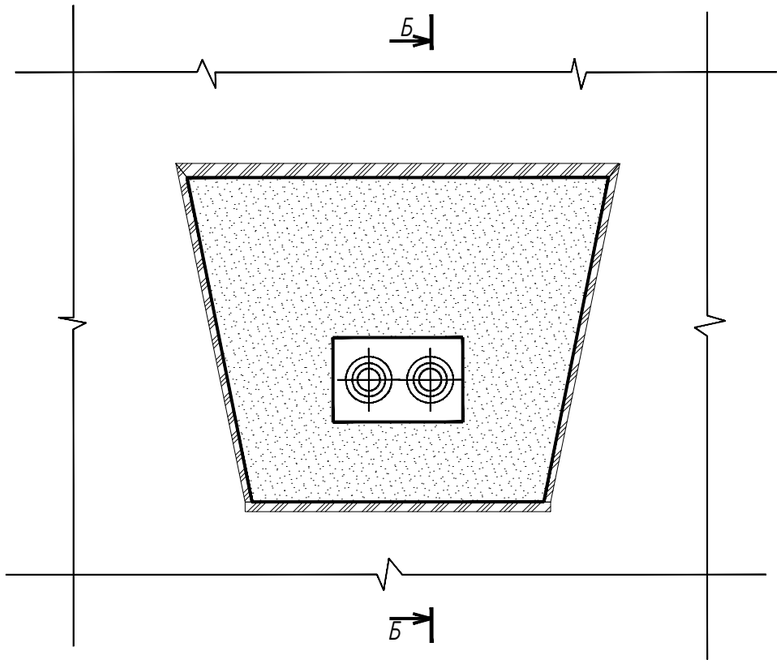

А-А

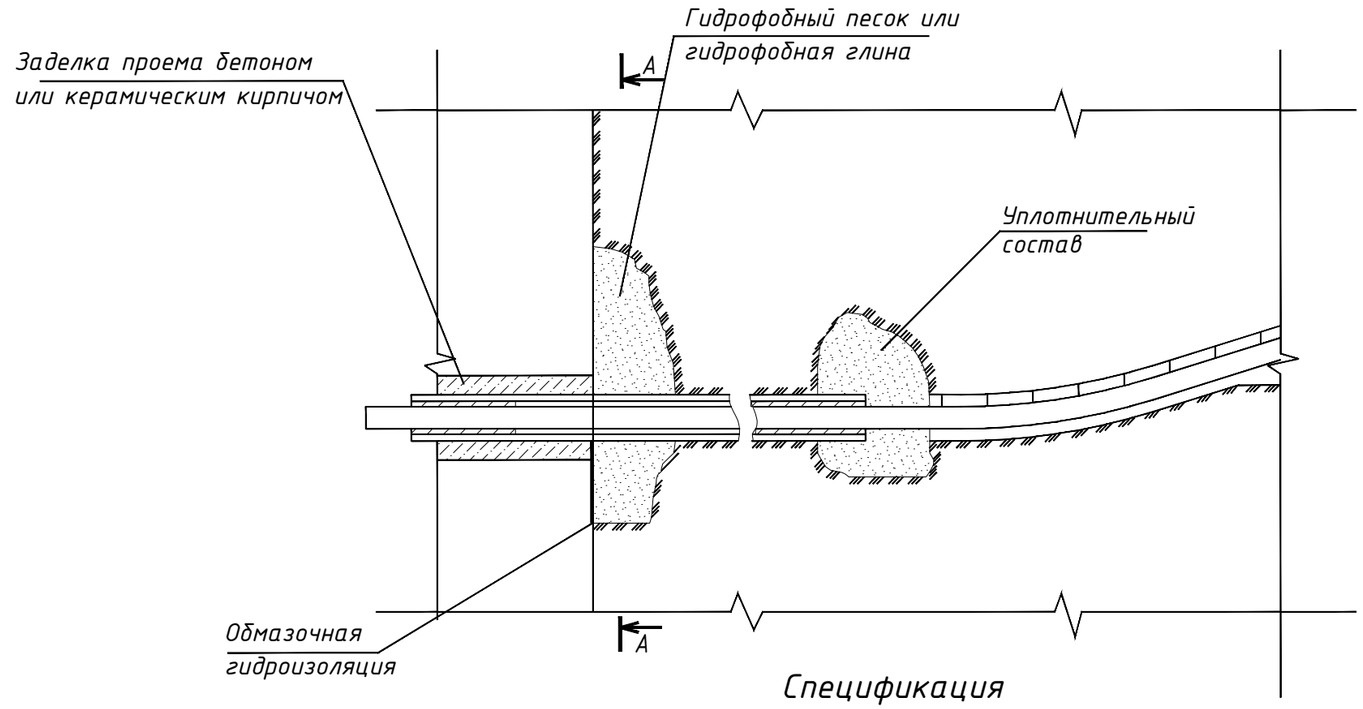

Спецификация

№-п/п	Обозначение	Наименование	Ед. изм.	Кол	Примечание
1	ГОСТ 6617-76*	Битум нефтяной строительный марки IV для 1 $м^3$			
		песка	кг	6,3	
		глины	кг	13	
2	ГОСТ 6617-76*	Масло зеленое для 1 $м^3$			
		песка	кг	10	
		глины	кг	22	

Примечание

1. При применении гидрофобной защиты обмазочная гидроизоляция не требуется.
2. Уплотнительный состав: а) со стороны помещения - сырая резина или полихлорвиниловая лента; б) со стороны улицы - кабельная пряжа, смоченная нефтью или отработанным минеральным маслом.
3. Кабельная пряжа может быть заменена слабоскрученной пеньковой пряжей, допускается смачивание пряжи (кабельной или пеньковой) водой с глиной.
4. Прокладку кабелей и уплотнение труб выполняют монтажники электрики. Остальные работы выполняют строители.
5. Расход материалов для гидрофобного (водоотталкивающего) грунта приведен в спецификации.

Взаим.инв.№

Подп.и дата

Инв.№подл.

Изм.	Кол.	Лист	№док	Подп.	Дата
ГИП		Жантурсунов			
Разработал		Кинаят			

111-19.03.21-ЭОМ.ОЛ-2

Капитальный ремонт врачебной амбулатории с.Орлик, Индерского района, Атырауской области

Электрооборудование

Стадия	Лист	Листов
РП	1	1

Герметизация труб при вводе в здание

ТОО "Инжиниринг Проект 2050"

формат А3

Поз.	Наименование и техническая характеристика	Тип, марка, обозначение документа, опросного листа	Код продукции	Поставщик	Ед. измерения	Кол.	Масса единицы, кг	Примечание
1	2	3	4	5	6	7	8	9
	Низковольтное оборудование							
ВРУ	Вводно-распределительное устройство, состоящее из вводной	ВРУ1-21-10УХЛ4		"ДиН ВА", г.Астана	комп.	1		
	и распределительной панелей (согласно опросного листа ЭОМ.0Л-1л.)							
ШС1	Щит силовой распределительный на 24 модуля	ЩРН-24-1-УХЛ3-IP31		ТОО «Электрокомплект-1» г.Астана	комп.	1		
	-на вводе: ВА 47-29-3С Iн=63А-1 шт;	(395х310х120)		"IEK"				
	-на группах: АВДТ32-С16(УЗО)30мА-5 шт., АВДТ32-С25 (УЗО)30мА-3 шт.,							
	АВДТ32-С32(УЗО)30мА-1 шт.							
ШС2	Щит силовой распределительный на 24 модуля	ЩРН-24-1-УХЛ3-IP31		ТОО «Электрокомплект-1» г.Астана	комп.	1		
	-на вводе: ВА 47-29-3С Iн=40А-1 шт;	(395х310х120)		"IEK"				
	-на группах: АВДТ32-С16(УЗО)30мА-8 шт., АВДТ32-С25 (УЗО)30мА-2 шт.,							
ЩО1	Щит групповой осветительный модульный,навесной на 18 модулей:	ЩРН-18-IP21-УХЛ3		ТОО «Электрокомплект-1» г.Астана	комп.	1		
	-на вводе: ВА 47-29-3С Iн=25А-1 шт;	(265х440х120)						
	-на группах: ВА47-29-1С Iн=16А-6шт., АВДТ32-С16(УЗО)30мА-2шт.							
ЩО2	Щит групповой осветительный модульный,навесной на 18 модулей:	ЩРН-18-IP21-УХЛ3		ТОО «Электрокомплект-1» г.Астана	комп.	1		
	-на вводе: ВА 47-29-3С Iн=25А-1 шт;	(265х440х120)						
	-на группах: ВА47-29-1С Iн=16А-7шт., АВДТ32-С16(УЗО)30мА-4шт.							

Взам. инв. | Подп. и дата | Инв. подл.

Изм.	Кол.уч.	Лист	Док.	Подп.	Дата
ГИП		Жантурсунов			
Разработал		Кинаят			

111-19.03.21-ЭОМ.СО

Капитальный ремонт врачебной амбулатории с.Орлик, Индерского района, Атырауской области

Электрооборудование

Стадия	Лист	Листов
РП	1	3

Спецификация оборудования, изделий и материалов.

ТОО "Инжиниринг Проект 2050"

формат А3

Поз.	Наименование и техническая характеристика	Тип, марка, обозначение документа, опросного листа	Код продукции	Поставщик	Ед. измерения	Кол.	Масса единицы, кг	Примечание
1	2	3	4	5	6	7	8	9
ЩАО	Щит групповой осветительный модульный,навесной на 9 модулей:	ЩРН-9-IP21-УХЛ3		ТОО «Электрокомплект-1» г.Астана	комп.	1		
	- на вводе: ВА47-29-3С Iн=25А-1 шт;	(265х310х120)						
	- на группах: ВА47-29-1С Iн=16А-3шт.							
	Светотехническое оборудование							
	Светодиодный светильник, 26 Вт, IP 20, УХЛ1	OPTIMA.OPL ECO LED 595 4000K		ООО"Световые технологии"	шт.	89		
	Светодиодный светильник, 12 Вт, IP 65, УХЛ1	CD LED 13 4000K		ООО"Световые технологии"	шт.	14		
	Электроустановочные изделия							
	Выключатель однополюсный скрытой установки 6А, 250В IP20	С110-860		Bylectrica	шт.	9		
	Выключатель однополюсный скрытой установки сдвоенный 6А, 250В	С510-861		Bylectrica	шт.	30		
	Розетка штепсельная скрытой установки с заземляющим	РС 16-256з		Bylectrica	шт.	102		
	контактом 16А, 250В							
	Провода и кабели							
	Кабель сеч. 1 х 2,5 мм^2 ГОСТ 16442-80	ВВГнг LS-0,66			км	0,02		
	Кабель сеч. 2 х 2,5 мм^2 ГОСТ 16442-80	ВВГнг LS-0,66			км	0,08		
	Кабель сеч. 3 х 2,5 мм^2 ГОСТ 16442-80	ВВГнг LS-0,66			км	1,2		
	Кабель сеч. 3 х 4 мм^2 ГОСТ 16442-80	ВВГнг LS-0,66			км	0,27		
	Кабель сеч. 5 х 16 мм^2	АВБбШв-0,66			км	0,225		
	Изделия ГЭМ							
	Коробка распаячная	КМ41007		"IEK"	шт.	110		

Взаим.инв.№

Подп.и дата

Инв.№подл.

Поз.	Наименование и техническая характеристика	Тип, марка, обозначение документа, опросного листа	Код продукции	Поставщик	Ед. измерения	Кол.	Масса единицы, кг	Примечание
1	2	3	4	5	6	7	8	9
	Трубы							
	Труба из непластифицированного ПВХ Дн=25 мм	ПВХ-р-ЭП-25У			м	682		
	Труба ПНД, Дн=75 мм	ПНД			м	225		
	Заземление							
	Сталь полосовая 25х4 мм				м	40		

Взаим.инв.№

Подп.и дата

Инв.№подл.

Изм.	К. уч	Лист	N док	Подпись	Дата

111-19.03.21-ЭОМ.СО

Лист 3