Инжиниринг
Проект 2050

«Инжиниринг Проект 2050» ЖШС, БСН 090540010192
140000, ҚР, Павлодар қ, Ломов к-сі, 177/1-114
тел: +7 (778) 780 11 77; e-mail: psd-2009@mail.ru

ТОО «Инжиниринг Проект 2050», БИН 090540010192
140000, РК, г.Павлодар, ул.Ломова, 177/1-114
тел: +7 (778) 780 11 77; e-mail: psd-2009@mail.ru

Рабочий проект

" Реконструкция моста по ул. Барак батыра города Аягоз ВКО"

Автомобильная дорога
Альбом чертежей

55-11.08.21 - АД

Том 3. Альбом 1

Директор
ТОО «Инжиниринг Проект 2050» **Жантурсунов И.Р.**

Главный инженер проекта **Жантурсунов И.Р.**

г. Павлодар, 2022 г.

ВЕДОМОСТЬ РАБОЧИХ ЧЕРТЕЖЕЙ ОСНОВНОГО КОМПЛЕКТА

Лист	Наименование	Примечание
1	Общие данные	
2	План дороги М 1:500	
3.1-3.2	Разбивочный план	
4	План вертикальной планировки	
5	Конструкция дорожной одежды	
6	Продольный профиль	
7.1-7.2	Типовые поперечные профили	
8.1-8.9	Поперечные профили	
9.1-9.2	Устройство водосбросов с проезжей части	
10. 1-10.3	Организация дорожного движения	

ВЕДОМОСТЬ ОСНОВНЫХ КОМПЛЕКТОВ РАБОЧИХ ЧЕРТЕЖЕЙ

Обозначение	Наименование	Примечание
55-11.08.21 - ПП	Паспорт проекта	Том 1
55-11.08.21 - ПЗ	Общая пояснительная записка	Том 2
55-11.08.21 - АД (ВОР)	Автомобильная дорога. Ведомости объемов работ	Том 3 Книга 1
55-11.08.21 - АД	Автомобильная дорога. Альбом чертежей.	Том 3 Альбом 1
55-11.08.21 - ИС (ВОР)	Искусственные сооружения. Ведомости объемов работ	Том 4 Книга 1
55-11.08.21 - ИС	Искусственные сооружения. Альбом чертежей.	Том 4 Альбом 1
55-11.08.21 - ПОС	Проект организации строительства	Том 5
55-11.08.21 - ООС	Оценка воздействия на окружающую среду	Том 6
55-11.08.21 - СМ	Сметная документация	Том 7

ВЕДОМОСТЬ ССЫЛОЧНЫХ И ПРИЛАГАЕМЫХ ДОКУМЕНТОВ

Обозначение	Наименование	Примечание
	Ссылочные документы:	
СН РК 3.03-01-2013	Автомобильные дороги	
СП РК 3.03-101-2013	Автомобильные дороги	
СН РК 3.01-01-2013	Градостроительство.Планировка и застройка городских и сельских населенных пунктов	
СП РК 3.01-101-2013	Градостроительство.Планировка и застройка городских и сельских населенных пунктов	
СП РК 3.03-112-2013	Мосты и трубы	
	Прилагаемые документы:	
55-11.08.21 - ПП	Паспорт проекта	Том 1
55-11.08.21 - ПЗ	Общая пояснительная записка	Том 2
55-11.08.21 - ВОР	Ведомости объемов работ	Том 3. Книга 1
55-11.08.21 - СМ	Сметная документация	Том 7

Проект разработан в соответствии с деиствующими нормами, правилами и стандартами

Главный инженер проекта Жантурсунов

Примечание:
1. Проектная документация разработана по материалам изысканий выполненных в октябре 2021г.
2. Система высот Балтийская.
3. Система координат-местная.За исходные точки съемочного обоснования приняты пункты триангуляции государственной геодезической сети.

Согласовано

Взам. инв. №

Подпись и дата

Инв. № подл.

Изм.	Кол.уч.	Лист	№док.	Подп.	Дата	55-11.08.21 - АД		
						РП " Реконструкция моста по ул. Барак батыра города Аягоз ВКО"		
ГИП		Жантурсунов			2021	Чертежи. Автомобильная дорога.	Стадия	Лист	Листов
Разработал		Суворов Д.Ю.			2021		РП	1	10
Проверил		Горр К.В.			2021				
						Общие данные	ТОО "Инжиниринг Проект 2050"		

Примечание:
1.Проектная документация разработана по материалам изыскания выполненных в октябре 2021г.
2.Система высот Балтийская.
3.Система координат-местная.За исходные точки съемочного обоснования приняты пункты триангуляции государственной геодезической сети.

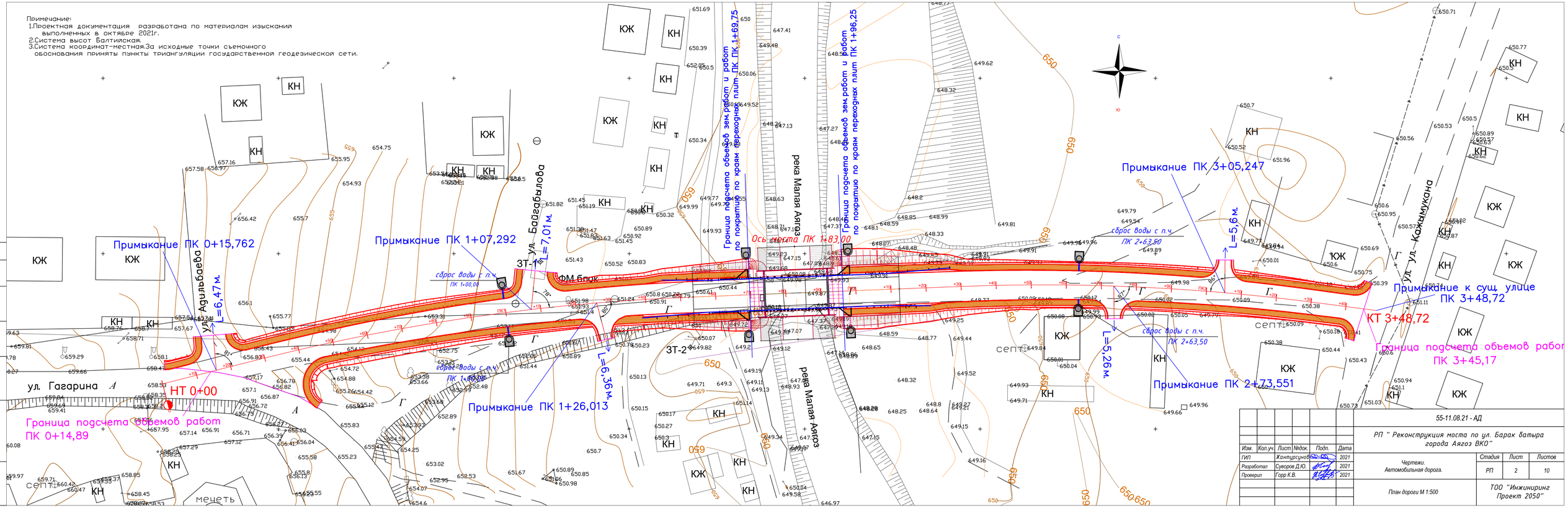

Изм.	Кол.уч.	Лист	Nдок.	Подп.	Дата	55-11.08.21 - АД		
						РП " Реконструкция моста по ул. Барак батыра города Аягоз ВКО"		
ГИП		Жантурсунов			2021	Чертежи. Автомобильная дорога.	Стадия	Лист	Листов
Разработал		Суворов Д.Ю.			2021		РП	2	10
Проверил		Горр К.В.			2021				
						План дороги М 1:500	ТОО "Инжиниринг Проект 2050"		

Согласовано

Взам. инв. №

Подпись и дата

Инв. № подл.

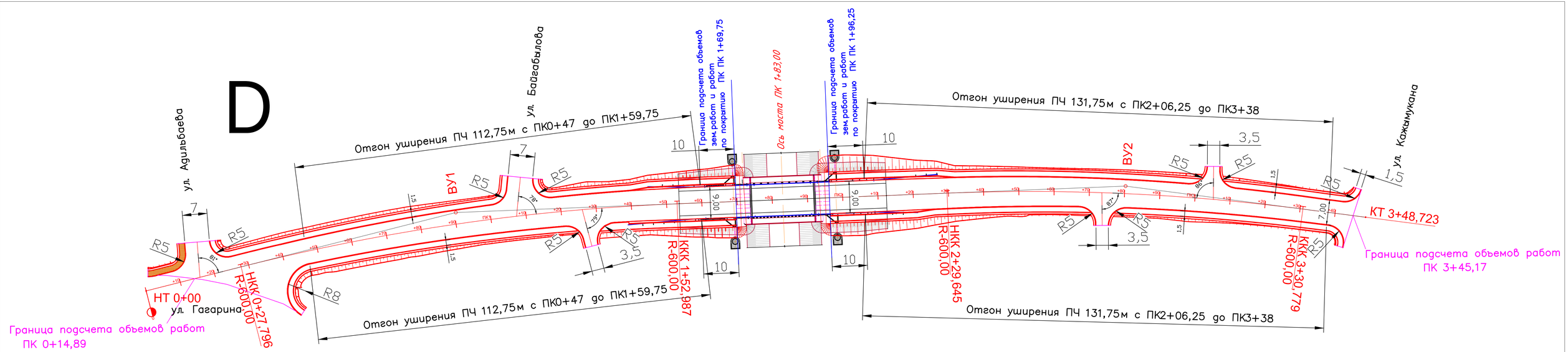

Ведомость углов поворота, прямых и кривых плана трассы

Точка	Положение вершины угла			Величина угла поворота		Радиус, м	Элементы кривой, м				Положение кривых								Расстояние между вершинами, м	Длина прямой, м
											начало		конец		начало		конец			
	км	пк	+	влево	вправо		тангенс	круговая кривая	биссектриса	домер	пк	+	пк	+	пк	+	пк	+		
НТ	0	0	0,000																	
																			90,62	27,80
ВУ1	0	0	90,620		11°57'17"	600,00	62,82	125,19	3,28	0,46	0	27,796	0	27,796	1	52,987	1	52,987		
																			190,17	76,66
ВУ2	0	2	80,332		9°39'27"	600,00	50,69	101,13	2,14	0,24	2	29,645	2	29,645	3	30,779	3	30,779		
																			68,63	17,94
КТ	0	3	48,723																	

						55-11.08.21 - АД			
						РП " Реконструкция моста по ул. Барак батыра города Аягоз ВКО"			
Изм.	Кол.уч.	Лист	Nдок.	Подп.	Дата				
ГИП		Жантурсунов			2021	Чертежи. Автомобильная дорога.	Стадия	Лист	Листов
Разработал		Суворов Д.Ю.			2021		РП	3.1	10
Проверил		Горр К.В.			2021				
						Разбивочный план М 1:500	ТОО "Инжиниринг Проект 2050"		

Согласовано

Взам. инв. №

Подпись и дата

Инв. № подл.

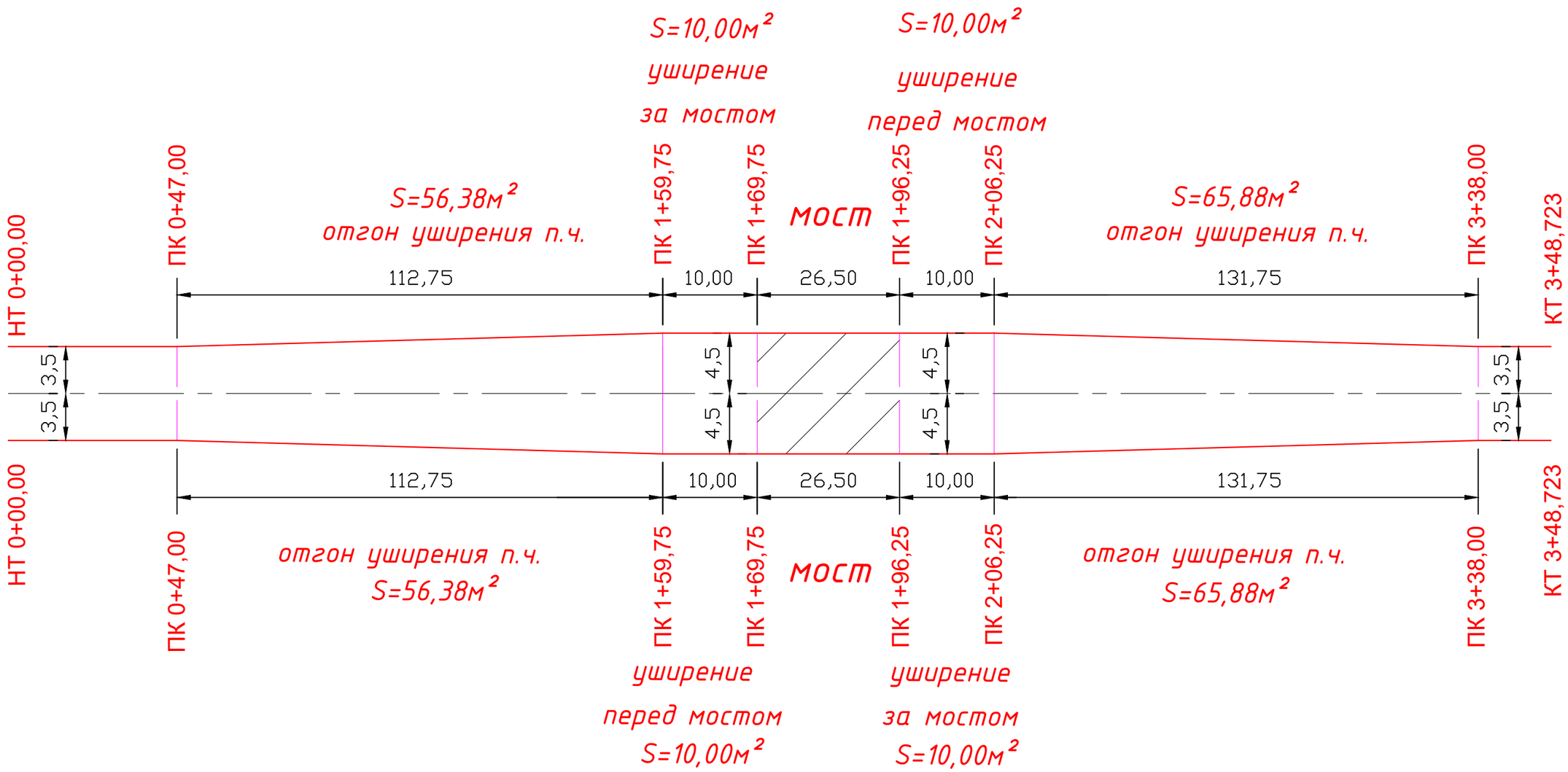

Площадь уширений: перед мостом S=132,76м²
за мостом S=151,76м²

Согласовано

Взам. инв. №

Подпись и дата

Инв. № подл.

						55-11.08.21 - АД
						РП " Реконструкция моста по ул. Барак батыра города Аягоз ВКО"
Изм.	Кол.уч.	Лист	№док.	Подп.	Дата	
ГИП		Жантурсунов			2021	Чертежи. Автомобильная дорога. — Стадия: РП; Лист: 3.2; Листов: 10
Разработал		Суворов Д.Ю.			2021	
Проверил		Горр К.В.			2021	
						Схема отгона уширения п.ч. — ТОО "Инжиниринг Проект 2050"

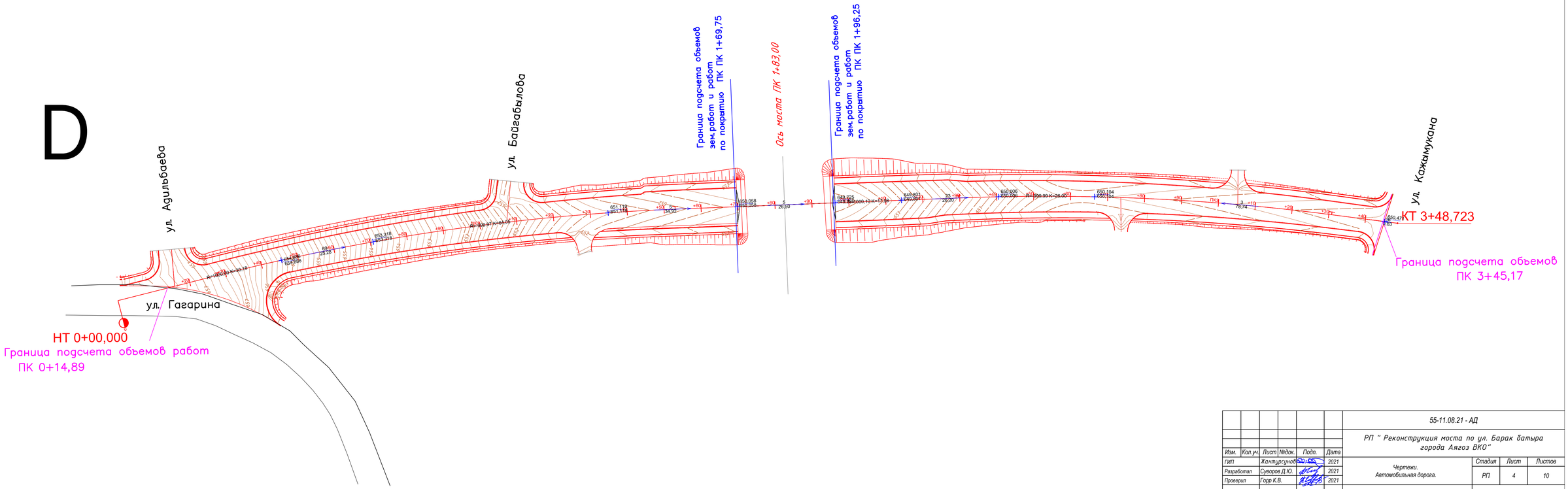

						55-11.08.21 - АД		
						РП " Реконструкция моста по ул. Барак батыра города Аягоз ВКО"		
Изм.	Кол.уч.	Лист	Nдок.	Подп.	Дата			
ГИП		Жантурсунов			2021	Чертежи. Автомобильная дорога.	Стадия	Лист	Листов
Разработал		Суворов Д.Ю.			2021		РП	4	10
Проверил		Горр К.В.			2021				
						План вертикальной планировки М 1:500	ТОО "Инжиниринг Проект 2050"		

Согласовано

Взам. инв. №

Подпись и дата

Инв. № подл.

Конструкция дорожной одежды

Сопряжение с тротуаром

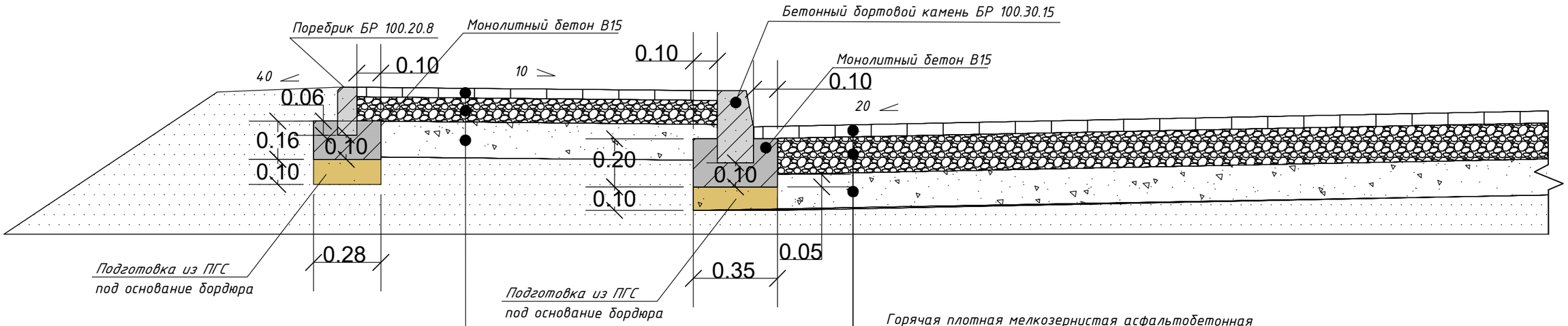

Горячая мелкозернистая
а/б смесь, тип В, марки III
h = 0.04м по СТ РК 1225-2019

Подгрунтовка основания
битум, марки МГ 70/130 (0.7 л/м2)

Основание из щебня фракций 20-40,
h=0.10м по СТ РК 1284-2004

Основание из природной
песчано-гравийной смеси h=0.15м
по ГОСТ 23735-2014

Горячая плотная мелкозернистая асфальтобетонная
смесь типа Б марки 2 на битуме БНД 70/100 Н=0.05м по СТ РК 1225-2019

Подгрунтовка по верхнему слою основания
битум, марки МГ 70/130 (0.7 л/м2)

Щебеночно-песчаная смесь фр. 0-80 мм С4
h=0.15 м по СТ РК 1549-2006

Подстилающий слой из природной песчано-гравийной смеси
h=0.15 м по ГОСТ 23735-2014

Согласовано

Взам. инв. №

Подпись и дата

Инв. № подл.

						55-11.08.21 - АД
						РП " Реконструкция моста по ул. Барак батыра города Аягоз ВКО"
Изм.	Кол.уч.	Лист	№док.	Подп.	Дата	
ГИП		Жантурсунов			2021	Автомобильная дорога — Стадия: РП; Лист: 5; Листов: 10
Разработал		Суворов Д.Ю.			2021	
Проверил		Горр К.В.			2021	
						Конструкция дорожной одежды — ТОО "Инжиниринг Проект 2050"

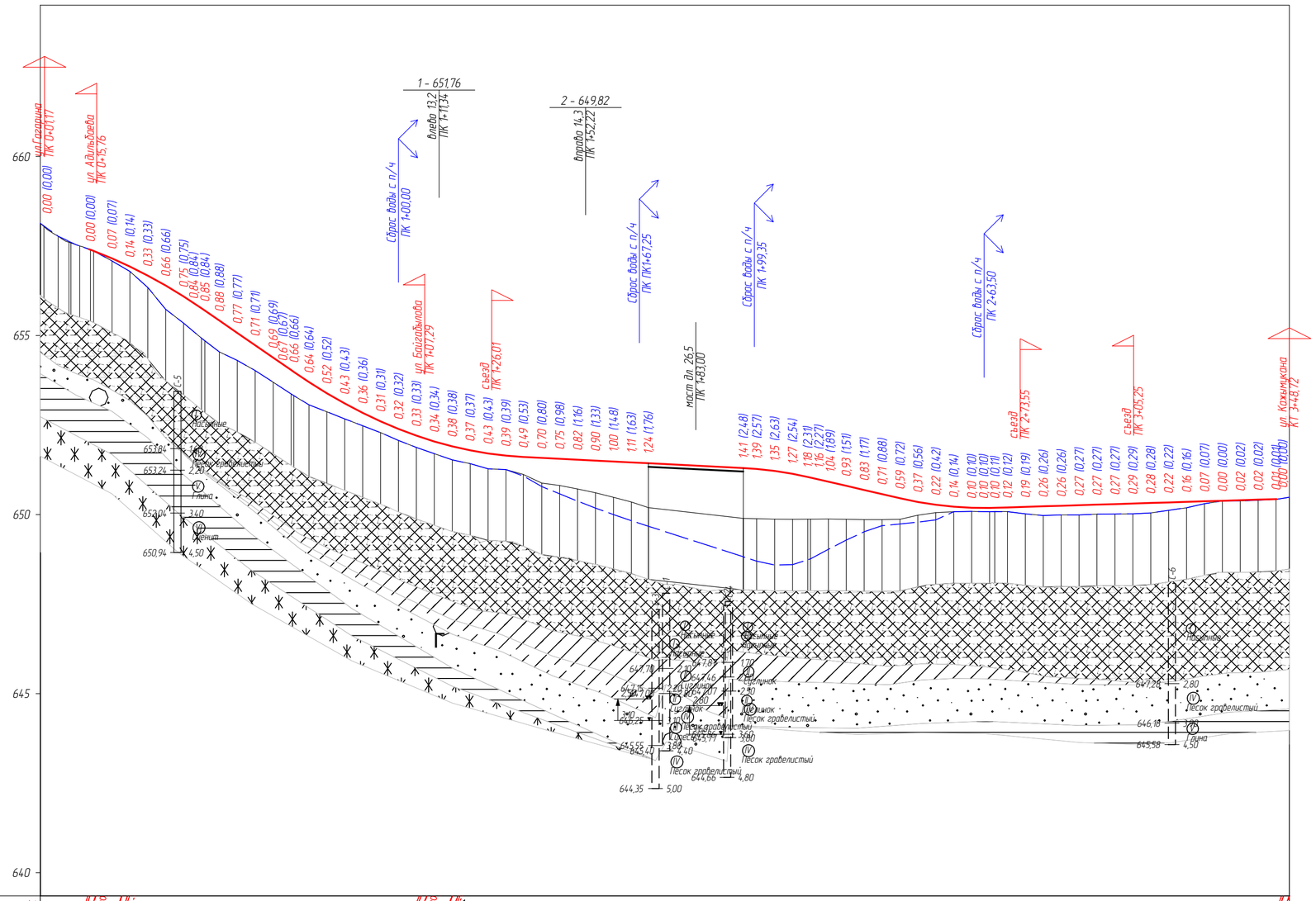
ул.Гагарина ПК 0+01,17
ул.Абильдаева ПК 0+15,76
1 - 651,76
влево 13,2 ПК 1+11,34
2 - 649,82
вправо 14,3 ПК 1+52,22
Сброс воды с п/ч ПК 1+00,00
ул. Байгазыева ПК 1+07,29
свая ПК 1+26,01
Сброс воды с п/ч ПК ПК1+67,25
мост дл 26,5 ПК 1+83,00
Сброс воды с п/ч ПК 1+99,35
Сброс воды с п/ч ПК 2+63,50
свая ПК 2+73,55
свая ПК 3+05,25
ул. Кожамжарова ПК 3+48,72
Песок гравелистый
Песок гравелистый
Песок гравелистый

Согласовано:
Руководитель ГУ
"Отдел жилищно-коммунального хозяйства, пассажирского транспорта, автомобильных дорог и жилищной инспекции Аягозского района"

_____ Ргаев Д.Б.

«01» июня 2022 г.

Согласовано:
Руководитель ГУ
"Отдел архитектуры, градостроительства и строительства Аягозского района"

_____ Муканов Е.А.

«01» июня 2022 г.

ТИП-1.
Категория улицы
Улица местного значения: улица в жилой застройке.

- Бетонное основание
- Бордюрный камень БР100.30.15
- Бордюрный камень БР100.20.8
- Светильники освещения
- Линии электропередач

						55-11.08.21 - АД		
						Реконструкция моста по ул. Барак батыра города Аягоз ВКО		
Изм.	Кол.уч.	Лист	№док.	Подп.	Дата			
ГИП		Жантурсунов			2021	Чертежи. Автомобильная дорога.	Стадия	Лист	Листов
Разработал		Суворов Д.Ю.			2021		РП	6	8
Проверил		Горр К.В.			2021				
						Типовые поперечные профили	ТОО "Инжиниринг Проект 2050"		

Согласовано

Взам. инв. №

Подпись и дата

Инв. № подл.

ТИП-1.

Применяется при высоте насыпи до 3-х м.

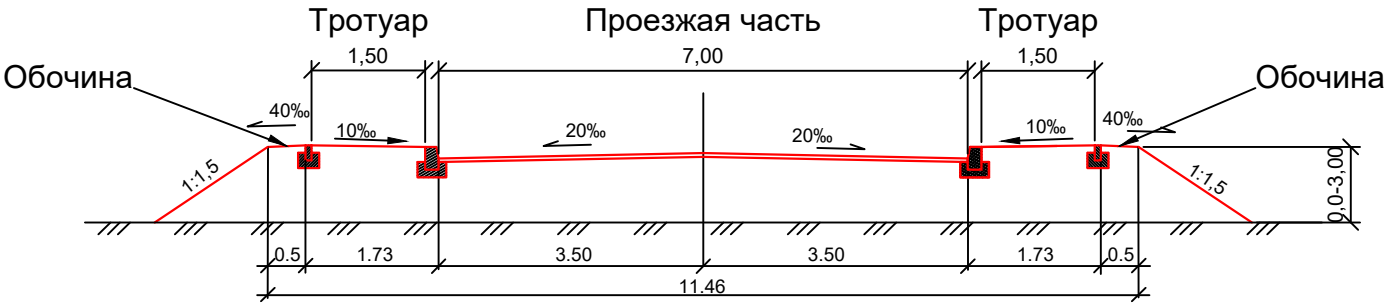

- Бетонное основание
- Бордюрный камень БР100.30.15
- Бордюрный камень БР100.20.8

Согласовано

Взам. инв. №

Подпись и дата

Инв. № подл.

						55-11.08.21 - АД
						РП " Реконструкция моста по ул. Барак батыра города Аягоз ВКО"
Изм.	Кол.уч.	Лист	№док.	Подп.	Дата	
ГИП		Жантурсунов			2021	Чертежи. Автомобильная дорога. — Стадия: РП; Лист: 7.2; Листов: 10
Разработал		Суворов Д.Ю.			2021	
Проверил		Горр К.В.			2021	
						Типовые поперечные профили — ТОО "Инжиниринг Проект 2050"

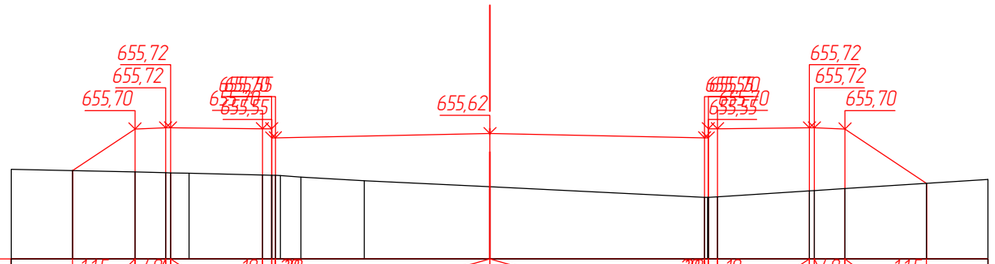

М 1:100

| | | |

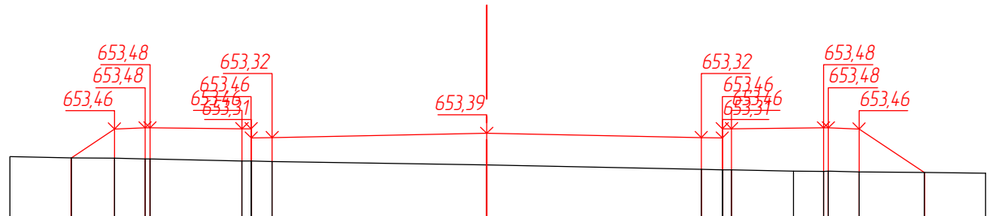
653,48
653,48
653,46
653,32
653,46
653,39
653,32
653,46
653,48
653,48
653,46

М 1:100

| | | |

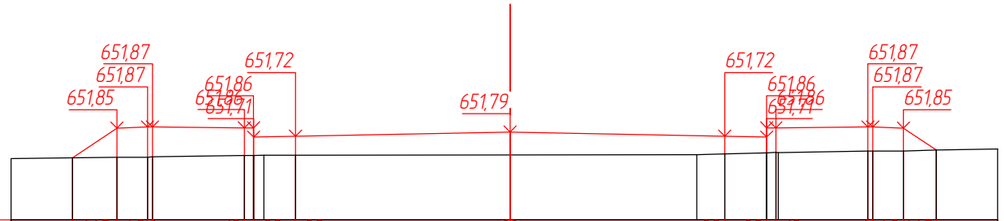
651,87
651,87
651,85
651,86
651,72
651,79
651,72
651,86
651,87
651,87
651,85

М 1:100

| | | |

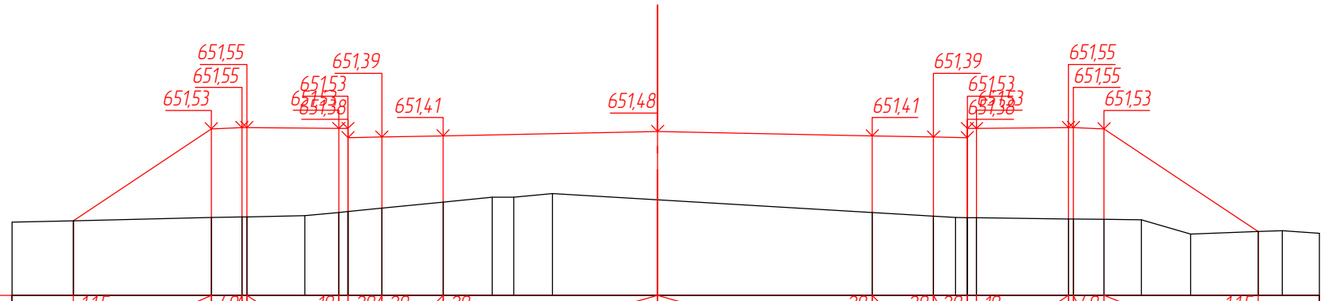
651,55
651,55
651,53
651,39
651,53
651,41
651,48
651,41
651,39
651,53
651,55
651,55
651,53

М 1:100

| | | |

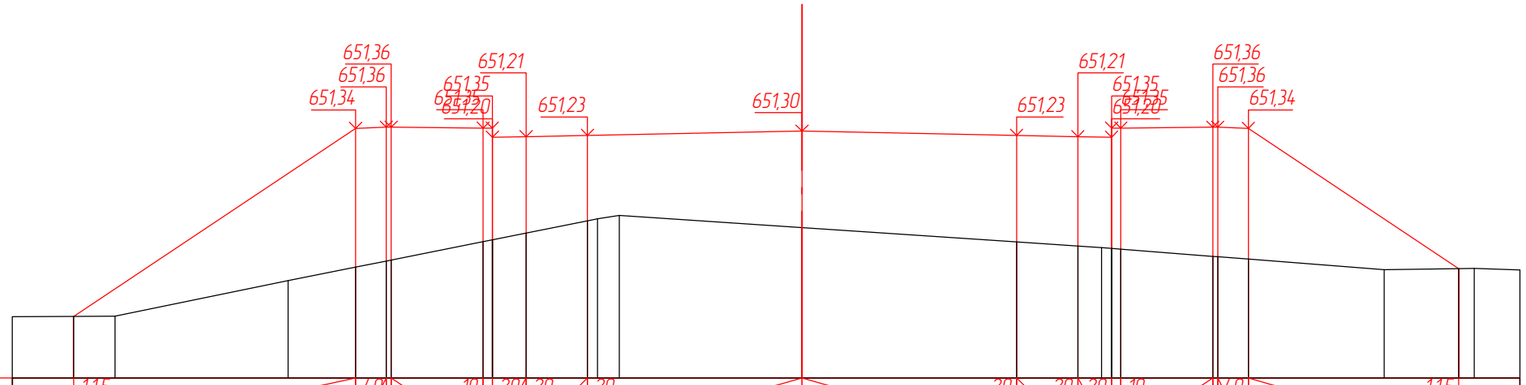
651,36
651,36
651,34
651,21
651,35
651,20
651,23
651,30
651,23
651,21
651,35
651,20
651,36
651,36
651,34

М 1:100

| | | |

650,98
650,98
650,96
650,97
650,83
650,85
650,92
650,85
650,83
650,97
650,98
650,98
650,96

М 1:100

| | | |

650,27
650,27
650,25
650,12
650,26
650,19
650,12
650,26
650,27
650,27
650,25

М 1:100

| | | |

М 1:100

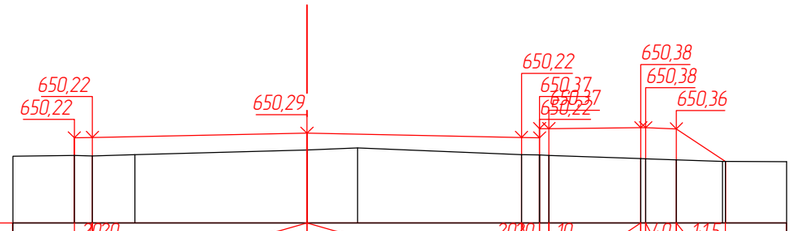

| | | |

М 1:100

650,51
650,51
650,49
650,49
650,34
650,41
650,49
650,34
650,51
650,51
650,49

| | | |

1-1
(М1:100)

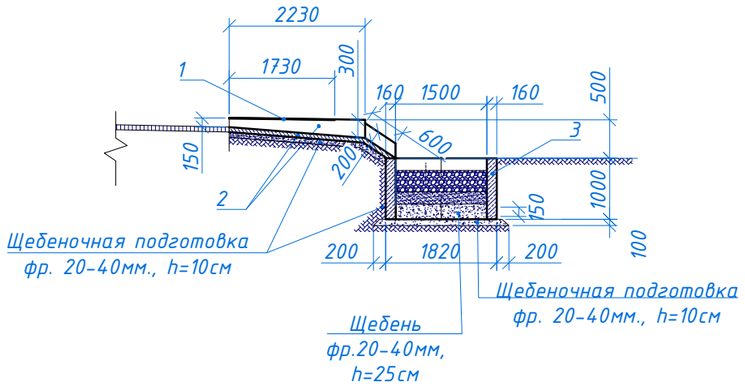

2-2
(М1:20)

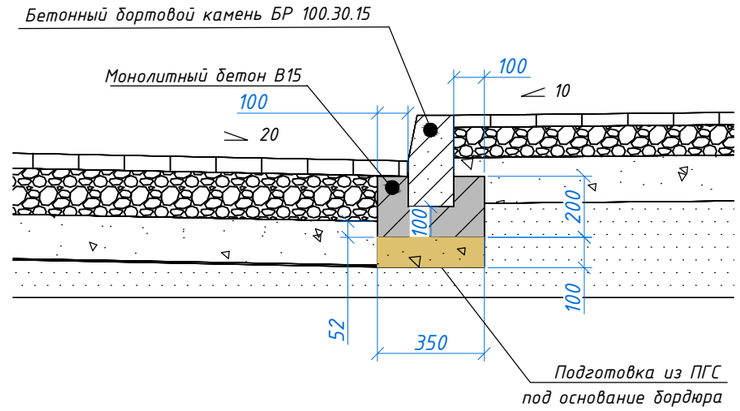

План
(М1:100)

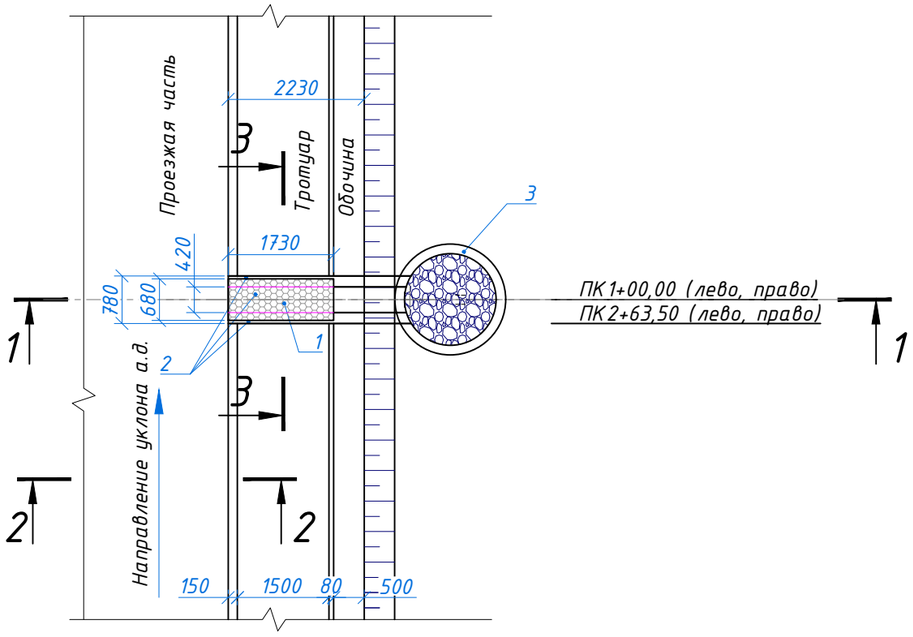

3-3
(М1:20)

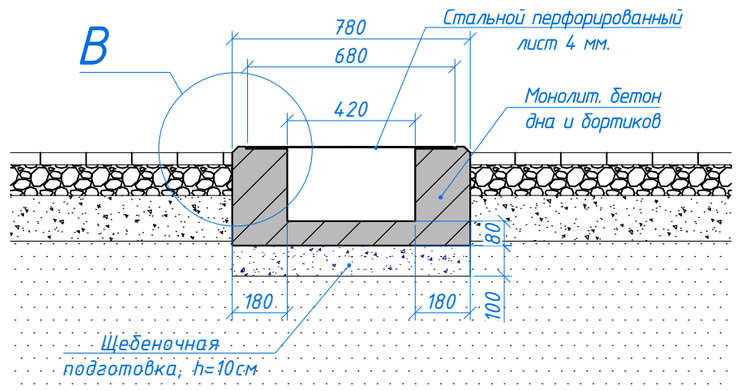

						55-11.08.21 - АД		
						РП " Реконструкция моста по ул. Барак батыра города Аягоз ВКО"		
Изм.	Кол.уч.	Лист	№док.	Подп.	Дата			
ГИП		Жантурсунов			2021	Чертежи. Автомобильная дорога.	Стадия	Лист	Листов
Разработал		Суворов Д.Ю.			2021		РП	9.1	10
Проверил		Горр К.В.			2021				
						Устройство водосбросов с проезжей части	ТОО "Инжиниринг Проект 2050"		

Согласовано

Взам. инв. №

Подпись и дата

Инв. № подл.

Формат А3

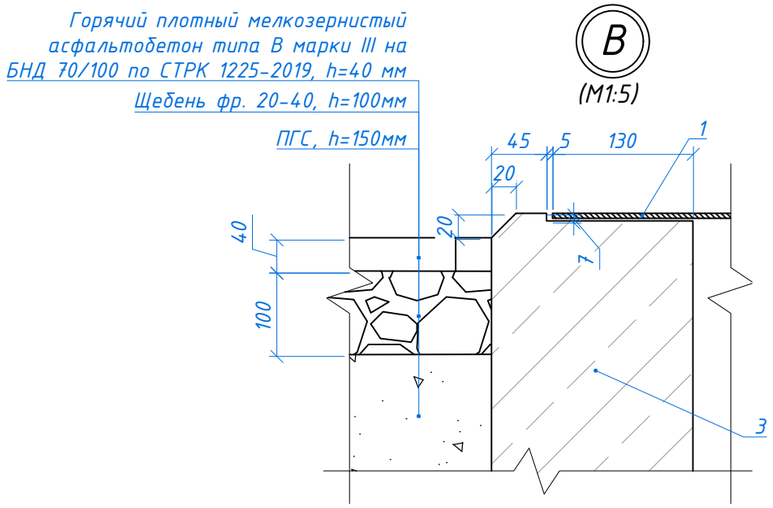

Ведомость основных объемов работ

№ п/п	Наименование работ	Ед. изм.	Кол-во на ПК		Примечание
			1+00	2+63,5	
1	Водосброс с проезжей части	шт.	2	2	
	Разработка грунта вручную в отвал грунт II гр.	$м^3$	0,35	0,35	
	Устройство щебеночной подготовки фр.20-40мм., h=10см	$м^3$	0,4	0,4	Марка 600
	Монолитный бетон стенок	$м^3$	0,62	0,62	В20 F300 W8
	Монолитный бетон дна, h=8см	$м^3$	0,19	0,19	В20 F300 W8
	Лист стальной, толщиной 4мм, перфорированный, оцинкованный	кг	45,64	45,64	Ст2пс
2	Очистное сооружение у подошвы насыпи	шт.	2	2	
	Разработка грунта II гр. вручную в отвал	$м^3$	6,5	6,5	
	Устройство щебеночной подготовки фр.20-40мм., h=10см	$м^3$	0,8	0,8	Марка 600
	Установка сборных бетонных блоков трубы №17, P=2,1т	шт./$м^3$	2/1,7	2/1,7	В30 F300 W6
	Обмазочная гидроизоляция горячей битумной мастикой за 2 раза	$м^2$	11,4	11,4	Битум
	Щебень фр. Ø40-80мм, h=30см	$м^3$	1,06	1,06	
	Песок мелкий, фр. до 2мм, h=20см	$м^3$	0,71	0,71	
	Щебень фр.20-40мм, h=25см	$м^3$	0,89	0,89	

Спецификация к схеме расположения элементов водоотвода

Поз.	Обозначение	Наименование	Кол-во на ПК		Масса ед., кг	Примечание
			1+00	2+63,5		
1	ГОСТ 19903-2015	Лист стальной, толщиной 4мм, перфорированный, оцинкованный	2	2	22,82	Ст2пс
2	— // —	Монолит. бетон дна и бортиков, В20F300W8	2	2	—	0,405 м3
3	ТОО "Каздорпроект"	Звено трубы круглое №17	2	2	2100	В30 F300 W6

Примечание:

1. Для устройства очистного сооружения применять круглое звено №17 диаметром 1,5 м. Звенья круглых и прямоугольных труб под автомобильную дорогу, под нагрузку А14, НК-120 и НК-180. Заказ N 04-08. ТОО "Каздорпроект" Казахстан, г.Алматы;
2. На чертеже показана конструкция водоотвода, расположенная с правой стороны от оси дороги по ходу пикетажа. Водоотвод с левой стороны по ходу пикетажа имеет аналогичную конструкцию и располагается зеркально относительно оси автодороги;
3. Все размеры даны в миллиметрах.

Согласовано

Взам. инв. №

Подпись и дата

Инв. № подл.

Изм.	Кол.уч.	Лист	№док.	Подп.	Дата	55-11.08.21 - АД			
						РП " Реконструкция моста по ул. Барак батыра города Аягоз ВКО"			
ГИП		Жантурсунов			2021	Чертежи. Автомобильная дорога.	Стадия	Лист	Листов
Разработал		Суворов Д.Ю.			2021		РП	9.2	10
Проверил		Горр К.В.			2021				
						Устройство водосбросов с проезжей части	ТОО "Инжиниринг Проект 2050"		

Формат А3

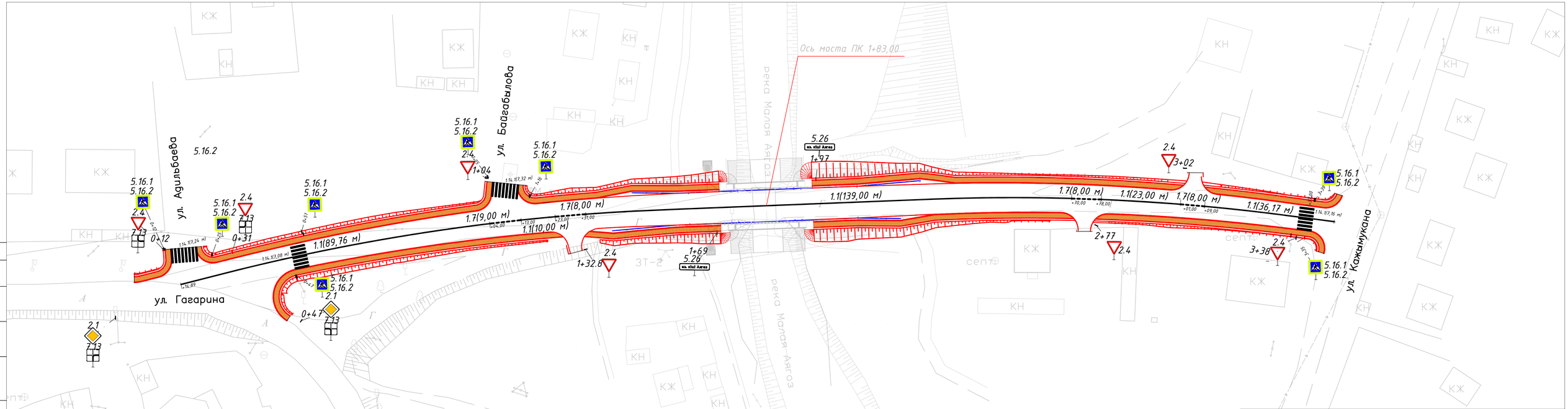

Примечание:
1.Проектная документация разработана по материалам изыскания выполненных в октябре 2021г.
2.Система высот Балтийская.
3.Система координат-местная.За исходные точки съемочного обоснования приняты пункты триангуляции государственной геодезической сети.

						55-11.08.21 - АД			
						"Реконструкция моста по ул. Барак батыра города Аягоз ВКО"			
Изм.	Кол.уч.	Лист	Nдок.	Подп.	Дата				
ГИП		Жантурсунов			2021	Чертежи. Автомобильная дорога.	Стадия	Лист	Листов
Разработал		Суворов Д.Ю.			2021		РП	10.1	10
Проверил		Горр К.В.			2021				
						Организация дорожного движения	ТОО "Инжиниринг Проект 2050"		

Согласовано

Взам. инв. №

Подпись и дата

Инв. № подл.

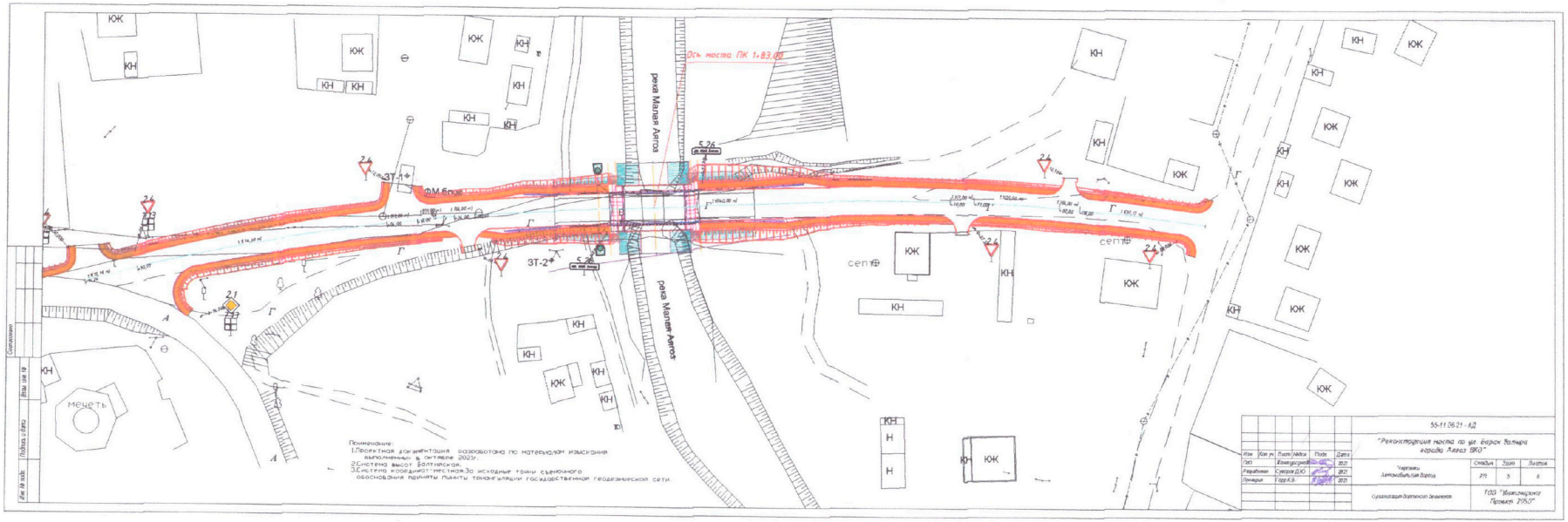
Ось моста ПК 1+83,00
река Малая Аягоз
ЗТ-1
ЗТ-2
ФМ.6
5.26
мечеть
Примечание:
1.Проектная документация разработана по материалам изыскания выполненным в октябре 2021г.
2.Система высот Балтийская.
3.Система координат местная.За исходные точки съемочного обоснования приняты пункты триангуляции государственной геодезической сети.
55-11.08.21-АД
"Реконструкция моста по ул. Бауыр Батыра города Аягоз ВКО"
Изм. Кол.уч. Лист Nдок. Подп. Дата
Гип. Кожаров Д.Ж. 2021
Разработал Сагдеев Д.Ж. 2021
Проверил Гудр К.В. 2021
Чертежи автомобильных дорог
Стадия Лист Листов
РП 3 6
Организация Дорпроект Экспертиз
ТОО "Мангистауское Проектное Бюро"

ҚАЗАҚСТАН РЕСПУБЛИКАСЫ ҚАРАҒАНДЫ ОБЛЫСЫ ӘКІМДІГІНІҢ ҚАРАҒАНДЫ ОБЛЫСЫНЫҢ ЖОЛДАР ДЕПАРТАМЕНТІ МЕМЛЕКЕТТІК МЕКЕМЕСІ

Знак 5.26 - Наименование объекта

Номер знака: 5.26 Наименование объекта
Щит 1722×384 мм
Фон: Нет
Площадь: 0,661 м²
Масштаб: 1:10
Количество: 2

Таблица используемых букв и символов

Буква или символ	Высота прописной буквы (hп), мм	Ширина литерной площадки, мм	Сокр. литерная площадка, мм
·	150	49	да
А	150	154	да
г	150	97	да
з	150	112	да
к	150	120	да
ш	150	168	да
я	150	115	да
і	150	57	да
ө	150	120	да

Изм.	Кол.уч.	Лист	№док.	Подп.	Дата	55-11.08.21 - АД		
						"Реконструкция моста по ул. Барак батыра города Аягоз ВКО"		
ГИП		Жантурсунов			2021	Чертежи. Автомобильная дорога.	Стадия	Лист	Листов
Разработал		Суворов Д.Ю.			2021		РП	10.3	10
Проверил		Горр К.В.			2021				
						Знаки индивидуального проектирования	ТОО "Инжиниринг Проект 2050"		

Согласовано

ОП Аягозского района

«01» июня 2022 г.

Схема объездной дороги на период строительства по РП «Реконструкция моста по улице Барак батыра, города Аягоз, ВКО»