РЕСПУБЛИКА КАЗАХСТАН
ТОО«Игілік Стройпроект»

Р А Б О Ч И Й П Р О Е К Т

ПРОЕКТНО-СМЕТНАЯ ДОКУМЕНТАЦИЯ
на строительство моста по ул Шакенова города Аягоз ВКО

ТОМ 3 РАБОЧИЕ ЧЕРТЕЖИ
Книга 2. Автомобильная дорога (подходы)

Заказчик: **ГУ «Отдел жилищно-коммунального хозяйства, пассажирского транспорта, автомобильных дорог и жилищной инспекции Аягозского района»**

Генпроектировщик: **ТОО «Игілік Стройпроект»**

г. Алматы 2021 г.

РЕСПУБЛИКА КАЗАХСТАН
ТОО«Игілік Стройпроект»

Р А Б О Ч И Й П Р О Е К Т

ПРОЕКТНО-СМЕТНАЯ ДОКУМЕНТАЦИЯ
на строительство моста по ул Шакенова города Аягоз ВКО

ТОМ 3 РАБОЧИЕ ЧЕРТЕЖИ
Книга 2. Автомобильная дорога (подходы)

Директор
ТОО «Игілік Стройпроект» **Муканов К.Н.**

Главный инженер проекта **Тойгожа Ж.Б.**

ГСЛ №17017332 от 06.10.2017 г.

г. Алматы 2021 г.

Ведомость чертежей		
Лист	Наименование	Кол-во листов
1	Общие данные	1
2	Ситуационная схема	1
3	План подходов М 1:500	1
4	Продольный профиль	1
5	Типовые поперечные профили	1
6	Альбом поперечных профилей виража	9
7	Конструкция дорожной одежды	1
8	План обустройства	1
9	Знак индивидуального проектирования	1
10	Схемы размещения дорожных знаков	1
11	Схемы размещения ограждений и столбиков	1
12	Схема транспортировки ДСМ	1
13	Ведомость проектируемой дорожной одежды	1
14	Ведомость установки бортовых камней	1
15	Ведомость устройства тротуаров	1
16	Ведомость разметки	1
17	Ведомость проетируемых дорожных знаков	1
18	Ведомость источников получения и транспортировки дорожно-строительных материалов	1

Ведомость ссылочных и прилагаемых документов		
Лист	Наименование	Примечание
1	СНиП РК 3.03-01-2013	Автомобильные дороги
2	СТ РК 1397-2005	Дороги автомобильные. Требования к составу и оформлению проектной и рабочей документации на строительство, реконструкцию и капитального ремонта
3	СН РК 3.03-04-2014	Проектирование дорожных одежд нежесткого типа
4	СТ РК 1379-2012	Мостовые сооружения и водопропускные трубы на автомобильных дорогах. Габариты приближения конструкций
5	СТ РК 1380-2005	Мостовые сооружения и водопропускные трубы на автомобильных дорогах. Нагрузки и воздействия
5	СТ РК 1684-2007	Мосты и трубы правила проектирования
6	СТ РК 1412-2017	Технические средства организации дорожного движения. Правила применения дорожных знаков, разметки, светофоров, дорожных ограждений и направляющих устройств
7	СН РК 3.03-12-2013	Мосты и трубы
8	СТ РК 1413-2005	Требования по проектированию земляного полотна
9	Серия 3.501-144	Трубы водопропускные круглые железобетонные сборные для железных и автомобильных дорог
10	Серия 3.501.1-177.93	Трубы водопропускные железобетонные прямоугольные сборные для автомобильных и железных дорог
11	Серия 3.501.1-156	Укрепления русел, конусов и откосов насыпи у малых и средних мостов и водопропускных труб
12	ТПР 503-09-7.84	Водоотводные сооружения на автомобильных дорогах общей сети СССР
13	ТМП 503-0-48.87	Земляное полотно автомобильных дорог общего пользования

Согласовано руководитель отдела ЖКХ, ПТ, АД и ЖИ Аягозского района Ргаев Д.Б

Согласовано
Первый заместитель начальника ОП Аягозского района по охране общественного порядка
Дойбеков Е.Е.
23.05.22

Согласовано руководитель отдела АПиС Аягозского района
Муканов Е.А

Настоящий проект соответствует требованиям экологических, санитарно-гигиенических, противопожарных и других норм, действующих на территории Республики Казахстан, и обеспечивает безопасную для жизни и здоровья людей эксплуатацию объекта.

Главный инженер проекта *Тойқожа Ж.Б.*

						ИСП-158/12-2021-АД		
						Строительство моста по ул.Шакенова города Аягоз ВКО		
Изм.	Кол.уч.	Лист	N док	Подпись	Дата			
ГИП		Тойқожа Ж.Б.				Автомобильная дорога подходы к мосту	Стадия	Лист	Листов
Составил		Жанибек А.					РП	1	
Проверил		Муканов К.Н.				Общие данные	ТОО "Игілік Стройпроект" г.Алматы		
Норм.Контр		Бахтиярулы Б.							

						ИСП-158/12-2021-ИС			
						Строительство моста по ул.Шакенова города Аягоз ВКО			
Изм.	Кол.уч.	Лист	N док	Подпись	Дата				
ГИП		Тойқожа Ж.Б.				Автодорожный мост	Стадия	Лист	Листов
Составил		Мухомедьяров О.					РП	2	
Проверил		Кусаинов З.А.				Ситуационная схема	ТОО "Игілік Стройпроект" г.Алматы		
Норм.Контр		Бахтиярулы Б.							

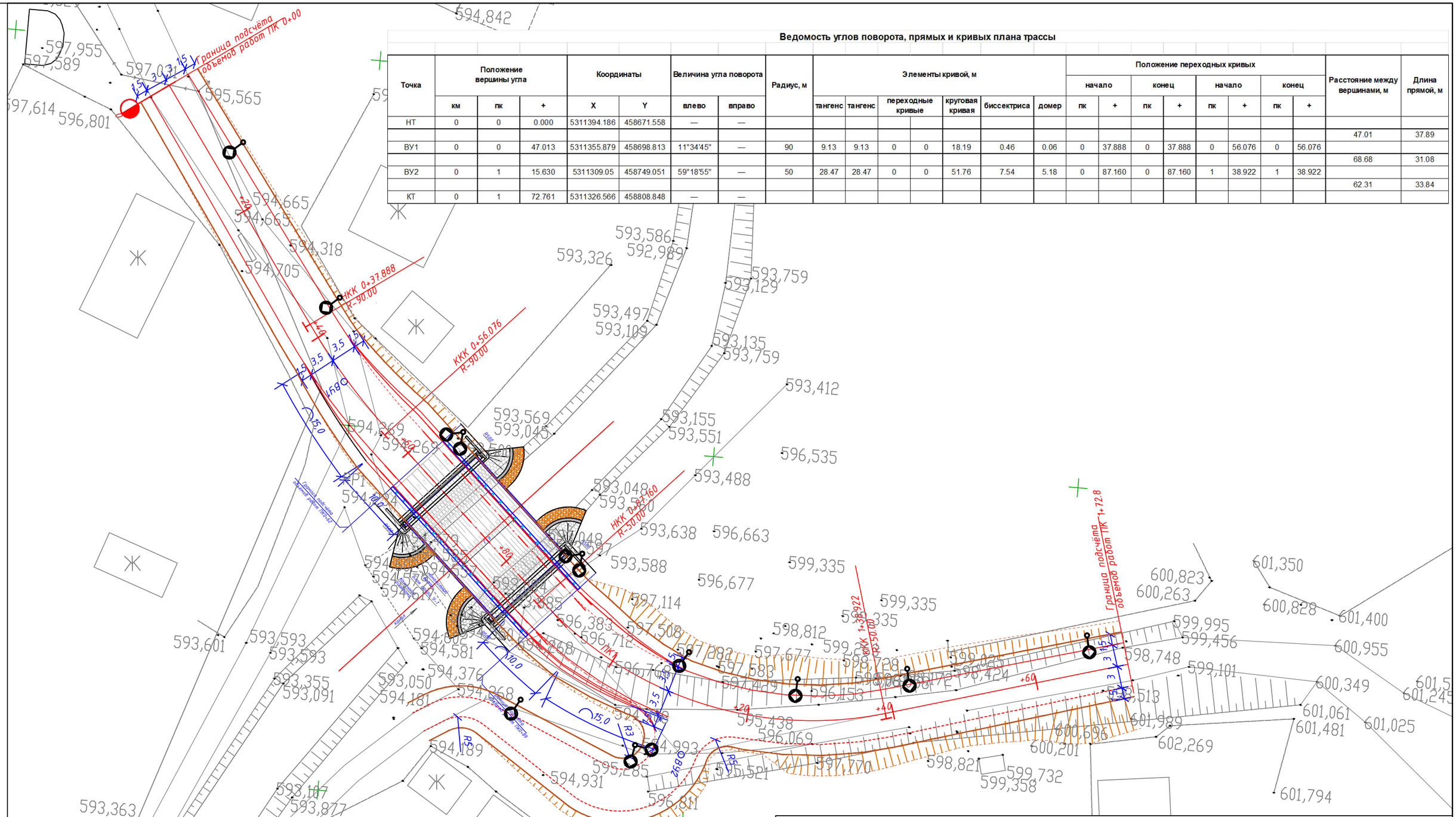

Ведомость углов поворота, прямых и кривых плана трассы

Точка	Положение вершины угла			Координаты		Величина угла поворота		Радиус, м	Элементы кривой, м							Положение переходных кривых								Расстояние между вершинами, м	Длина прямой, м
																начало		конец		начало		конец			
	км	пк	+	X	Y	влево	вправо		тангенс	тангенс	переходные кривые		круговая кривая	биссектриса	домер	пк	+	пк	+	пк	+	пк	+		
НТ	0	0	0.000	5311394.186	458671.558	—	—																		
																								47.01	37.89
ВУ1	0	0	47.013	5311355.879	458698.813	11°34'45"	—	90	9.13	9.13	0	0	18.19	0.46	0.06	0	37.888	0	37.888	0	56.076	0	56.076		
																								68.68	31.08
ВУ2	0	1	15.630	5311309.05	458749.051	59°18'55"	—	50	28.47	28.47	0	0	51.76	7.54	5.18	0	87.160	0	87.160	1	38.922	1	38.922		
																								62.31	33.84
КТ	0	1	72.761	5311326.566	458808.848	—	—																		

Изм.	Кол.уч.	Лист	N док	Подпись	Дата
ГИП		Тойқожа Ж.Б.			
Составил		Кусаинов З.А.			
Проверил		Муканов К.Н.			
Норм.Контр		Бахтиярулы Б.			

ИСП-158/12-2021-АД

Строительство моста по ул.Шакенова города Аягоз ВКО

Автомобильная дорога подходы к мосту

Стадия	Лист	Листов
РП	3	

План подходов
М 1:500

ТОО "Игілік Стройпроект"
г.Алматы

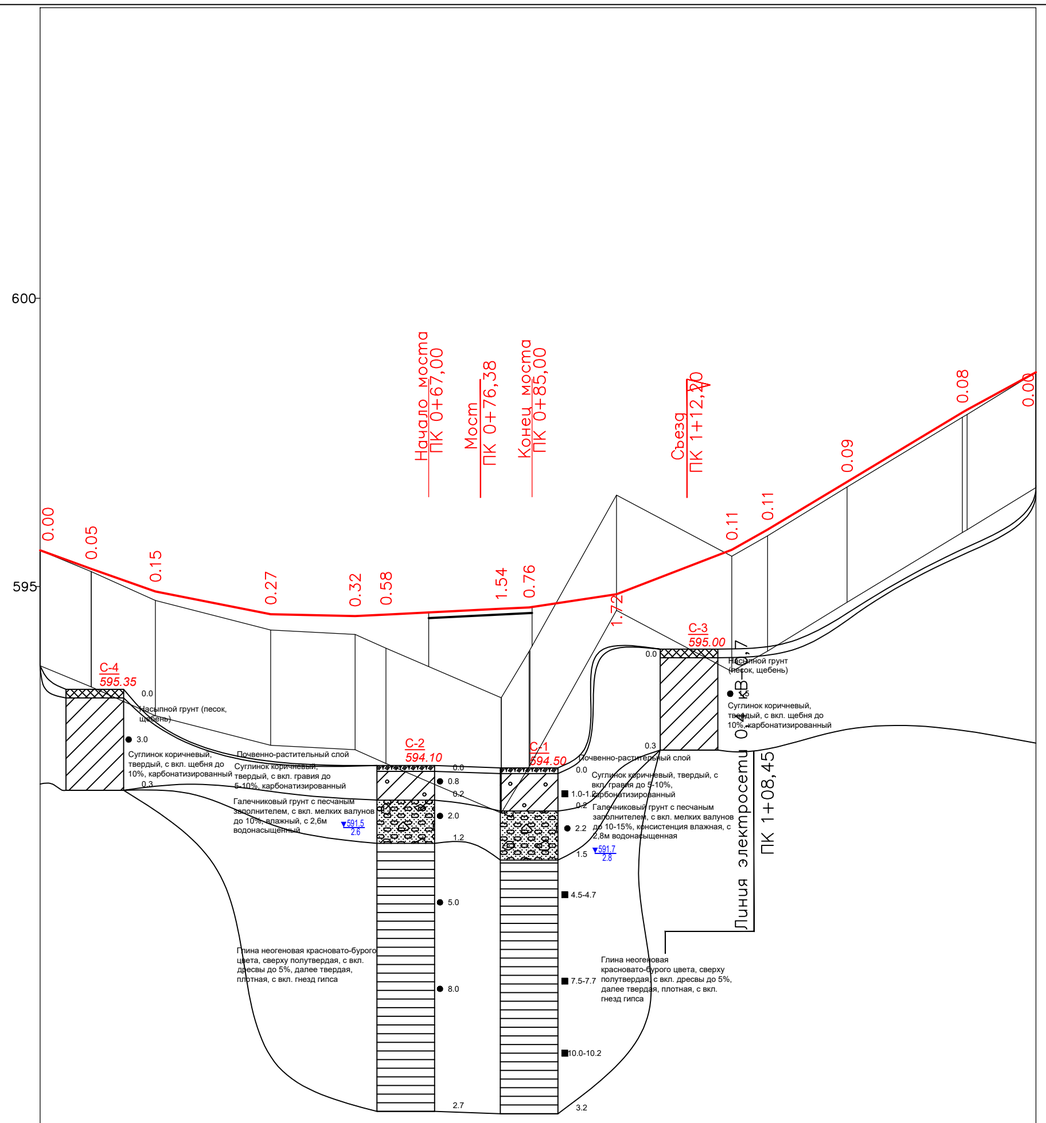

М 1:1000 – по горизонтали
М 1:100 – по вертикали
М 1:100 – по вертикали грунты

Ситуационный план

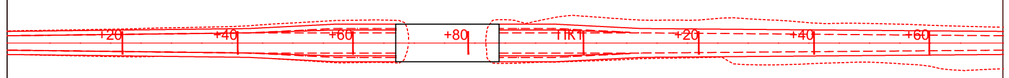

Проектные данные	Тип поперечного профиля	Слева														
		Справа														
	Уклон, ‰, вертикальная кривая, м		R – 1000 К – 90.0	90.9	41	R – 1000 К – 45.8	49.63	54.64	5	84.83	R – 750 К – 41.4	60	26.21	60	60.81	R – 1200 К – 11.9
	Отметка оси дороги, м		595.63	595.31	594.91	594.52	594.49	594.51	594.61	594.64	594.87	595.64	595.99	596.82	598.02	598.72
Фактические данные	Отметка рельефа, м		595.63	595.26	594.76	594.25	594.17	593.93	593.07	593.88	596.59	595.53	595.88	596.73	597.94	598.72
	Расстояние, м		8.9	11.1	20.0	14.6	5.4	20.0	4.8	15.2	20.0	6.2	13.8	20.0	0.8	11.9

Пикет, элементы плана, километры

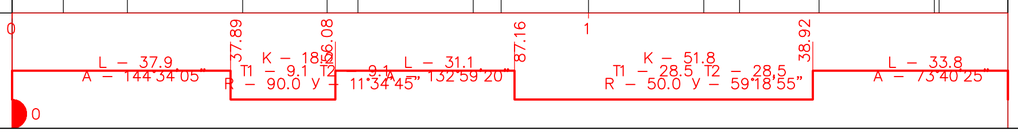

Примечание:

■ - образцы ненарушенной структуры
● - образцы нарушенной структуры
I - бороздовая проба на коррозийность

Изм.	Кол.уч.	Лист	N док	Подпись	Дата	ИСП-158/12-2021-АД		
						Строительство моста по ул.Шакенова города Аягоз ВКО		
ГИП	Тойқожа Ж.Б.					Автомобильная дорога подходы к мосту	Стадия: РП	Лист: 4к	Листов:
Составил	Кусаинов З.А.							
Проверил	Муканов К.Н.					Продольный профиль	ТОО "Игілік Стройпроект" г.Алматы	
Норм.Контр	Бахтиярулы Б.							

Тип I

М 1:100

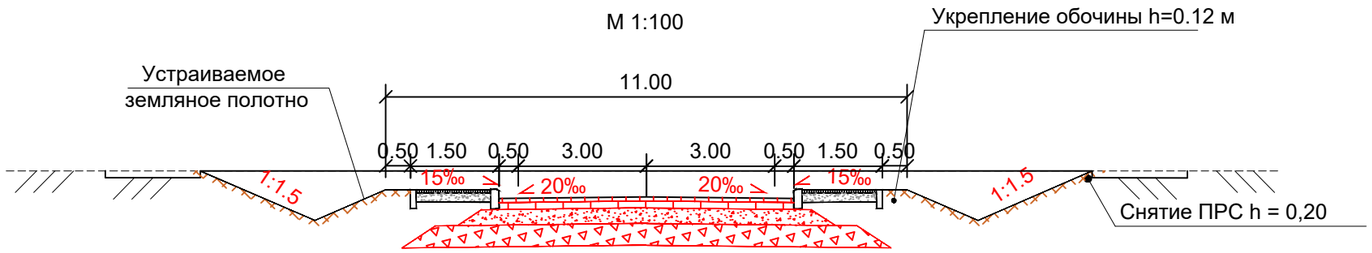

Тип II

М 1:100

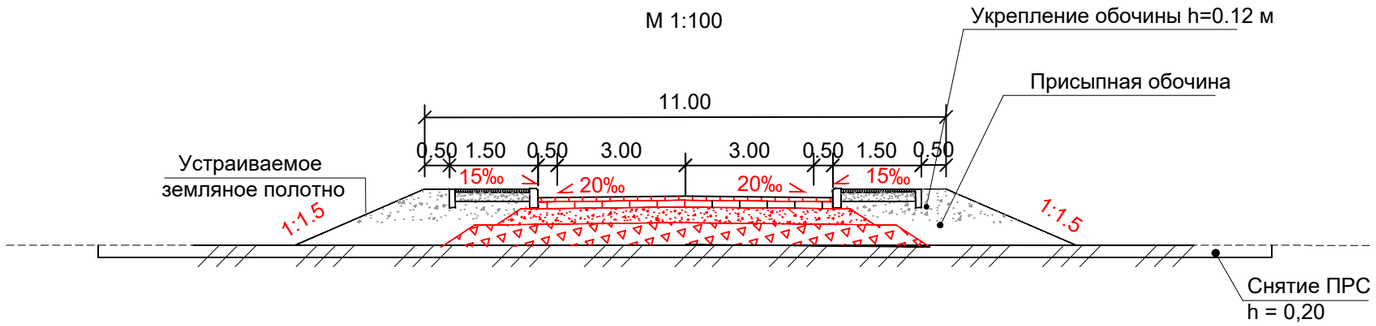

Тип III съезд

М 1:100

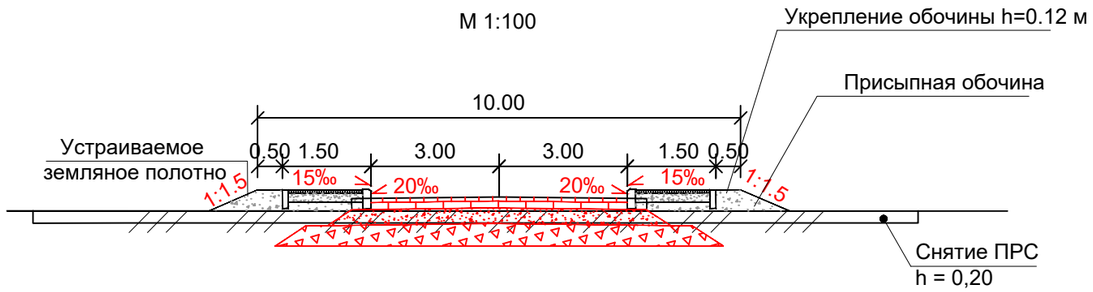

						ИСП-158/12-2021-АД			
						Строительство моста по ул.Шакенова города Аягоз ВКО			
Изм.	Кол.уч.	Лист	N док	Подпись	Дата				
ГИП		Тойқожа Ж.Б.				Автомобильная дорога подходы к мосту	Стадия	Лист	Листов
Составил		Жанибек А.					РП	5	
Проверил		Муканов К.Н.				Типовые поперечные профили	ТОО "Игілік Стройпроект" г.Алматы		
Норм.Контр		Бахтиярулы Б.							

Альбом поперечных профилей виража

						ИСП-158/12-2021-АД			
						Строительство моста по ул.Шакенова города Аягоз ВКО			
Изм.	Кол.уч.	Лист	N док	Подпись	Дата				
						Автомобильная дорога подходы к мосту	Стадия	Лист	Листов
ГИП		Тойқожа Ж.Б.					РП	6.1	9
Составил		Кусаинов З.А.							
Проверил		Муканов К.Н.				Поперечный профиль виража	ТОО "Игілік Стройпроект" г.Алматы		
Норм.Контр		Бахтиярулы Б.							

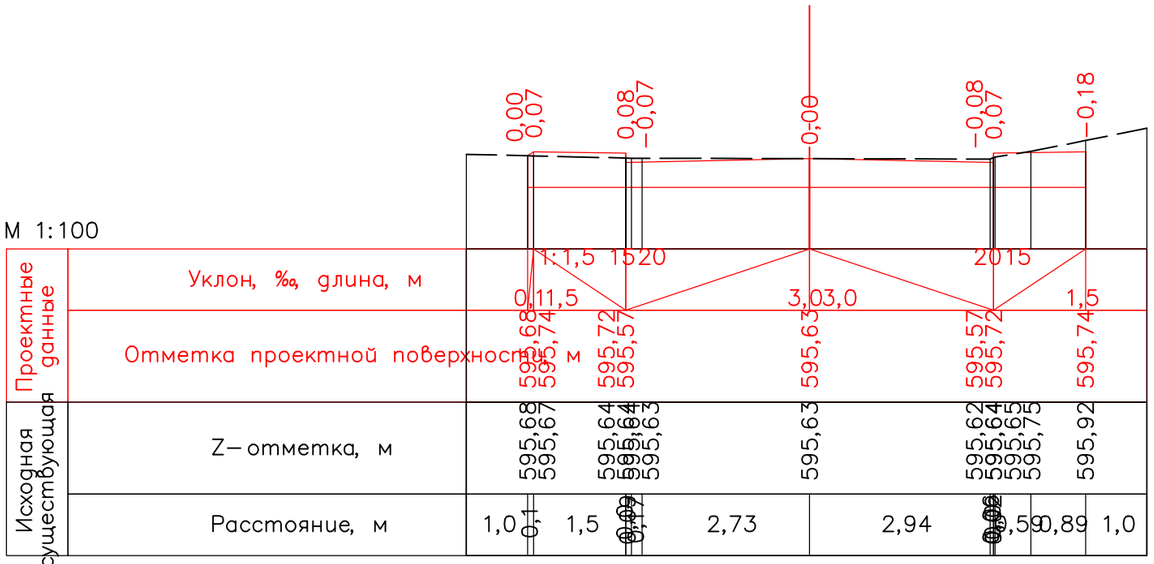

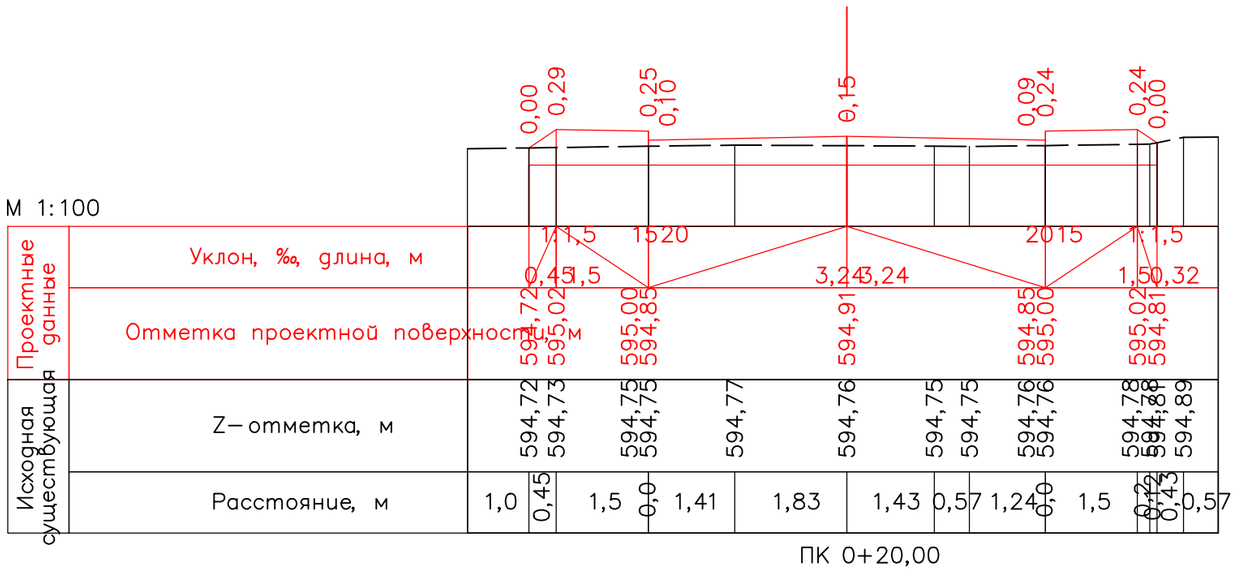

Изм.	Кол.уч.	Лист	N док	Подпись	Дата	ИСП-158/12-2021-АД	Лист 2

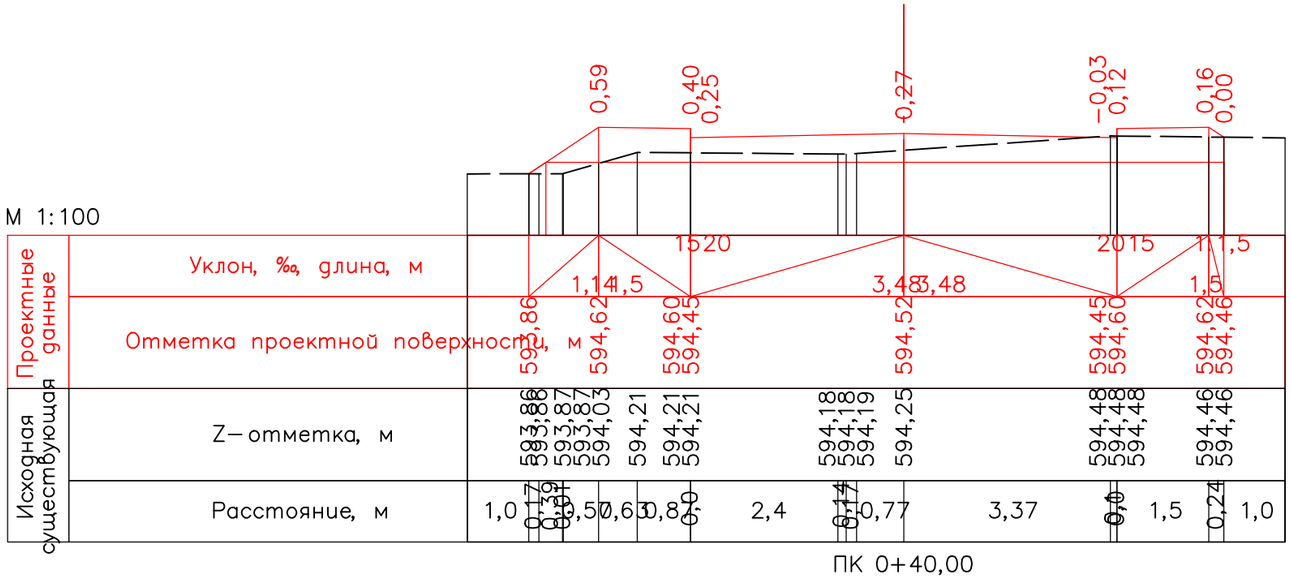

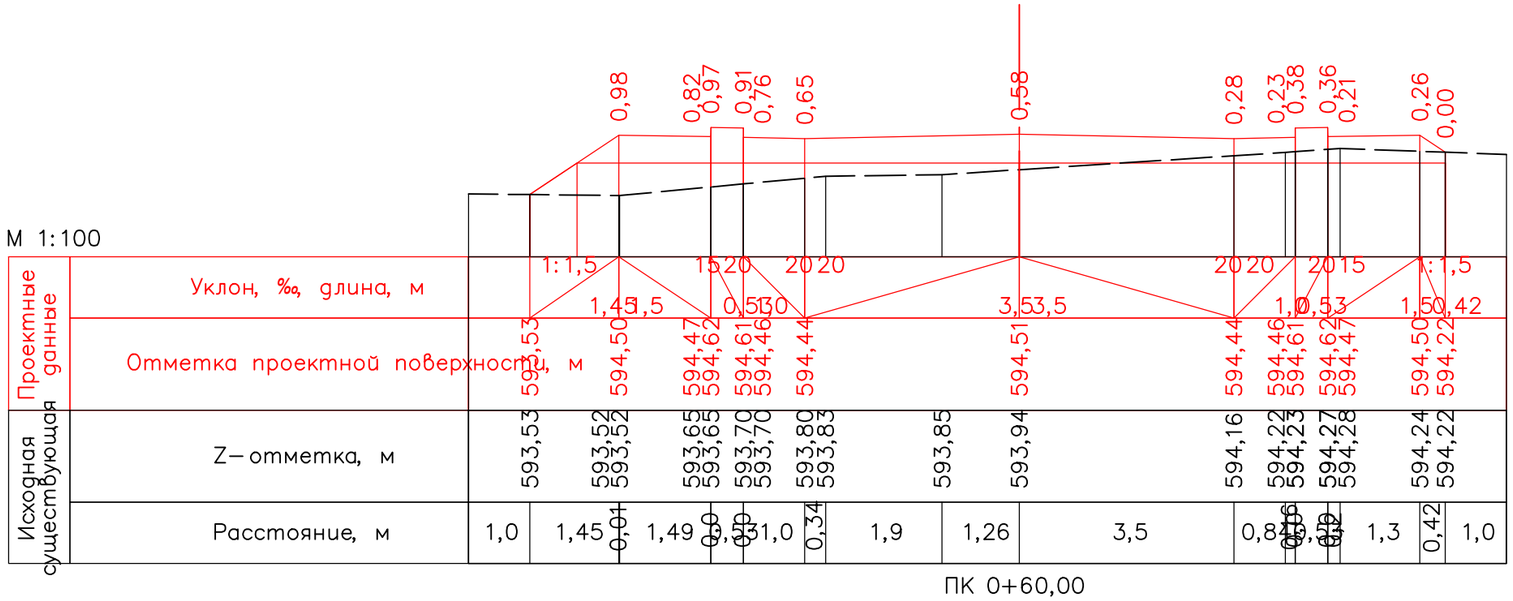

Изм.	Кол.уч.	Лист	N док	Подпись	Дата	ИСП-158/12-2021-АД	Лист 3

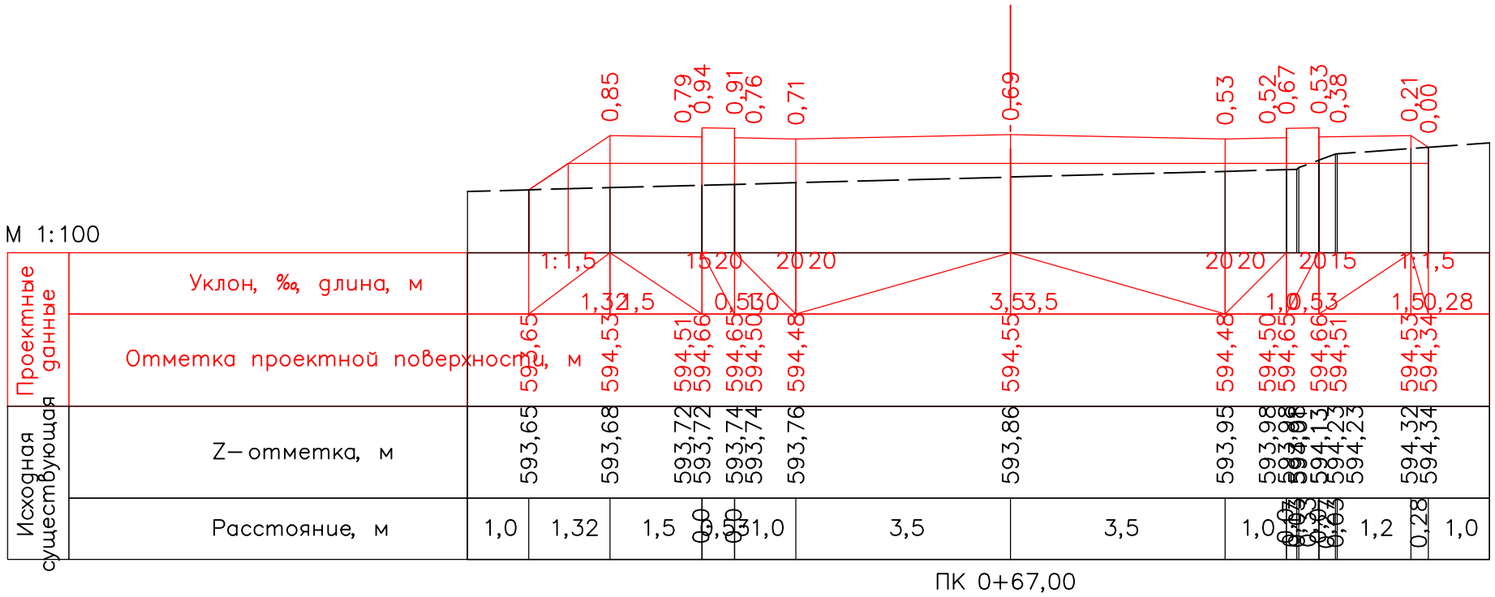

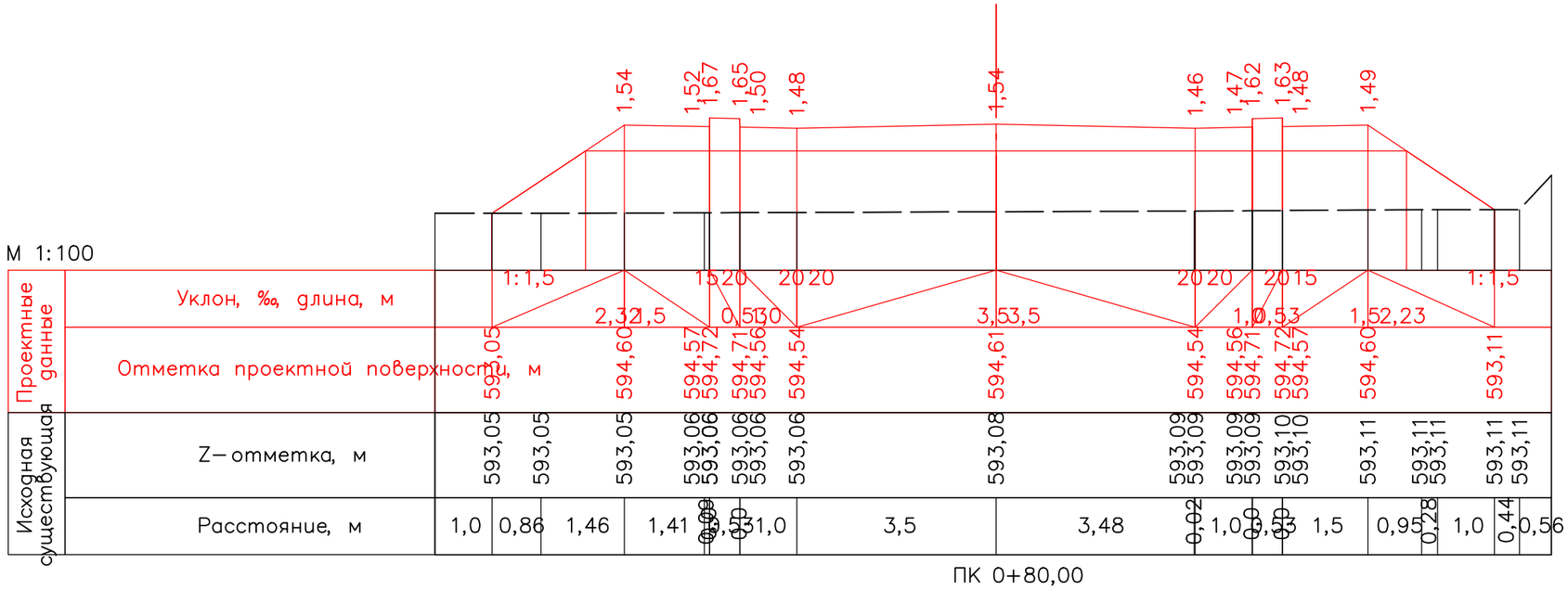

Изм.	Кол.уч.	Лист	N док	Подпись	Дата	ИСП-158/12-2021-АД	Лист 4

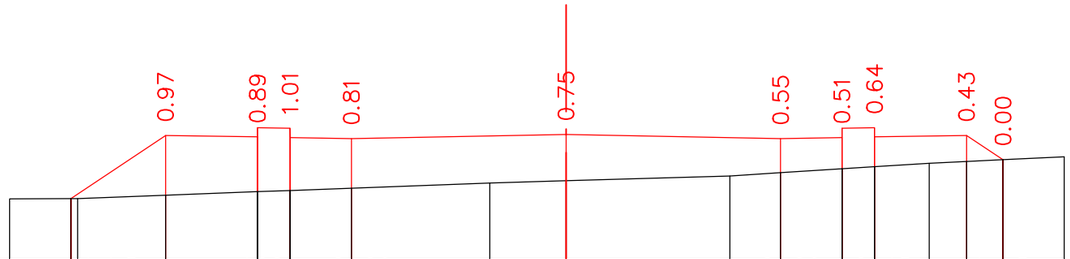

М 1:100

| | | |

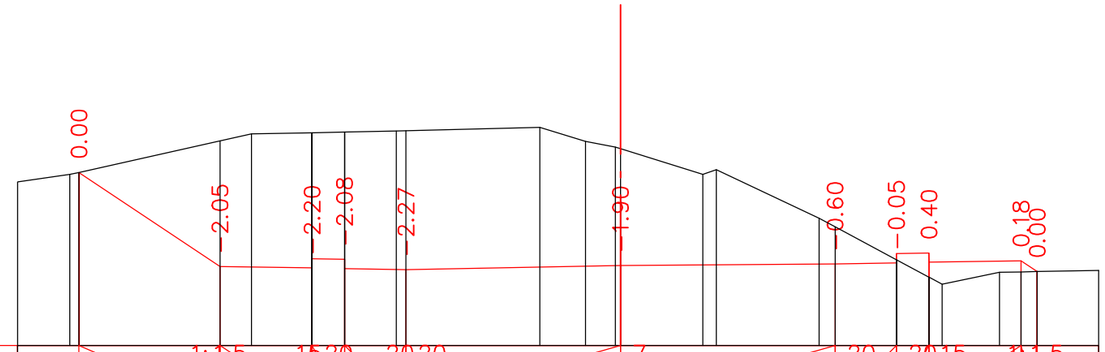

М 1:100

| | | |

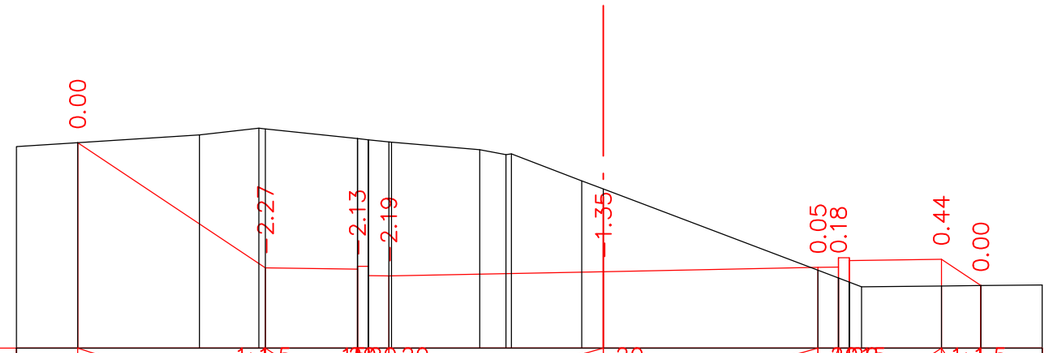

М 1:100

| | | |

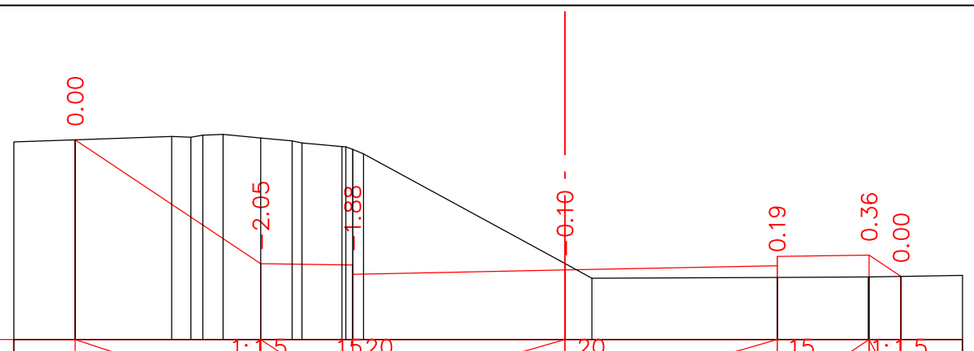

М 1:100

| | | |

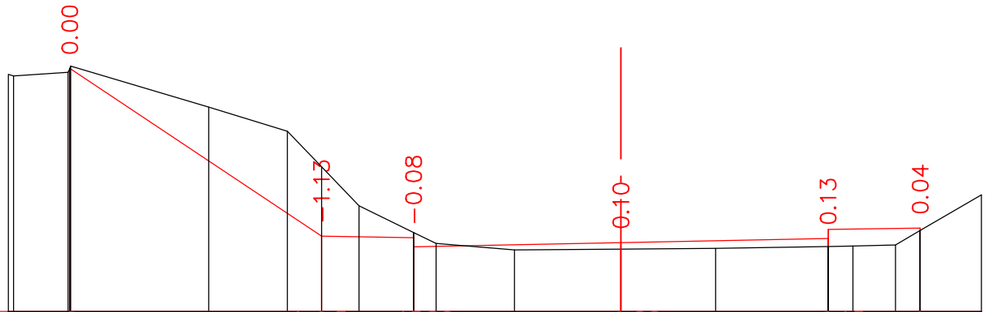

М 1:100

Проектные данные	Уклон, ‰, длина, м		4.11				1:1.5	1.5	15	20			3.38	20				3.38	15		1.5				
	Отметка проектной поверхности, м		598.76				596.02		596.00				595.91					595.98			596.16				
Фактические данные	Отметка рельефа, м	598.63	598.69		598.13		597.73	597.15	596.52	596.08	595.90		595.80		595.81		595.82		595.85	595.86	595.88	596.11			
	Расстояние, м	0.06	0.82	0.02	2.25		1.28	0.56	0.61	0.82	0.36		1.28		1.74		1.54		1.84	0.0	0.4	0.69	0.4	1.0	

ПК 1+25.00

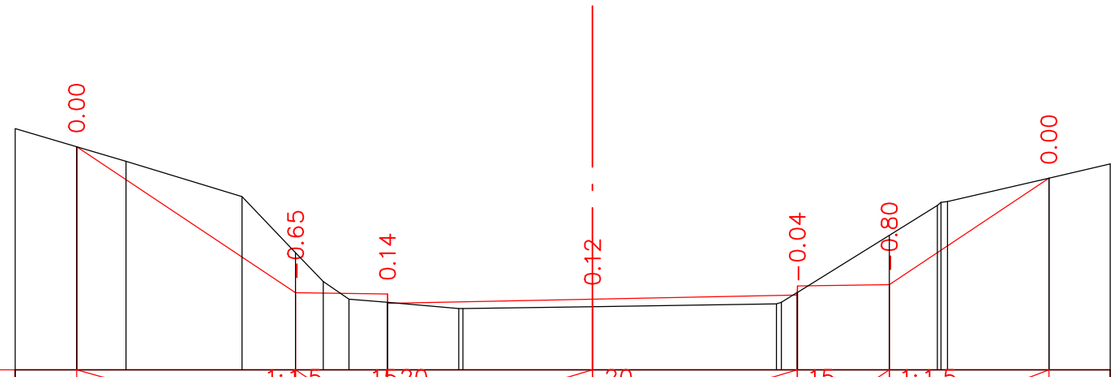

М 1:100

Проектные данные	Уклон, ‰, длина, м		3.57				1:1.5	1.5	15	20			3.34	20				3.34	15		1.5	1:1.5			2.6
	Отметка проектной поверхности, м	598.70					596.32		596.30				596.21					596.28			596.45				598.19
Фактические данные	Отметка рельефа, м	598.70	598.46		597.89		596.97	596.50	596.22	596.16		596.06			596.09				596.14	596.33	597.26	597.74			598.19
	Расстояние, м	1.0	0.81		1.89		0.87	0.45	0.42	0.62	0.0	1.16	0.07		2.11		3.0		0.08	0.0	1.5	0.7	0.06	1.65	1.0

ПК 1+30.00

Изм.	Кол.уч.	Лист	N док	Подпись	Дата	ИСП-158/12-2021-АД	Лист 9

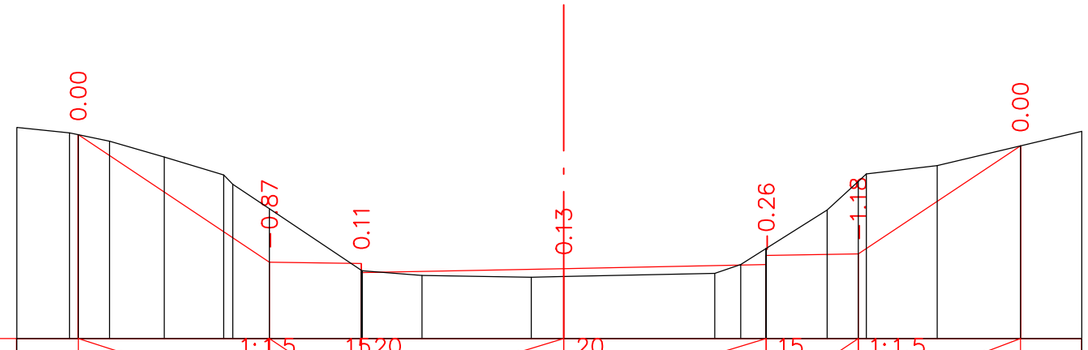

М 1:100

| | | |

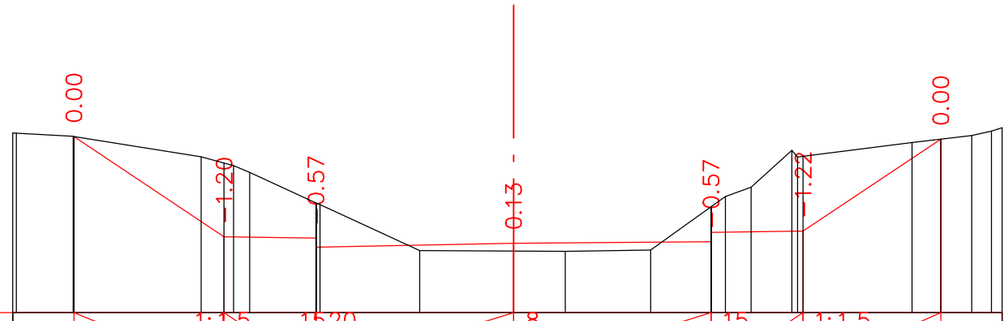

М 1:100

| | | |

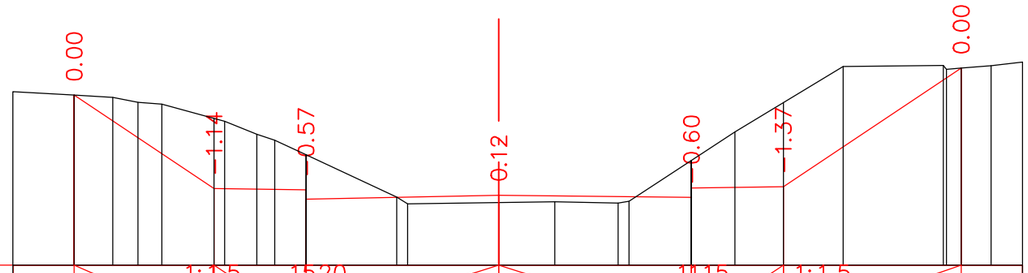

М 1:100

| | | |

М 1:100

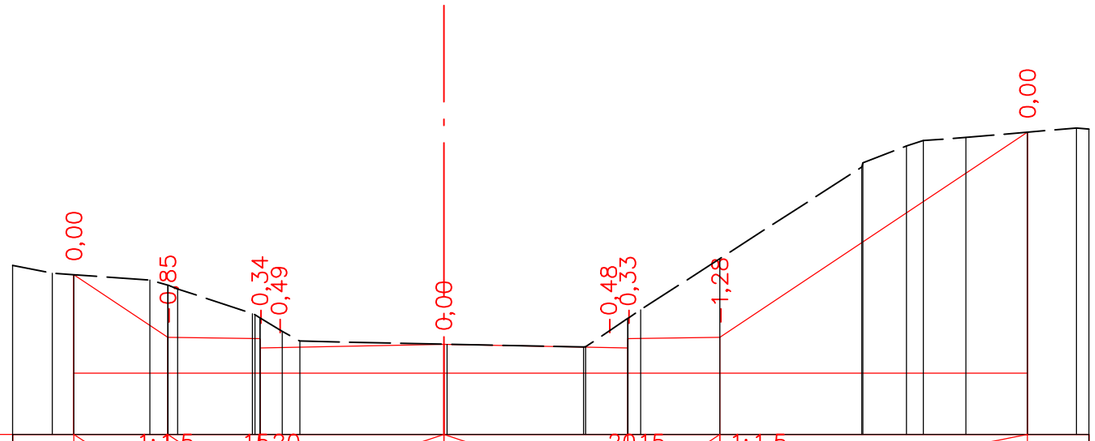

| | | |

Тип 1

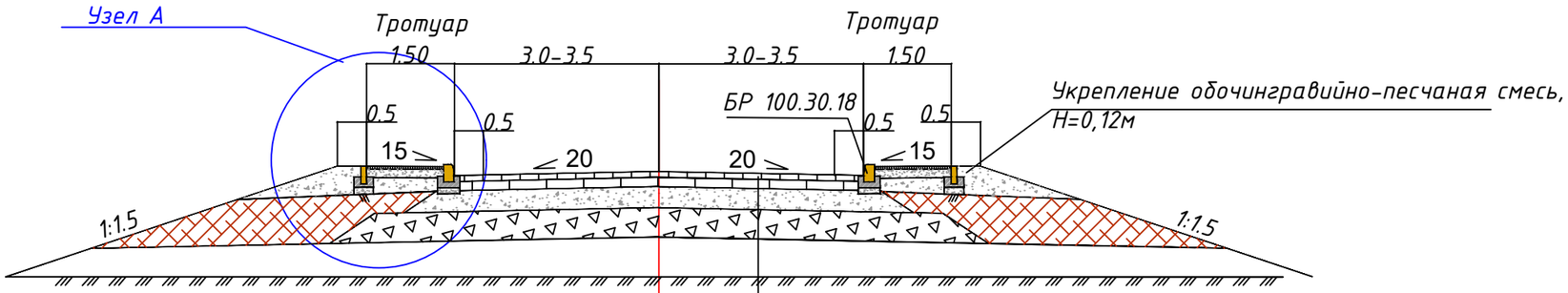

- горячий плотный мелкозернистый асфальтобетон тип Б, II марки на битуме БНД 70/100 СТ РК 1225-2013 - 0.04
- подгрунтовка жидким битумом СГ 70/130 СТ РК 1551-2006 с расходом - 0.2 л/м2
- горячий плотный крупнозернистый асфальтобетон I марки на битуме БНД 70/100 СТ РК 1225-2013 - 0.06
- подгрунтовка жидким битумом СГ 70/130 СТ РК 1551-2006 с расходом - 0.5 л/м2
- щебень, устраиваемый методом заклинки фр. 40-70 согласно СТ РК 1284-2004 - 0.20
- гравийно-песчаная смесь согласно СТ РК 1549-2006 - 0.15

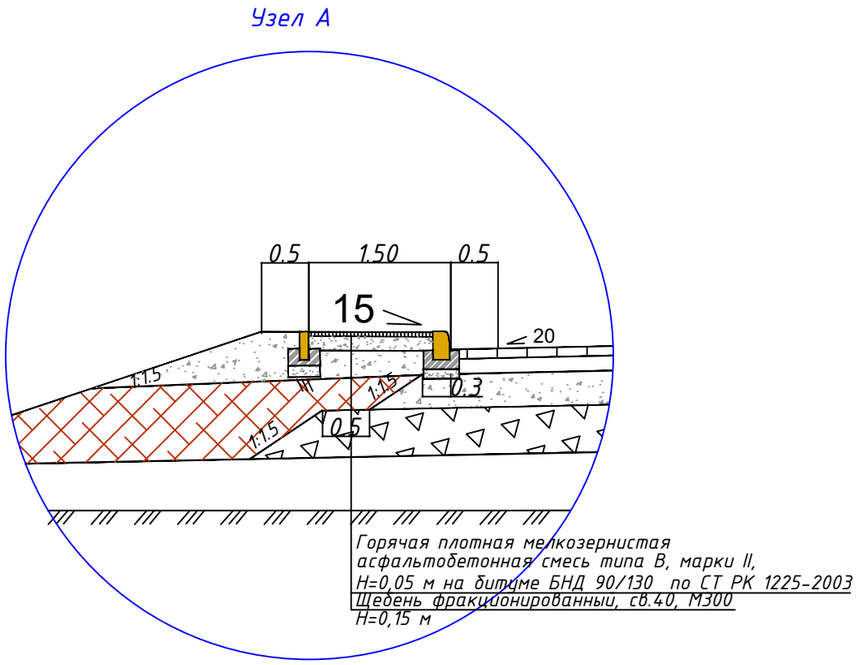

Тип 2

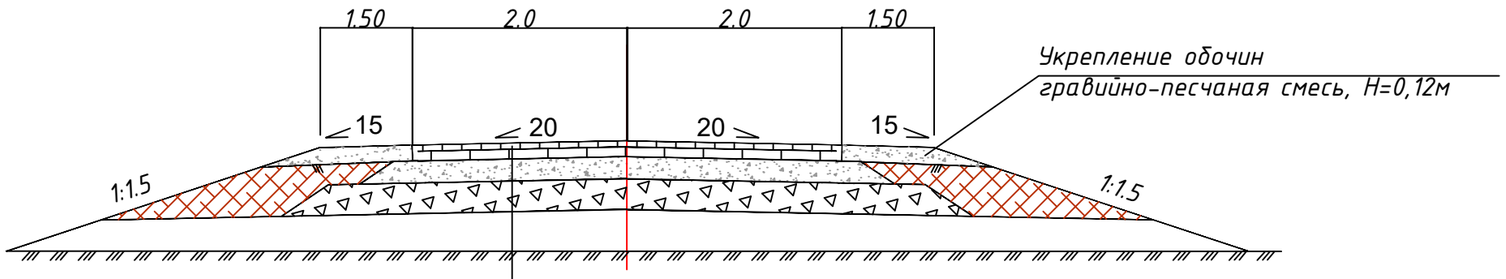

- горячий плотный мелкозернистый асфальтобетон тип Б, II марки на битуме БНД 70/100 СТ РК 1225-2013 - 0.05
- подгрунтовка жидким битумом СГ 70/130 СТ РК 1551-2006 с расходом - 0.2 л/м2
- щебень, устраиваемый методом заклинки фр. 40-70 согласно СТ РК 1284-2004 - 0.20
- гравийно-песчаная смесь согласно СТ РК 1549-2006 - 0.15

						ИСП-177/10-2021-АД		
						Капитальный ремонт автомобильного моста на 2 км автомобильной дороги областного значения КС-5 Кабанбай батыра - Жангызкудук - Оразак" в Акмолинской области		
Изм.	Кол.уч.	Лист	N док	Подпись	Дата			
						Автомобильная дорога	Стадия	Лист	Листов
ГИП		Тойқожа Ж.Б.					РП	7к	
Составил		Жанибек А.							
Проверил		Муканов К.Н.				Конструкция дорожной одежды	ТОО "Игілік Стройпроект" г.Алматы		
Норм.Контр		Бахтиярулы Б.							

Согласовано
Первый заместитель начальника
ОП Аягозского района
подполковник полиции
Добрынин Е.Е.
23.05.22

Условные обозначения

- Дорожный знак 1.11.1 – номер знака
- Барьерное ограждение

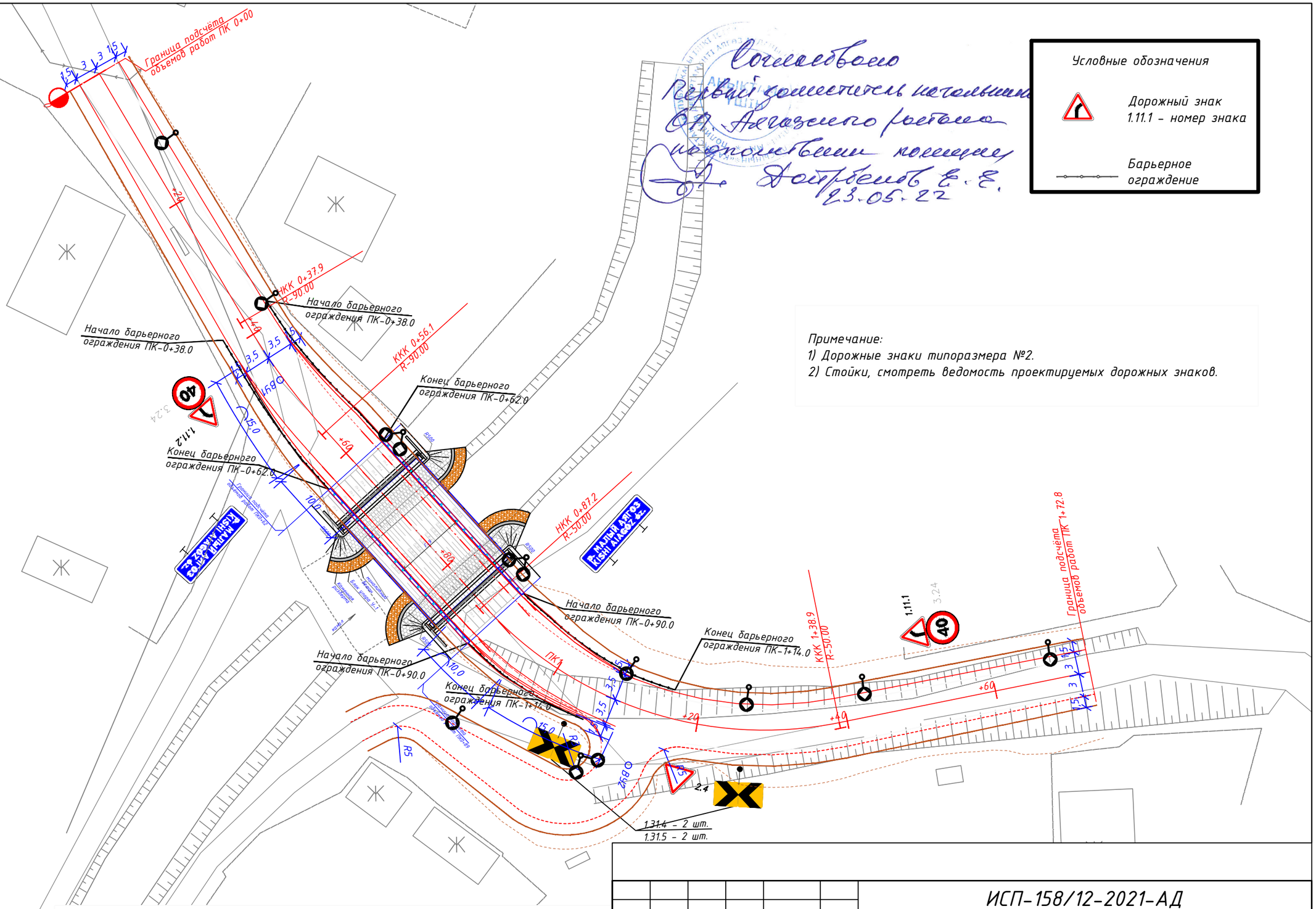

Примечание:
1) Дорожные знаки типоразмера №2.
2) Стойки, смотреть ведомость проектируемых дорожных знаков.

Схема расположения технических средств организации дорожного движения выполнена в соответствии с КР СТ 1412-2017 "Технические средства организации дорожного движения", КР СТ 1125 - 2012 "Знаки дорожные. Общие технические условия" и КР СТ 1124-2003 "Разметка дорожная. Технические требования"

Установка барьерного выполнена в соответствие с СТ РК 2368-2013 "Требования по проектированию барьерного ограждения".
Установка сигнальных столбиков выполнена в соответствие с ГОСТ 33151-2014 "Элементы обустройства, технические требования, правила применения"

Изм.	Кол.уч.	Лист	N док	Подпись	Дата	ИСП-158/12-2021-АД			
						Строительство моста по ул.Шакенова города Аягоз ВКО			
ГИП		Тойқожа Ж.Б.				Автомобильная дорога подходы к мосту	Стадия	Лист	Листов
Составил		Жанибек А.					РП	8	
Проверил		Муканов К.Н.				План обустройства М 1:500	ТОО "Игілік Стройпроект" г.Алматы		
Норм.Контр		Бахтиярулы Б.							

Примечание к знаку 5.26

Номер знака: 5.26 Наименование объекта
Щит: УЗДП-9 2113х594 мм
Фон: Синий
Площадь: 1.255 кв м
Масса: 20.2 кг
Масштаб: 1 : 15
Количество: 2 шт.

						ИСП-158/12-2021-АД			
						Строительство моста по ул.Шакенова города Аягоз ВКО			
Изм.	Кол.уч.	Лист	N док	Подпись	Дата				
ГИП		Тойқожа Ж.Б.				Автомобильная дорога подходы к мосту	Стадия	Лист	Листов
Составил		Жанибек А.					РП	9	
Проверил		Муканов К.Н.				Знаки индивидуального проектирования	ТОО "Игілік Стройпроект" г.Алматы		
Норм.Контр		Бахтиярулы Б.							

Схема размещения дорожных знаков на одной опоре

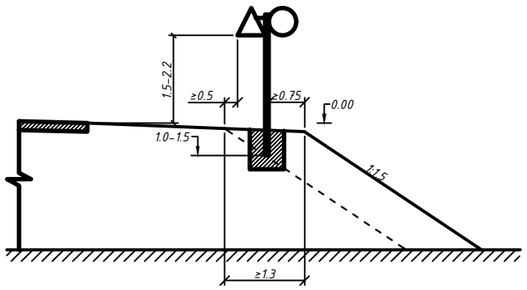

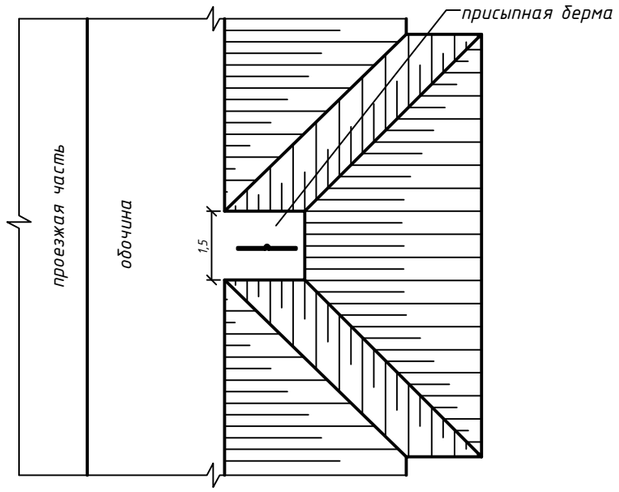

Схема размещения дорожных знаков на двух опорах

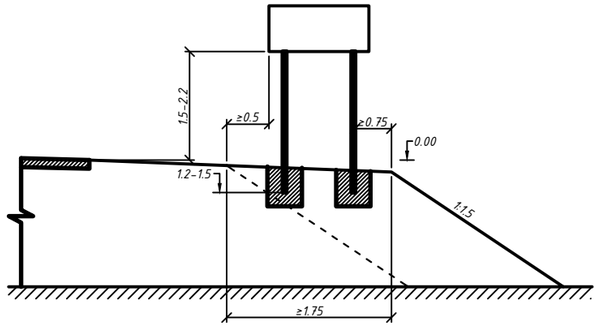

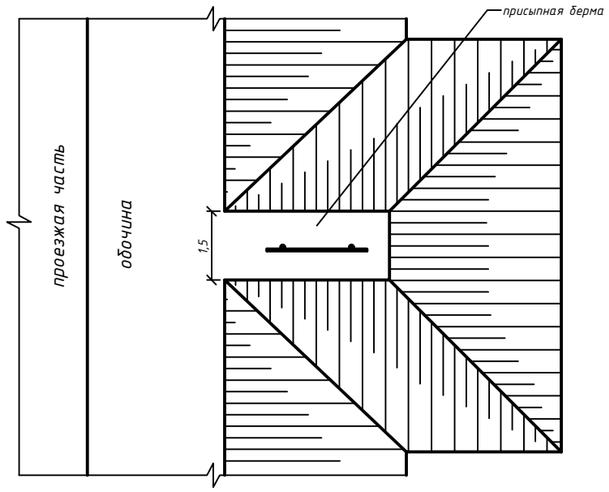

Объем работ присыпных призм		
Высота насыпи Н, м	Объем грунта в плотном теле V, м3	Площадь планировки верха и откосов S, м2
0.5	1.9000	8.0
0.7	3.1000	10.1
1.0	3.8000	11.5
1.2	4.6000	12.9
1.5	5.7000	15.3
1.8	6.9000	17.6
2.0	7.7000	19.1
2.5	9.6000	21.0
3.0	11.5000	27.0
3.5	13.4000	30.9
4.0	15.3000	34.9
4.5	17.2000	38.8
5.0	19.1000	42.8
5.5	21.0000	46.8
6.0	22.9000	50.7
6.5	24.8000	54.7
7.0	26.7000	58.6
7.5	28.6000	62.6
8.0	30.5000	66.5

Объем работ присыпных призм		
Высота насыпи Н, м	Объем грунта в плотном теле V, м3	Площадь планировки верха и откосов S, м2
0.5	3.6000	13.0
0.7	5.7000	15.6
1.0	7.1000	17.5
1.2	8.5000	19.4
1.5	10.7000	22.6
1.8	12.8000	25.7
2.0	14.2000	27.7
2.5	17.8000	30.3
3.0	21.3000	38.5
3.5	24.8000	43.9
4.0	28.4000	49.4
4.5	31.9	54.8
5.0	35.5	60.3
5.5	39.0	65.7
6.0	42.6	71.2
6.5	46.1	76.6
7.0	49.7	82.1
7.5	53.2	87.5
8.0	56.8	93.0

						ИСП-158/12-2021-АД		
						Строительство моста по ул.Шакенова города Аягоз ВКО		
Изм.	Кол.уч.	Лист	N док	Подпись	Дата			
ГИП		Тойқожа Ж.Б.				Автомобильная дорога подходы к мосту	Стадия	Лист	Листов
Составил		Жанибек А.					РП	10	
Проверил		Муканов К.Н.				Схемы размещения дорожных знаков	ТОО "Игілік Стройпроект" г.Алматы		
Норм.Контр		Бахтиярулы Б.							

Схема установки металлического сигнального столбика

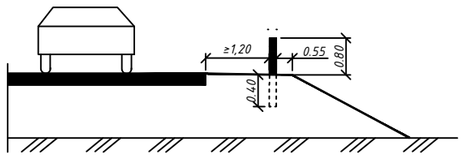

Ограждение 11 ДО

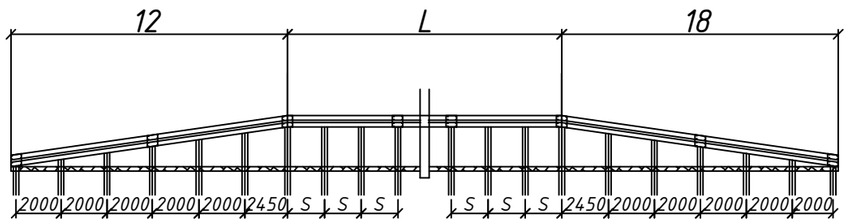

Ограждение 11 ДО

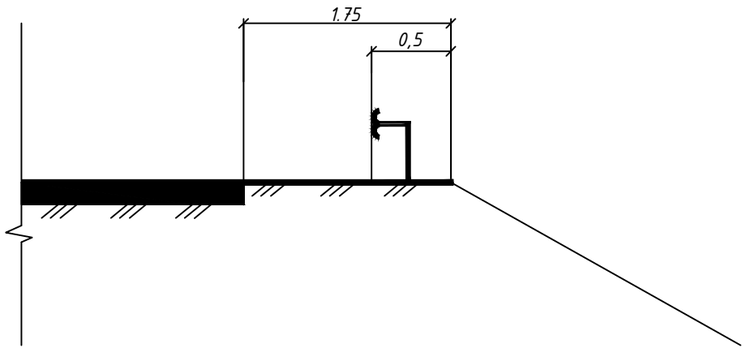

						ИСП-158/12-2021-АД		
Изм.	Кол.уч.	Лист	N док	Подпись	Дата	Строительство моста по ул.Шакенова города Аягоз ВКО		
ГИП		Тойқожа Ж.Б.				Автомобильная дорога подходы к мосту	Стадия	Лист	Листов
Составил		Жанибек А.					РП	11	
Проверил		Муканов К.Н.				Схемы размещения ограждений	ТОО "Игілік Стройпроект" г.Алматы		
Норм.Контр		Бахтиярулы Б.							

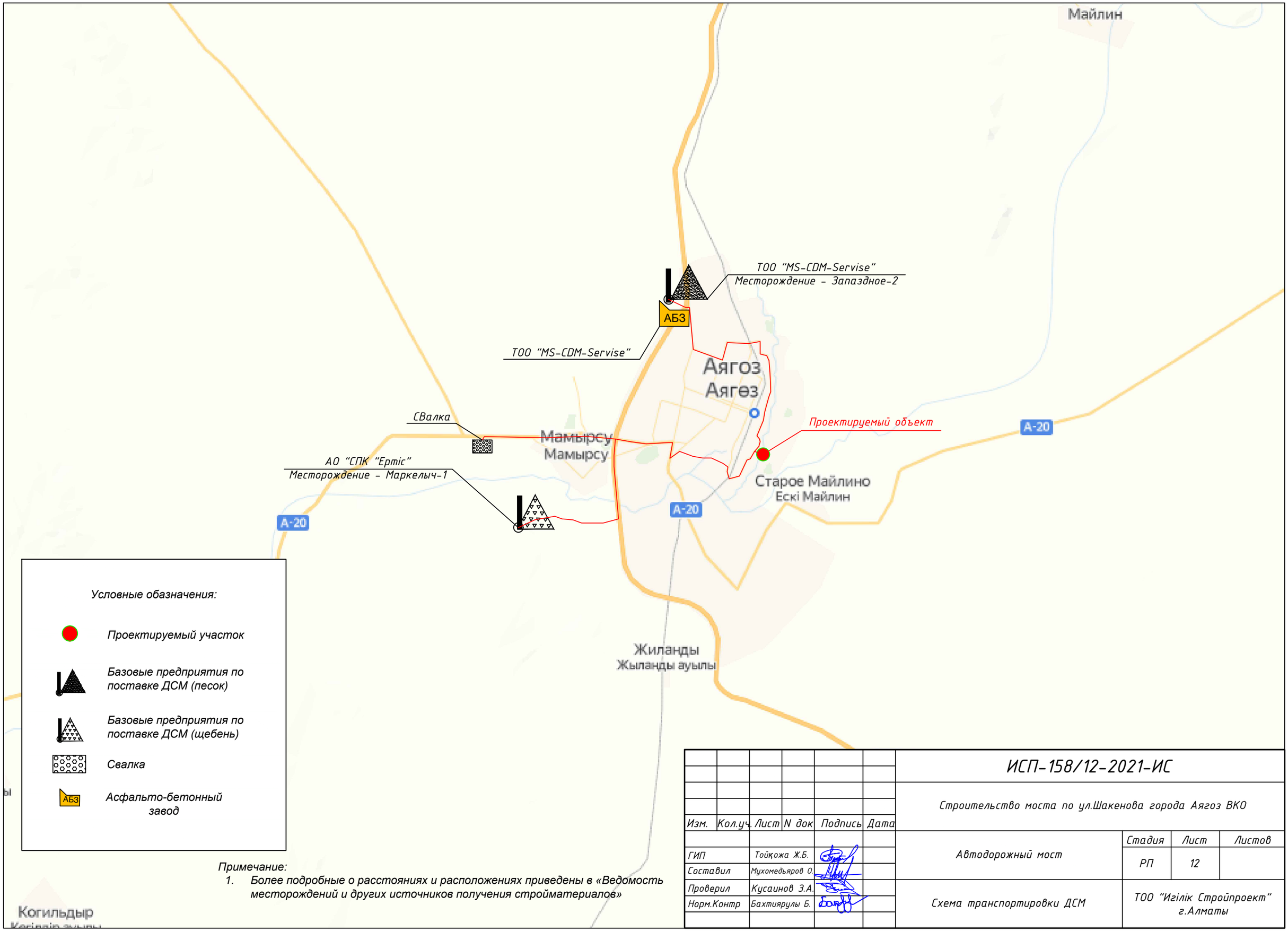

						ИСП-158/12-2021-ИС		
						Строительство моста по ул.Шакенова города Аягоз ВКО		
Изм.	Кол.уч.	Лист	N док	Подпись	Дата			
ГИП		Тойқожа Ж.Б.				Автодорожный мост	Стадия	Лист	Листов
Составил		Мухомедьяров О.					РП	12	
Проверил		Кусаинов З.А.				Схема транспортировки ДСМ	ТОО "Игілік Стройпроект" г.Алматы		
Норм.Контр		Бахтиярулы Б.							

Ведомость установки бортовых камней

№ п/п	Местоположение		БР 100.30.18 Количество, пм	Примечание
	от ПК+	до ПК+		
Правая сторона				
1	0+00	0+62	62,9	
2	0+90	1+09	21,8	
3	1+16	1+73	59,1	
		Итого	*144*	
Левая сторона				
1	0+00	0+62	61,3	
2	0+90	1+73	79,6	
		Итого	141	

Всего БР 100.30.18, пм: 285

Исполнил: Мухомедьяров О. Проверил Матенова Д.

Ведомость проектируемой дорожной одежды

От ПК	До ПК	Проектируемая конструкция дорожной одежды	Протяженность, м	Покрытие						Основание				Подстилающий слой из гравийно-песчаной смеси, Н=0.15 м					Примечание
				Тип 1				Тип 2		Щебень, устраиваемый методом заклинки фр. 40-70 Н=0.20 м									
				Верхний слой Н = 0.04 м		Нижний слой Н=0.06 м		Верхний слой Н=0.05 м		Верхний слой									
										по верху		по средней линии		по верху		по средней линии			
				ширина, м	площадь, м ^{2}	ширина, м	площадь, м^2	ширина, м	площадь, м^2	ширина, м	площадь, м^2	ширина, м	площадь, м^2	ширина, м	площадь, м^2	ширина, м	площадь, м^2	объем, м^3	
1	**2**	**3**	**4**	**5**	**6**	**7**	**8**	**9**	**10**	**11**	**12**	**13**	**14**	**15**	**16**	**17**	**18**	**19**	**20**
			Основная дорога																
		- Верхний слой покрытия - горячий плотный																	
0+00,00	0+62,00	мелкозернистый асфальтобетон тип Б,	62,0	7,0	438	7,0	438	-	-	7,6	477	8,5	497	9,8	582	10	596	89,4	
0+90,00	1+73,00	II марки на битуме БНД 70/100, СТ РК	83,0	7,0	577	7,0	577	-	-	7,6	630	8,5	656	9,8	770	10	790	118,5	
		1225-2013, Тип 1 Н=0.04 м, Тип 2 Н=0.05 м	**Итого:**	-	**1015**	-	**1015**	-	-	-	**1107**	-	**1153**	-	**1352**	-	**1386**	**208**	
			Съезд																
		- Нижний слой покрытия - горячий плотный																	
0+87,00	1+19,00	мелкозернистый асфальтобетон тип Б,	45,0	-	-	-	-	4,0	216	4,6	245	5,5	259	6,8	320	7	330	49,5	
		II марки на битуме БНД 70/100, СТ РК	**Итого:**	-	-	-	-	-	**216**	-	**245**	-	**259**	-	**320**	-	**330**	**50**	
		1225-2013, Н=0.06 м																	
		- Слой основания из щебня, устраиваемой																	
		методом заклинки фр. 40-70, Н=0.20 м																	
		- Слой основания из гравийно-песчанной смеси																	
		СТ РК 1549-2006, Н=0.15 м	**ВСЕГО:**	-	**1015**	-	**1 015**	-	**216**	-	**1352**	-	**1412**	-	**1672**	-	**1716**	**257**	

Исполнил: Мухомедьяров О.

Проверил: Кусаинов З.А.

Ведомость установки бортовых камней

№ п/п	Местоположение		БР 100.30.18 Количество, пм	Примечание
	от ПК+	до ПК+		
Правая сторона				
1	0+00	0+62	62,9	
2	0+90	1+09	21,8	
3	1+16	1+73	59,1	
		Итого	*144*	
Левая сторона				
1	0+00	0+62	61,3	
2	0+90	1+73	79,6	
		Итого	141	

Всего БР 100.30.18, пм: 285

Исполнил: Мухомедьяров О. Проверил Матенова Д.

Ведомость установки бортовых камней и устройства троатуаров

№ п/п	Местоположение		Ширина, м	Площадь тротуара, м²	БР 100 20.08, п.м	Примечание
	от ПК+	до ПК+				
Транзитный тротуар						
Правая сторона						
1	0+00	0+62	1,5	101,4	63,3	
2	0+90	1+09	1,5	38,7	22,1	
3	1+16	1+73	1,5	88	59,2	
			Итого:	228	145	
Левая сторона						
1	0+00	0+62	1,5	98,1	60,9	
2	0+90	1+73	1,5	124,1	77,9	
			Итого:	222	139	

Всего: **Площадь тротуров, м²** **450**
БР 100 20.08, п.м **283**

Исполнил: Мухомедьяров О.

Проверил: Кусаинов З.

Ведомость разметки

№ п/п	Разметка по СТ РК 1412 - 2017		
	1.1	**1.6**	**1.7**
	пм	пм	пм
1	332	38	9,2
Итого:	**332**	**38**	**10**

Исполнил: Мухомедьяров О.

Проверил: Кусаинов З.

Ведомость проектируемых дорожных знаков

№ п/п	Знаки по СТ РК 1412 - 2017																
	ПК		1 гр.– предупреждающие знаки	2 гр.– приоритета	3 гр. - запрещающие	4 гр. - предписывающие	5 гр. - информационно-указательные	6 гр. - знаки сервиса	7 гр. - знаки дополнительной информации	Типо-размер	Размер щитка. Н×В. см	Количество щитков/стоек			Марка стойки	Тип фундамента	Примечание
	справа	слева															
1	2	3	4	5	6	7	8	9	10	11	12	13			14	15	16
Основная дорога																	
1	0+36		1.11.2		3.24					II	A900, D700	2	/	1	СКМ 2.30	Ф1	
2	0+64								ЗИП	Инд.	594x2113	1	/	2	СКМ 2.30	Ф1	
3		0+87							ЗИП	Инд.	594x2113	1	/	2	СКМ 2.30	Ф1	
4	1+04		1.31.4/1.31.5							II	600x600	2	/	1	СКМ 1.30	Ф1	
5	1+15			2.4						II	A900	1	/	1	СКМ 1.30	Ф1	
6	1+26		1.31.4/1.31.5							II	600x600	2	/	1	СКМ 1.30	Ф1	
7		1+62	1.11.1		3.24					II	A900, D700	2	/	1	СКМ 2.30	Ф1	
Всего:			6	1	2				2	11		11	/	9			

Щитки
в том числе: *11-шт,*

II типоразмер *11-шт,*
1.11.1 A-900 *1-шт,*
1.11.2 A-900 *1-шт,*
1.31.4 600x600 *2-шт,*
1.31.5 600x600 *2-шт,*
2,4 A-900 *1-шт,*
3.24 D-700 *2-шт,*
ЗИП 594x2113 *2-шт,*

Стойки: *9-шт,*
в том числе:
СКМ 1.30 *3-шт,*
СКМ 2.30 *6-шт,*

Фундаменты:
Ф1: *9-шт,*

Исполнил: Мухомедьяров О.

Проверил: Кусаинов З.

Утверждаю:
Руководитель
ГУ «"Отдел жилищно-коммунального хозяйства,
пассажирского транспорта, автомобильных дорог
и жилищной инспекции Аягозского района»

_____

«___» _____2022 г.

Разработка ПСД на строительство моста по ул Шакенова города Аягоз ВКО

ВЕДОМОСТЬ ИСТОЧНИКОВ ПОЛУЧЕНИЯ И СПОСОБОВ ТРАНСПОРТИРОВКИ ОСНОВНЫХ ДОРОЖНО-СТРОИТЕЛЬНЫХ МАТЕРИАЛОВ.

№	Наименование материала	% от общей потребности	Наименование поставщика и станция отправления	Вид франко данного материала	Автомобильные перевозки, км
					Расстояние до начала трассы, км
1	2	3	4	5	
1	Асфальтобетон	100	г.Аягоз	фр.тр.ср.	4 км
2	Битум	100	г.Аягоз	фр.тр.ср.	4 км
3	Бетон	100	г.Аягоз	фр.тр.ср.	3 км
4	Железо-бетонные изделия, Металлические изделия	100	г. Семей	фр.тр.ср.	340 км
5	ПГС, песок, щебень	100	г.Аягоз	фр.тр.ср.	5 км
6	Дорожные знаки	100	г. Семей	фр.тр.ср.	340 км
7	Грунт	100	г.Аягоз	фр.тр.ср.	3 км
8	Вода для технических нужд	100	г.Аягоз	фр.тр.ср.	2 км
9	Вывоз мусора		Свалка с.Аягоз		7 км