ТОО компания "Диана-Л"
ГСЛ №17013927 от 03.08.2017г.

Капитальный ремонт здания котельной КГП на ПХВ «Абралинская больница» УЗ ВКО

Рабочий проект

Альбом 1

2022-04-АР

Архитектурно-строительные чертежи

г.Караганда, 2022г.

ТОО компания "Диана-Л"
ГСЛ №17013927 от 03.08.2017г.

Капитальный ремонт здания котельной КГП на ПХВ «Абралинская больница» УЗ ВКО

Альбом 1

Состав проекта

Альбом 1 Архитектурно-строительные решения
Альбом 2 Отопление и вентиляция
Альбом 3 Электроосвещение и силовое электрооборудование

Директор ТОО Компания "Диана-Л" Демянчик Л.И.

ГИП Путилин И.А.

г.Караганда, 2022г.

ВЕДОМОСТЬ ОСНОВНЫХ КОМПЛЕКТОВ.

Обозначение	Наименование	Примечание
2022–04–АР	Архитектурно–строительные чертежи	
2022–04–ОВ	Отопление и вентиляция	
2022–04–ЭО	Электроосвещение и силовое оборудование	

ВЕДОМОСТЬ ССЫЛОЧНЫХ ДОКУМЕНТОВ

Обозначение	Наименование	Примечание
ГОСТ 9128–97	Смеси дорожные, аэродромные и асфальтобетон	
ГОСТ 8267–93	Щебень и гравий из плотных горных пород для строительных работ	
ГОСТ 6629–88	Двери деревянные внутренние для жилых и общественных зданий	
ГОСТ 31173–2003	Блоки дверные стальные.	
ГОСТ 8478–81	Сетки сварные для железобетонных конструкций	
Серия 1.038.1–1	Перемычки железобетонные для зданий с кирпичными стенами	
ГОСТ 103–2006	Прокат сортовой стальной горячекатаный полосовой	
ГОСТ 34028–2016	Прокат арматурный для железобетонных конструкций	
ГОСТ 8509–93	Уголки стальные горячекатаные равнополочные	
ГОСТ 14098–91	Соединения сварные арматуры и закладных изделий железобетонных конструкции	
ГОСТ 6141–91	Плитки керамические глазурованные для внутренней облицовки стен	
ГОСТ 7623–84	Трубы водосточные наружные	
ГОСТ 8240–97	Швеллеры стальные горячекатаные	
ГОСТ 24045–2016	Профили стальные листовые гнутые с трапециевидными гофрами для строительства	
ГОСТ 30674–99	Блоки оконные из поливинилхлоридных профилей	
СТ РК EN 206–2017	Бетон. Технические требования, показатели, производство и соответствие	
ГОСТ 9573–2012	Плиты из минеральной ваты на синтетическом связующем теплоизоляционные	

Настоящий проект разработан в соответствии с действующими строительными нормами и правилами и предусматривает мероприятия, обеспечивающие взрыво–безопасность, пожаробезопасность при эксплуатации зданий и сооружений.

Главный инженер проекта / / Путилин

ВЕДОМОСТЬ РАБОЧИХ ЧЕРТЕЖЕЙ ОСНОВНОГО КОМПЛЕКТА АС

Лист	Наименование	Примечание
1.1–1.3	Общие данные	
2	Фасад в осях 1–3, В–А	
3	Фасад в осях 3–1, А–В	
4	План котельной до кап. ремонта; Разрез 1–1	
5	План котельной Демонтажные работ; Разрез 2–2	
6	План котельной	
6.1	Стремянка СТ1	
7	Схема устройства внутренних перегородок. Спецификация элементов	
8	Экспликация полов. Ведомость отделки помещения	
9	Окна ОК–1...ОК–3	
10	Оконный блок. Сечения.	
11	Узлы крепления металлосайдинга	
12	Узлы крепления металлосайдинга	
13	План кровли	
14	Схема расположения существующих стропил и прогонов; Разрезы 1–1, 2–2	
15	Спецификация заменяемых элементов стропильных конструкций; Разрез 3–3; Узлы	

Согласовано

Отдел ОВ	Абылхан	
Отдел ВК	Арсланов	
Отдел ЭО	Мухамедина	

Взам. инв. N

Подп. и дата

Инв. N подл.

Изм.	Кол.уч.	Лист	Nдок	Подпись	Дата
ГИП		Путилин			07.22
Исполнил		Уразбекова			07.22
Проверил		Путилин			07.22
Норм. кон.		Толмацкий			07.22

2022-04-АР

Капитальный ремонт здания котельной КГП на ПХВ «Абралинская больница» УЗ ВКО ВКО г.Семей с.Кайнар ул.Кайнар, 13

Стадия	Лист	Листов
РП	1.1	

Общие данные.

ТОО "ДианаЛ" ГСЛ N 17013927

Формат А3

ПЕРЕЧЕНЬ АКТОВ ОСВИДЕТЕЛЬСТВОВАНИЯ СКРЫТЫХ РАБОТ

МОНОЛИТНЫЕ БЕТОННЫЕ И ЖЕЛЕЗОБЕТОННЫЕ КОНСТРУКЦИИ			
СН РК EN 1991/2011			
Акты приемки опалубки		+	
Акт приемки арматурной стали,		+	
закладных деталей и анкеров			
Акт приемки смонтированной арматуры,		+	
закладных деталей и анкеров,			
закрываемых при бетонировании			
Акт приемки сварочных работ		+	
Акт геодезического контроля		+	
установки фундаментных болтов			
Акты приемки готовых конструкций		+	
АНТИКОРРОЗИОННАЯ ЗАЩИТА			
СН РК 2.01-01-2013			
Акт приемки защищаемых поверхностей		+	
конструкций			
Акт приемки изоляционных материалов		+	
Акт приемки швов, примыкания и стыков		+	
Акт приемки защитного покрытия в		+	
целом			

1. ОБЩАЯ ЧАСТЬ

Капитальный ремонт здания котельной КГП на ПХВ «Абралинская больница» УЗ ВКО ВКО г. Семей с. Кайнар ул. Кайнар, 13 выдан на основании задания на проектирование заказчиком КГП на ПХВ «Абралинская больница»УЗ ВКО 2 Место реализации ВКО г. Семей с. Кайнар ул. Кайнар, 13

2. ХАРАКТЕРИСТИКИ ЗДАНИЯ

Уровень ответственности – II
Степень огнестойкости – II
Класс функциональной пожарной опасности Ф 5.1
Класс пожарной опасности конструкции вентилируемого фасада К0
Категория здания по взрывопожарной и пожарной опасности В1.
Группа горючести облицовочного материала фасада (металлосайдинг) – НГ.

3. УЧАСТОК СТРОИТЕЛЬСТВА

Участок строительства относится к IВ климатическому району
с расчетной температурой наружного воздуха –35,7°С наиболее холодной пятидневки
С обычными геологическими условиями.
нормативная ветровая нагрузка 77кгс/м2.
нормативная снеговая нагрузка 120кгс/м2.

4. АРХИТЕКТУРНО– СТРОИТЕЛЬНАЯ И КОНСТРУКТИВНАЯ ЧАСТИ ПРОЕКТА

Существующее положение.

Здание котельной построено в 1975 году, простой прямоугольной конфигурации в плане. Объект представляет из себя одноэтажное, отдельностоящее здание с размерами в осях 11.9х30.45 м.
За отметку +0,000 принят уровень пола здания.
По конструктивному решению здание котельной выполнено бескаркасным. Основными несущими лементами здания являются несущие наружные, внутренние стены и плиты покрытия.
Фундаменты – в плане прямоугольной формы с шириной 600мм, первая ступень – бетонный, высотой от низа пола до верха бутобетонного фундамента –450мм, высота бутобетонной части фундамента составляет 750мм.
Наружные стены из силикатного кирпича толщиной 510мм, внутренние толщиной 380мм.
Внутренняя отделка – известковая окраска.
Покрытие выполнено из сборных железобетонных многопустотных плит.
Окна – деревянные с двойным остеклением.
Двери – деревянные.

Взам. инв. N	Подпись и дата	Инв. N подл.

Изм.	К. уч.	Лист	N д.	Подп.	Дата	2022-04-АР		
						Капитальный ремонт здания котельной КГП на ПХВ «Абралинская больница» УЗ ВКО ВКО г.Семей с.Кайнар ул.Кайнар, 13		
							Стадия	Лист	Листов
ГИП		Путилин			07.22		РП	1.2	
Исполнил		Уразбекова			07.22				
Проверил		Путилин			07.22	Общие данные.	ТОО "ДианаЛ" ГСЛ N 17013927		
Норм. кон.		Толмацкий			07.22				

Формат А3

Полы – бетонные, дощатые.
Кровля – двускатная по деревянному каркасы из шиферных листов.
Система водоснабжения – скважина.
Система водоотведения – отсутствует.
Система электроснабжения – централизованное.
Пространственная жесткость обеспечивается за счет совместной работы несущих наружных продольных и поперечных стен, плит покрытия образующих геометрически неизменяемую систему.

КАПИТАЛЬНЫЙ РЕМОНТ КОТЕЛЬНОЙ

Выполнить замену цементно–песчаной стяжки пола
Произвести ремонт стен и потолка, побелка известью.
Выполнить замену деревянных оконных блоков на блоки ПВХ с однокамерными стеклопакетами.
«Блоки оконные из поливинилхлоридных профилей. Технические условия» ГОСТ 30674–99.
Предусмотреть сан. узел и душевую, окно комнаты из ПВХ блока с двухкамерным стеклопакетом.
Полы в сан узле выполнить из керамогранита.
Выполнить замену дверных блоков: внутренние –деревянные, наружные –металлические.
Выполнить ремонт стен фасада от отслоившегося слоя штукатурки, оштукатурить очищенные участки цементно–песчанным раствором М150.
Произвести утепление наружных стен минераловатными плитами на основе базальтового волокна у=100кг/м3 – 80мм и произвести обшивку металлосайдингом.
Произвести ремонт существующего штукатурного цоколя, поверхность покрыть гидроизоляционным раствором с последующей облицовкой металлосайдингом.
Выполнить асфальтобетонную отмостку по ГОСТ 9128–97 по периметру здания взамен демонтируемой.
Произвести устройство крылец из монолитного железобетона, козырьков из металлического каркаса с покрытием из профлиста.
Произвести устройство нового покрытия кровли с соблюдением необходимых мероприятий по защите деревянных конструкций. Крыша – двухскатная из оцинкованного профлиста НС44–1000–0,7 по существующему деревянному каркасу.
Выполнить замену дымовой трубы с растяжками.
Выполнить ремонт существующего защитного слоя бетона фундамента дымовой трубы.

5. ПРОТИВОПОЖАРНЫЕ ТРЕБОВАНИЯ

Группа возгораемости строительных материалов, применяемых для облицовки поверхностей – II.
Противопожарные мероприятия предусмотрены согласно СП РК 2.02–101–2014 «Пожарная безопасность зданий и сооружений».
Ширина выходов соответствует количеству эвакуируемых.
Двери наружные выполнены самозакрывающиеся с уплотнителями в притворах, открываются по направлению путей эвакуации.
Все деревянные стропильные конструкции обрабатываются антисептиками и антипиренами согласно СТ РК 615–1–2011 "Огнезащита древесины".

6. УКАЗАНИЯ ПО ЗАЩИТЕ КОНСТРУКЦИЙ ОТ КОРРОЗИЙ

Все открытые поверхности стальных элементов, анкера, устанавливаемые в кладке и доступные для возобновления защитных покрытий покрыть эмалью ПФ 115 ГОСТ 6465–76*(два слоя) толщиной 55мкм по грунту ГФ–021 ГОСТ 25129–82*(один слой).
Для обеспечения предела огнестойкости 1,0 час все металлические конструкции окрасить огнезащитной краской "PIREX–METAL Plus"R45,

7.ТЭП (основные показатели)

N n/n	Наименование	Ед. измерения	Количество
1	Общая площадь	$м^2$	378,1
2	Площадь застройки	$м^2$	388,0
3	Строительный объем	$м^3$	1756м3

Изм.	К. уч.	Лист	N д.	Подп.	Дата
ГИП		Путилин			07.22
Исполнил		Уразбекова			07.22
Проверил		Путилин			07.22
Норм. кон.		Толмацкий			07.22

2022-04-АР

Капитальный ремонт здания котельной
КГП на ПХВ «Абралинская больница» УЗ ВКО
ВКО г.Семей с.Кайнар ул.Кайнар, 1 3

Стадия	Лист	Листов
РП	1.3	

Общие данные.

ТОО "ДианаЛ"
ГСЛ N 17013927

Взам. инв. N
Подпись и дата
Инв. N подл.

Формат А3

Фасад в осях 1–3

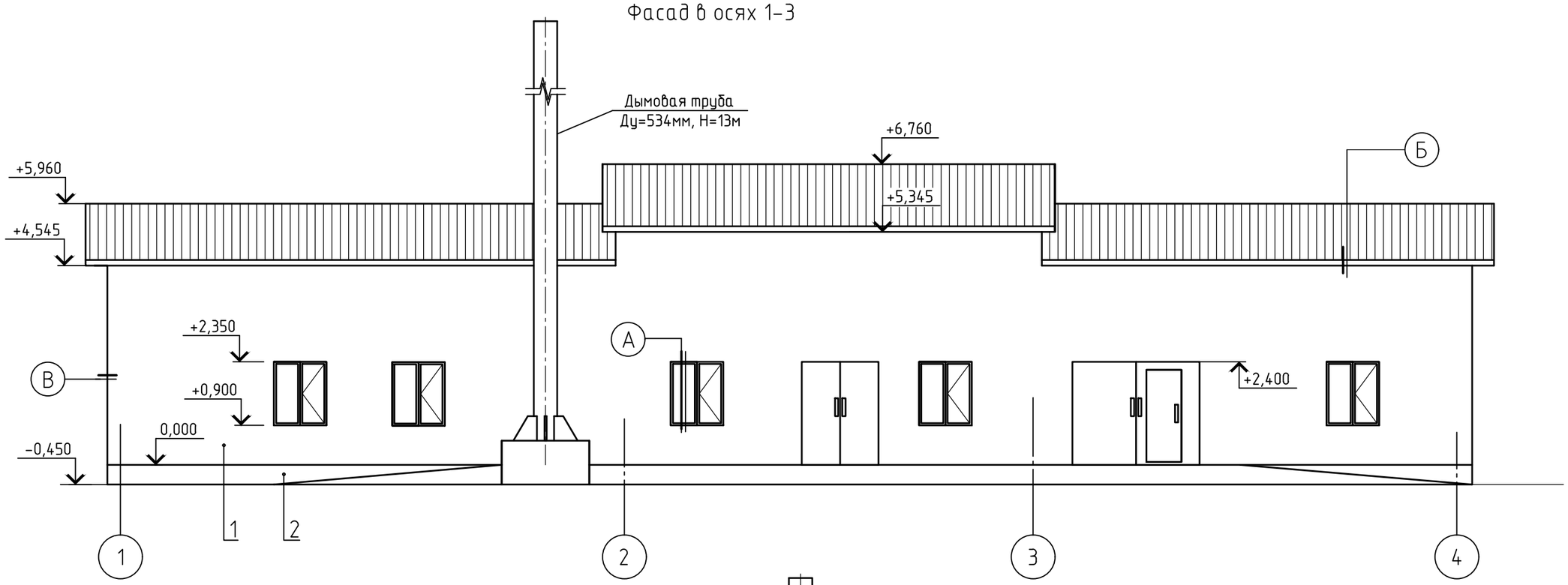

Фасад в осях В–А

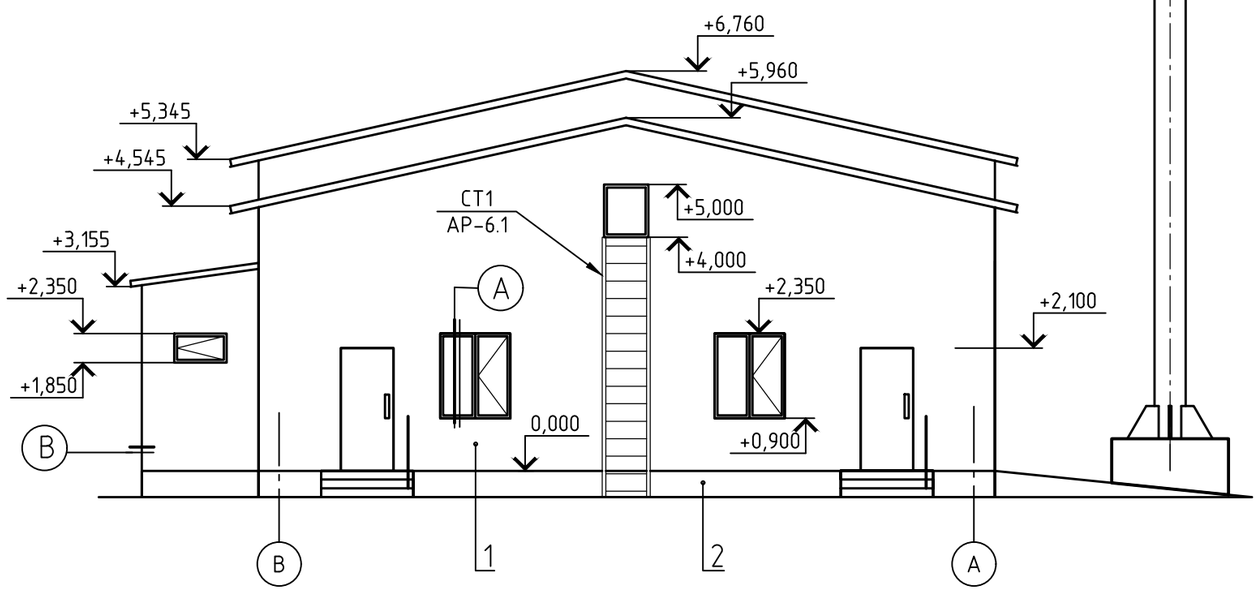

1. Данный лист смотреть совместно с АР–3
2. Стенки крылец окрасить черным лаком в 2 раза. Крыльца и входы оштукатурить.
3. Узлы А, Б, В смотреть лист АР–12.

Ведомость наружной отделки

N	Наименование элементов фасада	Наименование материала отделки	Наименование и номер эталона цвета или образец колера	Площадь, м2
1	Стена	Металлосайдинг	ИНСИ RAL 1015	435,0
2	Кровля	Профнастил	RAL	466,0
3	Козырек КР–1, КР–2	Профнастил	RAL	21,9
4	Цоколь	Металлосайдинг		
		3 тона темнее	ИНСИ RAL 3012	35,0

Изм.	Кол.уч.	Лист	№ док.	Подп.	Дата
ГИП		Путилин			07.22
Исполнил		Уразбекова			07.22
Проверил		Путилин			07.22
Норм. кон.		Толмацкий			07.22

2022-04-АР

Капитальный ремонт здания котельной
КГП на ПХВ «Абралинская больница» УЗ ВКО
ВКО г.Семей с.Кайнар ул.Кайнар, 13

Стадия	Лист	Листов
РП	2	

Фасад в осях 1–3, В–А

ТОО "ДианаЛ"
ГСЛ N 17013927

Взам. инв. №
Подп. и дата
Инв. № подл.

Копировал
А3

Фасад в осях 3–1

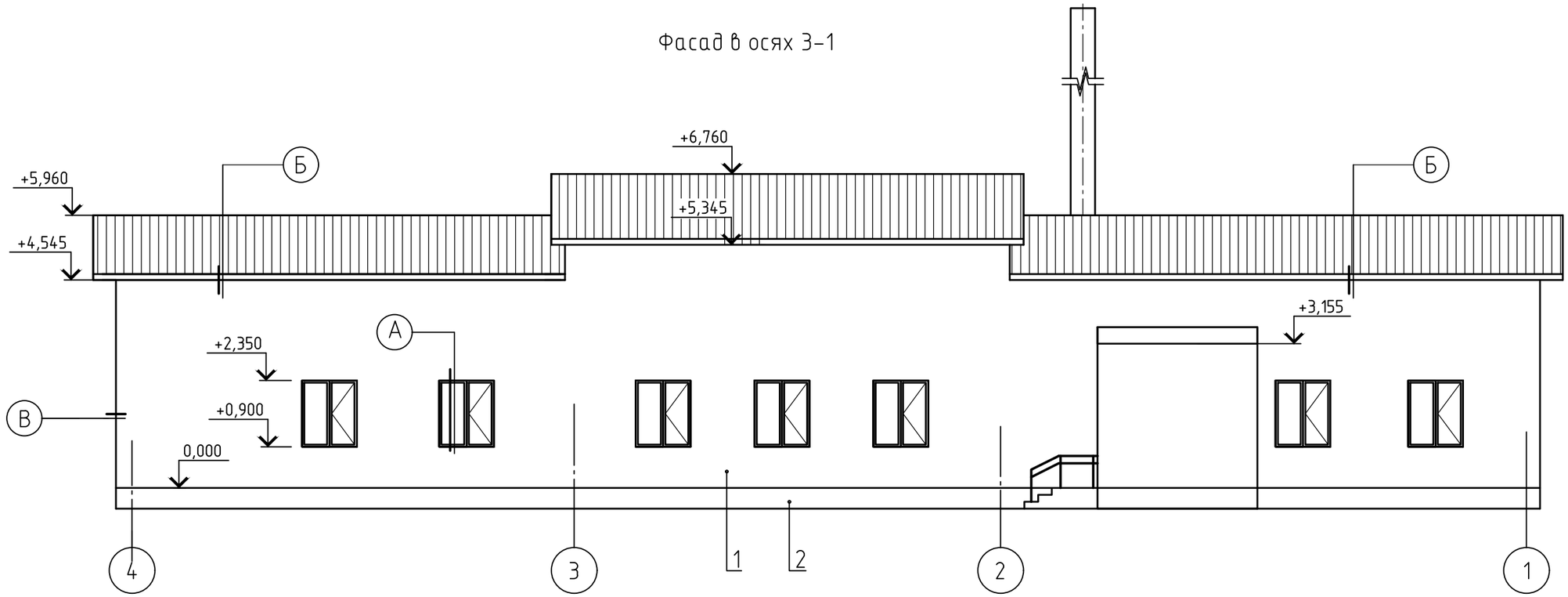

Фасад в осях А–В

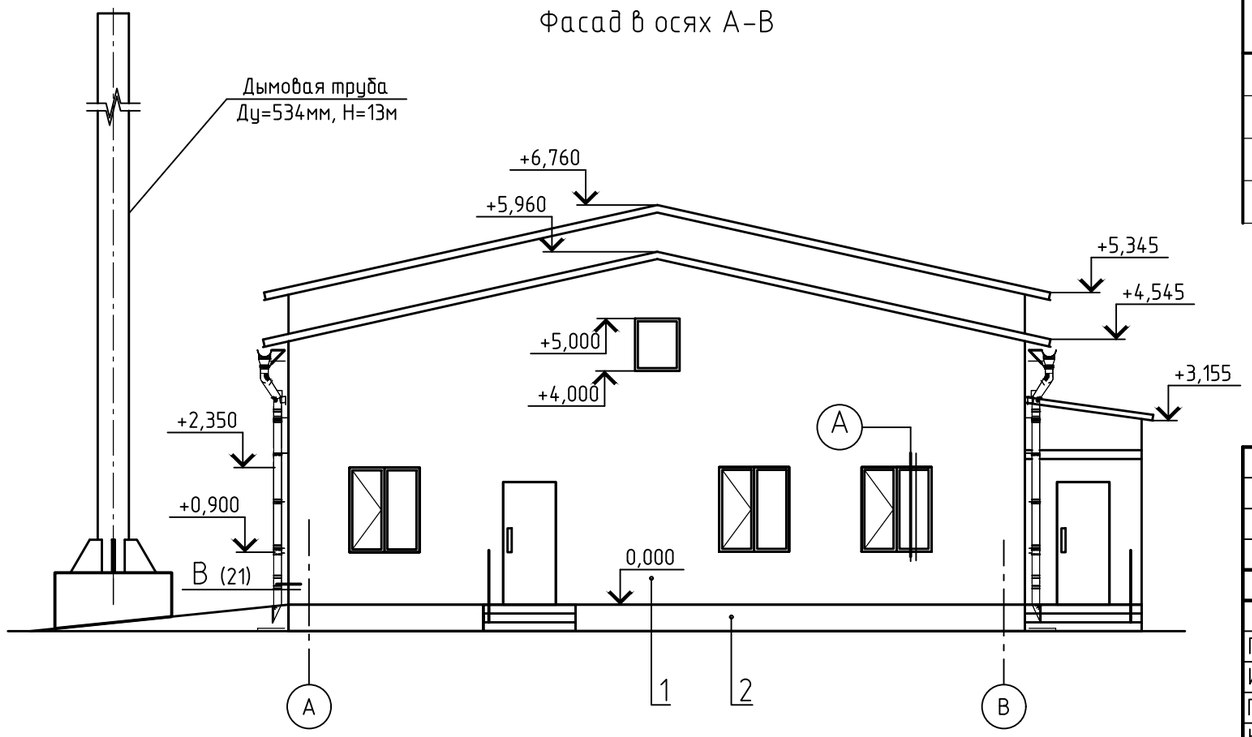

Спецификация элементов

Марка, поз.	Обозначение	Наименование	Кол.	Масса, ед. кг.	Примеч.
		Отмостка			
	ГОСТ 9128–97	Асфальтобетонная стяжка –40мм $м^2$	60,0		
		Щебень марки 600 ГОСТ 8267-93 –100мм $м^3$	6,0		

1. Наружная отделка – см. лист АР–2.
2. Данный лист смотреть совместно с АР–2
3. Узлы А, Б, В смотреть лист АР–12.

Изм.	Кол.уч.	Лист	№ док.	Подп.	Дата
ГИП		Путилин			07.22
Исполнил		Уразбекова			07.22
Проверил		Путилин			07.22
Норм. кон.		Толмацкий			07.22

2022-04-АР

Капитальный ремонт здания котельной
КГП на ПХВ «Абралинская больница» УЗ ВКО
ВКО г.Семей с.Кайнар ул.Кайнар, 1 З

Стадия	Лист	Листов
РП	3	

Фасад в осях 3–1, А–В

ТОО "ДианаЛ"
ГСЛ N 17013927

Взам. инв. № | Подп. и дата | Инв. № подл.

Копировал | А3

План котельной до кап. ремонта

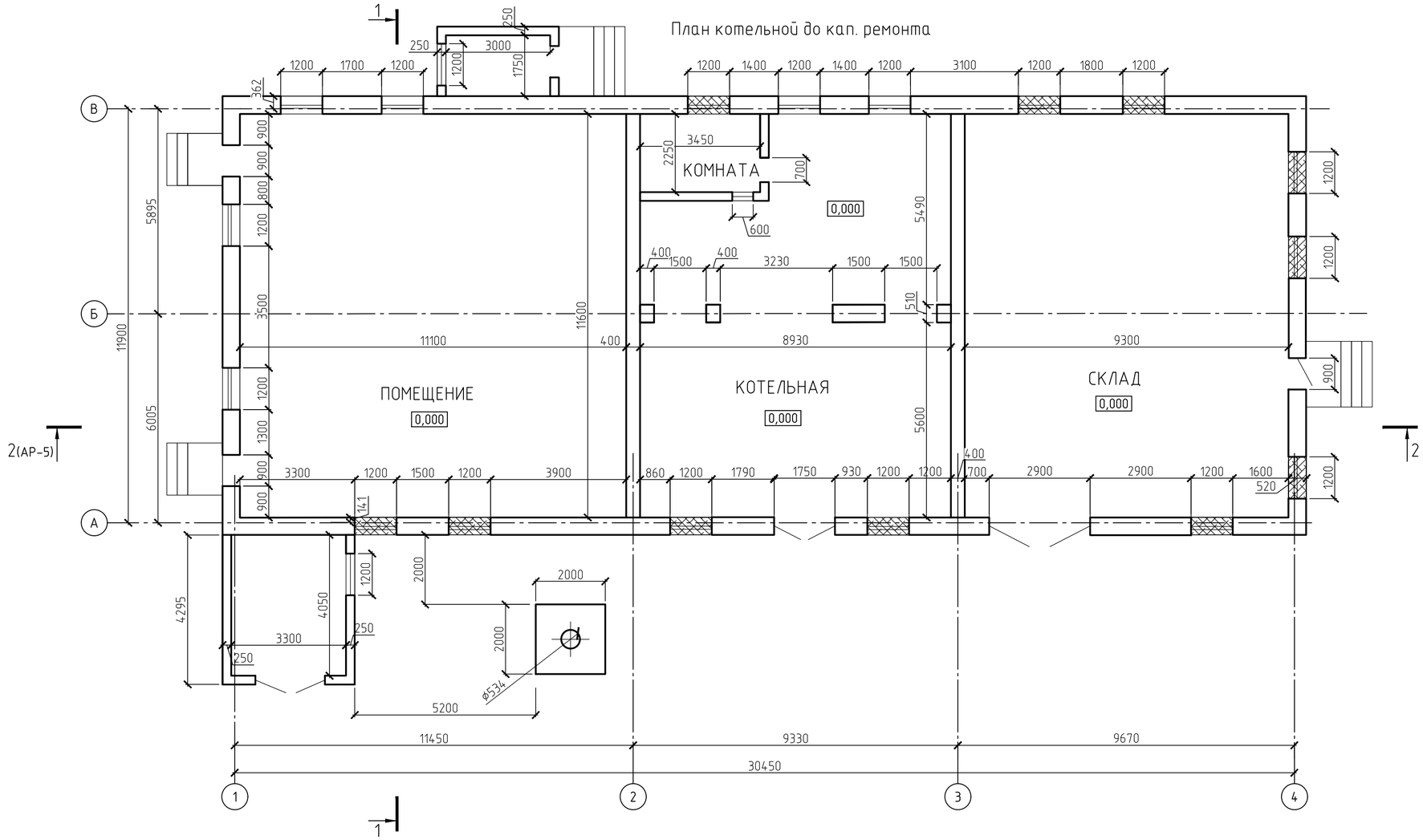

Разрез 1-1

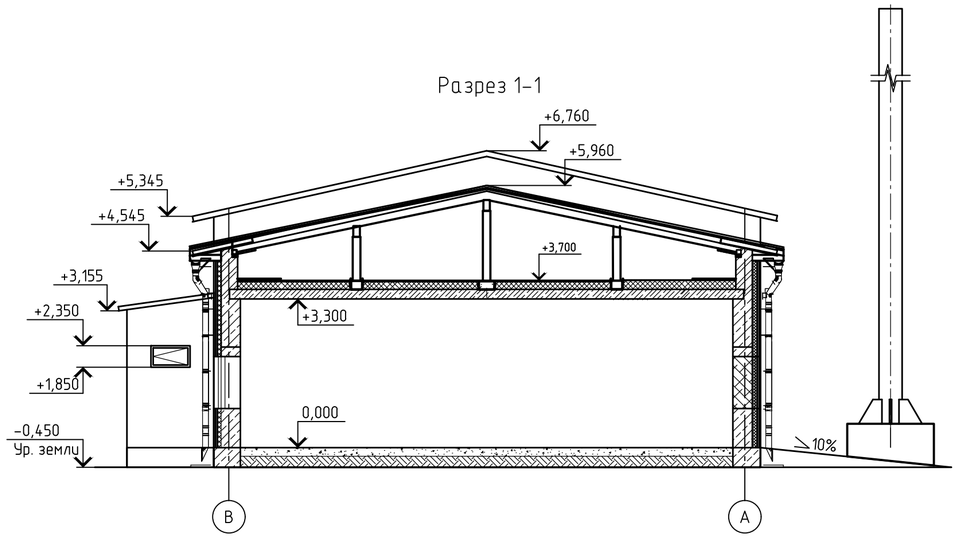

Условные обозначения:

– Заложенные оконные проемы

Изм.	Кол. уч.	Лист	№ док.	Подп.	Дата	2022-04-АР		
						Капитальный ремонт здания котельной КГП на ПХВ «Абралинская больница» УЗ ВКО ВКО г.Семей с.Кайнар ул.Кайнар, 1 3		
ГИП		Путилин			07.22		Стадия	Лист	Листов
Исполнил		Уразбекова			07.22		РП	4	
Проверил		Путилин			07.22	План котельной до кап. ремонта; Разрез 1-1	ТОО "ДианаЛ" ГСЛ N 17013927		
Норм. кон.		Толмацкий			07.22				

Взам. инв. №

Подп. и дата

Инв. № подл.

Копировал

А2

План котельной. Демонтажные работы.

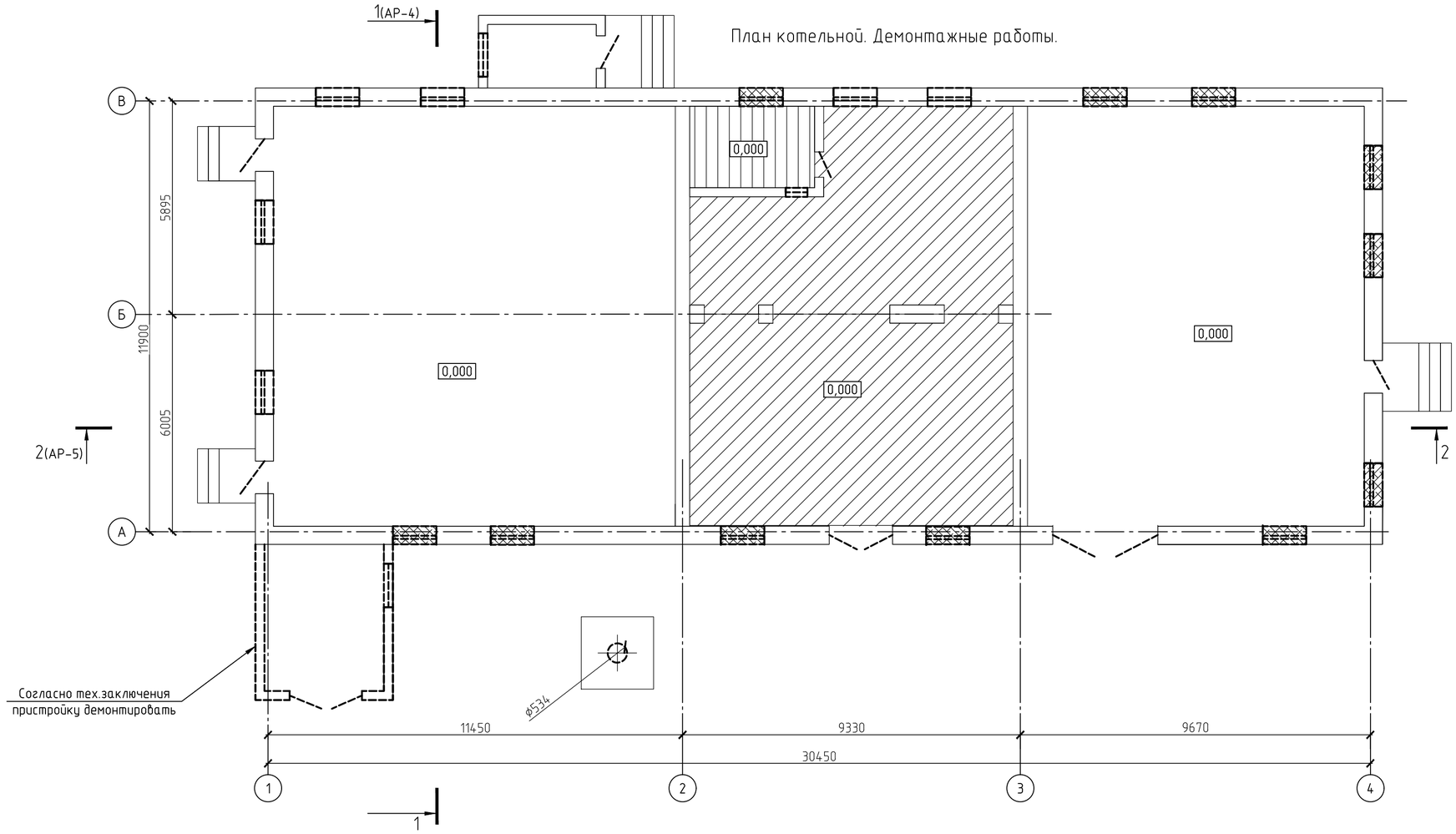

Условные обозначения:

- Демонтируемые полы из бетона, см.прим.п.2
- Демонтируемые деревянные полы.
- Демонтируемые окна
- Демонтируемая пристройка из кирпича.
- Демонтируемые двери и ворота
- Демонтируемая дымовая труба
- Разбираемые оконные проемы

Разрез 2-2

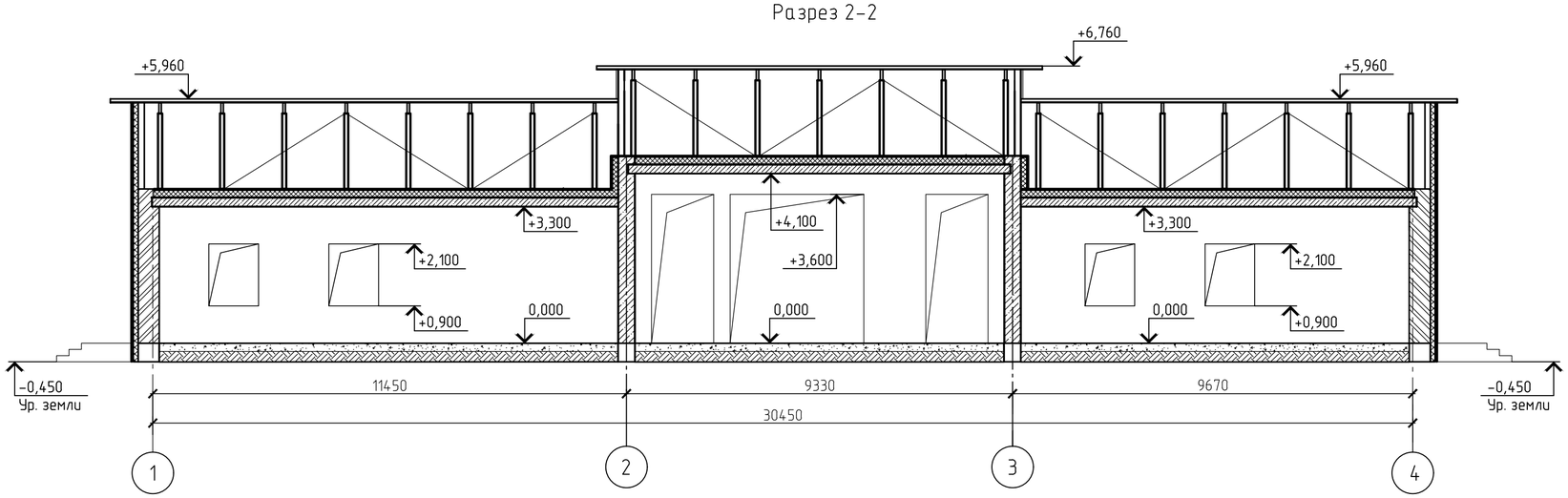

1. Общие указания см. листы АР-1.1...1.3.
2. Объемы демонтажных работ смотреть в дефектном акте.
3. Оштукатурить очищенные участки стен фасада цементно-песчанным раствором М150. Общая площадь 127м2.
4. Поверхность цоколя оштукатурить цементно-песчанным раствором М150 - покрыть оштукатуренную поверхность гидроизоляционным раствором BASF MasterTile WP667. Общая площадь составляет -43,5м2
5. Выполнить демонтаж дымовой трубы Ф534мм -13,0м (842кг) с растяжками, с последующей установкой новой дымовой трубы Ф534мм -13,0м (842кг) с растяжками.
Конструктивные решения принять согласно существующей дымовой трубы.
6. Надземную поверхность фундамента дымовой трубы оштукатурить цементно-песчанным раствором М150 - покрыть оштукатуренную поверхность гидроизоляционным раствором BASF MasterTile WP667. Общая площадь составляет -13,2м2.

Изм.	Кол.уч.	Лист	№ док.	Подп.	Дата	2022-04-АР		
						Капитальный ремонт здания котельной КГП на ПХВ «Абралинская больница» УЗ ВКО ВКО г.Семей с.Кайнар ул.Кайнар, 13		
ГИП		Путилин			07.22		Стадия	Лист	Листов
Исполнил		Уразбекова			07.22		РП	5	
Проверил		Путилин			07.22	План котельной Демонтажные работы; Разрез 2-2	ТОО "ДианаЛ" ГСЛ N 17013927		
Норм. кон.		Толмацкий			07.22				

Взам. инв. №

Подп. и дата

Инв. № подл.

Копировал

А2

Стремянка СТ1

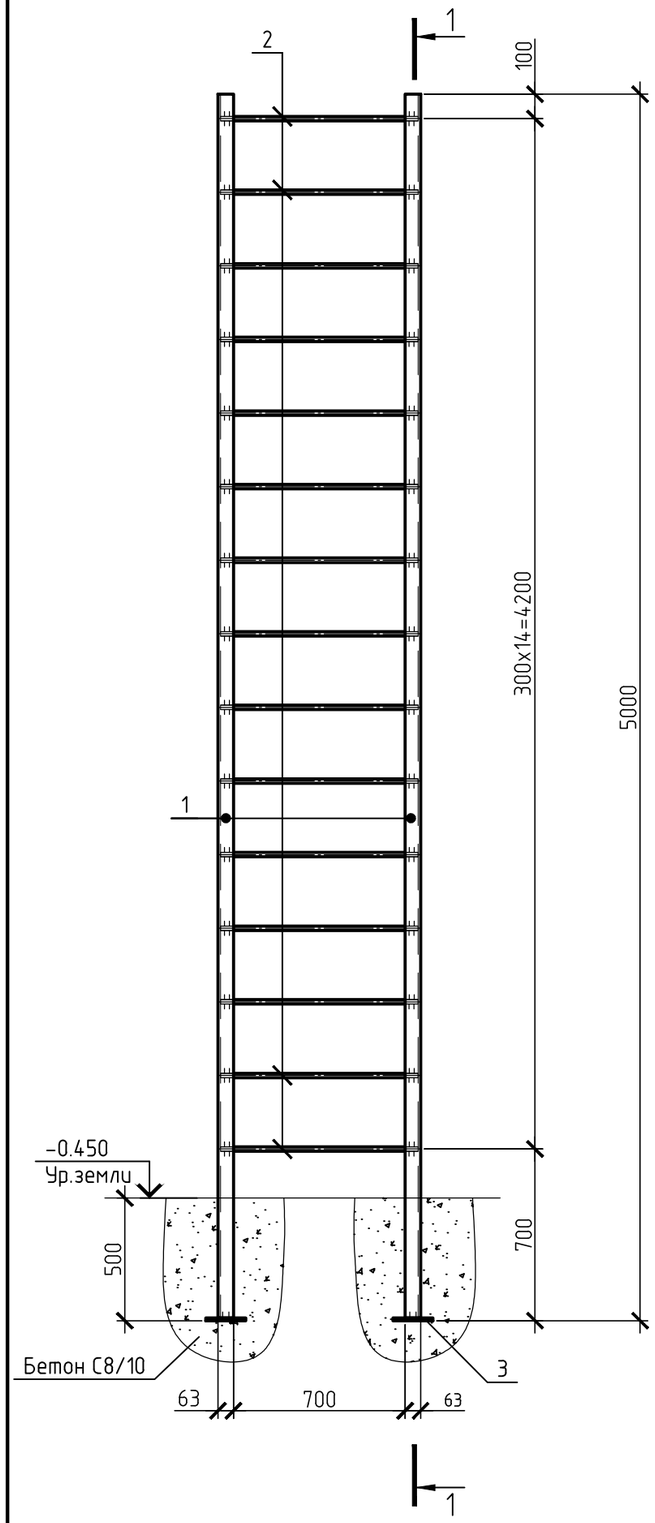

Разрез 1-1

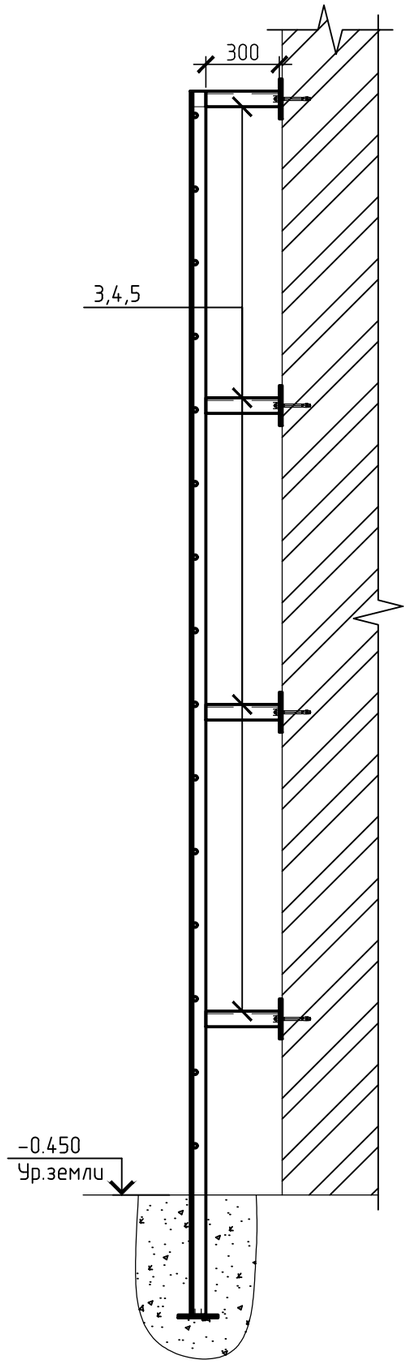

Спецификация элементов на стремянку СТ1

Поз.	Обозначение	Наименование	Кол.	Масса, ед., кг	Примечание
		Стремянка СТ1	1	81.7	
1		L63x5 ГОСТ 8509-93 L=5000	2	24.05	48.1
2		18-А400 ГОСТ 34028-2016 L=700	15	1.4	21
3		-6x150 ГОСТ 19903-2015 L=150	10	0.11	1.06
4		L63x5 ГОСТ 8509-93 L=300	8	1.44	11.5
5		БСР 10x100 У3 ГОСТ 28778-90	8	0.09	
		Бетон С8/10	0.2		м3

1. Данный лист смотреть совместно с листами АР-2,6 .
2. Материал конструкций сталь марки С235 по ГОСТ 27772-2015.
3. Сварку производить электродами типа Э42 по ГОСТ 9467-75.
4. Высоту катета сварных швов принять по наименьшей толщине свариваемых элементов.
5. Все стальные конструкции окрасить эмалью ПФ-115 ГОСТ 6465-76 за два раза по грунту ГФ-21 ГОСТ 25129-82.
6. Стремянка замаркирована на листах АР-2,6.

Изм.	Кол.уч.	Лист	№ док.	Подп.	Дата
ГИП		Путилин			07.22
Исполнил		Уразбекова			07.22
Проверил		Путилин			07.22
Норм. кон.		Толмацкий			07.22

2022-04-АР

Капитальный ремонт здания котельной
КГП на ПХВ «Абралинская больница» УЗ ВКО
ВКО г.Семей с.Кайнар ул.Кайнар, 13

Стадия	Лист	Листов
РП	6.1	

Стремянка СТ1

ТОО "ДианаЛ"
ГСЛ N 17013927

Копировал

А3

План котельной

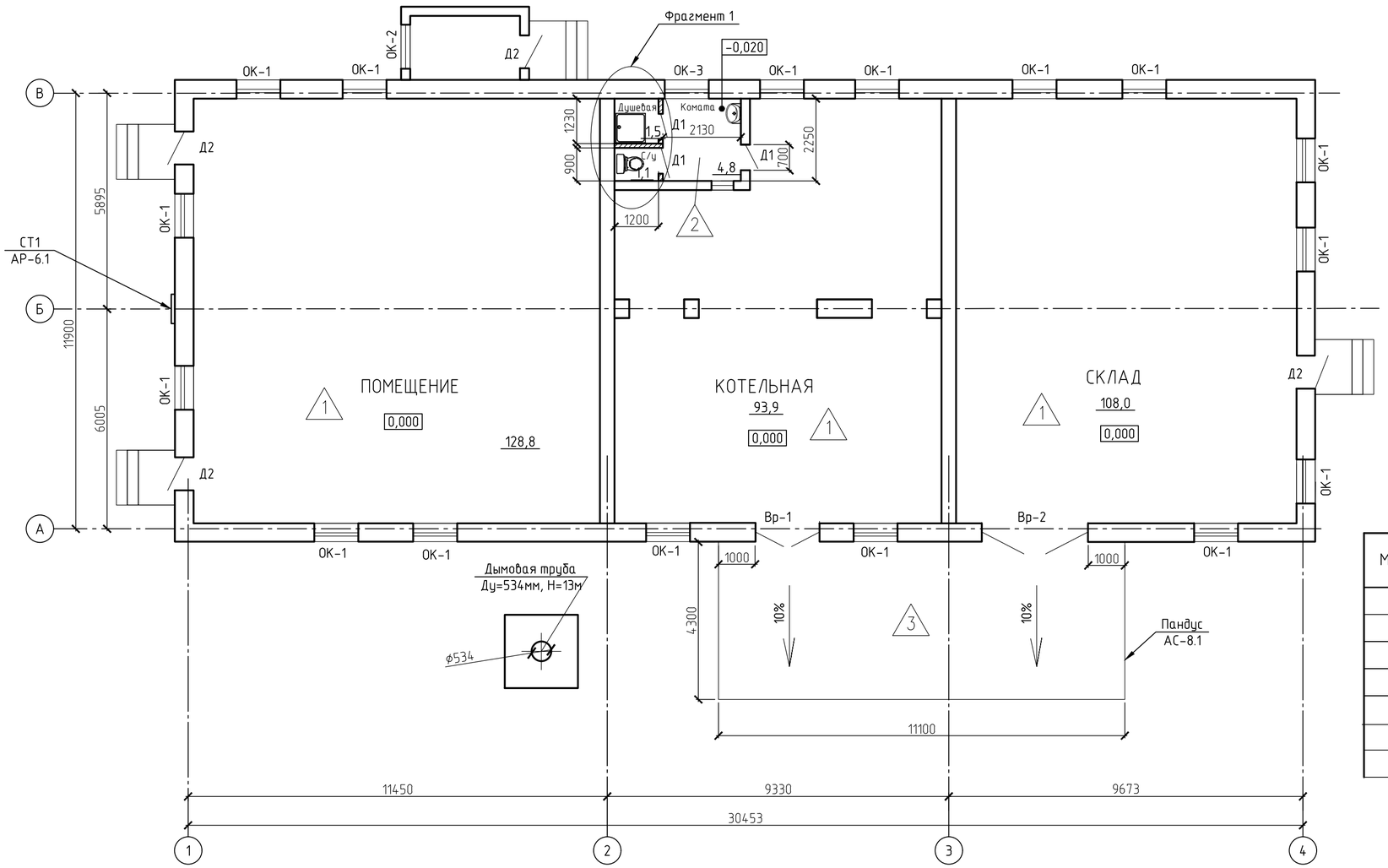

Схема пандуса

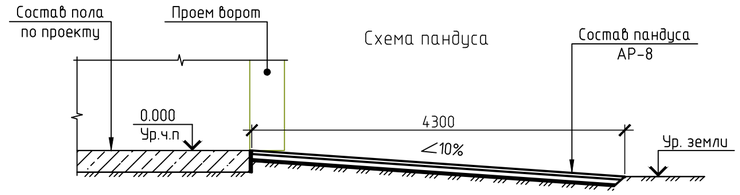

Ведомость перемычек

Марка	Схема сечения
ПР1 мест-2	2ПБ-10-1; +2,100; 140; 120

СПЕЦИФИКАЦИЯ ЭЛЕМЕНТОВ ЗАПОЛНЕНИЯ ДВЕРНЫХ ПРОЕМОВ

Марка	Обозначение	Наименованое	Кол. шт.	Масса кг.	Примеч.
		Дверные блоки			
Д1	ГОСТ 6629-88	ДГ 21-9Л	3		
Д2	ГОСТ 31173-2003	ДСН ДКЛ 2-3-3 М2 2100-900	4		
Вр1	ГОСТ 31174-2017	ВМ 1750х2400(h)	1	336	прим.1
Вр2	-//-	ВМ 2900х2400(h)	1	556	прим.1

ДЕТАЛЬ ОПИРАНИЯ КИРПИЧНОЙ ПЕРЕГОРОДКИ

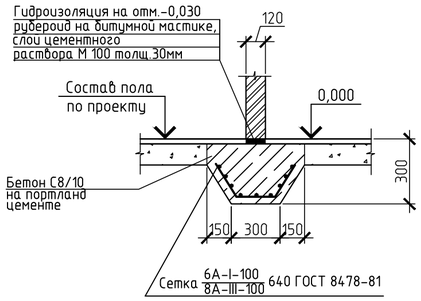

ФРАГМЕНТ 1

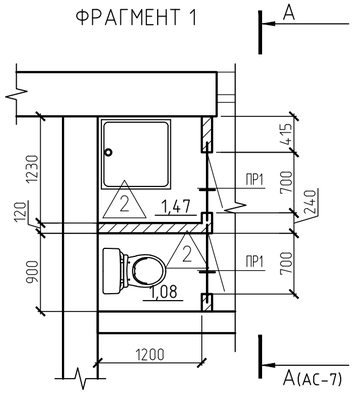

Условные обозначения

– вновь возводимые кирпичные перегородки

1 – Тип пола

93,9 – Площадь помещения

ЭКСПЛИКАЦИЯ ПЕРЕМЫЧЕК

Марка поз.	Схема сечения	Наименование	Кол. шт.
ПР1 2 шт.	+2,100; 120; 1	2ПБ10 -1-п	1

СПЕЦИФИКАЦИЯ ЭЛЕМЕНТОВ РАСПОЛОЖЕННЫХ НА ДАННОМ ЛИСТЕ

Поз.	Обозначение	Наименование	Кол.	Масса ед., кг	Примеч.
	ГОСТ 8478-81	Сетка 6А-I-100 / 8А-III-100 700 м.п	2,1	4,32	142,6
		Бетон С8/10 на портландцементе м3	0,6		
ПР1	1.038.1-1 вып.1	Перемычка 2ПБ10-1п	2	43	

1. Размеры ворот уточнить по месту. Ворота изготавливаются и поставляются заводом-изготовителем с подтверждающей документацией – чертежами, паспортом изделия, сертификатами.

Изм.	Кол.уч.	Лист	№ док.	Подп.	Дата	2022-04-АР		
						Капитальный ремонт здания котельной КГП на ПХВ «Абралинская больница» УЗ ВКО ВКО г.Семей с.Кайнар ул.Кайнар, 1 З		
ГИП		Путилин			07.22		Стадия	Лист	Листов
Исполнил		Уразбекова			07.22		РП	6	
Проверил		Путилин			07.22				
Норм. кон.		Толмацкий			07.22	План котельной	ТОО "ДианаЛ" ГСЛ N 17013927		

Взам. инв. №

Подп. и дата

Инв. № подл.

Копировал

А2

Схема устройства внутренних перегородок
А–А(6)

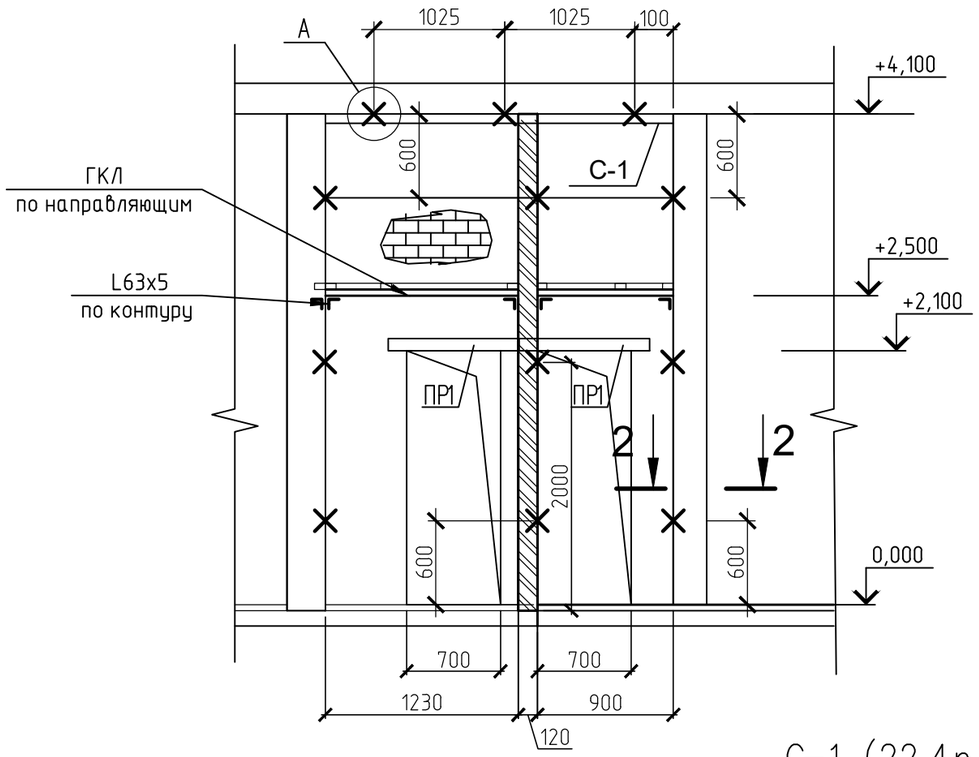

2–2
Крепление кирпичных перегородок к кирпичной стене согласно серии 2.230–1 вып.5 узел 14

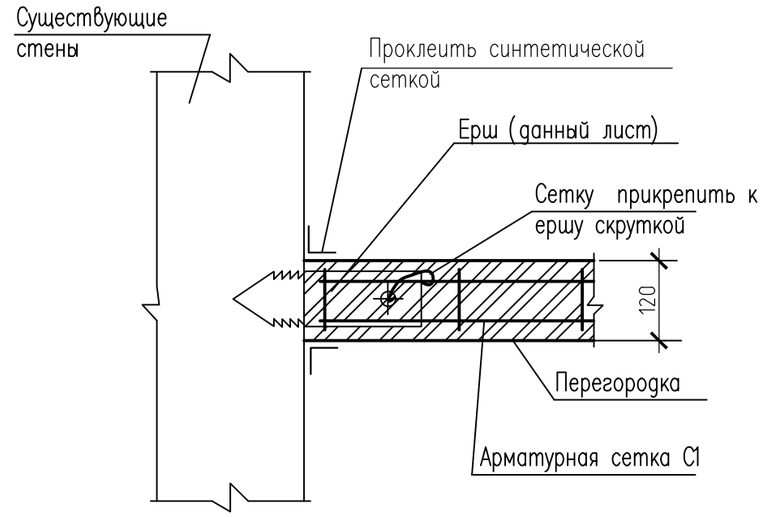

ММ–1

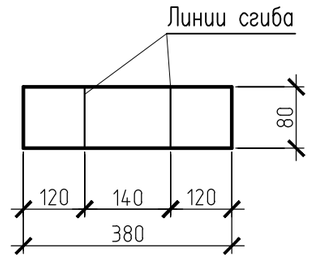

Ерш Е1

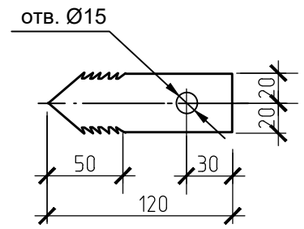

С–1 (22,4 п. м.)

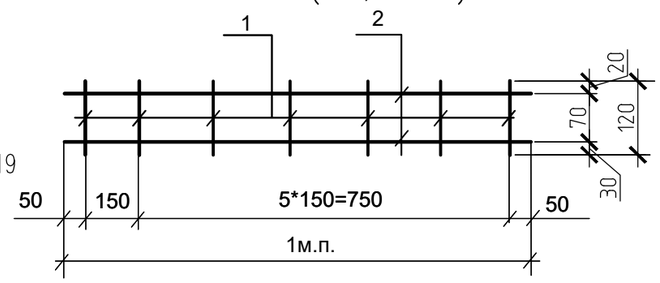

А

Крепление кирпичных перегородок к плите перекрытия согласно серии 2.230–1 вып.5 узел 19

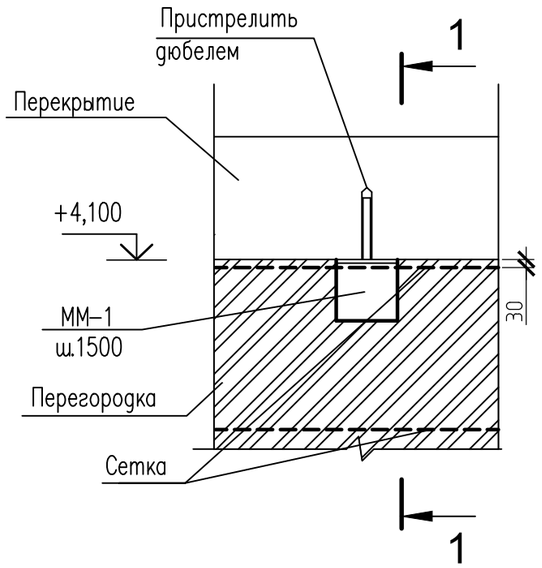

1–1

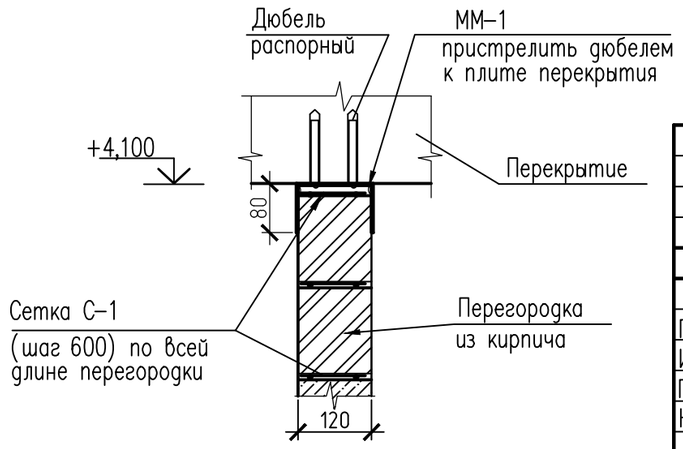

СПЕЦИФИКАЦИЯ ЭЛЕМЕНТОВ

Марка поз.	Обозначение	Наименование	Кол.	Масса ед., кг	Приме-чание
		Сетка С–1			
1	ГОСТ 34028–2016	5–А240 L=120	157	0,018	3,0
2	–//–	5–А240 L=п. м.	44,8	0,154	6,9
ММ–1		Полоса $\frac{4x80\ ГОСТ\ 103–2006}{Ст3пс3–II ГОСТ 535–88}$ L=380	5	0,95	4,75
Ерш Е1		Полоса $\frac{4,0x40\ ГОСТ\ 19903–2015}{С235\ ГОСТ\ 27772–88}$ L=120мм	12	0,4	4,8
		∟63х5 ГОСТ 8509-93 п.м.	9,1	4,81	43,8
		Гипсокартон влагостойкий ГКЛ с комплектующими м2	2,6		

1. Сетки варить контактной точечной сваркой К–1–Ке в соответствии с ГОСТ 14098–91 во всех пересечениях.
2. Перегородки выполнить из из обыкновенного керамического кирпича КР–р–по 250х120х65/1НФ/75/2,0/50 по ГОСТ 530–2012 на цементно–песчаном растворе марки М50 с армированием сеткой С1 через 8 рядов кладки (600мм по высоте).

Изм.	Кол. уч.	Лист	№ док.	Подп.	Дата
ГАП		Путилин			07.22
Исполнил		Уразбекова			07.22
Проверил		Путилин			07.22
Норм. кон.		Толмацкий			07.22

2022-04-АР

Капитальный ремонт здания котельной
КГП на ПХВ «Абралинская больница» УЗ ВКО
ВКО г.Семей с.Кайнар ул.Кайнар, 13

Стадия	Лист	Листов
РП	7	

Схема устройства внутренних перегородок.
Спецификация элементов

ТОО "ДианаЛ"
ГСЛ N 17013927

Взам. инв. N | Подпись и дата | Инв. N подл.

Копировал | А2

Экспликация полов

Наименов. или номер помещения по проекту	Тип пола по проекту	Схема пола или номер узла по серии	Элементы пола и их толщина	Площадь пола м2	Примечание
Котельный зал	1	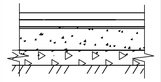	1. Покрытие-бетона С12/15 -30мм 2. Существующее покрытие	93,9	
Сан.узел Душ	2	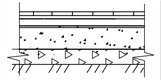	1. Покрытие -керамогранит 2. Прослойка и заполнение швов из цементно-песчаного раствора М150 -10мм 3. Гидроизоляция -2слоя гидроизола на прослойке из битумной мастики с заводом на стены на 300мм -5мм 4. Существующее покрытие	7,4	плинтус из керамической плитки
Пандус	3	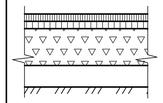	1. Мелкозеристый асфальтобетон по ГОСТ 9128-97, -40мм 2. Крупнозеристый асфальтобетон по ГОСТ 9128-97, -60мм 3. Щебень марки 600, устраиваемый по методу заклинки ГОСТ 8267-93, -200мм 4. Уплотненный грунт	47,7	

Ведомость отделки помещений . Площадь, м^2

Тип отделки	Наименование или номер помещения	Вид отделки элементов интерьеров						Примечание
		Потолок	Площадь	Стены или перегородки	Площадь	Низ стен h = 2,0м (панели)	Площадь	
1	Котельный зал	Штукатурка-10мм Подготовка под окраску Известковая покраска	93,9	Штукатурка-10мм Подготовка под окраску Известковая покраска	250			
2	Сан. узлы	Штукатурка-10мм Подготовка под окраску Известковая покраска	7,4	Штукатурка-10мм Подготовка под окраску Известковая покраска	7,2	Глазурованная керамическая плитка ГОСТ 6141-91 h=1,8м	25,8	

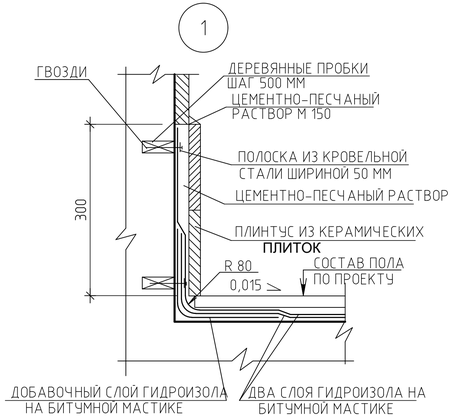

1.Данный лист смотреть совместно с листом АС-6
2.Полы выполнять после ремонта всех сантехнических и электротехнических и инженерных коммуникаций.
3. Полы в санузлах устраивать на 20 мм ниже основных помещений.
4. В помещениях санузлов гидроизоляционный слой завести на стену на высоту 300 мм и закрепить гвоздями через полосовую сталь шириной 30 мм. В месте примыкания конструкции пола выполнить дополнительные 2 слоя гидроизоляции.
Плинтус выполнить из керамической плитки на высоту 300 мм от уровня пола.
Общий расход на плинтуса из керамической плитки 100 мм (Н) -14,3м.п.;
полосовая сталь 40х2 - 14,3 п.м.;

Изм.	Кол.уч.	Лист	№ док.	Подп.	Дата
ГАП		Путилин			07.22
Исполнил		Уразбекова			07.22
Проверил		Путилин			07.22
Норм. кон.		Толмацкий			07.22

2022-04-АР

Капитальный ремонт здания котельной КГП на ПХВ «Абралинская больница» УЗ ВКО ВКО г.Семей с.Кайнар ул.Кайнар, 1 З

Стадия	Лист	Листов
РП	8	

Экспликация полов
Ведомость отделки помещения

ТОО "ДианаЛ"
ГСЛ N 17013927

Взам. инв. №
Подп. и дата
Инв. № подл.

Копировал
А4х3

ОК-1, ОК-3
(МЕСТ - 17)

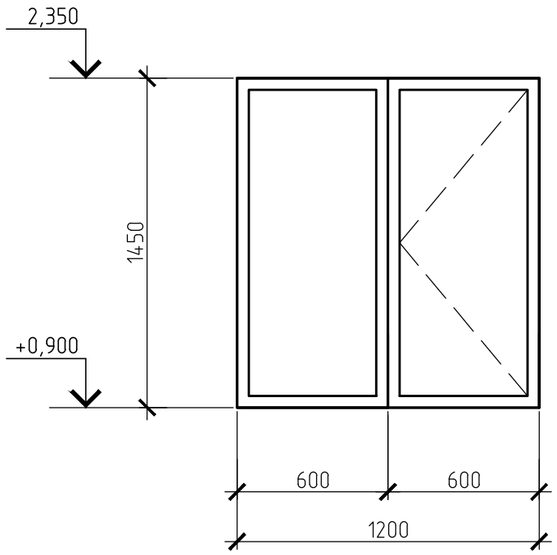

ОК-2
(МЕСТ - 1)

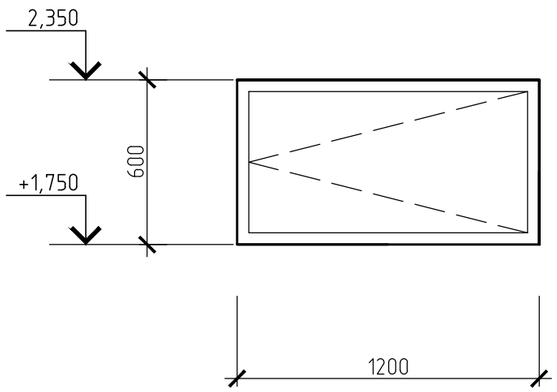

СПЕЦИФИКАЦИЯ ЭЛЕМЕНТОВ К МАРКИРОВОЧНЫМ СХЕМАМ, РАСПОЛОЖЕННЫХ НА ЛИСТЕ 5

Марка поз.	Обозначение	Наименование	Кол.	Масса ед. кг	Примеч.
	ГОСТ 30674-99	Оконные блоки			
ОК-1		ОП В2 1450-1200 (4М-16Ар-К4)	17		
ОК-2		ОП В2 600-1200 (4М-16Ар-К4)	1		
ОК-3		ОП В2 1450-1200 (4М-8-4М-8-4М)	1		

1. Размеры элементов, приведенных на схемах, не являются монтажными. Оконные блоки выполняются по обмерочным чертежам, выполняемыми представителями фирмы – изготовителя.
2. Фирмы – изготовители оконных блоков обязаны обеспечить соответствие эксплуатационных параметров изделий нормируемым и требуемым эксплуатационным параметрам в соответствии с ГОСТ 30674–99, ГОСТ 30972–2002, ГОСТ 6629–88.
3. Спецификацию заполнения оконных проемов см. данный лист.
4. Окна ОК–3 установить с двухкамерным стеклопакетом.
   Окна ОК–1, ОК–2 установить с однокамерным стеклопакетом.
5. Детали примыкания окон приняты по ГОСТ 30971–2012.
6. Узлы оконных заполнений см. лист АС–12.
7. Откосы –улучшенная штукатурка цементно–песчаным раствором, сплошное выравнивание откосов толщ.5мм из сухих смесей на гипсовой основе, побелка известью–36м2
8. Подоконники окон ОК1...ОК3 выполнить из цеметно–песчаного раствора толщиной 20 мм с железнением. Площадь подоконников – 10.26 м2.

Изм.	Кол.уч.	Лист	№ док.	Подп.	Дата
ГИП		Путилин			07.22
Исполнил		Уразбекова			07.22
Проверил		Путилин			07.22
Норм. кон.		Толмацкий			07.22

2022-04-АР

Капитальный ремонт здания котельной
КГП на ПХВ «Абралинская больница» УЗ ВКО
ВКО г.Семей с.Кайнар ул.Кайнар, 1 З

Стадия	Лист	Листов
РП	9	

Окна ОК–1...ОК–3

ТОО "ДианаЛ"
ГСЛ N 17013927

Взам. инв. №
Подп. и дата
Инв. № подл.

Копировал
А3

Сечение 1–1
Узел нижнего примыкания оконного блока

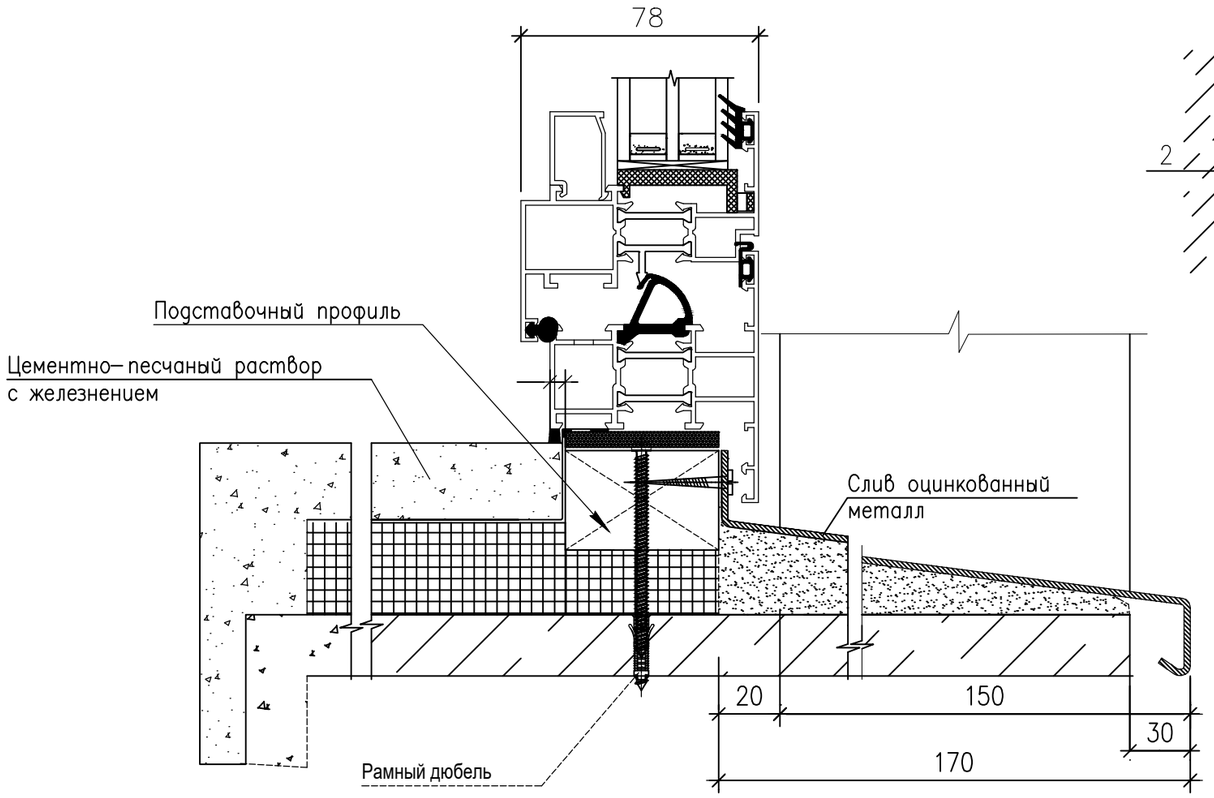

Оконный блок

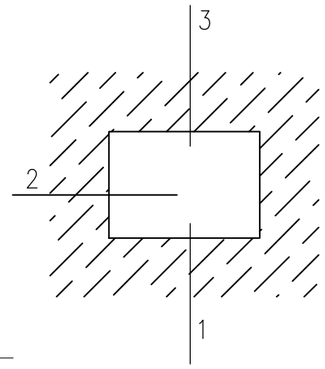

Сечение 2–2
Узел бокового примыкания оконного блока

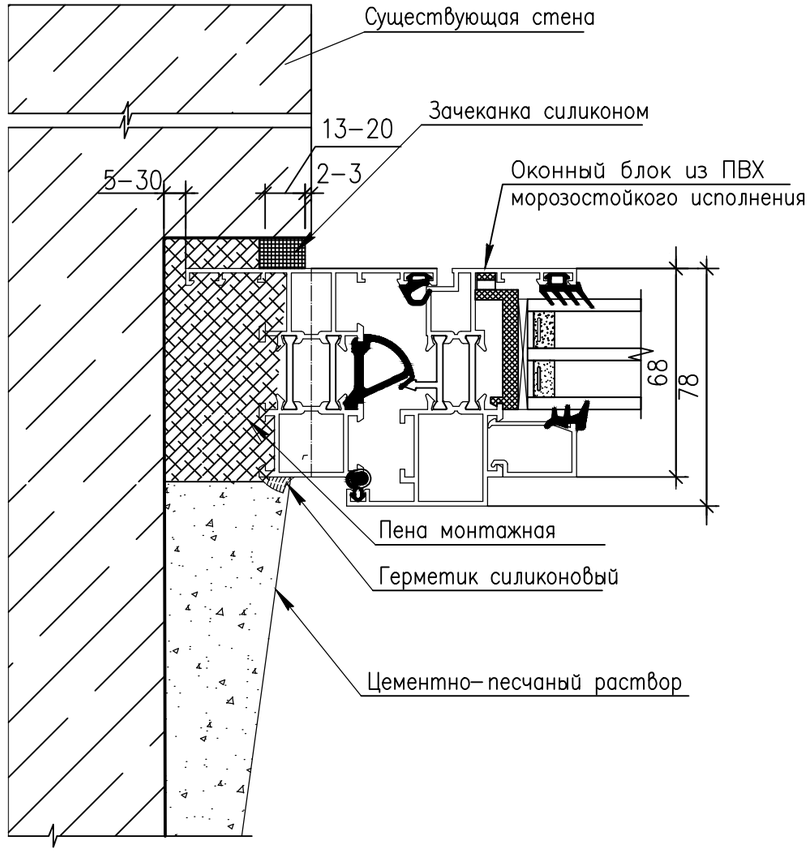

Сечение 3–3
Узел верхнего примыкания оконного блока

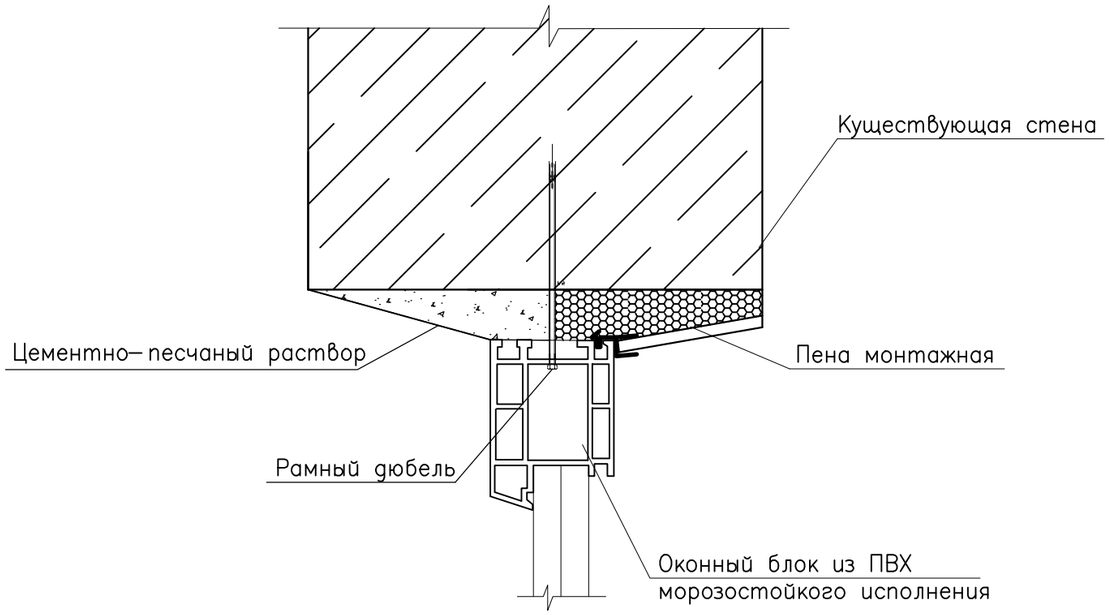

.1. Данный лист см. совместно с листом АР–9.

Изм.	Кол.	Лист	Nдок	Подпись	Дата
ГИП		Путилин			07.22
Исполнил		Уразбекова			07.22
Проверил		Путилин			07.22
Норм. кон.		Толмацкий			07.22

2022-04-АР

Капитальный ремонт здания котельной
КГП на ПХВ «Абралинская больница» УЗ ВКО
ВКО г.Семей с.Кайнар ул.Кайнар, 1 3

Стадия	Лист	Листов
РП	10	

Оконный блок. Сечения.

ТОО "ДианаЛ"
ГСЛ N 17013927

Взам. инв. N

Подп. и дата

Инв. N подл.

Копировал

Узел вертикального стыка панелей

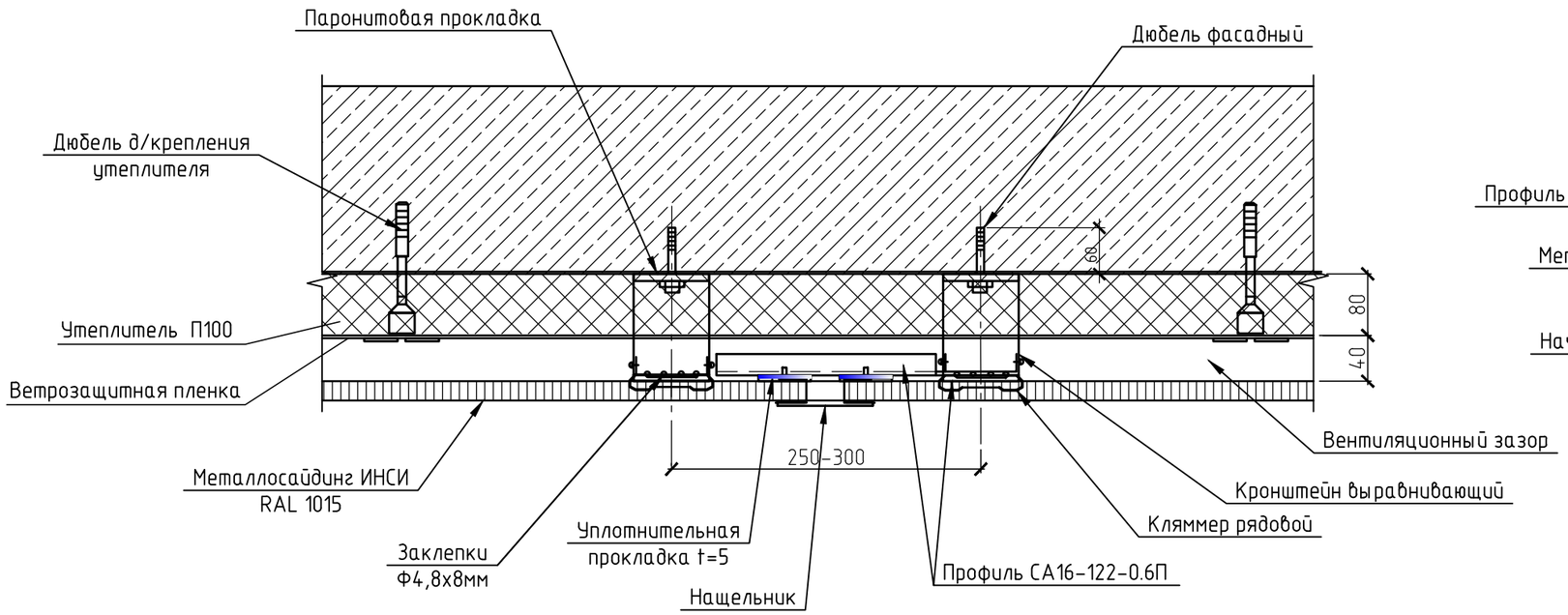

Горизонтальный монтаж сайдинга

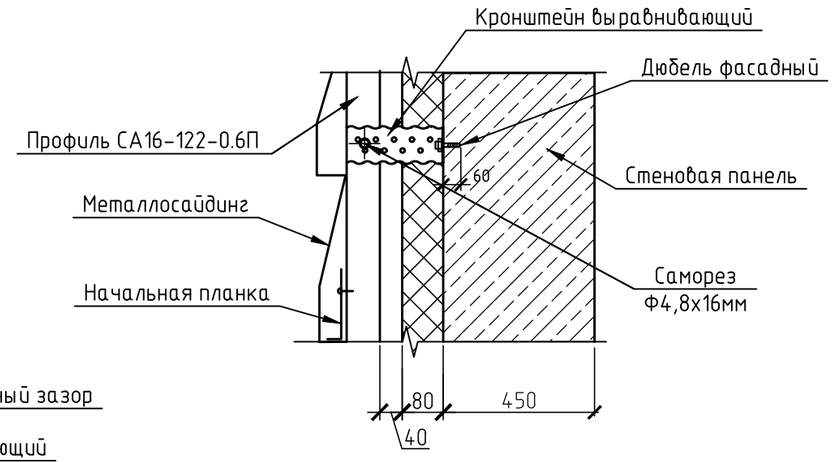

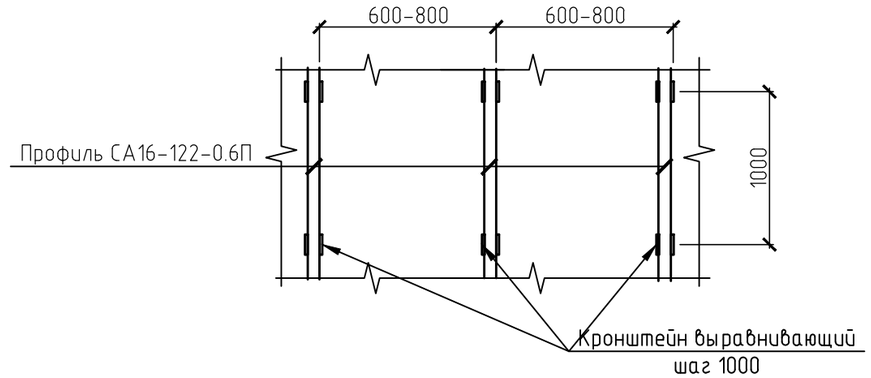

Вертикальная выравнивающая система. Для горизонтального монтажа облицовочных материалов (металлосайдинг) вертикальные направляющие (П-образный профиль) крепят к кронштейнам стальными оцинкованными заклепками 3,2х8 мм или саморезами 4,8х16 мм. Сопряжение вертикальных направляющих профилей производиться с учетом зазоров для компенсации температурных деформаций, что составляет 10 мм. Запрещается скреплять вертикальные направляющие между собой.

УТЕПЛЕНИЕ

Монтаж плит утеплителя производят после крепления на несущую стену кронштейнов. Толщина плит утеплителя 60мм. Плотность утеплителя - 100 кг/м.куб. Крепление утеплителя к основанию произвести тарельчатыми стеклоамидными дюбелями, которые должны обеспечить плотное (без зазоров) прилегание утеплителя к несущей стене. Длина дюбеля-140мм.
Расход - не менее 5 шт. на 1 м.кв. поверхности фасада, в крайних и угловых зонах 12 шт. на 1м.кв.

МОНТАЖ ГОРИЗОНТАЛЬНЫХ ПАНЕЛЕЙ
Перед монтажом сайдинга, проверить плоскость выравнивающей системы с помощью стандартной рейки-правила, установить: начальную планку; угловые элементы - наружный или внутренний углы; элементы обрамления оконных и дверных проемов - откосные планки, наличники.
в местах планируемых стыков устанавливаются нащельники.

УСТАНОВКА НАЧАЛЬНОЙ ПЛАНКИ
Начальная планка, обеспечивающая закрепление первой панели сайдинга, устанавливается по нижнему краю облицовки. Устанавливать начальную планку строго горизонтально при помощи уровня любого типа или геодезических приборов.

УСТАНОВКА УГЛОВ И НАЩЕЛЬНИКОВ
По отвесу установить наружные и внутренние углы, закрепить их с помощью каких либо вспомогательных элементов, затем произвести монтаж облицовочных панелей.
Таким же образом в местах планируемых стыков устанавливается нащельник

ОБРАМЛЕНИЕ ДВЕРЕЙ И ОКОН
Обрамлением оконных и дверных проемов служит: откосная планкак. На подоконник укладывается водоотлив оконный.
При монтаже дверной и оконной окантовок необходимо сначала установить верхние детали, затем боковые.

ЗАВЕРШЕНИЕ МОНТАЖА
Последний штрих - обрамление верхнего края облицовки. Выполнить внутренним отливом и комплектующими. Все эти элементы крепятся видимыми самонарезающими винтами и заклепками, окрашенных под цвет замыкающего элемента. Шаг винтов 400...500 мм.

Изм.	Кол.уч.	Лист	№ док.	Подп.	Дата	2022-04-АР		
						Капитальный ремонт здания котельной КГП на ПХВ «Абралинская больница» УЗ ВКО ВКО г.Семей с.Кайнар ул.Кайнар, 13		
							Стадия	Лист	Листов
ГИП		Путилин			07.22		РП	11	
Исполнил		Уразбекова			07.22				
Проверил		Путилин			07.22	Узлы крепления металлосайдинга	ТОО "ДианаЛ" ГСЛ N 17013927		
Норм. кон.		Толмацкий			07.22				

Взам. инв. №
Подп. и дата
Инв. № подл.

Копировал
А3

А
2,3

Обрамление оконного проема

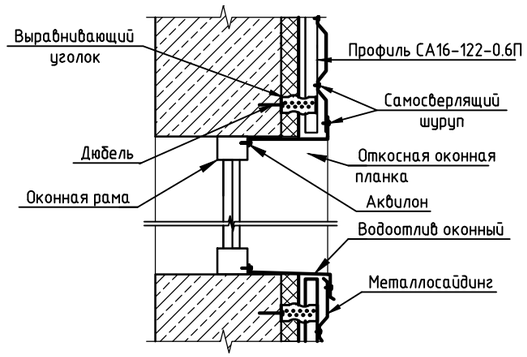

Б
2,3

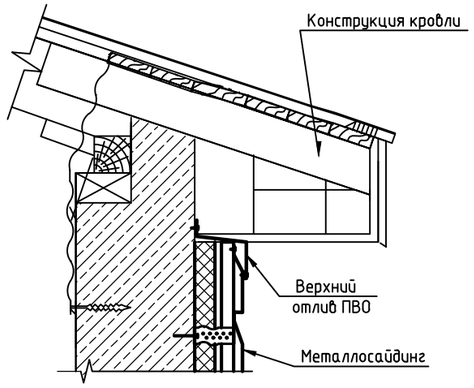

В
2,3

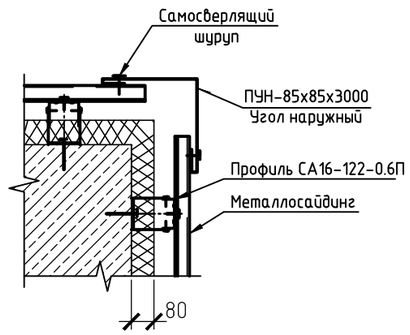

ПНП 70х10х3000

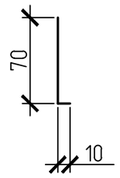

Начальная планка

ПСТС-75х3000

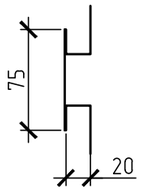

Нащельник

ПУН-85х85х3000

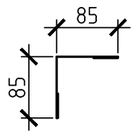

Угол наружный

ПА-40х20х3000

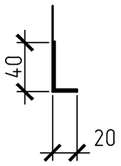

Аквилон

ПВО 170х50

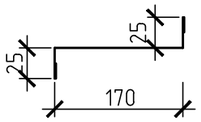

Верхний отлив

ПОО 40х180

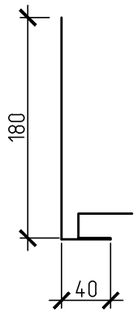

Откосная оконная планка

ПВО-180

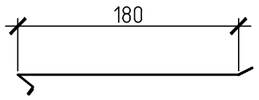

Водоотлив оконный

Спецификация комплектующих

Марка	Наименование	Длина, п.м	Ширина заготовкц мм	Материал	Масса, кг.	Примечание
ПУН-85х85	Комплектующие	24	210	ОЦ t0,5	19,8	
ПНП 70х10		88	80	ОЦ t0,5	27,6	
ПСТС-75		145	395	ОЦ t0,5	224,8	
ПВО 170х50		88	260	ОЦ t0,5	89,8	
ПОО 40х180		72,1	300	ОЦ t0,5	84,9	
ПА-40х20		72,1	150	ОЦ t0,5	42,5	
ПВО-180		19,3	200	ОЦ t0,5	15,2	
					504,6	

СВОДНАЯ СПЕЦИФИКАЦИЯ МАТЕРИАЛОВ НА УТЕПЛЕНИЕ НАРУЖНЫХ СТЕН С ОБЛИЦ. МЕТАЛЛОСАЙДИНГОМ

Поз.	Обозначение	Наименование	Кол. м²	Масса ед.кг	Примеч.
	ИНСИ RAL 1015	Металлосайдинг (t0,5мм)	435	5,61	2440,4кг
	ИНСИ RAL 3012	Металлосайдинг (t0,5мм)	35	5,61	196,4кг
	ГОСТ 9573-2012 марки П 100	Минераловатные плиты на основе базальтового волокна у=125кг/м3 - 80мм	470		
		Пленка пароизоляционная ЮТАФОЛ	470		
Шифр 206-1312		Профиль СА16-122-0.6П п.м.	792		См.п.п.1
КК-180х50		Кронштейн шт.	933		См.п.п.2

1. Профили алюминиевые холодногнутые для для монтажа металлосайдинга СА16-122-0.6П
2. Кронштейн крепежный из оцинкованной стали для навесных фасадов типа КК-180х50 мм толщиной стенки 1,2 мм /Г-образный/.

Изм.	Кол. уч.	Лист	№ док.	Подп.	Дата
ГИП		Путилин			07.22
Исполнил		Уразбекова			07.22
Проверил		Путилин			07.22
Норм. кон.		Толмацкий			07.22

2022-04-АР

Капитальный ремонт здания котельной
КГП на ПХВ «Абралинская больница» УЗ ВКО
ВКО г.Семей с.Кайнар ул.Кайнар, 13

Стадия	Лист	Листов
РП	12	

Узлы крепления металлосайдинга

ТОО "ДианаЛ"
ГСЛ N 17013927

Взам. инв. №
Подп. и дата
Инв. № подл.

Копировал
А3

План кровли

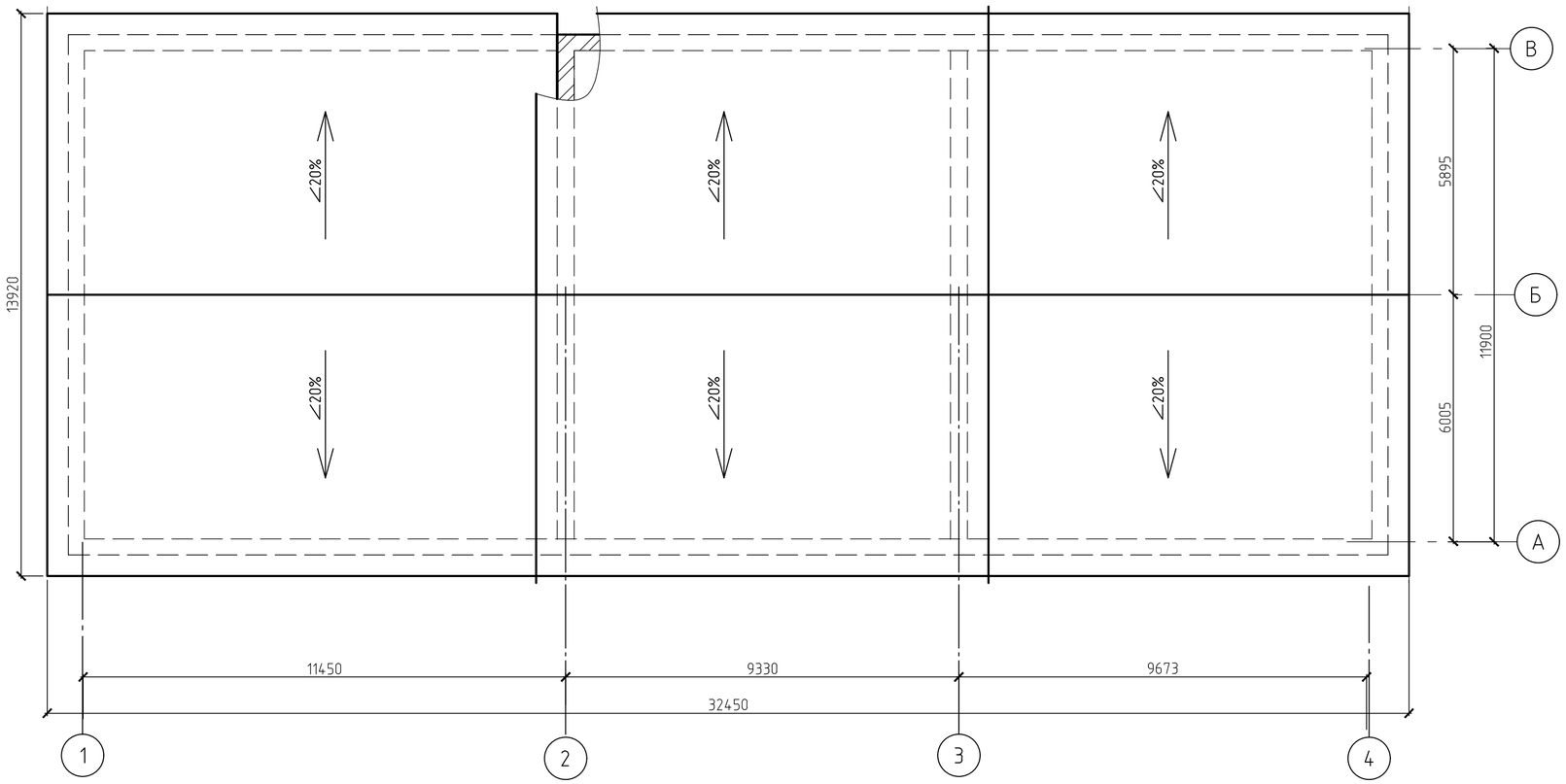

Конструктивное решение

При капитальном ремонте кровли строго руководствоваться настоящим техническим заключением и СН РК 3.02-37-2013 «Крыши и кровли».
Демонтаж кровельного покрытия произвести с соблюдением правил техники безопасности СП РК 1.03-106-2012 "Охрана труда и техника безопасности в строительстве". Демонтаж кровельного покрытия:
Устройство нового покрытия кровли произвести с соблюдением необходимых мероприятий по защите деревянных конструкций.
1. Крыша двускатная с уклоном 20% из профлиста НС44-1000-0,7 с наружным организованным водостоком
2. Изготовление и обработка стропильных конструкций см. лист АР-15.

Изм.	Кол.уч.	Лист	№ док.	Подп.	Дата
ГИП		Путилин			07.22
Исполнил		Уразбекова			07.22
Проверил		Путилин			07.22
Норм. кон.		Толмацкий			07.22

2022-04-АР

Капитальный ремонт здания котельной
КГП на ПХВ «Абралинская больница» УЗ ВКО
ВКО г.Семей с.Кайнар ул.Кайнар, 13

Стадия	Лист	Листов
РП	13	

План кровли

ТОО "ДианаЛ"
ГСЛ N 17013927

Взам. инв. №
Подп. и дата
Инв. № подл.

Копировал
А2

Схема расположения существующих стропил и прогонов

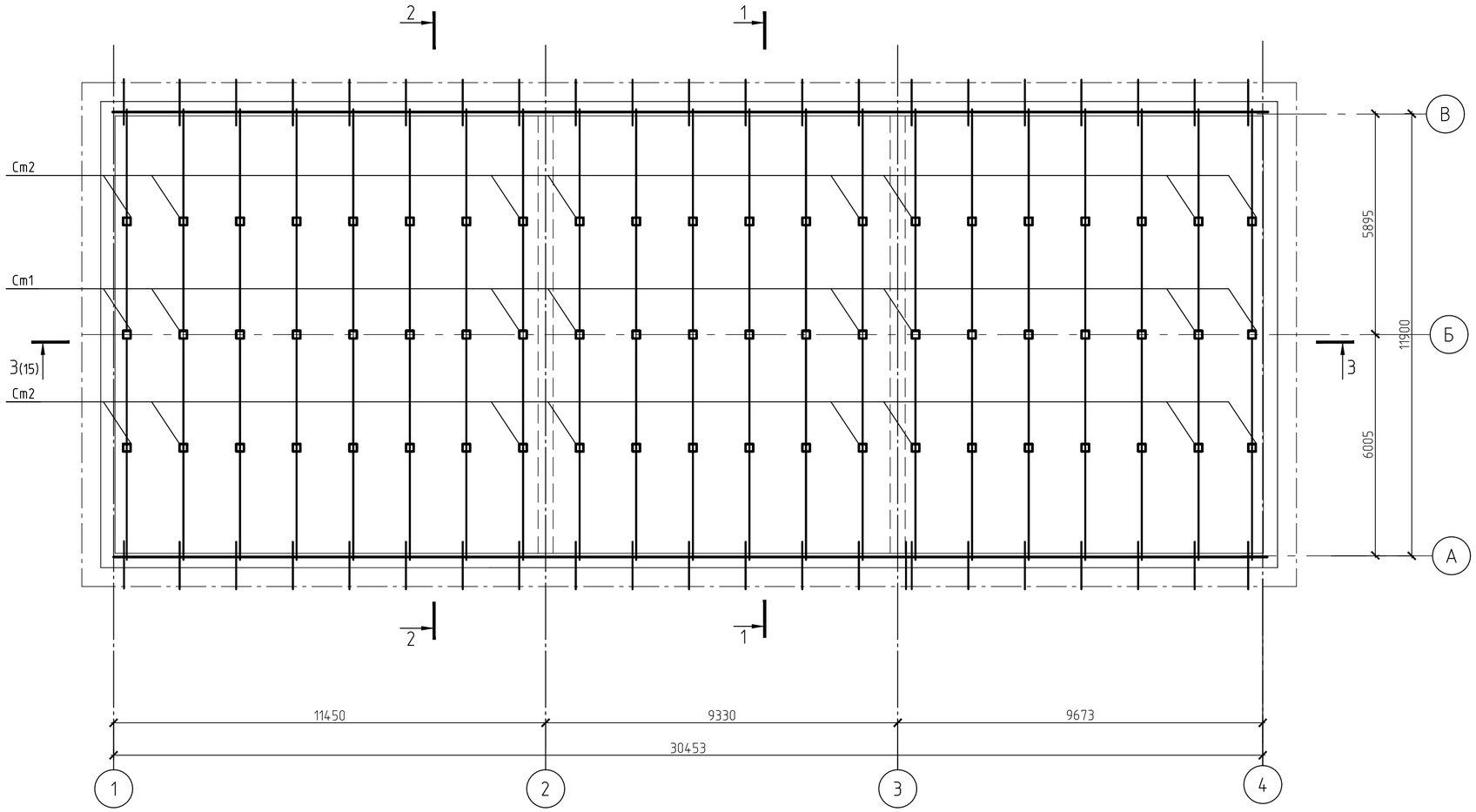

Скоба строительная

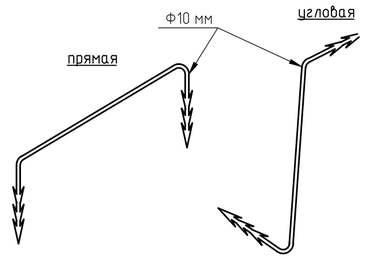

Разрез 1-1

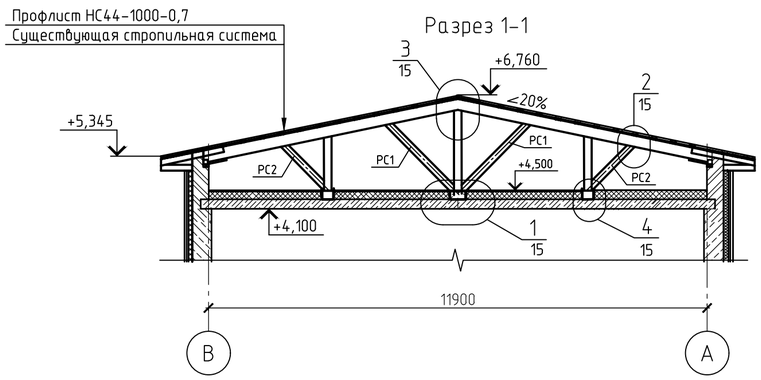

Разрез 2-2

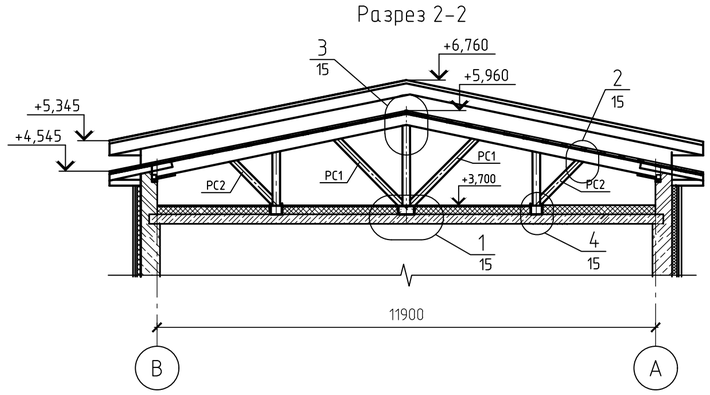

Изм.	Кол.уч.	Лист	№ док.	Подп.	Дата	2022-04-АР		
						Капитальный ремонт здания котельной КГП на ПХВ «Абралинская больница» УЗ ВКО ВКО г.Семей с.Кайнар ул.Кайнар, 13		
ГИП		Путилин			07.22		Стадия	Лист	Листов
Исполнил		Ураздекова			07.22		РП	14	
Проверил		Путилин			07.22	Схема расположения существующих стропил и прогонов; Разрезы 1-1, 2-2	ТОО "ДианаЛ" ГСЛ N 17013927		
Норм. кон.		Толмацкий			07.22				

Взам. инв. №

Подп. и дата

Инв. № подл.

Копировал

А2

Разрез 3-3

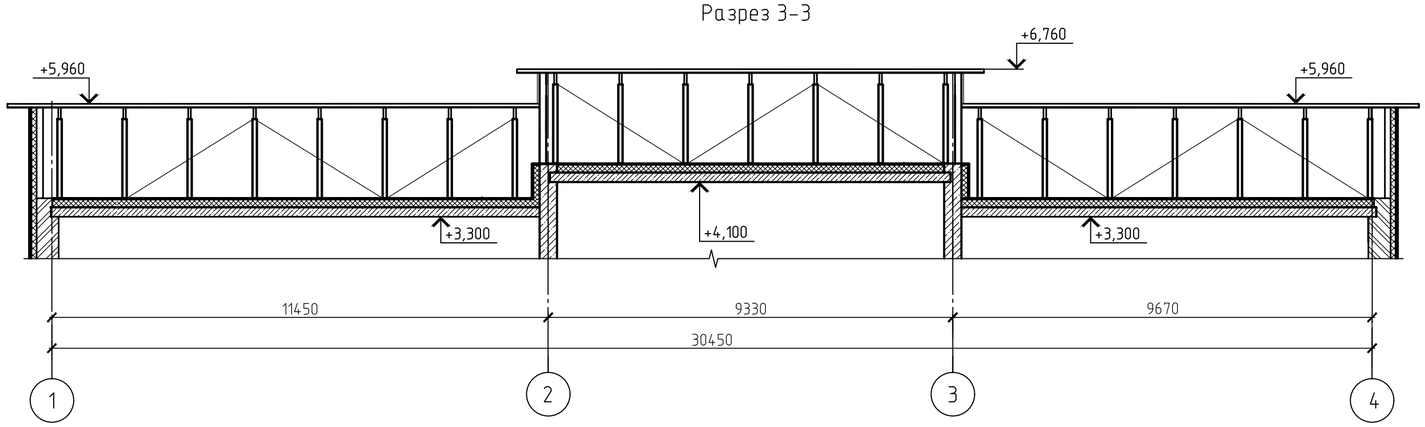

Спецификация заменяемых элементов стропильных конструкций

Поз.	Обозначение	Наименование Сечение (bxh)	Кол.	Общая длина, м	Объём, м³
Ст1	ГОСТ 8486-86	Стойка -брус 2хв 120х50	21	1,9	0,24
Ст2	-//-	Стойка -брус 2хв 120х50	42	1,3	0,33
Рс1	-//-	Раскос -брус 2хв-120х50	42	2,2	0,56
Рс2	-//-	Раскос -брус 2хв-120х50	42	1,4	0,35
		Итого объем стропильных конструкций:			1,48
	ГОСТ 24045-94	Профлист НС44-1000-0,7	466	м²	3868кг
		Супердиффузионная пленка	362	м²	
	ГОСТ 14918-80	Сталь оцинкованная кровельная δ=0,7мм, м2	58	5,5	319кг

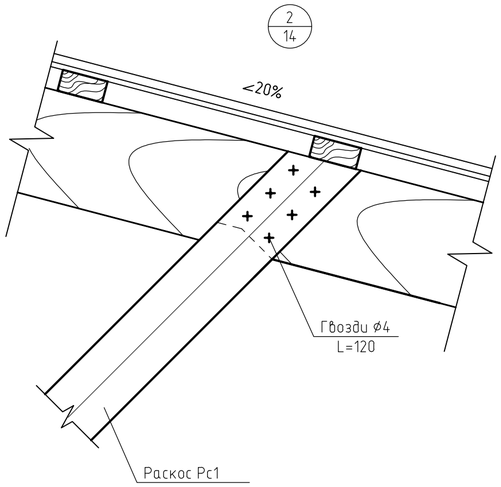

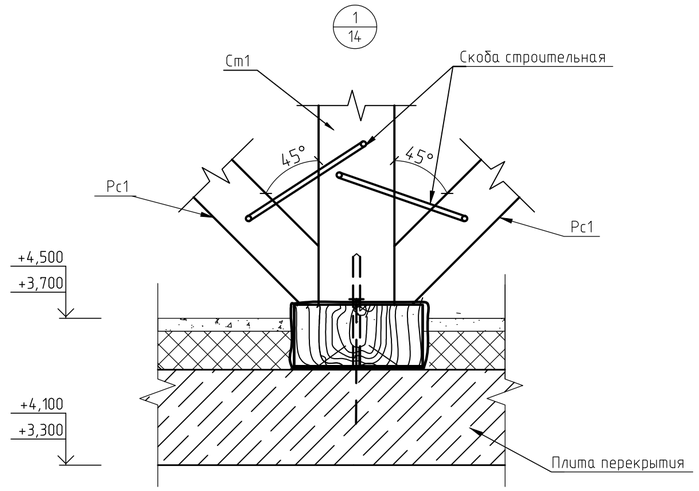

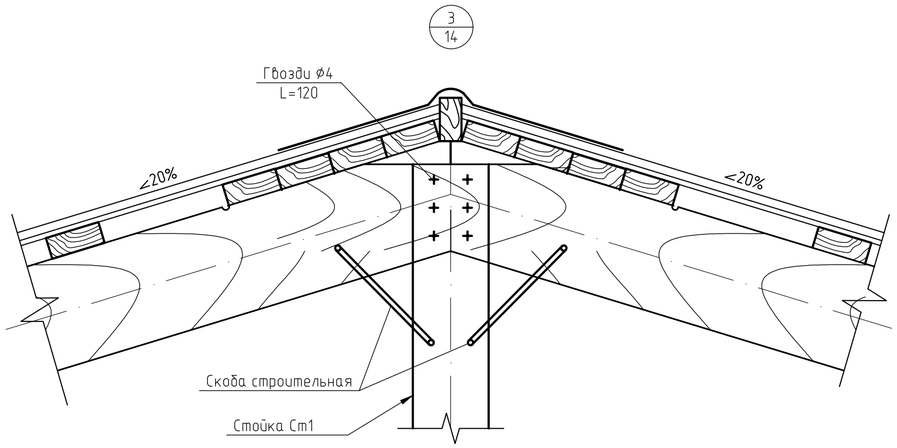

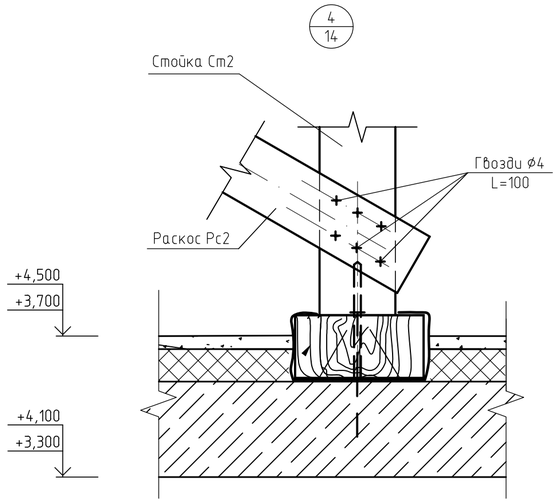

Устройство нового покрытия кровли произвести с соблюдением необходимых мероприятий по защите деревянных конструкций.

Крыша – двухскатная из оцинкованного профлиста НС44–1000–0,7 по существующему деревянному каркасу.

1. Для изготовления несущих конструкций крыши должны применяться пиломатериалы хвойных пород по ГОСТ 8486–86 с размерами по ГОСТ 24454–80*. Древесина должна быть не ниже 2 сорта с расчетными характеристиками по СН РК EN 1995–1–1:2004+A1:2008/2011 СН РК EN 1995–1–2:2004/2011, влажностью не более 20%
2. Все деревянные стропильные конструкции обработать антисептиками и антипиренами по СТ РК 615–1–2011 "Огнезащита древесины". Расчетная площадь S=337м2.
3. Деревянные конструкции, соприкасающиеся с кирпичной кладкой, тщательно антисептировать и защитить от гниения прокладкой из двух слоев толя.
5. В случае отсутствия длинномерного леса позиции составляются из двух частей
6. Гвозди для крепления деревянных элементов применять по ГОСТ 4028–63*.
7. Ендовы закрепляются кровельными саморезами с шагом 30 см, крепление планок производится с 10–ти сантиметровым нахлестом. Для лучшей герметизации используем уплотнительную ленту. Нижняя ендова прибивается к обрешетке, верхняя – наверх на профлист. Можно использовать для крепления ендов специальные скобы. Между ендовами и профлистом должен соблюдаться зазор. Так как в местах крепления ендов устанавливаются подрезанные листы, их закрывают для защиты декоративными планками – разжелобками. Под все ендовы обязательно устанавливаем дополнительный сплошной настил. Все доборные элементы под профлист устанавливаются с нахлестом и под ними должна быть сплошная обрешетка.

Изм.	Кол. уч.	Лист	№ док.	Подп.	Дата	2022-04-АР		
						Капитальный ремонт здания котельной КГП на ПХВ «Абралинская больница» УЗ ВКО ВКО г.Семей с.Кайнар ул.Кайнар, 1 З		
ГИП		Путилин			07.22		Стадия	Лист	Листов
Исполнил		Уразбекова			07.22		РП	15	
Проверил		Путилин			07.22	Спецификация заменяемых элементов стропильных конструкций; Разрез 3–3; Узлы	ТОО "ДианаЛ" ГСЛ N 17013927	
Норм. кон.		Толмацкий			07.22			

Взам. инв. №

Подп. и дата

Инв. № подл.

Копировал

A2