1

Приложение 1
к приказу Министра индустрии
и инфраструктурного развития
Республики Казахстан
от 9 августа 2019 года № 632

Утвержден
приказом Министра
по инвестициям и развитию
Республики Казахстан
От «24» апреля 2017 года
№ 234

Форма

Акт приемки объекта в эксплуатацию

«29» 12 2020 года

Заказчик **ТОО «Киат»Курылыс Компаниясы», руководитель Суворов Ашот Аркадьеич, ул. Ж.Жабаева, 196Г**

фамилия, имя, отчество (при наличии) - для физических лиц, наименование организации - для юридических лиц, почтовый индекс, область, город, район, населенный пункт, наименование улицы, номер дома, здания (стационарного помещения)

на основании:

Декларации о соответствии (прилагается) **от «02» ноября 2020 года, ТОО «Киат»Курылыс Компаниясы», руководитель Суворов Ашот Аркадьевич, ул. Ж.Жабаева, 196Г**

дата декларации, наименование подрядной (генподрядной) организации, фамилия, имя, отчество (при наличии) руководителя, юридический адрес

Заключения о качестве строительно-монтажных работ (прилагается) **от «02» ноября 2020 года, ТОО «СтройНадзор СК», эксперт Казбеков Асыл Эркеуланович, аттестаты №KZ62VJE000024883 от 10.04.2017**

дата заключения, наименование организации, фамилия, имя, отчество (при наличии) экспертов технического надзора, № и дата получения аттестатов

Заключения о соответствии выполненных работ проекту (прилагается) **от «02» ноября 2020 года, ТОО «Авенти» , руководитель Дружинин Александр Владимирович**

дата заключения, наименование организации, фамилия, имя, отчество (при наличии) экспертов авторского надзора, № и дата получения аттестатов

произведя осмотр готовности предъявленного подрядчиком (генеральным подрядчиком) к приемке в эксплуатацию объекта: **«Строительство офиса по адресу: город Петропавловск, улица Малая, 2» (новое)**

наименование объекта, вид строительства (новое, расширение, реконструкция, техническое перевооружение, модернизация, капитальный ремонт)

уровень ответственности, техническая и технологическая сложность объекта **II (второй) технически не сложный уровень ответственности**

по адресу **Северо-Казахстанская область, город Петропавловск, улица Малая, 2**

область, район, населенный пункт, микрорайон, квартал, улица, номер дома (корпуса)

проверив комплектность исполнительной технической документации подтверждает что:

1. Строительство объекта осуществлено на основании:

1) правоустанавливающего документа на земельный участок от **«22» февраля 2018 года №002134291689 «Сведения о собственнике (правообладателе)»**

документ, подтверждающий наступление юридических фактов (юридических составов), на основании которых возникают, изменяются или прекращаются права на земельный участок, в том числе договоры, решения судов, правовые акты исполнительных органов, свидетельство о праве на наследство, передаточный акт или разделительный баланс при реорганизации негосударственных юридических лиц, владеющих земельным участком на праве собственности или выкупивших право временного возмездного землепользования (аренды).

либо решения о реконструкции (перепланировке, переоборудовании) помещений (отдельных частей) существующих зданий от "___"_____20___года №_____;

наименование органа вынесшего решение

2) талона о приеме уведомления о начале или прекращении осуществления деятельности или определенных действий **КГУ «Управление государственного архитектурно-строительного контроля и лицензирования акимата Северо-Казахстанской области», №KZ88REA00153224 от 22 ноября 2019 года**

наименование органа принявшего уведомление, дата выдачи талона

3. Проекта (проектно-сметной документации) **ТОО «Авенти», № 36-18**

наименование проектной организации, номер проекта

утвержденного(й) **ТОО «Кият»Құрылыс Компаниясы»,**

наименование организации утвердившей (переутвердившей) проект и дата утверждения

2. Строительно-монтажные работы осуществлены в сроки:

начало работ **июль 2019 года**;

месяц, год

окончание работ **октябрь 2020 года**;

месяц, год

при продолжительности строительства, месяц:
по норме или по проекту организации строительства, месяц **6**;
фактически, месяц:**15 ;**

3. Объект (комплекс) имеет следующие основные технико-экономические показатели: (мощность, производительность, производственная площадь, протяженность, вместимость, объем, пропускная способность, провозная способность, число рабочих мест и тому подобное), заполняется по всем объектам (кроме жилых домов) в единицах измерения соответственно целевой продукции или основным видам услуг).

Мощность, производительность и так далее	Единица измерения	По проекту		Фактически	
		Общая (*с учетом ранее принятых*)	в том числе пускового комплекса или очереди	Общая (*с учетом ранее принятых*)	в том числе пускового комплекса или очереди
1	*2*	*3*	*4*	*5*	*6*
Мощность (вместимость)	$м^2$	343,10	343,10	343,10	343,10
Этажность здания	этаж	1	1	1	1
Площадь участка	га	0,93130	0,93130	0,93130	0,93130
Строительный объем	$м^3$	1109,43	1109,43	1109,43	1109,43
Общая площадь	$м^2$	285,25	285,25	285,25	285,25

Выпуск продукции (оказания услуг), предусмотренной проектом в объеме, соответствующим нормам освоения проектных мощностей в начальный период_____

_____

факт начала выпуска продукции с указанием объема

Офис имеет следующие показатели:

Показатели	Еденица измерения	По проекту	Фактически
1	*2*	*3*	*4*
Общая площадь	метр в квадрате (далее $м^2$)	285,25	285,25
Число этажей	этаж	1	1
Общий строительный объем	метр в кубе (далее $м^3$)	1109,43	1109,43
В том числе подземной части	$м^3$	-	-
Площадь встроенных, встроенно-пристроенных помещений	$м^2$	-	-

Показатели	По проекту			Фактически		
	число квартир	Площадь квартир, $м^2$		число квартир	Площадь квартир, $м^2$	
		общая	жилая		общая	жилая
1	*2*	*3*	*4*	*5*	*6*	*7*
Всего квартир, в том числе: однокомнатных, двухкомнатных, трехкомнатных, четырехкомнатных и более	-	-	-	-	-	-

4. Технологические и архитектурно-строительные решения по объекту характеризуются следующими данными:

Здание прямоугольное без подвала с размерами по осям 24,00 х 12,00м.

Фундаменты под стены здания – буронабивные сваи ф500 с железобетонным ростверкм.

Наружные стены здания – кладка из газобетонных блоков фирмы АО «Экотон+» толщиной 400 мм марки Б-400 на специальном клее. С последующей облицовкой фасадными панелями металлосайдингом.

Внутренние стены – кладка из газобетонных блоков фирмы АО «Экотон+» толщиной 400 мм марки Б-400.

Перегородки выполнены из газобетонных блоков фирмы АО «Экотон+» толщиной 120 мм марки Б-120.

Перемычки – брусковые железобетонные серии 1.038.1-1 и металлические из угловой стали по ГОСТ 8509-93.

Перекрытия – железобетонные многопустотные плиты толщиной 220 мм по серии 1.141-1 вып. 63 уложенные на железобетонный пояс по наружным и внутренним несущим стенам.

Крыша офиса – чердачная, двух скатная с наружным не организованным водостоком.

Покрытие кровли - профлист марки НС44-1000-0,7 по деревянным конструкциям.

Полы здания – бетонные выполнены по грунту, с покрытием из линолеума, керамической и керамогранитной плиткой по ГОСТ 30674-99.

Дверные блоки – наружные металлические и из ПВХ профилей, внутренние деревянные.

Крыльца и пандус – железобетонные конструкции.

Внутренняя отделка – вытягивание сухими смесями, с последующей покраской водоэмульсионная, масляная, облицовка керамической плиткой.

Технические решения, принятые в проекте, соответствуют требованиям экологических, санитарно-гигиенических, противопожарных, промышленной безопасности и других норм, действующих на территории Республики Казахстан, и обеспечивают безопасную для жизни и здоровья людей эксплуатацию объекта при соблюдении установленных проектом мероприятиям.

Водоснабжение канализация:

Водоснабжение здания предусматривается от городского водопровода d110, врезка в водопроводную сеть, с установкой отключающей задвижки d32.

Здание офиса оборудуется хозяйственно-питьевым водопроводом.

Водоснабжение в здании существующее, от городских сетей водопровода.

Согласно СП РК 4.01-101-2012 т.1 п2 внутреннее пожаротушение не предусматривается.

Учет расхода воды осуществляется проектируемым водомерным узлом, расположенным на вводе водопровода в помещении топочной.

Горячее водоснабжение предусматривается от электронагревателей марки ARISTON=30л., N=1,2кВт; V=50л., N=1,5кВт. Сети холодного и горячего водопровода запроектированы из полипропиленовых труб по ТУ-658-РК 39061874.

Согласно задания на проектирование и СН РК 4.01-03-2011 «Водоотведение. Наружные сети и сооружения» отвод сточных вод от здания офиса предусматривается в проектируемый накопитель V=3.2м3 предусмотрена установка канализационного колодца на выпуске канализации К1. А также врезка в резервуар накопитель.

Наружные сети теплоснабжения:

Источник теплоснабжения - Петропавловская ТЭЦ-2. Теплоноситель – сетевая вода. Присоединение системы теплоснабжения по зависимой схеме. Система теплоснабжения закрытая с качественно-количественным регулированием отпуска тепла согласно температурному графику. Расчетный температурный график сети на теплоснабжение 100-60 С.

В месте врезки использованы элементы из электросварных труб по ГОСТ 10704-91. Установить задвижки клиновые Ду65. Трубопроводы покрыть масляно-битумной краской по грунту ГФ-021, изолировать стекловолокном толщиной 50 мм и сталью тонколистовой оцинкованной толщиной 0,5 мм.

В лучаи ремонтных работ сброс сетевой воды осуществляется в дренажный колодец ДК-1 с последующей перекачкой и вывозом машинами. В верхней точке трубопровода предусмотрены воздушники Ду15.

Компенсация тепловых удлинений за счет углов поворота методом самокомпенсации. Протяженность теплотрассы – 56 м.

Отопление и вентиляция:

В здании запроектирована двухтрубная горизонтальная система отопления с нижней разводкой. Нагревательные приборы – радиаторы биметаллические Royal Thermo Revolution 500.

Регулирование теплоотдачи осуществляется вентилями Ду20, удаление воздушных скоплений из системы предусмотрено через краны конструкции «Маевского», установленных в верхних точках системы. Трубопроводы систем отопления, прокладываемые в отапливаемых помещениях, окрашиваются эмалевой краской (ГОСТ 9640-85*) за два раза. Трубопроводы систем отопления прокладываемые в неотапливаемых помещениях, покрываются масляно-битумной краской по грунту ГФ-021 толщиной 0,15-

0.20 мм ТУ6-11-454-77 и стеклопластиком рулонным РСТ-А-Л-В по ТУ 6-145-80.

Вентиляция здания приточно-вытяжная с естественным побуждением. Приток неорганизованный через окна и двери. В столовой предусмотрена установка вытяжного зонта

краткие технические характеристики по особенностям его размещения, по основным материалам и конструкциям, инженерному и технологическому оборудованию

5. На объекте установлено предусмотренное проектом оборудование в количестве согласно актам о его приемке после индивидуального испытания и комплексного опробования;

6. Наружные инженерные коммуникации (холодное и горячее водоснабжение, канализация, теплоснабжение, газоснабжение, электроснабжение и связь) **обеспечивают нормальную эксплуатацию объекта (здания, сооружения, помещения) и приняты городскими эксплуатационными организациями**.

7. Сметная стоимость по утвержденному проекту (проектно-сметной документации):

всего _____*тысяч тенге,*

*в том числе строительно-монтажных работ*_____ *тысяч тенге,*

оборудования, инструмента и инвентаря _____*тысяч тенге;*

8. Сметная стоимость основных фондов, принимаемых в эксплуатацию _____тысяч тенге, в том числе:

*стоимость строительно-монтажных работ*_____ *тысяч тенге;*

стоимость оборудования, инструмента и инвентаря _____ *тысяч тенге;*

9. Объект построен в соответствии с утвержденным проектом (проектно-сметной документацией) и требованиями государственных нормативных документов в области архитектуры, градостроительства и строительства

РЕШИЛ: «Строительство офиса по адресу: город Петропавловск, улица Малая, 2» принять в эксплуатацию

наименование объекта (комплекса)

Заказчик **Суворов Ашот Аркадьевич**

фамилия, имя, отчество (при наличии), подпись руководителя. Место печати (при наличии)

Технический надзор **Казбеков Асыл Эркеуланович**

фамилия, имя, отчество (при наличии), подпись эксперта. Место печати (при наличии)

Авторский надзор **Дружинин Александр Владимирович**

фамилия, имя, отчество (при наличии), подпись эксперта. Место печати (при наличии)

Подрядчик (генеральный подрядчик) **Суворов Ашот Аркадьевич**

фамилия, имя, отчество (при наличии), подпись руководителя. Место печати (при наличии)

Приложение 2
к акту приемки объекта
в эксплуатацию

форма

Технические характеристики объекта
(многоквартирные жилые дома, промышленные, торговые объекты и т.п.)

Наименование (многоквартирный жилой дом, промышленные, торговые объекты и т.п.)	Общие сведения									
	Кол-во этажей (этаж)	Кол-во квартир	Кол-во помещений, комнат	Площадь застройки (м2)	Объем здания (м3)	Общая площадь (м2)	Жилая площадь (м2)	Площадь не жилых помещений (м2)	Площадь парковочных мест (м2)	Площадь балкона, лоджии (м2)
1	*2*	*3*	*4*	*5*	*6*	*7*	*8*	*9*	*10*	*11*
ительство офиса адресу: город ропавловск, улица ая, 2	1	-	-	343,10	1109,43	285,25	-	-	-	-

Продолжение таблицы

Описание конструктивных элементов			Вид отопления	Благоустройство				
Элемент	стены	кровля		электроснабжение	водоснабжение	горячее водоснабжение	канализация	газоснабжение
12	*13*	*14*	*15*	*16*	*17*	*18*	*19*	*20*
набив сваи 00 с кобетоным ерком	Наружные стены – из газобетонных блоков толщиной 400 мм. Внутренние стены - из газобетонных блоков толщиной 400 мм. Внутренние стены - из газобетонных блоков толщиной 120 мм.	Профлист марки НС44-1000-0,7 по деревянным конструкциям	Источник теплоснабжения - Петропавловская ТЭЦ-2. Теплоноситель – сетевая вода.	В помещении электрощитовой, предусмотрены установка щита учетно-распределительного типа ЩУРн-3/12з-0,36 УХЛЗ. Для питания технологического оборудования принят щиток ЩРн	Хозяйственно-питьевое	Горячее водоснабжение предусматривается от электронагревателей марки ARISTONV=30 л., N=1,2кВт; V=50л., N=1,5кВт. Сети холодного и горячего водопровода запроектированы из полипропиленовых труб по ТУ-658-РК 39061874.	хозяйственно - бытовая, предусмотрена установка канализационного колодца на выпуске канализации К1. А также врезка в проектируемый резервуар накопитель	-

Определение площади

	В отдельных квартирах	В помещениях коридорного типа	В общежитиях	В гостиницах
Количество жилых квартир	-	-	-	-
Количество жилых комнат	-	-	-	-
Общая площадь (м 2)	-	-	-	-
Жилая площадь (м 2)	-	-	-	-

Приложение 3
к акту приемки объекта
в эксплуатацию

форма

Технические характеристики объекта (линии электропередач)

№ п/п	Наименование	Единица измерения	Количество
1	2	3	4
1	**Воздушные ЛЭП низкого напряжения …….**	**километр (далее - км)**	-
2	**Воздушные ЛЭП высокого напряжения 10 кВ**	**км**	-
3	**Кабельные ЛЭП низкого напряжения 0,4 кВ**	**км**	-
4	**Кабельные ЛЭП высокого напряжения 10 кВ**	**км**	-
5	**Площадь опор**	**м2**	-
6	**Опоры**	**шт**	
	1) металлические	Штук (далее –шт)	-
	2) деревянные с деревянными приставками	шт	-
	3) деревянные с железобетонными приставками	шт	-
	4) железобетонные	шт	-
	5) тросовые подвесы	шт	-
7	**Провода**	**км**	-
	1) медные	км	0,678
	2) алюминиевые	км	-
	3) сталеалюминиевые	км	-
8	**Кронштейны для светильников**	**шт**	-
	1) железобетонные	шт	-
	2) металлические	шт	-
9	**Арматура уличного освещения**	**шт**	
	1) светильники с лампами накаливания	шт	-
	2) светильники с ртутными лампами	шт	-
	3) светильники с люминесцетными лампами	шт	242
	4) светильники светодиодные FX-LED5W-12D	шт	1
10	**Кабели:**	**км**	
	1) марки ВВГнг-0,66 сеч.3х1,5 мм^2	км	0,221
	2) марки ВВГнг-0,66 сеч.4х1,5 мм^2	км	0,70
	3) марки ВВГнг-0,66 сеч.5х1,5 мм^2	км	0,30
	4) марки ВВГнг-0,66 сеч.3х2,5 мм^2	км	0,275
	5) марки ВВГнг-0,66 сеч.2х1,5 мм^2	км	0,20
	6) марки ВВГнг-0,66 сеч.5х4,0 мм^2	км	0,22
	7) марки ВВГнг-0,66 сеч.5х10 мм^2	км	0,40
11	**Муфты соединительные ….**	**шт**	-
12	**Муфты концевые 10 КнТП 3 (70-120); 4ПКТп(б)-1-150/240**	**шт**	-
13	**Контуры заземления**	**шт**	**1**

14	**Устройства грозозащиты**	**шт**	-
15	**Дорожные покрытия кабельных сетей:**		
	1) асфальтобетонные	м2	-
	2) булыжные	м2	-
	3) тротуары	м2	-

Заказчик **Суворов Ашот Аркадьевич**

фамилия, имя, отчество (при наличии), подпись руководителя Место печати (при наличии)

Авторский надзор **Дружинин Александр Владимирович**

фамилия, имя, отчество (при наличии), подпись эксперта Место печати (при наличии)

ложение таблицы

Из общего числа площади				Распределение квартир по числу комнат				
в подвалах	в цокольных этажах	в бараках	1-комнатные	2-комнатные	3-комнатные	4-комнатные	5-комнатные
-	-	-	-	-	-	-	-
-	-	-	-	-	-	-	-
-	-	-	-	-	-	-	-

жилые помещения

ощадь (м2)	Жилая площадь в нежилых помещениях	Торговая	Промышленно-производственных зданий и сооружений	Складская	Бытового обслуживания	Гаражи	Организаций и учреждений управления, научных, банковский, общественных и т.п.
II	2	3	4	5	6	7	8
нда	-	-	-	-	-	-	-
молительная	-	-	-	-	-	-	-

ложение таблицы

ечения питания	Учреждений образования	Транспортных зданий и сооружений	Здравоохранения, лечебного назначения	Физкультуры и спорта	Учреждений культуры и искусства	Сооружений инженерных сетей	Прочие	Всего
9	10	11	12	13	14	15	16	17
-	-	-	-	-	-	-	285,25	**285,25**
-	-	-	-	-	-	-	-	-

ечень документов, прилагаемых к техническим характеристикам объекта:

ажные планы _____

ликация к поэтажным планам _____

ликация земельного участка (м2)

ая площадь земельного участка	Застроенная площадь			Незастроенная площадь		
	всего	под основными строениями	под прочими постройками и сооружениями	асфальтовые покрытия	прочие замощения	грунт
II	2	3	4	5	6	7
9 313	285,25	285,25	-	-	-	-

ложение таблицы

Незастроенная площадь (м2)								
оборудованные площадки			зеленые насаждения					
				в том числе				
спортивные	детские	хозяйственные	всего	газон с деревьями	плодовый сад	газоны, цветочные клумбы	огород	прочие
9	10	11	12	13	14	15	16	17
-	-	-	-	-	-	-	-	-

ликация к плану объекта

таж	Номер помещения, квартиры	Номера частей помещения, квартиры	Назначение частей помещения, квартиры	Площадь по внутреннему обмеру (м2), в том числе			
				Общая	Полезная	Жилая	Нежилая
II	2	3	4	5	6	7	8
-	-	-	-	-	-	-	-

должение таблицы

Площадь по внутреннему обмеру ($м^2$), в том числе								
В дельных мнатах	В общежитиях	В гостиницах	Торговая	Промышленно-производственных зданий и сооружений	Складская	Учреждений образования	Предприятий бытового обслуживания	Организаций и учреждений управления, научных, банковских, общественных и т.п.
9	10	11	12	13	14	15	16	17
-	-	-	-	-	-	-	-	285,25

должение таблицы

Площадь по внутреннему обмеру (м2), в том числе							
приятий ственного итания	Организации здравоохранения	Физкультурно-спортивная	Учреждений культуры и искусства	Транспортных зданий и сооружений	Сооружений инженерных сетей	Гаражей	Прочие
18	19	20	21	22	23	24	25
-	-	-	-	-	-	-	-

нческое описание конструктивных элементов основного строения

Наименование конструктивных элементов			Описание конструктивных элементов (материал, отделка и т.д.)
2			3
Фундамент			Буронабивные сваи Ø500 с железобетонным ростверкм
1) наружные и внутренние капитальные стены			Наружные и внутренние капитальные стены-газобетонные блоки
2) перегородки			Газобетонные блоки
Перекрытия			Железобетонные плиты Железобетонные плиты
Крыша			Профлист
Полы			Линолеум, керамическая, керамогранитная плитка
Проемы	окна		ПВХ
	двери		Наружные - металлические Внутренние – деревянные, ПВХ
Отделочные работы	внутренние		Масляная, в/эмульсионная краска, керамическая плитка
	наружные		Металлосайдинг.
Горячее водоснабжение			Горячее водоснабжение предусматривается от электронагревателей марки ARISTON
Водопровод			Водоснабжение в здании существующее, от городских сетей водопровода, полипропиленовые трубы
Канализация			Из стальных электросварных, полиэтиленовых канализационных ПВХ труб
Электроосвещение			Кабельная разводка
Отопление	печное		-
	печное газовое		-
	от ТЭЦ		+
	от АГВ		-
	от индивидуальной отопительной установки	на газе	-
		на твердом топливе	-
	от районной котельной	на газе	-
		на твердом топливе	-
Разные работы			-

ническое описание служебных построек

Показатели	Наименование служебных построек								
	1	2	3	4	5	6	7	8	9
щадь (м 2)	-	-	-	-	-	-	-	-	-
ота строения (м)	-	-	-	-	-	-	-	-	-
ем строения (м 3)	-	-	-	-	-	-	-	-	-
ламент	-	-	-	-	-	-	-	-	-
ы	-	-	-	-	-	-	-	-	-
крытия	-	-	-	-	-	-	-	-	-
ла	-	-	-	-	-	-	-	-	-
й	-	-	-	-	-	-	-	-	-
	-	-	-	-	-	-	-	-	-
ие	-	-	-	-	-	-	-	-	-
ренняя отделка	-	-	-	-	-	-	-	-	-
жная отделка	-	-	-	-	-	-	-	-	-
	-	-	-	-	-	-	-	-	-

ническое описание внутридворовых сооружений

менование ружений	Размер в метрах				Объем ($м^3$)	Материал
	длина	ширина	площадь	высота или глубина		
1	2	3	4	5	6	7
ерванда	-	-	-	-	-	-
ведка со ейками	-	-	-	-	-	-

ническое описание отдельных частей строения (подвалов, полуподвалов, ванов, мансард)

менование и значение дельных ей строения	Заглубление спланированной поверхности земли до пола подвала	Описание элементов					
		стены	перекрытия	полы	внутренняя отделка	крыша	дополнительные устройства
1	2	3	4	5	6	7	8
подполье	-	-	-	-	-	-	-
ческий этаж	-	-	-	-	-	-	-

ническое описание нежилых пристроек к основному строению

менование конструктивных элементов		Техническое описание конструктивных элементов
1		2
ламент		-
ы и перегородки		-
ла		-
й		-
крытия		-
мы	окна	-
	двери	-
почные работы	внутренние	-
	наружные	-
ие работы		-
х		-

ламент		-
ы и перегородки		-
ша		-
		-
крытия		-
мы	окна	-
	двери	-
лочные работы	внутренние	-
	наружные	-
ие работы		-
		-
ламент		-
ы и перегородки		-
ша		-
		-
крытия		-
мы	окна	-
	двери	-
лочные работы	внутренние	-
	наружные	-
ие работы		-
		-

исление площадей и объемов основной и отдельных частей строения вальов, полуподвалов, мезонинов, мансард, крыш, пристроек и т.п.)

менован частей ения и строек	Формула для подсчета площадей по наружному обмеру	Площадь ($м^2$)	Высота (м)	Объем ($м^3$)	Наименование частей строения и пристроек	Формула для подсчета площадей по наружному обмеру	Площадь ($м^2$)	Высота (м)	Объем ($м^3$)
1	2	3	4	5	6	7	8	9	10
-	-	-	-	-	-	-	-	-	-

казчик **Суворов Ашот Аркадьевич**

фамилия, имя, отчество (при наличии), подпись руководителя Место печати (при наличии)

торский
адзор **Дружинин Александр Владимирович**

фамилия, имя, отчество (при наличии), подпись эксперта Место печати (при наличии)

Приложение 13
к Акту приемки объекта
в эксплуатацию

форма

Технические характеристики объекта (сети, водоводы, коллекторы и тому подобное)

№ п/п	Наименование	Единицы измерения	Кол-во, протяженность	Примечание
1	2	3	4	5
	Водопровод (В1)			
1	**Водоводы (общая протяженность)**	м	-	-
	1) из стальных труб	м	-	-
	2) из чугунных труб	м	-	-
	3) из асбестоцементных туб	м	-	-
	4) из железобетонных труб	м	-	-
	5)	м	-	-
2	**Распределительная сеть (общая протяженность)**	**м**	**77,8**	-
	1) из стальных труб	м	-	-
	2) из чугунных труб	м	-	-
	3) из асбестоцементных туб	м	-	-
	4) из полиэтиленовых труб	м	77,8	ПЭ 100 SDR 17 Ø32х2.0мм
	5)	м	-	-
3	**Прочие устройства**			
	Смотровой колодец	шт	-	-
	Задвижка d-	шт	-	-
	d-	шт	-	-
	Вентили d-	шт	-	-
	d-	шт	-	-
	d-	шт	-	-
	Кран d-	шт	-	-
	d-	шт	-	-
	d-	шт	-	-
	Гидрант	шт	1	Пожарный гидрант Ø125 Н=2750 (ПГ-300)
	Водопроводный ввод	шт	-	-
	Водозаборная колонка	шт	-	-
	Стальной футляр	м	0,3	Ø159х3,5
	Питьевой фонтанчик	шт	-	-
	Канализация (К1)			
1	**Коллекторы (общая протяженность)**	м	-	-
	1) из керамических труб	м	-	-
	2) из чугунных труб	м	-	-
	3) из бетонных туб	м	-	-
	4) из асбестоцементных труб	м	-	-
	5) из железобетонных труб	м	-	-
	6)	м	-	-
	7)	м	-	-
2	**Канализационная сеть (общая протяженность)**	**м**	**30,10**	-
	1) из керамических труб	м	-	-
	2) из чугунных труб	м	-	-

	3) из бетонных туб	м	-	-
	4) из асбестоцементных труб	м	-	-
	5) из железобетонных труб	м	-	-
	6) из гофрированной двухслойной трубы	м	-	-
	7) из полиэтиленовых труб	м	30,10	ПЭ Ø110мм – 6м ПЭ Ø225мм – 24,1м
3	**Прочие устройства**		-	-
	Смотровой колодец	шт	1	СК-1
	Выпуск	шт	-	-

Горизонтальный разрез колодца

Масштаб

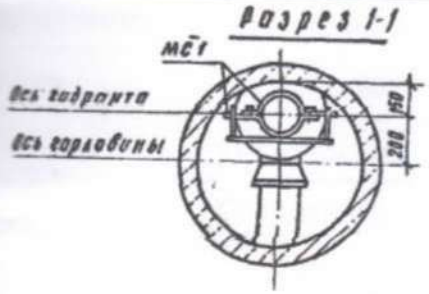

ПГ-1 (водопровод)

Вертикальный разрез колодца

Масштаб

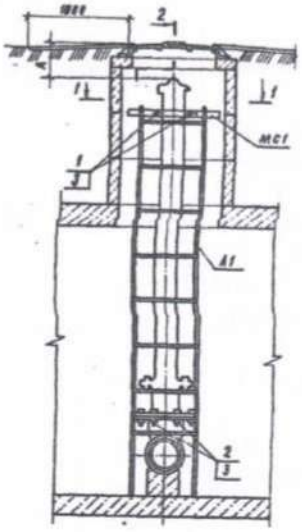

ПГ-1 (водопровод)

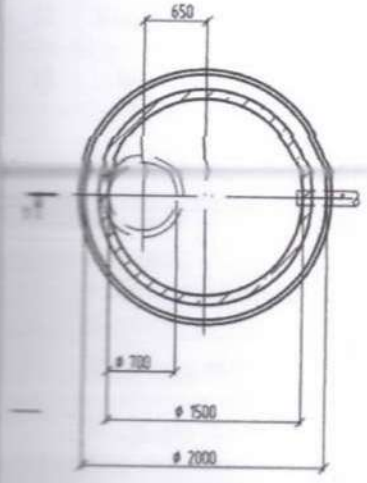

К1 (канализация)

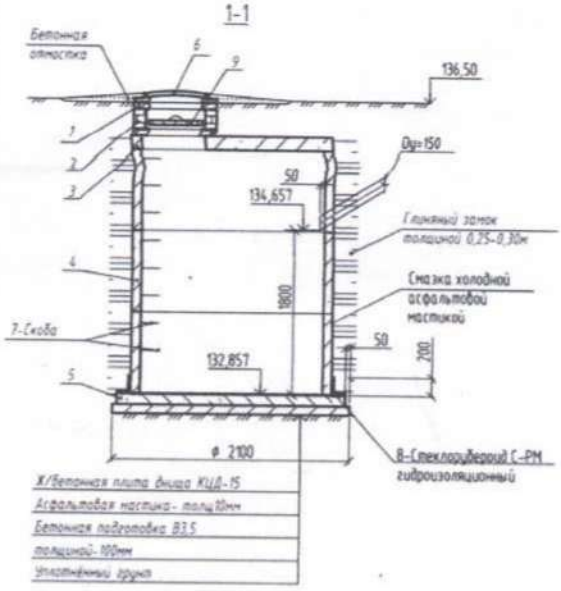

К1 (канализация)

Спецификация

№ п/п	Наименование	Марка	Материал	Диаметр (мм) (размеры)	Кол-во	Примечание
1	2	3	4	5	6	7
			Водопровод В1 (наружный)			
1	Трубы	ПЭ 100SDR 17	полиэтилен	Ø32х2,0	78 м	Питьевая
2	Трубы (футляр)	ПЭ 100SDR 26	полиэтилен	Ø250х9,6	3 м	Техническая
3	Трубы (гильза)	ГОСТ 18599-2001	сталь	Ø159х3,5	0,3 м	-
4	Фланец	ГОСТ 12820-80*	сталь	Ø32	1 шт	Фланец стальной плоский приварной
5	Фланец	ГОСТ 12820-80*	сталь	Ø100	2 шт	Фланец стальной плоский приварной
6	Фланец	СТО 73011750-005-2009	сталь	Ø32	1 шт	Фланец с покрытием ПП (имп.)
7	Втулка	ГОСТ 18599-2001	-	Ø32	1 шт	Втулка под фланец удлиненная сварная
8	Фланец	СТО 73011750-005-2009	сталь	Ø110	2 шт	Фланец с покрытием ПП (имп.)
9	Втулка	ГОСТ 18599-2001	-	Ø110	2 шт	Втулка под фланец удлиненная сварная
10	Подставка пожарная	ГОСТ 10704-91	-	Ø100	1 шт	-
11	Гидрант пожарный	ПГ-3000	-	Ø125	1 шт	Н=2750
12	Клапан	Ду32	-	-	1 шт	Клапан проходной фланцевый
13	Патрубок	ГОСТ 10704-91	сталь	Ø32	1 шт	Патрубок стальной электросварной
			Водопровод В1 (внутренний)			
	Труба	PPRC PN 10, тип 3	Полипропилен	Ø32х3.0	14 м	Тип 3
	Труба	*PPRC PN 10, тип 3*	*Полипропилен*	*Ø25х2.0*	*10 м*	*Тип 3*
	Труба	PPRC PN 10, тип 3	Полипропилен	Ø20х1.9	12 м	Тип 3
	Вентиль	PPRS	Полипропилен	Ø20	11 шт	Вентиль проходной
	Гибкая подводка к унитазу	ГОСТ 21485-94	-		2 шт	-
	Угольник 90°	PN 16 ТУ-658-РК 39061874	-	Ø32	6 шт	-
	Угольник 90°	PN 16 ТУ-658-РК 39061874	-	Ø25	5 шт	-
	Угольник 90°	PN 16 ТУ-658-РК 39061874	-	Ø20	5 шт	-
	Тройник 32-25-32	PN 16 ТУ-658-РК 39061874	-		1 шт	-
	Тройник 25-20-25	PN 16 ТУ-658-РК 39061874	-		4 шт	-
	Тройник 20-20-20	PN 16 ТУ-658-РК 39061874	-		5 шт	-
	Муфта	PN 16 ТУ-658-РК 39061874	-		5 шт	-
	Муфта	PN 16 ТУ-658-РК 39061874	-		2 шт	-
	Клапан обратный	DN 25	-		1 шт	-
	Фильтр осадочный	ФОС «Аквалит»	-	Ø25	1 шт	-
	Счетчик	ВСКМ-25	-	Ø25	1 шт	-
	Труба	PN 10ТУ-658-РК 39061874, тип 3	Полипропилен	Ø32х3.0	8,00 м	-

Манометр	ОБМ-100	-		1 шт	-
Кран трехходовый	14М1-00-00	-	Ø15	1 шт	-
Канализация К1 (наружный)					
Трубы	ПЭ 100SDR 17	полиэтилен	Ø32х2,0	25 м	Питьевая
Трубы (гильза)	ГОСТ 10704-91	сталь	Ø273х3,5	1,0 м	Труба стальная электросварная
Люк	Тип С (В125)	Композитный материал	-	1 шт	Тяжелый с внутренним замком, специальными монтажными ключами
Канализация К1 (внутренний)					
Труба	ГОСТ 22689-89	полиэтилен	Ø50	10 м	Канализационная
Труба	ГОСТ 22689-89	полиэтилен	Ø110	24 м	Канализационная
Труба (выпуск)	ГОСТ 22689-2014	полиэтилен	Ø110	9,00 м	Канализационная
Ревизия	ГОСТ 22689-89	-	-	1 шт	Р 110К-ПНД
Тройник Т	110К'110С'110К'	-	-	5 шт	-
Тройник Т	110К'50С'110К'	-	-	3 шт	-
Тройник Т	50К'50С'50К'	-	-	3 шт	-
Заглушка	З 110-ПНД	-	-	6 шт	-
Заглушка	З 50-ПНД	-	-	1 шт	-
Переходной патрубок	ПП 110Кх50К-ПНД	-	-	1 шт	-
Отвод для соединения с трубами Ø50	Тип СС с углом а=87*30	полиэтилен	-	5 шт	-
Отвод для соединения с трубами Ø110	Тип СС с углом а=87*30	полиэтилен	-	5 шт	-

Заказчик **Суворов Ашот Аркадьевич**

фамилия, имя, отчество (при наличии), подпись руководителя Место печати (при наличии)

Авторский надзор **Дружинин Александр Владимирович**

фамилия, имя, отчество (при наличии), подпись эксперта Место печати (при наличии)

Приложение 14
к акту приемки объекта
в эксплуатацию

форма

Технические характеристики объекта (тепловая трасса)

№ п/п	Наименование	Единицы измерения	Кол-во, протяженность	Примечание
1	2	3	4	5
1	**Протяженность тепловой трассы**	м	**56,0**	-
	Протяженность воздушной прокладки:	м	-	-
	1) на эстакадах	м	-	-
	2) на опорах	м	-	-
	Количество опор	шт	-	-
	Протяженность подземной прокладки:	м	**56,0**	-
	1) в проходных каналах	м	-	-
	2) в полупроходных каналах	м	-	-
	3) без канальная прокладка	м	**56,0**	-
2	**Количество колодцев (камер)**	шт	**1**	**ДК-1**
	Количество компенсаторов	шт		
	Количество вводов	шт		
	Количество задвижек	шт		

Горизонтальный разрез колодца (камеры)	Вертикальный разрез колодца (камеры)
Масштаб	Масштаб

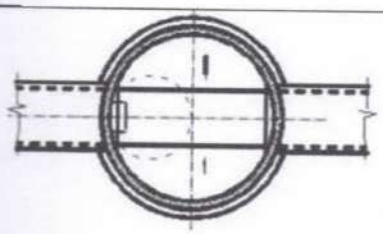

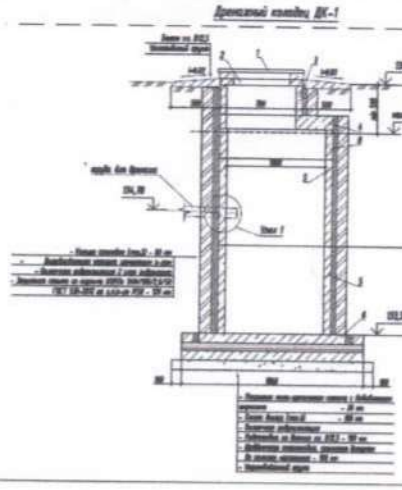

Спецификация

№ п/п	Наименование	Марка	Материал	Диаметр (мм) (размеры)	Кол-во	Примечание
1	2	3	4	5	6	7
1	Трубы	ГОСТ 32362-75*	-	Ду50х3,5	5 м	Водо-газопроводная
2	Трубы	ГОСТ 32362-75*	-	Ду32х3,2	94 м	Водо-газопроводная
3	Трубы	ГОСТ 32362-75*	-	Ду25х3,2	47 м	Водо-газопроводная
4	Трубы	ГОСТ 32362-75*	-	Ду20х2,8	21 м	Водо-газопроводная
5	Переход	ГОСТ 17378-2001	Сталь	Ду50х32	2 шт	-

6	Переход	ГОСТ 17378-2001	Сталь	Ду32х25	4 шт	-
7	Кран	КШЦ.П.040.032.02	-	Ду32	2 шт	Кран шаровой полнопроходной
8	Вентиль	Valtec	-	Ду32	2 шт	Вентиль прямоточный-регулировочный
9	Клапан	1561п	-	Ду20	36 шт	Запорный проходной радиаторный
10	Кран	КШЦ.П.040.032.02	-	Ду32	3 шт	Кран шаровой полнопроходной по дренаж
11	Кран	ГОСТ 10944-75	-	-	18 шт	Кран конструкции Маевского
12	Радиатор	Royal Termo	-	-	140 секц.	Радиатор отопительный биметаллический

Заказчик **Суворов Ашот Аркадьевич**

фамилия, имя, отчество (при наличии), подпись руководителя Место печати (при наличии)

Авторский надзор **Дружинин Александр Владимирович**

фамилия, имя, отчество (при наличии), подпись эксперта Место печати (при наличии)

Всего пронумеровано, прошнуровано и
скреплено печатью на 19 листах
Директор
ТОО «Киіт»Құрылыс Компаниясы»
_____А.Суворов