Приложение 1
к приказу Министра
индустрии и инфраструктурного развития
Республики Казахстан
от 8 февраля 2021 года № 53

Утвержден
приказом Министра
по инвестициям и развитию
Республики Казахстан
от 24 апреля 2017 года № 234

Акт приемки объекта в эксплуатацию

«21» 09 2022 г.

Заказчик **Государственное учреждение «Темирский районный отдел жилищно-коммунального хозяйства, пассажирского транспорта и автомобильных дорог», и.о. руководителя Балмагамбетов Манас Кенесулы, БИН 060140009512, тел.: 87134623474, 030800, Актюбинская область, Темирский район, Шубаркудукский с.о. п.Шубаркудук, улица Желтоксан, дом 8**

фамилия, имя, отчество (при его наличии) ИИН, телефон – для физических лиц, наименование организации – для юридических лиц, БИН, телефон, почтовый индекс, область, город, район, населенный пункт, наименование улицы, номер дома/здания (стационарного помещения)

на основании:

Декларации о соответствии **от «21» сентября 2022 г. ТОО «Алихан ойл 3», Кожаев Зулхуза Изымович, Актюбинская область, Мартукский район, с.Мартук, ул. М.Маметовой, 64, БИН 041140007085, телефон: 87131987210**

дата декларации, наименование подрядной (генподрядной) организации, фамилия, имя, отчество (при наличии) руководителя, юридический адрес, БИН, телефон

Заключения о качестве строительно-монтажных работ **от «21» сентября 2022 г. ТОО «Жана Гасыр-К», Каманов Амирхан Болатович, аттестат № KZ44VJE00048972 от 29.08.2019г., БИН 010340004212, телефон: 87055795556**

дата заключения, наименование организации, фамилия, имя, отчество (при наличии) экспертов технического надзора, № и дата получения аттестатов, БИН, телефон

Заключения о соответствии выполненных работ проекту **от «21» сентября 2022 г. ПК «Актюбгражданпроект», Макишева Гульдана Нурлыбековна, БИН 920140000272, телефон: +7(7132)544354**

дата заключения, наименование организации, фамилия, имя, отчество (при наличии) экспертов авторского надзора, № и дата получения аттестатов, БИН, телефон

произведя осмотр готовности предъявленного подрядчиком (генеральным подрядчиком) к приемке в эксплуатацию объекта: **«Строительство водопроводных сетей в с.Калмаккырылган Темирского района Актюбинской области», новое строительство, уровень ответственности второй (нормальный)**

наименование объекта и вид строительства (новое, расширение, реконструкция, техническое перевооружение, модернизация, капитальный ремонт), уровень ответственности, техническая и технологическая сложность объекта

по адресу **Республика Казахстан, Актюбинская область, Темирский район, с/о Кенесту, с.Калмаккырган.**

(область, район, населенный пункт, микрорайон, квартал, улица, номер дома (корпуса)

проверив комплектность исполнительной технической документации подтверждает что:

1. Строительство объекта осуществлено на основании:

1) решения (постановления) о предоставлении соответствующего права на землю **ГУ «Аппарат акима Кенестуского сельского округа Темирского района Актюбинской области» от 08.04.2019 года №10**

документ, подтверждающий наступление юридических фактов (юридических составов), на основании которых возникают, изменяются или прекращаются права на земельный участок, в том числе договоры, решения судов, правовые акты исполнительных органов, свидетельство о праве на наследство, передаточный акт или разделительный баланс при реорганизации негосударственных юридических лиц, владеющих земельным участком на праве собственности или выкупивших право временного возмездного землепользования (аренды).

либо решения о реконструкции (перепланировке, переоборудовании) помещений (отдельных частей) существующих зданий от «__»_____20__года №_____;

наименование органа вынесшего решение

2) талона о приеме уведомления о начале или прекращении осуществления деятельности или определенных действий **ГУ «Управление государственного архитектурно-строительного контроля Актюбинской области» №KZ34REA00298435 от 30.09.2022 года**

наименование органа принявшего уведомление, дата выдачи талона

3) проекта (проектно-сметной документации) **ПК «Актюбгражданпроект», №18724565**

наименование проектной организации, номер проекта

утвержденного(й) **ГУ «Темирский районный отдел жилищно-коммунального хозяйства, пассажирского транспорта и автомобильных дорог», №370 от 28.12.2020 г.**

наименование организации утвердившей (переутвердившей) проект и дата утверждения

2. Строительно-монтажные работы осуществлены в сроки:

начало работ **23 декабря 2021 г**;

месяц, год

окончание работ **«21» 09 2022 г.**;

месяц, год

при продолжительности строительства, месяцев:

по норме или по проекту организации строительства, месяц: **8** ;

фактически, месяц: 9 ;

3. Объект (комплекс) имеет следующие основные технико-экономические показатели

(мощность, производительность, производственная площадь протяженность, вместимость, объем, пропускная способность, провозная способность, число рабочих мест и тому подобное, заполняется по всем объектам (кроме жилых домов) в единицах измерения соответственно целевой продукции или основным видам услуг):

Мощность, производительность и так далее	Ед. изм.	По проекту		Фактически	
		общая (с учетом ранее принятых)	в том числе пускового комплекса или очереди	общая (с учетом ранее принятых)	в том числе пускового комплекса или очереди
Внутриплощадочные сети, труба полиэтиленовая PE 100:					
Ø32мм, SDR 21	м	1373,9	-	1373,9	-

Ø50мм, SDR 21	м	536,6	-	536,6	-
Ø110мм, SDR 21	м	3015,7	-	3015,7	-
Внеплощадочные сети, труба полиэтиленовая PE 100:					
Ø110мм, SDR 21	м	1868,6	-	1868,6	
Ø63мм, SDR 21	м	928,1	-	928,1	

Выпуск продукции (оказания услуг), предусмотренной проектом в объеме, соответствующем нормам освоения проектных мощностей в начальный период_____;

факт начала выпуска продукции с указанием объема

Жилой дом имеет следующие показатели:

Показатели	Единица измерения	По проекту	Фактически
Общая площадь	метр в квадрате (далее – м2)		
Число этажей	этаж		
Общий строительный объем	метр в кубе (далее – м3)		
В том числе подземной части	м3		
Площадь встроенных, встроенно-пристроенных и пристроенных помещений	м2		

Показатели	По проекту			Фактически		
	число квартир	площадь квартир, м2		число квартир	площадь квартир, м2	
		общая	жилая		общая	жилая
Всего квартир, в том числе: однокомнатных двухкомнатных трехкомнатных четырехкомнатных и более						

4. Технологические и архитектурно-строительные решения по объекту характеризуются следующими данными:

Подземная насосная станция на скважине

Насосная станция представляет собой подземную камеру, устраиваемую над устьем скважины.
Диаметр камеры принят – 2,0м, высотой – 2,4м.
Для утепления предусмотрена грунтовая засыпка перекрытия и установка второй крышки люка.
Уровень ответственности сооружения – II, технически и технологически несложный.
Степень огнестойкости – II.

Конструктивные решения:
Днище — монолитная бетонная плита, толщиной 800мм из бетона кл.В20, W6.
Ограждающими конструкциями камеры являются железобетонные кольца диаметром 2,0м по ГОСТ 8020-2016.

Покрытие камеры — монолитная железобетонная плита толщиной 200мм из бетона кл.В20, W6, армированная сетками из ø12-AIII (A400)

Водопроводная насосная станция производительностью 37м³/час, напором до 25м (II подъем).

Здание водопроводной насосной станции одноэтажное, полузаглубленное, прямоугольной формы в плане с размерами в осях 4,4х9,0м.
Высота помещения до низа плит покрытия 4,3м; высота вспомогательных помещений 2,5м.
На отметке -1,800 расположено помещение машинного зала, на отм. 0.000 (антресоль) расположены входная площадка, помещение ремонтников и санузел.
Уровень ответственности здания (РДС РК 1.02-04-2013) –II, технически и технологически несложный.
Коэффициент надежности по ответственности (СНиП 2.01.07-85* приложение 7*) – 0,95.
Степень огнестойкости (СНиП РК 2.02-05-2009*) – II.
Класс конструктивной пожарной опасности – СО.
Категория производства по взрывопожаробезопасности – «Д».
Рельеф местности спокойный.
За относительную отметку 0,000 принят уровень чистого пола входной площадки в здание, что соответствует абсолютной отметки 225,25.
Конструктивная схема здания принята с продольными несущими стенами.
Пространственная жесткость и устойчивость здания обеспечивается совместной работой стен и диска покрытия.
Фундаменты под наружные стены и подземная часть здания – из сборных бетонных блоков по ГОСТ 13579-78*.
Наружные стены толщиной 510мм, из керамического полнотелого кирпича по ГОСТ 530-2012 М100, F50 на растворе М50.
Перегородки из керамического полнотелого кирпича по ГОСТ 530-2012 М100 на растворе М50.
Перемычки – сборные железобетонные по ГОСТ 948-2016.
Плиты покрытия – сборные железобетонные пустотные по серии 1.141-1.
Утеплитель – жесткие минераловатные плиты D=150кг/м³.
Окна – металлопластиковые, однокамерные с двойным остеклением.
Двери наружные – металлические, противопожарные, утепленные с пределом огнестойкости 1,5часа. Заполнение дверей супертонкое базальтовое полотно.
Двери внутренние – деревянные.
В связи с требованиями СП РК 2.04.106-2012 «Проектирование тепловой защиты зданий» выполнено утепление наружных стен путем устройства по фасадной поверхности слоя утеплителя с последующей защитно-декоративной цементно-известковой штукатуркой. В качестве утеплителя принята жесткая минплита плотностью D=150кг/м³.
Оштукатуренные фасады окрасить акриловой фасадной краской.
Внутренняя отделка стены – штукатурка с последующей окраской, потолки – затирка с последующей окраской; полы в машинном зале – керамическая плитка по монолитному подстилающему слою.
В связи с расположением пола ниже уровня отмостки здания и в зоне опасного капиллярного поднятия грунтовых вод, полы машинного зала запроектированы с гидроизоляцией из двух слоев гидроизола на битумной мастике (смотри деталь пола на листе КР). Вокруг здания выполняется бетонная отмостка шириной 1,0м из бетона кл.В15, F50.
Полы в помещении ремонтников – линолеум по сборному железобетонному перекрытию, в санузлах – керамическая плитка по сборному железобетонному перекрытию.

Резервуары для воды емкостью 100м³

Конструктивная схема резервуара – стеновая.
Резервуар представляет собой емкость из монолитного железобетона, частично заглублен в грунт, с земляной засыпкой и обваловкой толщиной 1м над покрытием.
Размеры в плане 6,0х6,0м и глубиной 3,6м.
Днище в виде монолитной железобетонной плиты.
Покрытие резервуара выполнено из сборных железобетонных ребристых плит. На плитах покрытия установлены два сборных железобетонных колпака: для камеры лаза, оборудованной лестницами и ходовыми скобами для обслуживания, и камеры приборов.
Характеристика сооружения:
- степень огнестойкости сооружения – не нормируется;
- уровень ответственности сооружения – II.

Комплектная трансформаторная подстанция

Принятая в проекте комплектная трансформаторная подстанция контейнерного типа с размерами 1500х1800х2450(h)мм.
Уровень ответственности – II, технически несложный.
Степень огнестойкости – III.
Трансформаторная устанавливается на постамент из металлоконструкций высотой 1,8м.
Фундаменты под стойки опор – монолитные бетонные, выполняемые в скважинах ø300мм из бетона кл.В15; F75; W4.
Стойки опор из труб ø89х4,0 по ГОСТ 8732-78.
Опорная рама и стремянка из уголкового профиля по ГОСТ 8510-93, гост 8509-93

Дизель - генератор

Дизель-генератор контейнерного типа с размерами 2,31х2,19х2,6(h) устанавливается на железобетонную площадку толщиной 200мм из бетона кл.В15; F50; W4.
Под монолитной плитой выполняется щебёночное основание толщиной 200мм.
Подземная насосная станция на скважине
Потребляемая нагрузка на вводе насосной станции составляет 6,0кВт.
Электропитание насосной станции предусматривается от проектируемой КТП-25кВА.
По степени обеспечения надежности электроснабжения насосная станция относится к III категории.
Электропитание агрегатов, управление его работой (пуск и остановка), а также защита при отклонениях в режиме работы предусматривается с помощью шкафа управления ШУ.
Шкаф управления ШУ и шкаф коммутационный I подъема поступают в комплекте с насосными агрегатами.

Водопроводная насосная станция (II подъем)
Настоящий проект выполнен на основании смежных частей проекта.
Электроснабжение водопроводной насосной станции предусматривается от проектируемой ТП-10/0,4кВ. Резервное питание насосной станции запроектировано от дизель-генератора.
Для распределения электроэнергии между токоприемниками принят учетно-распределительный навесной щит типа ЩУРн-3/36.
Насосные станции поставляются в полной заводской готовности, опрессованы и готовы к эксплуатации.
Шкаф управления насосной станцией и шкаф коммутационный II подъема поступают в комплекте с технологическим оборудованием.
В проекте предусматривается только подключение к электроэнергии.

Управление дренажным насосом автоматическое. Автоматическое управление осуществляется с помощью датчика, который поступает в комплекте с насосом.
Магистральные и распределительные электрические сети выполняются кабелем марки ВВГнг открыто на скобах по стенам и потолку.
Проектом предусматривается рабочее освещение на напряжение 220В и ремонтное – на напряжение 12В.
Светильники запроектированы с применением энергосберегающих ламп. Управление освещением запроектировано выключателями по месту.
Сети освещения выполняются кабелем марки ВВГнг открыто на скобах.
Все металлические части оборудования, которые могут оказаться под напряжением вследствие нарушения изоляции, подлежат присоединению к наружному контуру заземления.
Внутренний контур заземления выполняется из полосовой стали сечением 40х4мм и присоединяется к контуру заземления. Выносной контур заземления выполняется из круглой стали диаметром 16мм L=5м (вертикальный заземлитель) и полосовой стали 40х4мм (горизонтальный заземлитель).
Присоединение нетоковедущих частей оборудования к контуру заземления осуществляется стальной полосой сечением 25х4мм.
Сопротивление заземляющего устройства должно быть не болеет 4 Ом.
Монтаж и заземление электрооборудования вести согласно ПУЭ РК-2015г, СН РК 4.04-07-2013, СН РК 4.04-07-2019 и СП РК 4.04-107-2013.

краткие технические характеристики по особенностям его размещения, по основным материалам и конструкциям, инженерному и технологическому оборудованию

5. На объекте установлено предусмотренное проектом оборудование в количестве согласно актам о его приемке после индивидуального испытания и комплексного опробования;

6. Наружные инженерные коммуникации (холодное и горячее водоснабжение, канализация, теплоснабжение, газоснабжение, электроснабжение и связь) обеспечивают нормальную эксплуатацию объекта (здания, сооружения, помещения) и приняты городскими эксплуатационными организациями;

7. Сметная стоимость по утвержденному проекту (проектной-сметной документации):
всего **292 741,679** тысяч тенге, в том числе:
строительно-монтажных работ **255 614,2008** тысяч тенге,
оборудования, инструмента и инвентаря **37 127,4792** тысяч тенге;

8. Сметная стоимость основных фондов, принимаемых в эксплуатацию:
всего **278 104,596** тысяч тенге, в том числе:
строительно-монтажных работ **242 833,49076** тысяч тенге,
оборудования, инструмента и инвентаря **35 271,10524** тысяч тенге;

9. Доля местного содержания предусмотрена в проектно-сметной документации ___ и фактически применено ___ (на объектах, финансируемых за счет государственных инвестиций и средств квазигосударственного сектора);

10. Класс энергоэффективности здания _____;

11. Объект построен в соответствии с утвержденным проектом (проектно-сметной документацией) и требованиями государственных нормативных документов в области архитектуры, градостроительства и строительства.

РЕШИЛ: **Строительство водопроводных сетей в с.Калмаккырылган Темирского района Актюбинской области** принять в эксплуатацию.
наименование объекта (комплекса)

Заказчик Балмагамбетов Манас Кенесулы
фамилия, имя, отчество (при наличии) *подпись руководителя* *М.П. (при наличии)*

Технический надзор:
1) аттестованный (-ые) эксперт (-ы)

(фамилия, имя, отчество (при его наличии) эксперта, специализация аттестата, подпись, дата

2) аккредитованная организация ТОО «Жана Гасыр-К», Баймурзаев Талгат Абилхасымович
(наименование организации) имеющей в своем составе аттестованного (-ых) эксперта (-ов), фамилия, имя, отчество (при его наличии) руководителя, подпись, дата

М.П. (при наличии)

Каманов Амирхан Болатович, в части инженерных сетей
(фамилия, имя, отчество (при его наличии) эксперта, специализация аттестата), подпись, дата)

М.П. (при наличии)

Авторский надзор:
1) разработчик проекта
ТОО «ПК «Актюбгражданпроект»», Макишева Гульдана Нурлыбековна
наименование организации, фамилия, имя, отчество (при его наличии), должность), подпись, дата)

М.П. (при наличии)

2) организация
(наименование организации) имеющей в своем составе аттестованного (-ых) эксперта (-ов), фамилия, имя, отчество (при его наличии) руководителя, подпись, дата

М.П. (при наличии)

(фамилия, имя, отчество (при его наличии) эксперта, специализация аттестата, подпись, дата *М.П. (при наличии)*

3) аттестованный (-ые) эксперт (-ы)

(фамилия, имя, отчество (при его наличии) эксперта, специализация аттестата), подпись, дата
М.П. (при наличии)

Подрядчик
(ген. подрядчик) Кожаев Зулхуза Изымович
фамилия, имя, отчество (при наличии) *подпись руководителя* *М.П. (при наличии)*

Приложение 13
к акту приемки объекта
в эксплуатацию
форма

Технические характеристики объекта « Строительство водопроводных сетей в с.Калмаккырылган Темирского района Актюбинской области » (сети, водоводы, коллекторы и т.п.)

№ п/п	Наименование	Единицы измерения	Количество, протяженность	Примечание
1	2	3	4	5
Внеплощадочные сети водопровода				
1	Водоводы (общая протяженность)	м	2796,7	
	1) из стальных труб	м	-	
	2) из чугунных труб	м	-	
	3) из асбестоцементных труб	м	-	
	4) из железобетонных труб	м	-	
	5) из полиэтиленовых труб	м	2796,7	
2	Распределительная сеть (общая протяженность)	м	4926,2	
	1) из стальных труб	м	-	
	2) из чугунных труб	м	-	
	3) из асбестоцементных труб	м	-	
	4) из полиэтиленовых труб	м	4926,2	
3	Смотровой колодец	шт	70	
4	Задвижка d- 50	шт	5	
	Задвижка d- 100	шт	11	
	" d-	шт	-	
	" d-	шт	-	
5	Вентили " d-	шт	-	
	" d-	шт	-	
	" d-	шт	-	
6	Кран d-32	шт	67	

	" d	шт	-	
	" d	шт	-	
7	Гидрант	шт	11	
8	Водопроводный ввод	шт	-	
9	Питьевой фонтанчик	шт	-	
Канализация				
1	Коллекторы (общая протяженность)	м	-	
	1) из керамических труб	м	-	
	2) из чугунных труб	м	-	
	3) из бетонных труб	м	-	
	4) из асбестоцементных труб	м	-	
	5) из железобетонных труб	м	-	
	6)	м	-	
	7)	м	-	
2	Канализационная сеть (общая протяженность)	м	-	
	1) из керамических труб	м	-	
	2) из чугунных труб	м	-	
	3) из бетонных труб	м	-	
	4) из асбестоцементных труб	м	-	
	5) из железобетонных труб	м	-	
	6)	м	-	
3	Смотровой колодец	шт	-	
	Выпуск	шт	-	

Вертикальный разрез колодца М1:20

1-1

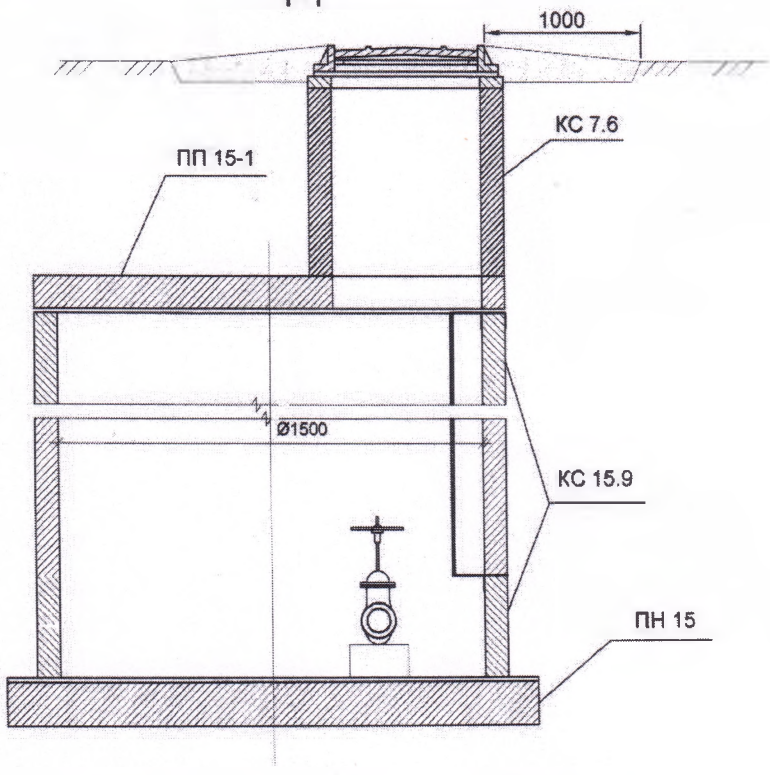

Горизонтальный разрез колодца М1:20

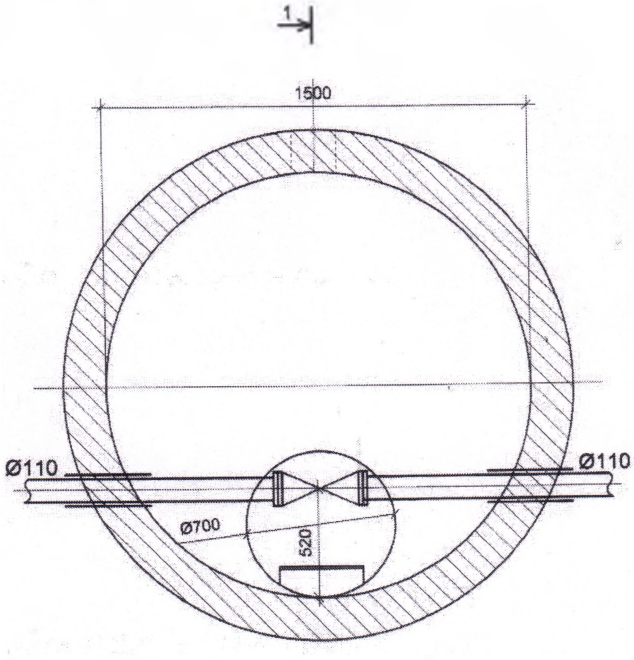

СПЕЦИФИКАЦИЯ КОЛОДЦЕВ

ВОДОПРОВОДНЫЕ КОЛОДЦЫ (КРУГЛЫЕ)

№№ колодцев по схеме	Грунтовые условия	Диаметр колодца мм	Диаметр трубопровода, мм	Полная глубина колодца по проф.	Высота рабочей части колодца	Высота горловины колодца, мм	№ строительной схемы	Объем бетона на утвер Кн. ЗП,5, м3	Расход материалов: Сборные ж.б. элементы серии 3.900-1-14 в.1: Днище: ПН 10	ПН 15	Рабочая часть: КС 10.9	КС 15.9	Перекрытие: 1ПП 10-1	1ПП 15-1	Горловина: Опорное кол. ЮО 6	КС 7.3	КС 7.6	Кирпич. кладка, ряд	Тип люка	Отмостка	Объем основных конструкции, м3	Отмостка, м3
1	2	3	4	5	6	7	8	9	10	11	12	13	14	15	16	17	18	19	20	21	22	23
ВК-30	сух.	1500	110	2750	1800	950		0,05	-	1	-	2	-	1	1	-	1	-	С	С-2		0,540,27
ВК-31	сух.	1500	110	2750	1800	950		0,05	-	1	-	2	-	1	1	-	1	-	С	С-2		
ВК-32	сух.	1500	110	2750	1800	950		0,05	-	1	-	2	-	1	1	-	1	-	С	С-2		
ВК-33	сух.	1500	110	2750	1800	950		0,05	-	1	-	2	-	1	1	-	1	-	С	С-2		
ВК-34	сух.	1500	110	2750	1800	950		0,05	-	1	-	2	-	1	1	-	1	-	С	С-2		
ВК-35	сух.	1500	110	2750	1800	950		0,05	-	1	-	2	-	1	1	-	1	-	С	С-2		
ВК-36	сух.	1500	110	2750	1800	950		0,05	-	1	-	2	-	1	1	-	1	-	С	С-2		
ВК-37	сух.	1500	110	2750	1800	950		0,05	-	1	-	2	-	1	1	-	1	-	С	С-2		
ВК-38	сух.	1500	110	2750	1800	950		0,05	-	1	-	2	-	1	1	-	1	-	С	С-2		
ВК-39	сух.	1500	110	2750	1800	950		0,05	-	1	-	2	-	1	1	-	1	-	С	С-2		
ВК-40	сух.	1500	110	2750	1800	950		0,05	-	1	-	2	-	1	1	-	1	-	С	С-2		
ВК-41	сух.	1500	110	2750	1800	950		0,05	-	1	-	2	-	1	1	-	1	-	С	С-2		
ВК-42	сух.	1500	110	2750	1800	950		0,05	-	1	-	2	-	1	1	-	1	-	С	С-2		
ВК-43	сух.	1500	110	2750	1800	950		0,05	-	1	-	2	-	1	1	-	1	-	С	С-2		
ВК-44	сух.	1500	110	2750	1800	950		0,05	-	1	-	2	-	1	1	-	1	-	С	С-2		
ВК-45	сух.	1500	110	2750	1800	950		0,05	-	1	-	2	-	1	1	-	1	-	С	С-2		
ВК-46	сух.	1500	110	2750	1800	950		0,05	-	1	-	2	-	1	1	-	1	-	С	С-2		
ВК-47	сух.	1500	110	2750	1800	950		0,05	-	1	-	2	-	1	1	-	1	-	С	С-2		
ВК-48	сух.	1500	110	2750	1800	950		0,05	-	1	-	2	-	1	1	-	1	-	С	С-2		
ВК-49	сух.	1500	110	2750	1800	950		0,05	-	1	-	2	-	1	1	-	1	-	С	С-2		
ВК-50	сух.	1500	110	2750	1800	950		0,05	-	1	-	2	-	1	1	-	1	-	С	С-2		
ВК-51	сух.	1500	110	2750	1800	950		0,05	-	1	-	2	-	1	1	-	1	-	С	С-2		
ВК-52	сух.	1500	110	2750	1800	950		0,05	-	1	-	2	-	1	1	-	1	-	С	С-2		

Изм.	Кол.уч.	Лист	№док.	Подпись	Дата
					2020
Гл.спец.		Жапарова			
Инженер		Утенизов			

18724565- НВ

Строительство водопроводных сетей с. Калмакмырыгин Темирского района Актюбинской области

Внутриплощадочные сети водоснабжения

Стадия	Лист	Листов
РП	12	

Ведомость водопроводных колодцев

ПрК "Актюбгражданпроект"

Инв. № подл.	Подпись и дата	Взам. инв. №
68318	18.11.2019	

СХЕМА ПРИВЯЗКИ СКВАЖИН (КОЛОДЦЕВ) К ПОСТОЯННЫМ ТОЧКАМ - ОРИЕНТИРАМ

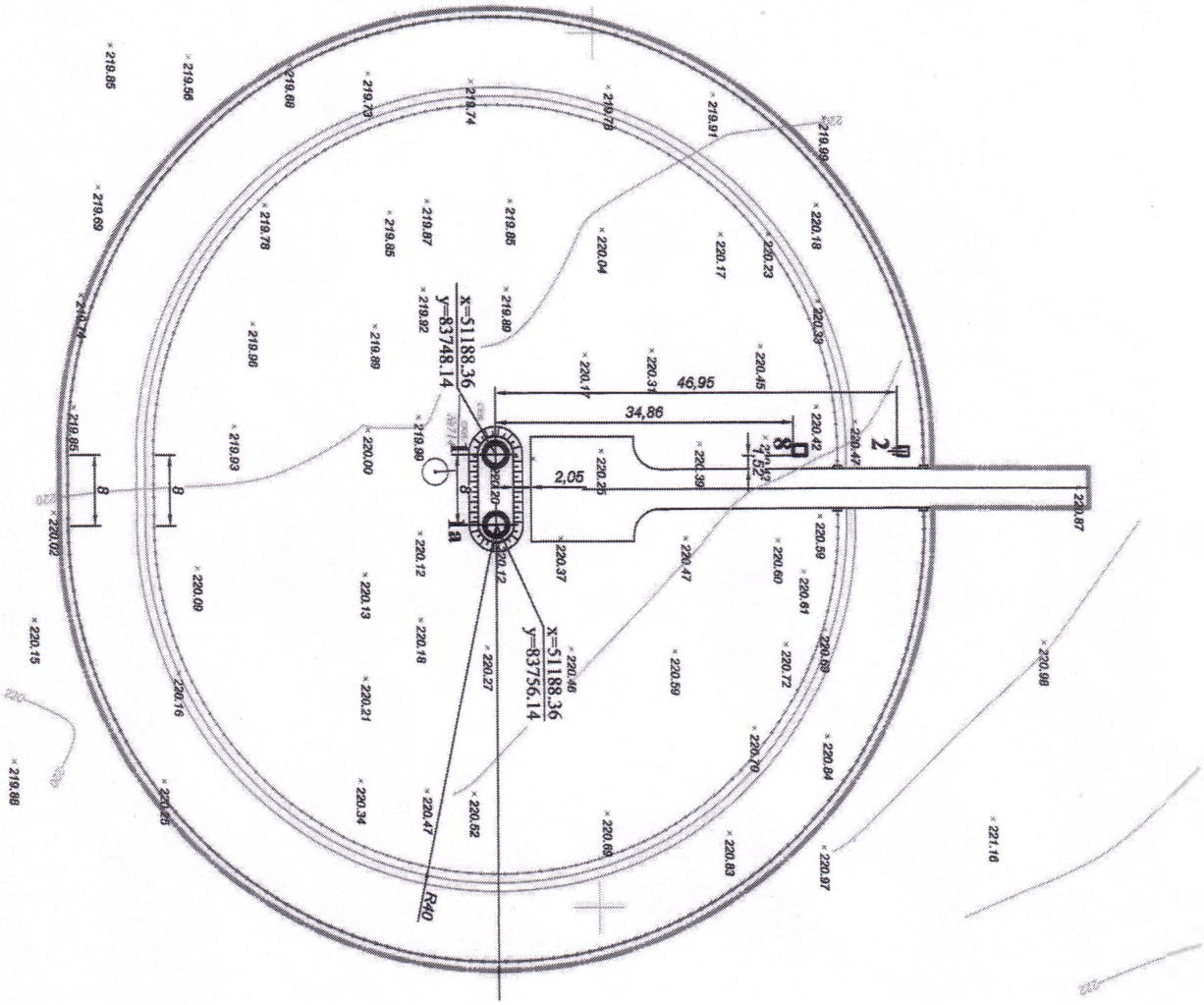

Заказчик: **Балмагамбетов Манас Кенесулы**

фамилия, имя, отчество (при наличии), подпись М.П

Авторский надзор: **Макишева Гульдана Нурлыбековна**

фамилия, имя, отчество (при наличии), подпись эксперта М.П