Утвержден
приказом ГУ «Алгинский районный
отдел архитектуры, градостроительства
и строительства»
от «___» _____ 2022 года
№ _____

Приложение 1
к приказу Министра
индустрии и инфраструктурного развития
Республики Казахстан
от 8 февраля 2021 года № 53

Утвержден
приказом Министра
по инвестициям и развитию
Республики Казахстан
от 24 апреля 2017 года № 234

Акт приемки объекта в эксплуатацию

7 ноября 2022 г.

Заказчик **Государственное учреждение «Алгинский районный отдел архитектуры, градостроительства и строительства», руководитель Сериков Болат Серикович БИН 100440000262, тел.: 87133742939, 030200, Актюбинская область, Алгинский район, г.Алга, Микрорайон 5, дом 4, кабинет 104**

фамилия, имя, отчество (при его наличии) ИИН, телефон – для физических лиц, наименование организации – для юридических лиц, БИН, телефон, почтовый индекс, область, город, район, населенный пункт, наименование улицы, номер дома/здания (стационарного помещения)

на основании:

Декларации о соответствии **от 4 ноября 2022 г. ТОО «Алихан ойл 3», Кожаев Зулхуза Изымович, Актюбинская область, Мартукский район, с.Мартук, ул. М.Маметовой, 64, БИН 041140007085, телефон: 87131987210**

дата декларации, наименование подрядной (генподрядной) организации, фамилия, имя, отчество (при наличии) руководителя, юридический адрес, БИН, телефон

Заключения о качестве строительно-монтажных работ **от 4 ноября 2022 г. ТОО «Әсем-Құрылыс-Қызылорда», Ысқақов Мейірбек Әбсалұлы., аттестат № KZ67VJE00066309 от 11.06.2021г., БИН 070340004739, телефон: 87772767457**

дата заключения, наименование организации, фамилия, имя, отчество (при наличии) экспертов технического надзора, № и дата получения аттестатов, БИН, телефон

Заключения о соответствии выполненных работ проекту **от 4 ноября 2022г. ТОО «Ақтөбе Жоба», Сәндібай Құрманғазы Ойлыбекұлы, БИН 070940021919,телефон:87055374242**

дата заключения, наименование организации, фамилия, имя, отчество (при наличии) экспертов авторского надзора, № и дата получения аттестатов, БИН, телефон

произведя осмотр готовности предъявленного подрядчиком (генеральным подрядчиком) к приемке в эксплуатацию объекта: **«Строительство системы водоснабжения села Токмансай Алгинского района, Актюбинской области», новое строительство, уровень ответственности второй (нормальный)**

наименование объекта и вид строительства (новое, расширение, реконструкция, техническое перевооружение, модернизация, капитальный ремонт), уровень ответственности, техническая и технологическая сложность объекта

по адресу **Республика Казахстан, Актюбинская область, Алгинский район, Токмансайский с.о., с.Токмансай**

(область, район, населенный пункт, микрорайон, квартал, улица, номер дома (корпуса)

проверив комплектность исполнительной технической документации подтверждает что:

1. Строительство объекта осуществлено на основании:

1) решения (постановления) о предоставлении соответствующего права на землю **ГУ «Аппарат акима Токмансайского сельского округа» от 5.03.2019 года № б/№**

документ, подтверждающий наступление юридических фактов (юридических составов), на основании которых возникают, изменяются или прекращаются права на земельный участок, в том числе договоры, решения судов, правовые акты исполнительных органов, свидетельство о праве на наследство, передаточный акт или разделительный баланс при реорганизации негосударственных юридических лиц, владеющих земельным участком на праве собственности или выкупивших право временного возмездного землепользования (аренды).

либо решения о реконструкции (перепланировке, переоборудовании) помещений (отдельных частей) существующих зданий от «__»_____20__года №_____;

наименование органа вынесшего решение

2) талона о приеме уведомления о начале или прекращении осуществления деятельности или определенных действий **ГУ «Управление государственного архитектурно-строительного контроля Актюбинской области» № KZ12REA00251204 от 04.11.2021 г.**

наименование органа принявшего уведомление, дата выдачи талона

3) проекта (проектно-сметной документации) **ТОО «Ақтөбе Жоба», РП №АЖ2018/12**

наименование проектной организации, номер проекта

утвержденного(й) **ГУ «Алгинский районный отдел архитектуры, градостроительства и строительства», №11 от 10.02.2021 г.**

наименование организации утвердившей (переутвердившей) проект и дата утверждения

2. Строительно-монтажные работы осуществлены в сроки:

начало работ **20 декабря 2021 г**;

месяц, год

окончание работ **7 ноября 2022 г.**;

месяц, год

при продолжительности строительства, месяцев:

по норме или по проекту организации строительства, месяц: **11;**

фактически, месяц: **10,6;**

3. Объект (комплекс) имеет следующие основные технико-экономические показатели

(мощность, производительность, производственная площадь протяженность, вместимость, объем, пропускная способность, провозная способность, число рабочих мест и тому подобное, заполняется по всем объектам (кроме жилых домов) в единицах измерения соответственно целевой продукции или основным видам услуг):

Мощность, производительность и так далее	Ед. изм.	По проекту		Фактически	
		общая (с учетом ранее принятых)	в том числе пускового комплекса или очереди	общая (с учетом ранее принятых)	в том числе пускового комплекса или очереди
Водопровод В1:					
Ø110х6,6мм, SDR 17	м	3278	-	3444,94	-
Ø110х5,3мм, SDR 21	м	19758	-	22256	-
Ø32х2мм, SDR 17	м	3016	-	4500	-

Выпуск продукции (оказания услуг), предусмотренной проектом в объеме, соответствующем нормам освоения проектных мощностей в начальный период_____;

факт начала выпуска продукции с указанием объема

Жилой дом имеет следующие показатели:

Показатели	Единица измерения	По проекту	Фактически
Общая площадь	метр в квадрате (далее – м2)		
Число этажей	этаж		
Общий строительный объем	метр в кубе (далее – м3)		
В том числе подземной части	м3		
Площадь встроенных, встроенно-пристроенных и пристроенных помещений	м2		

Показатели	По проекту			Фактически		
	число квартир	площадь квартир, м2		число квартир	площадь квартир, м2	
		общая	жилая		общая	жилая
Всего квартир, в том числе: однокомнатных двухкомнатных трехкомнатных четырехкомнатных и более						

4. Технологические и архитектурно-строительные решения по объекту характеризуются следующими данными:

краткие технические характеристики по особенностям его размещения, по основным материалам и конструкциям, инженерному и технологическому оборудованию

Архитектурные решения.

Насосная станция первого подъема.

Проектируемое сооружение представляет собой подземный круглый колодец глубиной 2,4 м, выполненный из сборных железобетонных колец по ГОСТ 8020-90 по монолитной железобетонной плите.

Горизонтальная гидроизоляция выполнена из цементно-песчаного раствора состава 1:2, толщиной слоя 20 мм. на отм. -0,030 мм.

Вертикальная гидроизоляция боковых поверхностей стен колодца, соприкасающихся с грунтом, выполнена обмазкой битумом по холодной грунтовке.

Резервуар для воды прямоугольный монолитный емкостью 150 м3.

Резервуар предназначен для хранения противопожарного, регулирующего и аварийного запасов питьевой воды.

Для обеспечения требуемого качества запаса воды в резервуаре, предназначенного для непосредственно подачи потребителю, предусмотрены следующие мероприятия:

вентиляция резервуара через фильтр поглотитель;

- наружная гидроизоляция по всей высоте стен и под днищем, а так же дополнительный слой гидроизоляции в зоне грунтовых вод;
- обработка всех внутренних поверхностей проникающей гидроизоляцией увеличивающей водонипроницаемость до W8.

- Резервуар емкостью 150м3 имеет размеры в плане 6х9 м, высоту до низа балки перекрытия 3.6 м. Максимальный уровень воды принят 3,3 м, полезный объем 178.20 м3.

Насосная станция второго подъема.

Проектируемая насосная представляет собой одноэтажное здание с размерами в осях 6.0х6.0 м, высотой до низа перекрытия 2.64 м и имеет следующие помещения: насосный зал и дизель-генераторную.

За условную отметку 0,000 принят уровень чистого пола здания насосной станции.

Туалет на 1 очко.

Туалет прямоугольный с размерами в осях 0,95х1,40м, высотой 3,0м и глубиной выгреба 3,0м.

Конструктивные решения. Резервуар для воды прямоугольный монолитный емкостью 150 м3.

Стены резервуара запроектированы из монолитного железобетона, высотой 3,6мю Толщина стен 0,3 м принята из расчета на воздействие активного давления грунта и гидрастатического давления воды.

Днище - монолитная железобетонная плита, рассчитана на воздействие гидростатического давления воды и имеет толщину 0,35м.

Стены с днищем соединяются при помощи арматурных выпусков из днища. Подготовка принята из бетона марки М100, цементная стяжка по днищу для создания уклона – из цементного раствора М100.

Сборное перекрытие резервуаров из сборных железобетонных плит по серии 1.442.1-5,94 с опиранием на стены, толщиной 0,40 м рассчитано на нагрузку от камеры приборов, люков-лазов и обваловка.

Люки-лазы и лестницы предусмотрены для спуска в резервуар и его обслуживания.

Камеры приборов предусмотрены для установки контрольно- измерительных приборов.

Обратную засыпку производить непучинистым грунтом без включения строительного мусора и растительного грунта слоями не более 200 мм с послойным уплотнением.

Насосная станция второго подъема.

Дизельгенераторная находится на отм. ±0,000, насосное оборудование на отм. -1,000.

Фундаменты - ленточные из монолитной ленты и фундаментных блоков по ГОСТ 13579-78*.

Перегородки - из полнотелого керамического кирпича КР 250х120х65/1НФ/100/2.0/50 ГОСТ 530-2012 на растворе М50 с армированием сетками через 6 рядов, толщиной 120мм; Перекрытия - пустотные плиты по серии 1.141-1, выпуск63; Перемычки - сборные железобетонные по серии 1.038.1 вып.1; Кровля - скатная чердачная, покрытие - профнастил оцинкованный;

Утеплитель кровли - минераловатные плиты ППЖ-ГС-175 λ=175кг/м3, толщиной 110мм. Окна - индивидуальные, деревянные с двойным остеклением; Двери - индивидуальные, деревянные;

Двери наружные - деревянные по ГОСТ14624-84, с обивкой кровельной сталью толщ.0,7мм;

Отмостка – асфальтовая по периметру здания шириной 1000мм по щебеночному основанию толщиной 150мм.

Схема водоснабжения.

Проектом предусмотрен водозабор из 2-х эксплуатационных скважин, одна рабочая и одна резервная, расположенных на расстоянии 1 270 м восточнее с.Кайнар за железной дорогойв районе бурения разведочной скважины №867. Основной задачей данных скважин является обеспечение хозяйственно-питьевой водой с. Токмансай,с. Кайнар и ст. Токмансай.

Насосная станция над скважинами принята подземная по типовому проекту ТП РК 1-12ВС СКВ.Согласно проекту в насосной станции I подъема установлены погружные

насосы с необходимым напором – 80 м. Производительность насосной станции I подъема составляет 2,47 л/сек или 8,88 м3/час.

Разводящие сети

Водопроводная сеть с. Токмансай, с.Кайнар и ст.Токмансай запроектирована кольцевая с тупиковыми ответвлениями из труб ПЭ 100 для водопроводов по ГОСТ 18599-2001.

Общая протяженность водопроводной сети – 26 052,0 м.

На водопроводных сетях предусмотрены сборные железобетонные колодцы для установки необходимой запорной арматуры и пожарных гидрантов. В проекте предусмотрена установка счетчиков и фильтров на каждого потребителя согласно СНиП РК 4.01-41-2006, п. 5.12. Согласно п.4.1 (абзац 4 с изм.) СНиП РК 4.01-02-2009, водопроводные сети подведены к границам участков потребителей с установкой в колодце на 2-6 дома опломбированной арматуры (место установки счётчиков решается заказчиком при вводе в эксплуатацию).

Монтаж узлов в колодцах производен одновременно с прокладкой трубопровода. Присоединение трубопровода к фланцам производено перед засыпкой трубопровода защитным слоем без затяжки болтов.

Укладка труб производена на естественный грунт ненарушенной структуры, обеспечивая выравнивание или профилирование основания, чтобы было обеспечено плотное прилегание труб к основанию и отсутствие изгибающих моментов после засыпки траншеи. При обратной засыпке трубопроводов над верхом труб необходимо устройство защитного слоя из мягкого местного грунта толщиной не менее 300 мм.

Пересечения с автомобильной дорогой предусмотрено открытым способом, рабочая труба прокладывается в футляре согласно п.11.52 СНиП РК 4.01-02-2009.

Электротехнические решения.

Наружное электроснабжение 10кВ.

Точка подключения – ІСШ РУ-10кВ ПС-35/10кВ «50-лет Октября».

Согласно технических условий в РУ-10кВ ПС-35/10кВ «50-лет Октября» установлена линейная ячейка типа КСО на ІСШ.

Проектом выполнена кабельная линия КЛ-10кВ и воздушная линия ВЛ-10кВ с установкой КТПН-40кВА 10/0,4кВ для насосной станции II-го подъема и КТПН-25кВА 10/0,4кВ для I-го подъема.

Проектируемая трасса ВЛ-10кВ относится к III району по гололёду и III району по ветровым нагрузкам.

Воздушная линия ВЛ-10кВ выполнена на железобетонных стойках СВ-105-5 и СВ164-12 ТУ-5863-007-96502166-2016 с установкой разъединителей КРМ-1, согласно типовой серии 3.407.1-143.1 с проводом АС-50/8,0 мм² ГОСТ 839-2019.

В проекте предусмотрены устройства по защите птиц от поражения электрическим током штыревыми изоляторами ШС-10 ТУ-3493-010-99267582-2015.

Изоляторы приняты натяжные ПС-70Е ГОСТ 6490-93, штыревые ШС-10 ТУ-3493- 010-99267582-2015.

Опоры трехстоечные, двухстоечные и одностоечные конструкции установлены в пробуренные котлованы диаметрами 350-450 мм. Обратная засыпка котлована произведена песчано-гравийной смесью. Уплотнения грунта производится трамбовкой толщиной слоя не более 0,2 м. Выполнена гидроизоляция стоек. Выполнено заземление опоры, согласно типовой серии 3.407-150.

Кабельная линия выполнена кабелем АСБ10-3х120мм² ТУ 16.К09-143-2004 от проектируемой ячейки до опоры №1 ВЛ-10кВ, между опорами №10 и №11, №43 и №44, от опоры №23 до КТПН-40кВА и от опоры №82 до КТПН-25кВА.

Кабель проложен в земляной траншее типа Т-1 согласно типовой серии А5-92, поверх кабеля в траншее проложены керамические кирпичи ГОСТ 530-2012 и сигнальная лента ЛСЭ-150 «Осторожно кабель» по всей протяженности пути.

Приняты концевые 3КНТп 10-70-120 и соединительные муфты 3СТп 10-70-120(б) ГОСТ 137781.0-86.

Учет электроэнергии выполнены многотарифными счетчиками «A1805RL-P4G-DW- 4» ГОСТ 31818.11-2012, установлены в проектируемых КТПН.

Наружное электроснабжение 0,4кВ

Точка подключения проектируемые РУ-0,4кВ КТПН-25кВА 10/0,4кВ, КТПН- 40кВА 10/0,4кВ и ДЭС-30кВт.

Электроснабжение насосной станции I-го подъема выполнены кабелями АВБбШв-4х16мм² ГОСТ 16442-80 от РУ-0,4кВ КТПН-25кВА до ЩУ1 и ЩУ2.

Электроснабжение насосной станции II -го подъема выполнено кабелем АВБбШв-4х16мм² ГОСТ 16442-80.

Для резервного ввода насосной станций II-го подъема предусмотрена установка ДЭС-30кВт.

Кабели проложены в земляной траншее типа Т-1 согласно типовой серии А5-92 поверх кабель в траншее проложена сигнальная лента ЛСЭ-150 «Осторожно кабель».

Наружное освещение.

Точка подключения для насосной станций II-го подъема РУ-0,4 кВ КТПН- 40кВА 10/0,4 кВ ГОСТ 14695-80 (фидер наружного освещения).

Точка подключения для насосной станций I-го подъема РУ-0,4 кВ КТПН-25кВА 10/0,4 кВ ГОСТ 14695-80 (фидер наружного освещения).

Наружное освещение выполнены светодиодными светильниками LED-100 (мощностью 100Вт) на кронштейнах КС-1.

Кабель выполнен в траншее Т-1, согласно типовой серии А5-92, поверх кабели в траншее проложена сигнальная лента ЛСЭ-150 «Осторожно кабель».

Установка светильника выполнена на железобетонных стойках СВ-95-2 ТУ 5863-005-00113557-94.

5. На объекте установлено предусмотренное проектом оборудование в количестве согласно актам о его приемке после индивидуального испытания и комплексного опробования;

6. Наружные инженерные коммуникации (холодное и горячее водоснабжение, канализация, теплоснабжение, газоснабжение, электроснабжение и связь) обеспечивают нормальную эксплуатацию объекта (здания, сооружения, помещения) и приняты городскими эксплуатационными организациями;

7. Сметная стоимость по утвержденному проекту (проектной-сметной документации):

всего **683 877,482** тысяч тенге, в том числе:

строительно-монтажных работ **569 801,904** тысяч тенге,

оборудования, инструмента и инвентаря **40 802,991** тысяч тенге;

8. Сметная стоимость основных фондов, принимаемых в эксплуатацию:

всего **615 489,73416** тысяч тенге, в том числе:

строительно-монтажных работ **512 821,7136** тысяч тенге,

оборудования, инструмента и инвентаря **36 722,6919** тысяч тенге;

9. Доля местного содержания предусмотрена в проектно-сметной документации 86,96 % и фактически применено 86,96 % (на объектах, финансируемых за счет государственных инвестиций и средств квазигосударственного сектора);

10. Класс энергоэффективности здания _____;

11. Объект построен в соответствии с утвержденным проектом (проектно-сметной документацией) и требованиями государственных нормативных документов в области архитектуры, градостроительства и строительства.

РЕШИЛ: **Строительство системы водоснабжения села Токмансай Алгинского района, Актюбинской области** принять в эксплуатацию.
наименование объекта (комплекса)

Заказчик Сериков Болат Серикович
фамилия, имя, отчество (при наличии) *подпись руководителя* *М.П. (при наличии)*

Технический надзор:
1) аттестованный (-ые) эксперт (-ы)

(фамилия, имя, отчество (при его наличии) эксперта, специализация аттестата, подпись, дата

2) аккредитованная организация ТОО «Әсем-Құрылыс-Қызылорда», Рысбай Әділет Сәтбекұлы
(наименование организации) имеющей в своем составе аттестованного (-ых) эксперта (-ов), фамилия, имя, отчество (при его наличии) руководителя, подпись, дата

М.П. (при наличии)

Ысқақов Мейірбек Әбсалұлы, в части инженерных сетей
(фамилия, имя, отчество (при его наличии) эксперта, специализация аттестата), подпись, дата)

М.П. (при наличии)

Авторский надзор:
1) разработчик проекта
ТОО "Ақтөбе Жоба", Сәндібай Құрманғазы Ойлыбекұлы., директор
наименование организации, фамилия, имя, отчество (при его наличии), должность), подпись, дата)

М.П. (при наличии)

2) организация
(наименование организации) имеющей в своем составе аттестованного (-ых) эксперта (-ов), фамилия, имя, отчество (при его наличии) руководителя, подпись, дата

М.П. (при наличии)

(фамилия, имя, отчество (при его наличии) эксперта, специализация аттестата, подпись, дата *М.П. (при наличии)*

3) аттестованный (-ые) эксперт (-ы)

(фамилия, имя, отчество (при его наличии) эксперта, специализация аттестата), подпись, дата

М.П. (при наличии)

Подрядчик
(ген. подрядчик) Кожаев Зулхуза Изымович
фамилия, имя, отчество (при наличии) *подпись руководителя* *М.П. (при наличии)*

Приложение 13
к акту приемки объекта
в эксплуатацию
форма

Технические характеристики объекта «Строительство системы водоснабжения села Токмансай Алгинского района, Актюбинской области» (сети, водоводы, коллекторы и т.п.)

№ п/п	Наименование	Единицы измерения	Количество, протяженность	Примечание
1	2	3	4	5
Внеплощадочные сети водопровода				
1	Водоводы (общая протяженность)	м	-	
	1) из стальных труб	м	-	
	2) из чугунных труб	м	-	
	3) из асбестоцементных труб	м	-	
	4) из железобетонных труб	м	-	
	5) из полиэтиленовых труб	м	-	
2	Распределительная сеть (общая протяженность)	м	30200,94	
	1) из стальных труб	м	-	
	2) из чугунных труб	м	-	
	3) из асбестоцементных труб	м	-	
	4) из полиэтиленовых труб	м	30200,94	
3	Смотровой колодец	шт	170	
4	Задвижка d- 50	шт	-	
	Задвижка d- 65	шт	-	
	Задвижка d- 100	шт	78	
	Задвижка d- 150	шт	-	
5	Вентили d- 25	шт	300	
	" d-	шт	-	
	" d-	шт	-	
6	Кран d-15	шт	-	
	" d	шт	-	
	" d	шт	-	
7	Гидрант	шт	43	

8	Водопроводный ввод	шт	-	
9	Питьевой фонтанчик	шт	-	
Канализация				
1	Коллекторы (общая протяженность)	м	-	
	1) из керамических труб	м	-	
	2) из чугунных труб	м	-	
	3) из бетонных труб	м	-	
	4) из асбестоцементных труб	м	-	
	5) из железобетонных труб	м	-	
	6)	м	-	
	7)	м	-	
2	Канализационная сеть (общая протяженность)	м	-	
	1) из керамических труб	м	-	
	2) из чугунных труб	м	-	
	3) из бетонных труб	м	-	
	4) из асбестоцементных труб	м	-	
	5) из железобетонных труб	м	-	
	6)	м	-	
3	Смотровой колодец	шт	-	
	Выпуск	шт	-	

СПЕЦИФИКАЦИЯ КОЛОДЦЕВ

ТАБЛИЦА РАСХОДА МАТЕРИАЛОВ ПО СБОРНЫМ ВОДОПРОВОДНЫМ КОЛОДЦАМ ПО ТПР 901-09-11.84

Расход материалов

Сборные железобетонные элементы. Серия 3.900-3, ГОСТ 8020-90

№ колодца по плану	Марка колодца по грунтовым условиям	Диаметры трубопро-водов мм: Ду	Диаметры трубопро-водов мм: dy	№ схемы узла	Диаметр колодца Дк, мм	Полная глубина колодца Н, мм	Высота рабочей части Нр, мм	Суммарный объем бетона, м3	Высота горловины с перекрытием hг, мм	Объем бетона на опоры, м³	Днище: ПН-10	Днище: ПН-15	Днище: ПН-20	Рабочая часть: КС-10-6	Рабочая часть: КС-10-9	Рабочая часть: КС-10-9	Рабочая часть: КС-15-6	Рабочая часть: КС-15-6а	Рабочая часть: КС-15-9	Рабочая часть: КС-15-9а	Рабочая часть: КС-20-6	Рабочая часть: КС-20-6а	Рабочая часть: КС-20-9	Рабочая часть: КС-20-9а	Плита перекрытия: КЦП1-10-1	Плита перекрытия: КЦП1-10-2	Плита перекрытия: КЦП1-15-1	Плита перекрытия: ПП1-15-2	Плита перекрытия: КЦП2-15-1	Плита перекрытия: КЦП2-15-2	Плита перекрытия: КЦП1-20-1	Плита перекрытия: КЦП1-20-2	Плита перекрытия: КЦП2-20-1	Плита перекрытия: КЦП2-20-2	Горловина: КО6	Горловина: ПД6	Горловина: КС7.3	Горловина: КС7.9	Кирпичная кладка, ряды	Тип люка	Стремянки, кг	Гидроизоляция
1	2	3	4	5	6	7	8	9	10	11	12	13	14	15	16	17	18	19	20	21	22	23	24	25	26	27	28	29	30	31	32	33	34	35	36	37	38	39	40	41	42	43
1	III	110		У-1	1500	2900	2100	1,68	800	0		1									1	2						1							3		1			Л	20,3	
2	III	110		У-1	1500	2900	2100	1,68	800	0		1									1	2						1							3		1			Л	20,3	
3	III	110		У-1	1500	2670	2100	1,65	570	0		1									1	2						1							4					Л	20,3	
4	III	110		У-1	1500	2830	2100	1,66	730	0		1									1	2						1							2		1			Л	20,3	
6	III	110		У-1	1500	2970	2100	1,7	870	0		1									1	2						1							4		1			Л	20,3	
7	III	110		У-1	1500	2900	2100	1,68	800	0		1									1	2						1							3		1			Л	20,3	
8	III	110		У-1	1500	2900	2100	1,68	800	0		1									1	2						1							3		1			Л	20,3	
9	III	110		У-1	1500	2900	2100	1,68	800	0		1									1	2						1							3		1			Л	20,3	
10	III	110		У-1	1500	2830	2100	1,66	730	0		1									1	2						1							2		1			Л	20,3	
11	III	110		У-1	1500	2970	2100	1,7	870	0		1									1	2						1							4		1			Л	20,3	
12	III	110		У-1	1500	2900	2100	1,68	800	0		1									1	2						1							3		1			Л	20,3	
13	III	110		У-1	1500	2830	2100	1,66	730	0		1									1	2						1							2		1			Л	20,3	
14	III	110		У-1	1500	2830	2100	1,66	730	0		1									1	2						1							2		1			Л	20,3	
15	III	110		У-1	1500	2670	2100	1,65	570	0		1									1	2						1							4					Л	20,3	
16	III	110		У-1	1500	2830	2100	1,66	730	0		1									1	2						1							2		1			Л	20,3	
17	III	110		У-1	1500	2900	2100	1,68	800	0		1									1	2						1							3		1			Л	20,3	
18	III	110		У-1	1500	2900	2100	1,68	800	0		1									1	2						1							3		1			Л	20,3	
19	III	110		У-1	1500	2900	2100	1,68	800	0		1									1	2						1							3		1			Л	20,3	
20	III	110		У-1	1500	2830	2100	1,66	730	0		1									1	2						1							2		1			Л	20,3	

Изм.	Кол.уч.	Лист	№док.	Подпись	Дата
ГИП		Байтина			
Проверил		Кайржанов			
Выполнил		Шакимова			

АЖ 2018/12 3 НВ

Строительство системы водоснабжения села Токмонской Алмалинского района Актюбинской области

Наружные сети водоснабжения Токмонской, с Кайнар и гл Токмонской	Стадия	Лист	Листов
	РП	39	50
Таблица водопроводных колодцев	ТОО «Ақтөбе Жоба»		

А3

ТАБЛИЦА РАСХОДА МАТЕРИАЛОВ ПО СБОРНЫМ ВОДОПРОВОДНЫМ КОЛОДЦАМ ПО ТПР 901-09-11.84

Расход материалов

Сборные железобетонные элементы. Серия 3.900-3, ГОСТ 8020-90

№ колодца по плану	Марка колодца по грунтовым условиям	Диаметры трубопро-водов мм: Ду	Диаметры трубопро-водов мм: dy	№ схемы узла	Диаметр колодца Дк, мм	Полная глубина колодца Н, мм	Высота рабочей части Нр, мм	Суммарный объем бетона, м3	Высота горловины с перекрытием hг, мм	Объем бетона на опоры, м³	Днище: ПН-10	Днище: ПН-15	Днище: ПН-20	Рабочая часть: КС-10-6	Рабочая часть: КС-10-9	Рабочая часть: КС-10-9	Рабочая часть: КС-15-6	Рабочая часть: КС-15-6а	Рабочая часть: КС-15-9	Рабочая часть: КС-15-9а	Рабочая часть: КС-20-6	Рабочая часть: КС-20-6а	Рабочая часть: КС-20-9	Рабочая часть: КС-20-9а	Плита перекрытия: КЦП1-10-1	Плита перекрытия: КЦП1-10-2	Плита перекрытия: КЦП1-15-1	Плита перекрытия: ПП1-15-2	Плита перекрытия: КЦП2-15-1	Плита перекрытия: КЦП2-15-2	Плита перекрытия: КЦП1-20-1	Плита перекрытия: КЦП1-20-2	Плита перекрытия: КЦП2-20-1	Плита перекрытия: КЦП2-20-2	Горловина: КО6	Горловина: ПД6	Горловина: КС7.3	Горловина: КС7.9	Кирпичная кладка, ряды	Тип люка	Стремянки, кг	Гидроизоляция
1	2	3	4	5	6	7	8	9	10	11	12	13	14	15	16	17	18	19	20	21	22	23	24	25	26	27	28	29	30	31	32	33	34	35	36	37	38	39	40	41	42	43
21	III	110		У-1	1500	2830	2100	1,66	730	0		1									1	2						1							2		1			Л	20,3	
22	III	110		У-1	1500	2900	2100	1,68	800	0		1									1	2						1							3		1			Л	20,3	
23	III	110		У-1	1500	2970	2100	1,7	870	0		1									1	2						1							4		1			Л	20,3	
24	III	110		У-1	1500	2900	2100	1,68	800	0		1									1	2						1							3		1			Л	20,3	
25	III	110		У-1	1500	2900	2100	1,68	800	0		1									1	2						1							3		1			Л	20,3	
26	III	110		У-1	1500	2970	2100	1,7	870	0		1									1	2						1							4		1			Л	20,3	
27	III	110		У-1	1500	2900	2100	1,68	800	0		1									1	2						1							3		1			Л	20,3	
28	III	110		У-1	1500	2970	2100	1,7	870	0		1									1	2						1							4		1			Л	20,3	
29	III	110		У-1	1500	2830	2100	1,66	730	0		1									1	2						1							2		1			Л	20,3	
30	III	110		У-1	1500	2900	2100	1,68	800	0		1									1	2						1							3		1			Л	20,3	
31	III	110		У-1	1500	2900	2100	1,68	800	0		1									1	2						1							3		1			Л	20,3	
32	III	110		У-1	1500	2900	2100	1,68	800	0		1									1	2						1							3		1			Л	20,3	
33	III	110		У-1	1500	2830	2100	1,66	730	0		1									1	2						1							2		1			Л	20,3	
34	III	110		У-1	1500	2670	2100	1,65	570	0		1									1	2						1							4					Л	20,3	
35	III	110		У-1	1500	2970	2100	1,7	870	0		1									1	2						1							4		1			Л	20,3	
36	III	110		У-1	1500	2900	2100	1,68	800	0		1									1	2						1							3		1			Л	20,3	
37	III	110		У-1	1500	2900	2100	1,68	800	0		1									1	2						1							3		1			Л	20,3	
38	III	110		У-1	1500	2900	2100	1,68	800	0		1									1	2						1							3		1			Л	20,3	
39	III	110		У-1	1500	2900	2100	1,68	800	0		1									1	2						1							3		1			Л	20,3	
40	III	110		У-1	1500	2900	2100	1,68	800	0		1									1	2						1							3		1			Л	20,3	
41	III	110		У-1	1500	2900	2100	1,68	800	0		1									1	2						1							3		1			Л	20,3	
42	III	110		У-1	1500	2900	2100	1,68	800	0		1									1	2						1							3		1			Л	20,3	
43	III	110		У-1	1500	2970	2100	1,7	870	0		1									1	2						1							4		1			Л	20,3	

Изм.	Кол.уч.	Лист	№док.	Подпись	Дата	Таблица водопроводных колодцев	Лист 40

А3

СХЕМА ПРИВЯЗКИ СКВАЖИН (КОЛОДЦЕВ) К ПОСТОЯННЫМ ТОЧКАМ – ОРИЕНТИРАМ

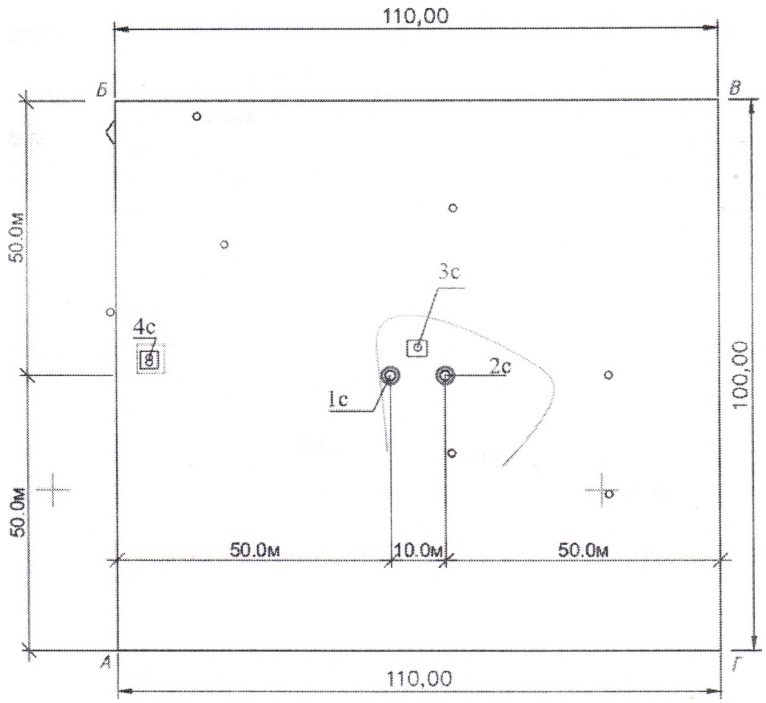

Экспликация зданий и сооружений

№ по генплану	Наименование	Площадь застройки м²
1с	Скважина №1 раб.	5,5
2с	Скважина №2 рез.	5,5
3с	Скважина №867	-
4с	КТПН 10/0.4	12,3
	Итого:	23,3

Координаты углов ограждения

Угол	Координаты	
	X	Y
А	568449,041	5517514,004
Б	568449,041	5517534,004
В	568471,041	5517534,004
Г	568471,041	5517514,004

Заказчик: **Сериков Болат Серикович**

фамилия, имя, отчество (при наличии), подпись М.П

Авторский надзор: **Сэндібай Құрманғазы Ойлыбекұлы**

фамилия, имя, отчество (при наличии), подпись эксперта М.П