Приложение 1
к приказу Министра
индустрии и инфраструктурного развития
Республики Казахстан
от 8 февраля 2021 года № 53

Утвержден
приказом Министра
по инвестициям и развитию
Республики Казахстан
от 24 апреля 2017 года № 234

Акт приемки объекта в эксплуатацию

«23» 10 2022 г.

Заказчик **Государственное учреждение «Темирский районный отдел жилищно-коммунального хозяйства, пассажирского транспорта и автомобильных дорог», и.о. руководителя Балмагамбетов Манас Кенесулы, БИН 060140009512, тел.: 87134623474, 030800, Актюбинская область, Темирский район, Шубаркудукский с.о. п.Шубаркудук, улица Желтоксан, дом 8**

фамилия, имя, отчество (при его наличии) ИИН, телефон – для физических лиц, наименование организации – для юридических лиц, БИН, телефон, почтовый индекс, область, город, район, населенный пункт, наименование улицы, номер дома/здания (стационарного помещения)

на основании:

Декларации о соответствии **от «23» октября 2022 г. ТОО «Алихан ойл 3», Кожаев Зулхуза Изымович, Актюбинская область, Мартукский район, с.Мартук, ул. М.Маметовой, 64, БИН 041140007085, телефон: 87131987210**

дата декларации, наименование подрядной (генподрядной) организации, фамилия, имя, отчество (при наличии) руководителя, юридический адрес, БИН, телефон

Заключения о качестве строительно-монтажных работ **от «23» октября 2022 г. ТОО «Жана Гасыр-К», Каманов Амирхан Болатович, аттестат № KZ44VJE00048972 от 29.08.2019г., БИН 010340004212, телефон: 87055795556**

дата заключения, наименование организации, фамилия, имя, отчество (при наличии) экспертов технического надзора, № и дата получения аттестатов, БИН, телефон

Заключения о соответствии выполненных работ проекту **от «23» сентября 2022 г. ПК «Актюбгражданпроект», Макишева Гульдана Нурлыбековна, БИН 920140000272, телефон: +7(7132)544354**

дата заключения, наименование организации, фамилия, имя, отчество (при наличии) экспертов авторского надзора, № и дата получения аттестатов, БИН, телефон

произведя осмотр готовности предъявленного подрядчиком (генеральным подрядчиком) к приемке в эксплуатацию объекта: **«Строительство водопроводных сетей в с. Шыгырлы Темирского района Актюбинской области», новое строительство, уровень ответственности второй (нормальный)**

наименование объекта и вид строительства (новое, расширение, реконструкция, техническое перевооружение, модернизация, капитальный ремонт), уровень ответственности, техническая и технологическая сложность объекта

по адресу **Республика Казахстан, Актюбинская область, Темирский район, Аксайский с.о., с.Шыгырлы.**

(область, район, населенный пункт, микрорайон, квартал, улица, номер дома (корпуса)

проверив комплектность исполнительной технической документации подтверждает что:

1. Строительство объекта осуществлено на основании:

1) решения (постановления) о предоставлении соответствующего права на землю **ГУ «Аппарат акима Шыгырлийского сельского округа Темирского района Актюбинской области» от 20.06.2019 года №12**

документ, подтверждающий наступление юридических фактов (юридических составов), на основании которых возникают, изменяются или прекращаются права на земельный участок, в том числе договоры, решения судов, правовые акты исполнительных органов, свидетельство о праве на наследство, передаточный акт или разделительный баланс при реорганизации негосударственных юридических лиц, владеющих земельным участком на праве собственности или выкупивших право временного возмездного землепользования (аренды).

либо решения о реконструкции (перепланировке, переоборудовании) помещений (отдельных частей) существующих зданий от «__»_____20__года №_____;

наименование органа вынесшего решение

2) талона о приеме уведомления о начале или прекращении осуществления деятельности или определенных действий **ГУ «Управление государственного архитектурно-строительного контроля Актюбинской области» №KZ86REA00302155 от 22.10.2022 г.**

наименование органа принявшего уведомление, дата выдачи талона

3) проекта (проектно-сметной документации) **ПК «Актюбгражданпроект», №18724567**

наименование проектной организации, номер проекта

утвержденного(й) **ГУ «Темирский районный отдел жилищно-коммунального хозяйства, пассажирского транспорта и автомобильных дорог», №371 от 28.12.2020 г.**

наименование организации утвердившей (переутвердившей) проект и дата утверждения

2. Строительно-монтажные работы осуществлены в сроки:

начало работ **23 декабря 2021 г.**;

месяц, год

окончание работ 23 10 **2022 г.;**

месяц, год

при продолжительности строительства, месяцев:

по норме или по проекту организации строительства, месяц: **10 ;**

фактически, месяц: 10;

3. Объект (комплекс) имеет следующие основные технико-экономические показатели

(мощность, производительность, производственная площадь протяженность, вместимость, объем, пропускная способность, провозная способность, число рабочих мест и тому подобное, заполняется по всем объектам (кроме жилых домов) в единицах измерения соответственно целевой продукции или основным видам услуг):

Мощность, производительность и так далее	Ед. изм.	По проекту		Фактически	
		общая (с учетом ранее принятых)	в том числе пускового комплекса или очереди	общая (с учетом ранее принятых)	в том числе пускового комплекса или очереди
Внутриплощадочные сети, труба полиэтиленовая PE 100:					
Ø32мм, SDR 21	м	1972,6	-	1972,6	-
Ø50мм, SDR 21	м	241,8	-	241,8	-
Ø110мм, SDR 21	м	5407,4	-	5407,4	-
Ø75мм, SDR 21	м	51,3	-	51,3	-
Ø63мм, SDR 21	м	15	-	15	-
Внеплощадочные сети, труба полиэтиленовая PE 100:					
Ø63мм, SDR 21	м	1313,5	-	1313,5	

Выпуск продукции (оказания услуг), предусмотренной проектом в объеме, соответствующем нормам освоения проектных мощностей в начальный период_____;

факт начала выпуска продукции с указанием объема

Жилой дом имеет следующие показатели:

Показатели	Единица измерения	По проекту	Фактически
Общая площадь	метр в квадрате (далее – м2)		
Число этажей	этаж		
Общий строительный объем	метр в кубе (далее – м3)		
В том числе подземной части	м3		
Площадь встроенных, встроенно-пристроенных и пристроенных помещений	м2		

Показатели	По проекту			Фактически		
	число квартир	площадь квартир, м2		число квартир	площадь квартир, м2	
		общая	жилая		общая	жилая

Всего квартир, в том числе: однокомнатных двухкомнатных трехкомнатных четырехкомнатных и более						

4. Технологические и архитектурно-строительные решения по объекту характеризуются следующими данными:

Подземная насосная станция на скважине:

Насосная станция представляет собой подземную камеру, устраиваемую над устьем скважины.
Диаметр камеры принят – 2,0м, высотой – 2,4м.
Для утепления предусмотрена грунтовая засыпка перекрытия и установка второй крышки люка.
Уровень ответственности сооружения – II, технически и технологически несложный.
Степень огнестойкости – II.
Конструктивные решения:
Днище — монолитная бетонная плита, толщиной 800мм из бетона кл.В20, W6.
Ограждающими конструкциями камеры являются железобетонные кольца диаметром 2,0м по ГОСТ 8020-2016.
Покрытие камеры — монолитная железобетонная плита толщиной 200мм из бетона кл.В20, W6, армированная сетками из ø12-AIII (A400)

Водопроводная насосная станция производительностью 35м³/час, напором до 21м (II подъем):

Здание водопроводной насосной станции одноэтажное, полузаглубленное, прямоугольной формы в плане с размерами в осях 4,4х9,0м.
Высота помещения до низа плит покрытия 4,3м; высота вспомогательных помещений 2,5м.
На отметке -1,800 расположено помещение машинного зала, на отм. 0.000 (антресоль) расположены входная площадка, помещение ремонтников и санузел.
Уровень ответственности здания (РДС РК 1.02.04-2013) –II, технически и технологически несложный.
Коэффициент надежности по ответственности (СНиП 2.01.07-85* приложение 7*) – 0,95.
Степень огнестойкости (СНиП РК 2.02-05-2009*) – II.
Класс конструктивной пожарной опасности – СО.
Категория производства по взрывопожаробезопасности – «Д».
За относительную отметку 0,000 принят уровень чистого пола входной площадки в здание, что соответствует абсолютной отметки 262,400.
Конструктивная схема здания принята с продольными несущими стенами.
Пространственная жесткость и устойчивость здания обеспечивается совместной работой стен и диска покрытия.
Фундаменты под наружные стены и подземная часть здания – из сборных бетонных блоков по ГОСТ 13579-78*.
Наружные стены толщиной 510мм, из керамического полнотелого кирпича по ГОСТ 530-2012 М100, F50 на растворе М50.
Перегородки из керамического полнотелого кирпича по ГОСТ 530-2012 М100 на растворе М50.

Перемычки – сборные железобетонные по серии 1.038.1-1.
Плиты покрытия – сборные железобетонные пустотные по серии 1.141-1.
Утеплитель – жесткие минераловатные плиты D=150кг/м³.
Водосток – наружный, неорганизованный.
Окна – металлопластиковые, однокамерные с двойным остеклением.
Двери наружные – металлические, противопожарные, утепленные с пределом огнестойкости 1,5часа. Заполнение дверей супертонкое базальтовое полотно.
Двери внутренние – деревянные.
Внутренняя отделка стены – штукатурка с последующей окраской, потолки – затирка с последующей окраской; полы в машинном зале – керамическая плитка по монолитному подстилающему слою.

Резервуары для воды емкостью 100м³:

Конструктивная схема резервуара – стеновая.
Резервуар представляет собой емкость из монолитного железобетона, частично заглублен в грунт, с земляной засыпкой и обваловкой толщиной 1м над покрытием.
Размеры в плане 6,0х6,0м и глубиной 3,6м.
Днище в виде монолитной железобетонной плиты.
Покрытие резервуара выполнено из сборных железобетонных ребристых плит. На плитах покрытия установлены два сборных железобетонных колпака: для камеры лаза, оборудованной лестницами и ходовыми скобами для обслуживания, и камеры приборов.
Характеристика сооружения:
- степень огнестойкости сооружения – не нормируется;
- уровень ответственности сооружения – II.

Резервуар для воды емкостью 50м³:

Конструктивная схема резервуара – стеновая.
Резервуар представляет собой емкость из монолитного железобетона, частично заглублен в грунт, с земляной засыпкой и обваловкой толщиной 1м над покрытием.
Размеры в плане 6,0х3,0м и глубиной 3,6м.
Днище в виде монолитной железобетонной плиты.
Покрытие резервуара выполнено из сборных железобетонных ребристых плит. На плитах покрытия установлены два сборных железобетонных колпака: для камеры лаза, оборудованной лестницами и ходовыми скобами для обслуживания, и камеры приборов.
Характеристика сооружения:
- степень огнестойкости сооружения – не нормируется;
- уровень ответственности сооружения – II.

Комплектная трансформаторная подстанция:

Принятая в проекте комплектная трансформаторная подстанция контейнерного типа с размерами 1500х1800х2450(h)мм.
Уровень ответственности – II, технически несложный.
Степень огнестойкости – III.
Трансформаторная устанавливается на постамент из металлоконструкций высотой 1,8м.
Фундаменты под стойки опор – монолитные бетонные, выполняемые в скважинах ø300мм из бетона кл.В15; F75; W4.
Стойки опор из труб ø89х4,0 по ГОСТ 8732-78.
Опорная рама и стремянка из уголкового профиля по ГОСТ 8510-93, гост 8509-93

Дизель – генератор:

Дизель-генератор контейнерного типа с размерами 2,31x2,19x2,6(h) устанавливается на железобетонную площадку толщиной 200мм из бетона кл.В15; F50; W4.

Водопроводные сети:

Сети водопровода приняты кольцевые с тупиковыми ответвлениями.
Водопроводные сети проектируются с подводкой ввода непосредственно к границе жилых домов и во все здания культурно-бытового назначения.
На водопроводных сетях, в местах установки необходимой арматуры, предусмотрены водопроводные колодцы расчётным диаметром по тип. пр. 901-09-11.84.
Проектируются пожарные гидранты вдоль дорог на расстоянии не более 200 м друг от друга.
Водопроводные сети проектируются из полиэтиленовых труб расчётными диаметрами по ГОСТ 18599-2001.

Внеплощадочные сети водоснабжения:

Вода из подземной водозаборной скважины по водоводам подается в резервуары исходной воды. Рабочим проектом предусмотрены водопроводные сети из полиэтиленовых труб расчётным диаметром SDR21 по ГОСТ 18599-2001.

Наружное электроснабжение 10кВ:
Точка подключения – существующая опора ВЛ–10кВ, отходящий от ячейки №5 «Кирова» РУ-10кВ РП-10кВ «Дружба».
Проектом выполнена воздушная изолированная линия ВЛЗ-10кВ с установкой КТП-25кВА 10/0,4кВ для насосной станции I-го подъема и II-го подъема.
Воздушная линия ВЛЗ-10кВ выполнена на железобетонных стойках СВ-105-5 ТУ 5863-005-00113557-94 с установкой КР-1, согласно типовой серии 3.407.1-143.1 и Шифр 12.019 с проводом СИП3-1x50мм².
Изоляторы приняты натяжные SML 70/20, штыревые IF27.
Опоры одностоечной, двухстоечной и трехстоечной конструкции установлены в пробуренные котлованы диаметрами 350-450 мм. Обратная засыпка котлована произведена песчано-гравийной смесью. Уплотнения грунта производится трамбовкой толщиной слоя не более 0,2 м.
Выполнена гидроизоляция стоек.
Выполнено заземление опоры, согласно типовой серии 3.407-150.

Наружное электроснабжение 0,4кВ:
Точка подключения проектируемые РУ-0,4кВ КТП-25кВА 10/0,4кВ (2шт), ДЭС-16кВт.
Электроснабжение насосной станции I-го подъема выполнена кабелем АВБбШв-4x6 мм² ГОСТ 16442-80 от КТП-25кВА 10/0,4кВ №1 до ЩУ №1 и ЩУ №2.
Электроснабжение насосной станции II-го подъема выполнена кабелем АВБбШв-4x6 мм² ГОСТ 16442-80 от КТП-25кВА 10/0,4кВ №2 до ЩУ ВНС.
Для резервного ввода насосной станций II-го подъема предусмотрена установка ДЭС-16кВт.

Наружное освещение:

Точка подключения для насосной станций II-го подъема РУ-0,4 кВ КТП-25кВА

10/0,4 кВ №2 ГОСТ 14695-80 (фидер наружного освещения).
Точка подключения для насосной станций I-го подъема РУ-0,4 кВ КТП-25кВА 10/0,4 кВ №1 ГОСТ 14695-80 (фидер наружного освещения).
Наружное освещение выполнены светодиодными светильниками LED DE KZ-01 (мощностью 35Вт) с кронштейнами КС-1.
Воздушная линия ВЛЗ-0,22кВ выполнена на железобетонных стойках СВ-95-3 ТУ 5863-005-00113557-94, согласно типовой серии Шифр 11.0014 с проводом СИП4-2х25мм².
Установка светильника выполнена на железобетонных стойках СВ-95-3 ТУ 5863-005-00113557-94.
Опоры одностоечной конструкции установлены в пробуренные котлованы диаметрами 350-450 мм. Обратная засыпка котлована произведена песчано-гравийной смесью. Уплотнения грунта производится трамбовкой толщиной слоя не более 0,2 м.
Выполнена гидроизоляция стоек.
Выполнено заземление опоры, согласно типовой серии 3.407-150.

Защитное заземление:

Заземляющее устройство КТП, ДЭС выполнено вертикальными электродами длиной 3,0 м из круглой стали диаметром 16 мм ГОСТ 2590-2006. Горизонтальные заземлители из полосовой стали размером 40х4 мм ГОСТ 7566-94, проложены на глубине 0,7 м от поверхности земли.

краткие технические характеристики по особенностям его размещения, по основным материалам и конструкциям, инженерному и технологическому оборудованию

5. На объекте установлено предусмотренное проектом оборудование в количестве согласно актам о его приемке после индивидуального испытания и комплексного опробования;

6. Наружные инженерные коммуникации (холодное и горячее водоснабжение, канализация, теплоснабжение, газоснабжение, электроснабжение и связь) обеспечивают нормальную эксплуатацию объекта (здания, сооружения, помещения) и приняты городскими эксплуатационными организациями;

7. Сметная стоимость по утвержденному проекту (проектной-сметной документации):
всего **334 242,081** тысяч тенге, в том числе:
строительно-монтажных работ **298 100,842** тысяч тенге,
оборудования, инструмента и инвентаря **36 141,239** тысяч тенге;

8. Сметная стоимость основных фондов, принимаемых в эксплуатацию:
всего **317 529,97752** тысяч тенге, в том числе:
строительно-монтажных работ **283 195,7999** тысяч тенге,
оборудования, инструмента и инвентаря **34 334,17762** тысяч тенге;

9. Доля местного содержания предусмотрена в проектно-сметной документации ___ и фактически применено ___ (на объектах, финансируемых за счет государственных инвестиций и средств квазигосударственного сектора);

10. Класс энергоэффективности здания _____;

11. Объект построен в соответствии с утвержденным проектом (проектно-сметной документацией) и требованиями государственных нормативных документов в области архитектуры, градостроительства и строительства.

РЕШИЛ: **Строительство водопроводных сетей в с.Шыгырлы Темирского района Актюбинской области** принять в эксплуатацию. *наименование объекта (комплекса)*

Заказчик Балмагамбетов Манас Кенесулы

фамилия, имя, отчество (при наличии) *подпись руководителя* *М.П. (при наличи*

Технический надзор:

1) аттестованный (-ые) эксперт (-ы)

(фамилия, имя, отчество (при его наличии) эксперта, специализация аттестата, подпись, дата

2) аккредитованная организация ТОО «Жана Гасыр-К», Баймурзаев Талгат Абилхасымович

(наименование организации) имеющей в своем составе аттестованного (-ых) эксперта (-ов), фамилия, им отчество (при его наличии) руководителя, подпись, дата

М.П. (при наличи

Каманов Амирхан Болатович, в части инженерных сетей

(фамилия, имя, отчество (при его наличии) эксперта, специализация аттестата), подпись, дата)

М.П. (при наличи

Авторский надзор:

1) разработчик проекта

ТОО «ПК «Актюбгражданпроект»», Макишева Гульдана Нурлыбековна

наименование организации, фамилия, имя, отчество (при его наличии), должность), подпись, дата)

М.П. (при наличи

2) организация

(наименование организации) имеющей в своем составе аттестованного (-ых) эксперта (-ов), фамилия, имя, отчество (при его наличии) руководителя, подпись, дата

М.П. (при наличи

(фамилия, имя, отчество (при его наличии) эксперта, специализация аттестата, подпись, дата *М.П. (при наличи*

3) аттестованный (-ые) эксперт (-ы)

(фамилия, имя, отчество (при его наличии) эксперта, специализация аттестата), подпись, дата

М.П. (при наличи

Подрядчик

(ген. подрядчик) Кожаев Зулхуза Изымович

фамилия, имя, отчество (при наличии) *подпись руководителя* *М.П. (при наличи*

Приложение 13
к акту приемки объекта
в эксплуатацию
форма

Технические характеристики объекта « Строительство водопроводных сетей в с.Шыгырлы Темирского района Актюбинской области » (сети, водоводы, коллекторы и т.п.)

№ п/п	Наименование	Единицы измерения	Количество, протяженность	Примечание
1	2	3	4	5
Внеплощадочные сети водопровода				
1	Водоводы (общая протяженность)	м	1313,5	
	1) из стальных труб	м	-	
	2) из чугунных труб	м	-	
	3) из асбестоцементных труб	м	-	
	4) из железобетонных труб	м	-	
	5) из полиэтиленовых труб	м	1313,5	
2	Распределительная сеть (общая протяженность)	м	7688,1	
	1) из стальных труб	м	-	
	2) из чугунных труб	м	-	
	3) из асбестоцементных труб	м	-	
	4) из полиэтиленовых труб	м	7688,1	
3	Смотровой колодец	шт	71	
4	Задвижка d- 50	шт	8	
	Задвижка d- 100	шт	18	
	Задвижка d- 40	шт	1	
	" d-	шт	-	
5	Вентили " d-	шт	-	
	" d-	шт	-	
	" d-	шт	-	
6	Кран d-32	шт	80	

	" d	шт	-	
	" d	шт	-	
7	Гидрант	шт	12	
8	Водопроводный ввод	шт	-	
9	Питьевой фонтанчик	шт	-	
Канализация				
1	Коллекторы (общая протяженность)	м	-	
	1) из керамических труб	м	-	
	2) из чугунных труб	м	-	
	3) из бетонных труб	м	-	
	4) из асбестоцементных труб	м	-	
	5) из железобетонных труб	м	-	
	6)	м	-	
	7)	м	-	
2	Канализационная сеть (общая протяженность)	м	-	
	1) из керамических труб	м	-	
	2) из чугунных труб	м	-	
	3) из бетонных труб	м	-	
	4) из асбестоцементных труб	м	-	
	5) из железобетонных труб	м	-	
	6)	м	-	
3	Смотровой колодец	шт	-	
	Выпуск	шт	-	

Вертикальный разрез колодца М1:20

1-1

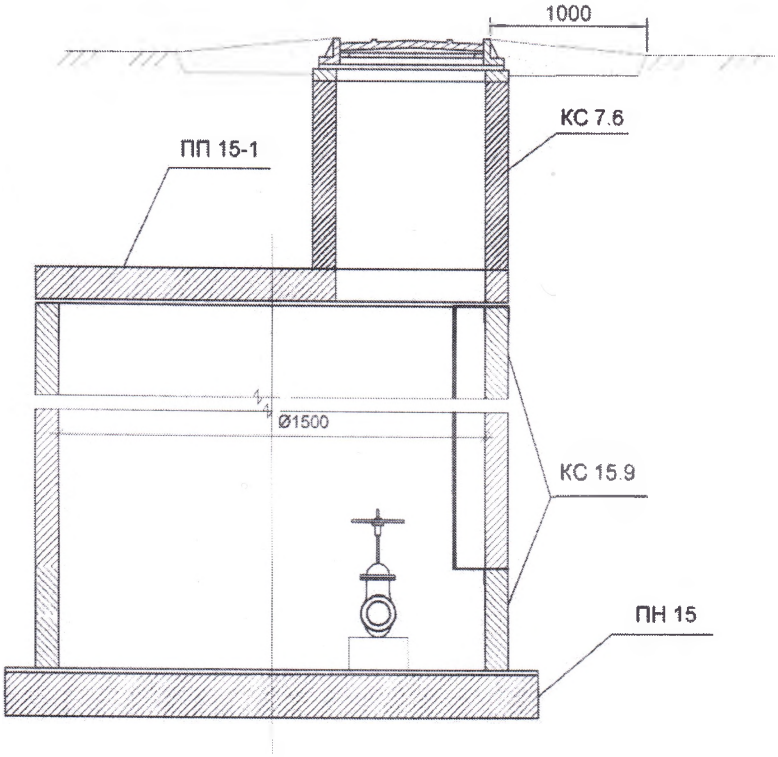

Горизонтальный разрез колодца М1:20

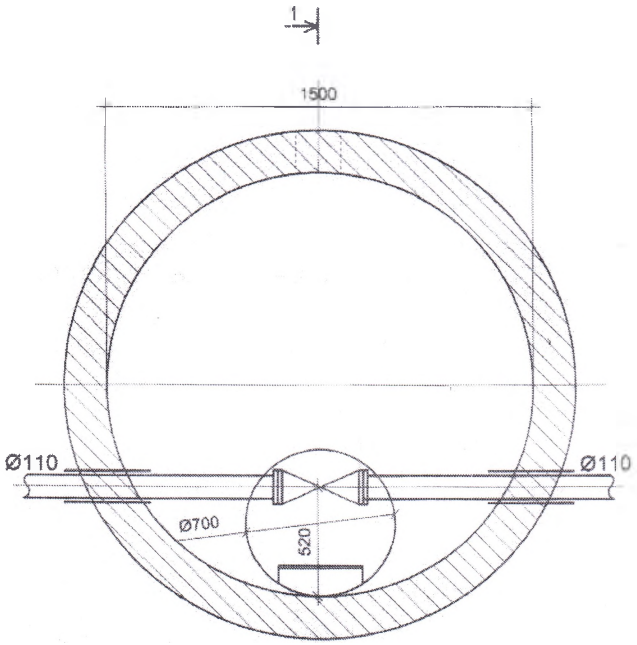

СПЕЦИФИКАЦИЯ КОЛОДЦЕВ

ВОДОПРОВОДНЫЕ КОЛОДЦЫ (КРУГЛЫЕ)

№№ колодцев по схеме	Грунтовые условия	Диаметр колодца мм	Диаметр трубопровода, мм	Полная глубина колодца по проф.	Высота рабочей части колодца	Высота горловины колодца, мм	№ строительной схемы	Объем бетона на упоры Кл. В7,5, м3	Расход материалов: Сборные ж.б. элементы серия 3.900-1-14 в.1. Днище: ПН 10	Днище: ПН 15	Рабочая часть: КС 10.9	Рабочая часть: КС 15.9	Перекрытие: ПП 10-1	Перекрытие: ПП 15-1	Опорное кол. КО 6	Горловина: КС 7.3	Горловина: КС 7.6	Кирпич. кладка, ряд	Тип люка	Стремянка	Объем основных конструкций, м3	Отмостка, м3
1	2	3	4	5	6	7	8	9	10	11	12	13	14	15	16	17	18	19	20	21	22	23
ВК-1	сух.	1500	110	2750	1800	950		0,05	-	1	-	2	-	1	1	-	1	-	С	С-2		0,540,07
ВК-2	сух.	1500	110	2750	1800	950		0,05	-	1	-	2	-	1	1	-	1	-	С	С-2		
ВК-3	сух.	1500	110	2750	1800	950		0,05	-	1	-	2	-	1	1	-	1	-	С	С-2		
ВК-4	сух.	1500	110	2750	1800	950		0,05	-	1	-	2	-	1	1	-	1	-	С	С-2		
ВК-5	сух.	1500	110	2750	1800	950		0,05	-	1	-	2	-	1	1	-	1	-	С	С-2		
ВК-6	сух.	1500	110	2750	1800	950		0,05	-	1	-	2	-	1	1	-	1	-	С	С-2		
ВК-7	сух.	1500	110	2750	1800	950		0,05	-	1	-	2	-	1	1	-	1	-	С	С-2		
ВК-8	сух.	1500	110	2750	1800	950		0,05	-	1	-	2	-	1	1	-	1	-	С	С-2		
ВК-9	сух.	1500	110	2750	1800	950		0,05	-	1	-	2	-	1	1	-	1	-	С	С-2		
ВК-10	сух.	1500	110	2750	1800	950		0,05	-	1	-	2	-	1	1	-	1	-	С	С-2		
ВК-11	сух.	1500	110	2750	1800	950		0,05	-	1	-	2	-	1	1	-	1	-	С	С-2		
ВК-12	сух.	1500	110	2750	1800	950		0,05	-	1	-	2	-	1	1	-	1	-	С	С-2		
ВК-13	сух.	1500	110	2750	1800	950		0,05	-	1	-	2	-	1	1	-	1	-	С	С-2		
ВК-14	сух.	1500	110	2750	1800	950		0,05	-	1	-	2	-	1	1	-	1	-	С	С-2		
ВК-15	сух.	1500	110	2750	1800	950		0,05	-	1	-	2	-	1	1	-	1	-	С	С-2		
ВК-16	сух.	1500	110	2750	1800	950		0,05	-	1	-	2	-	1	1	-	1	-	С	С-2		
ВК-17	сух.	1500	110	2750	1800	950		0,05	-	1	-	2	-	1	1	-	1	-	С	С-2		
ВК-17а	сух.	1500	110	2750	1800	950		0,05	-	1	-	2	-	1	1	-	1	-	С	С-2		
ВК-18	сух.	1500	110	2750	1800	950		0,05	-	1	-	2	-	1	1	-	1	-	С	С-2		
ВК-19	сух.	1500	110	2750	1800	950		0,05	-	1	-	2	-	1	1	-	1	-	С	С-2		
ВК-20	сух.	1500	110	2750	1800	950		0,05	-	1	-	2	-	1	1	-	1	-	С	С-2		
ВК-21	сух.	1500	110	2750	1800	950		0,05	-	1	-	2	-	1	1	-	1	-	С	С-2		
ВК-22	сух.	1500	110	2750	1800	950		0,05	-	1	-	2	-	1	1	-	1	-	С	С-2		
ВК-23	сух.	1500	110	2750	1800	950		0,05	-	1	-	2	-	1	1	-	1	-	С	С-2		
ВК-24	сух.	1500	110	2750	1800	950		0,05	-	1	-	2	-	1	1	-	1	-	С	С-2		
ВК-25	сух.	1500	110	2750	1800	950		0,05	-	1	-	2	-	1	1	-	1	-	С	С-2		
ВК-26	сух.	1500	110	2750	1800	950		0,05	-	1	-	2	-	1	1	-	1	-	С	С-2		
ВК-27	сух.	1500	110	2750	1800	950		0,05	-	1	-	2	-	1	1	-	1	-	С	С-2		
ВК-28	сух.	1500	110	2750	1800	950		0,05	-	1	-	2	-	1	1	-	1	-	С	С-2		
ВК-29	сух.	1500	110	2750	1800	950		0,05	-	1	-	2	-	1	1	-	1	-	С	С-2		
ВК-30	сух.	1500	110	2750	1800	950		0,05	-	1	-	2	-	1	1	-	1	-	С	С-2		
ВК-31	сух.	1500	110	2750	1800	950		0,05	-	1	-	2	-	1	1	-	1	-	С	С-2		

						18724567- НВ
						Строительство водопроводных сетей с.Шытыры Темирского района Актюбинской области
Изм	Кол.уч.	Лист	Док.	Подпись	Дата	
						Внутриплощадочные сети водоснабжения — Стадия: РП; Лист: 14; Листов: 17
Гл.спец		Жаппарова				Ведомость водопроводных колодцев
Инженер		Кудайберген				ПрК "Актюбгражданпроект"

ВОДОПРОВОДНЫЕ КОЛОДЦЫ (КРУГЛЫЕ)

№№ колодцев по схеме	Грунтовые условия	Диаметр колодца мм	Диаметр трубопровода, мм	Полная глубина колодца по проф.	Высота рабочей части колодца	Высота горловины колодца, мм	№ строительной схемы	Объем бетона на упоры Кл. В7,5, м3	Расход материалов: Сборные ж.б. элементы серия 3.900-1-14 в.1. Днище: ПН 10	Днище: ПН 15	Рабочая часть: КС 10.9	Рабочая часть: КС 15.9	Перекрытие: ПП 10-1	Перекрытие: ПП 15-1	Опорное кол. КО 6	Горловина: КС 7.3	Горловина: КС 7.6	Кирпич. кладка, ряд	Тип люка	Стремянка	Объем основных конструкций, м3	Отмостка, м3
1	2	3	4	5	6	7	8	9	10	11	12	13	14	15	16	17	18	19	20	21	22	23
ВК-32	сух.	1500	110	2750	1800	950		0,05	-	1	-	2	-	1	1	-	1	-	С	С-2		0,540,07
ВК-33	сух.	1500	110	2750	1800	950		0,05	-	1	-	2	-	1	1	-	1	-	С	С-2		
ВК-34	сух.	1500	110	2750	1800	950		0,05	-	1	-	2	-	1	1	-	1	-	С	С-2		
ВК-35	сух.	1500	110	2750	1800	950		0,05	-	1	-	2	-	1	1	-	1	-	С	С-2		
ВК-36	сух.	1500	50	2750	1800	950		0,05	-	1	-	2	-	1	1	-	1	-	С	С-2		
ВК-37	сух.	1500	75	2750	1800	950		0,05	-	1	-	2	-	1	1	-	1	-	С	С-2		
ВК-38	сух.	1500	110	2750	1800	950		0,05	-	1	-	2	-	1	1	-	1	-	С	С-2		
ВК-39	сух.	1500	110	2750	1800	950		0,05	-	1	-	2	-	1	1	-	1	-	С	С-2		
ВК-40	сух.	1500	110	2750	1800	950		0,05	-	1	-	2	-	1	1	-	1	-	С	С-2		
ВК-41	сух.	1500	110	2750	1800	950		0,05	-	1	-	2	-	1	1	-	1	-	С	С-2		
ВК-42	сух.	1500	110	2750	1800	950		0,05	-	1	-	2	-	1	1	-	1	-	С	С-2		
ВК-43	сух.	1500	110	2750	1800	950		0,05	-	1	-	2	-	1	1	-	1	-	С	С-2		
ВК-43а	сух.	1500	110	2750	1800	950		0,05	-	1	-	2	-	1	1	-	1	-	С	С-2		
ВК-44	сух.	1500	110	2750	1800	950		0,05	-	1	-	2	-	1	1	-	1	-	С	С-2		
ВК-45	сух.	1500	110	2750	1800	950		0,05	-	1	-	2	-	1	1	-	1	-	С	С-2		
ВК-46	сух.	1500	110	2750	1800	950		0,05	-	1	-	2	-	1	1	-	1	-	С	С-2		
ВК-47	сух.	1500	50	2750	1800	950		0,05	-	1	-	2	-	1	1	-	1	-	С	С-2		
ПГ-1	сух.	1500	110	2750	1800	950		0,05	-	1	-	2	-	1	1	-	1	-	С	С-2		
ПГ-2	сух.	1500	110	2750	1800	950		0,05	-	1	-	2	-	1	1	-	1	-	С	С-2		
ПГ-3	сух.	1500	110	2750	1800	950		0,05	-	1	-	2	-	1	1	-	1	-	С	С-2		
ПГ-4	сух.	1500	110	2750	1800	950		0,05	-	1	-	2	-	1	1	-	1	-	С	С-2		
ПГ-5	сух.	1500	110	2750	1800	950		0,05	-	1	-	2	-	1	1	-	1	-	С	С-2		
ПГ-6	сух.	1500	110	2750	1800	950		0,05	-	1	-	2	-	1	1	-	1	-	С	С-2		
ПГ-7	сух.	1500	110	2750	1800	950		0,05	-	1	-	2	-	1	1	-	1	-	С	С-2		
ПГ-8	сух.	1500	110	2750	1800	950		0,05	-	1	-	2	-	1	1	-	1	-	С	С-2		
ПГ-9	сух.	1500	110	2750	1800	950		0,05	-	1	-	2	-	1	1	-	1	-	С	С-2		
ПГ-10	сух.	1500	110	2750	1800	950		0,05	-	1	-	2	-	1	1	-	1	-	С	С-2		
ПГ-11	сух.	1500	110	2750	1800	950		0,05	-	1	-	2	-	1	1	-	1	-	С	С-2		
ПГ-12	сух.	1500	110	2750	1800	950		0,05	-	1	-	2	-	1	1	-	1	-	С	С-2		
МК-1	мокр.	1000	63	3500	2700	800		-	-	-	3	-	1	-	1	1	-	3	С	С-5		
МК-2	мокр.	1000	63	3500	2700	800		-	-	-	3	-	1	-	1	1	-	3	С	С-5		
МК-3	мокр.	1000	63	3500	2700	800		-	-	-	3	-	1	-	1	1	-	3	С	С-5		

						18724567- НВ
						Строительство водопроводных сетей с.Шытыры Темирского района Актюбинской области
Изм	Кол.уч.	Лист	Док.	Подпись	Дата	
						Внутриплощадочные сети водоснабжения — Стадия: РП; Лист: 15; Листов: 17
Гл.спец		Жаппарова				Ведомость водопроводных колодцев
Инженер		Кудайберген				ПрК "Актюбгражданпроект"

СХЕМА ПРИВЯЗКИ СКВАЖИН (КОЛОДЦЕВ) К ПОСТОЯННЫМ ТОЧКАМ - ОРИЕНТИРАМ

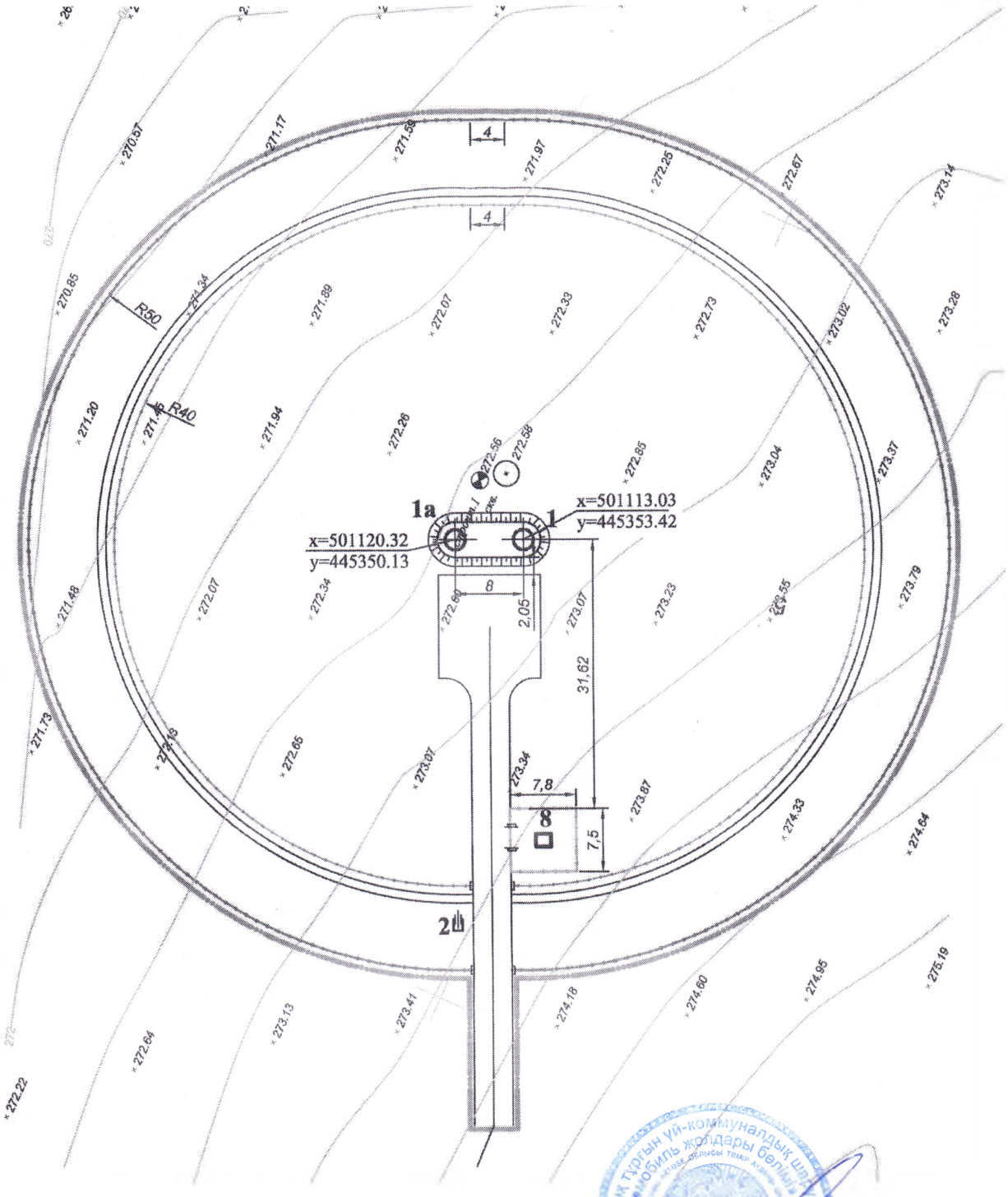

Заказчик: **Балмагамбетов Манас Кенесулы**

фамилия, имя, отчество (при наличии), подпись М.П

Авторский надзор: **Макишева Гульдана Нурлыбековна**

фамилия, имя, отчество (при наличии), подпись эксперта М.П