ТОО «ШЫНДАУ»
г. Атырау ул. Махамбета Утемисова, 116 Г тел. 8/7122/ 31 59 59
e-mail: info@shyndau.kz site: www.shyndau.kz

Строительство детской игровой и спортивной площадок в с.Береке

Том 2

Архитектурно-строительные решения

г. Атырау 2022г.

ТОО «ШЫНДАУ»
Государственная лицензия №17007998 от 28 апреля 2017 года

Строительство детской игровой и спортивной площадок в с.Береке

Том 2

Архитектурно-строительные решения

Директор Ешимкулов Н.Т.

ГИП Табылдиев К.

г. Атырау 2022г.

Ведомость рабочих чертежей основного комплекта

Лист	Наименование	Примечание
1	Общие данные	
2	Ситуационный план	
3	Генеральный план	
4	Перспектива 1	
5	Перспектива 2	
6	Перспектива 3	
7	Перспектива 4	
8	Перспектива 5	
9	Перспектива 6	
10	Перспектива 7	
11	Перспектива 8	
12	Перспектива 9	

ОБЩИЕ ДАННЫЕ

Место строительства: Атырауская область, Махамбетский район, село Береке.

Заказчик: ГУ "Аппарат акима Алмалинского сельского округа".

Данный эскизный проект определяет основные объемно-планировочные решения, размещения обьекта на участке, принципиальное решение фасадов и отделку.

При дальнейшем проектировании и строительстве обьекта все изменения к принятым в настоящем проекте решениям должны быть в обязательном порядке согласованы с Главным архитектором города Атырау и авторами проекта в установленном порядке.

Эскизный проект выполнен по заданию заказчика и учитывает требования строительных норм и правил, действующих на территории РК.

ОСНОВНЫЕ СТРОИТЕЛЬНЫЕ ПОКАЗАТЕЛИ

Отведенный под строительство земельный участок имеет размеры 40,0х25,0м

На территории расположены вороты, скамейки и урны, яркое освещение.

Ограждение состоит из металлических сетчатых панелей.

Игровая площадка 18х12м.

На территории игровой площадки имеются игровой комплекс, горка, качели и т.д. Для травмобезопасности детей в игровой площадке в качестве отличной альтернативы бетону и тротуарной плитке применено резиновое покрытие.

Спортплощадка 17х10м

Спортплощадка имеет всевозможные спортивные тренажеры, которое позволяет дать полноценное физическое развитие. Уличные тренажеры специально приспособлены для установки под открытым небом. Для травмобезопасности в качестве отличной альтернативы бетону и тротуарной плитке применено резиновое покрытие.

Согласовано

Взам. инв. №

Подп. и дата

Инв. № подл.

Изм.	Кол.уч.	Лист	№ док.	Подпись	Дата	Строительство детской игровой и спортивной площадок в с.Береке		
ГИП		Табылдиев				с. Береке	Стадия	Лист	Листов
							ЭП	1	3
Разработал		Саргалиева							
Проверил		Токтамисов				Общие данные	ИП "Ешимкулов"		

22.07.2022 17:25:23

Ситуационный план

Проектируемая территория – 0,1000 га

Взам. инв. №	
Подп. и дата	
Инв. № подл.	

Изм.	Кол.уч.	Лист	№док.	Подп.	Дата		Лист
							2

Формат А3А

Масштаб 1:500

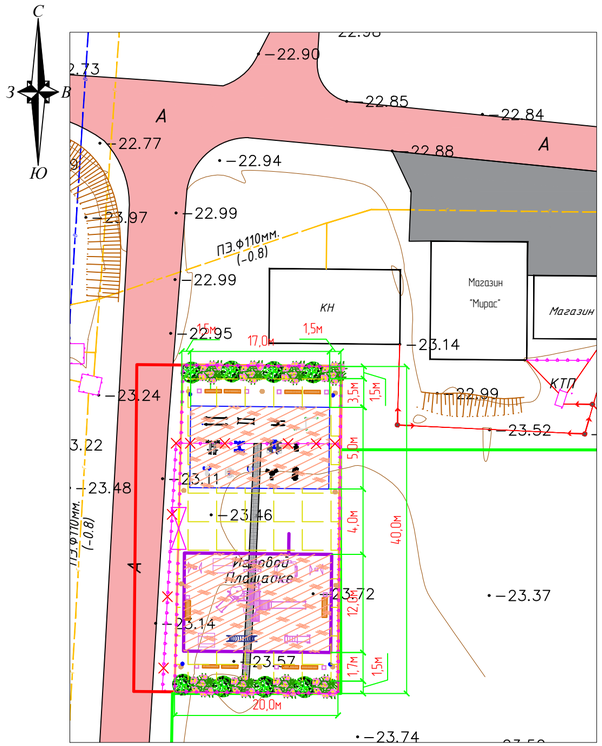

Экспликация зданий и сооружений

№	Наименование	ед.изм	Коли-во	Прим.
1	Спорт площадка	$м^2$	170,0	
2	Детская площадка	$м^2$	216,0	

Ведомость элементов озеленения.

N по плану	Наименования породы и вида насаждения.	Возраст (лет)	Кол-во (шт.)	Примечание	
				Условные обозн-ия Размер кома. м.	Размер ямы без ДЭС. м.
	Цветник шт.		54	саженцы	

Условные обозначение

1	Светильник 50Вт	шт.	10		
2	AC-D6124IR15 Уличная скростная поворотная 2Мп IP-камера с мощной ИК-подсветкой	шт.	4		
3	Кабель АВБбШв 5х6	м	380		
4	Ограждение	м	120		
5	Калитка	шт	1		

Объем работ КЛ-0,4 кВ

№ п/п	Наименование	Ед. изм.	Всего	Примечания
1	Рытье траншеи Т-1 L=380 м для прокладки кабелей АВБбШв 5х6мм	$м^3$	68,4	
2	Обратная засыпка траншеи Т-1 L=380м для прокладки кабелей АВБбШв 5х6мм	$м^3$	45,6	
3	Объем мелкой просеянной земли или песка	$м^3$	22,8	
4	Прокладка кабелей АВБбШв 5х6мм в траншее Т-1	м	380	
5	Укладка ленты сигнальной для защиты кабеля	м	380	

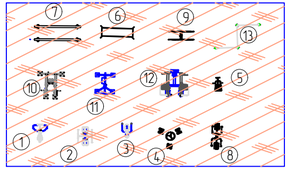

Спорплощадка

№	Условное изображение	Наименование	Кол-во шт.
1		Жим от груди	1
2		Тренажер уличный "Маятник двойной"	1
3		Уличный тренажер "Жим вниз"	1
4		У/тренажер, твистер	1
5		У/тренажер, гребля	1
6		Брусья	1
7		Стойка для отжимании	1
8		Жим от груди+Тяга вниз	1
9		Стойка для пресса	1
10		Силовой тренажер Баттерфляй	1
11		Силовой тренажер	1
12		Многофункциональный силовой комлекс	1
13		Турник	1

Схема расположения малых архитектурных форм.
Детская игровая площадка

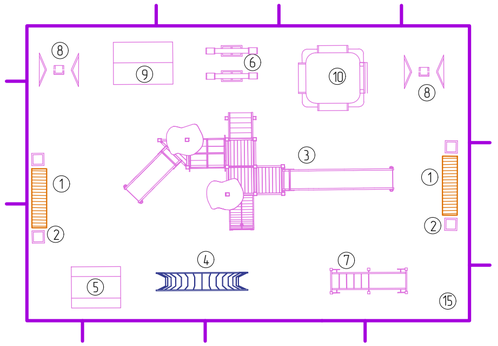

Площадка для детской площадки

№	Условное изображение	Наименование	Кол-во шт.
1		Скамья с навесом	10
2		Урна	10
3		Игровой комплекс	1
4		Рукоход разборный	1
5		Домик-беседка	1
6		Качель-балансир	2
7		Горка «Кит»	1
8		Качели подвесные	2
9		Домик-беседка с мини-верандой	1
10		Песочница Грибочек	1

Ведомость проездов, тротуаров и площадок.

Условное изображение	Наименование	Длина м.	Ширина м.	Площадь покрытия $м^2$.
тип 2	Покрытия из брусчатки - 5.5 см			331,43
	Песчанно-цементная смесь (5:1) -3.0 см			331,43
	Песок крупнозернистый -5.0 см			331,43
	Щебень -10.0 см			331,43
тип 3	Резиновая покрытия Каучук EPDM			386
	Амортизация REGUPOL h=10 мм			386
	Мелкозернистый асфальтобетон h=40 мм			386
	Щебень по ГОСТ 8267-93 h = 300 мм			386
	Песок по ГОСТ 8736-93 h=100 мм			386

ИЗМ.	КОЛ.	ЛИСТ	N°ДОК.	ПОДПИСЬ	ДАТА	с.Береке	ЛИСТ 3

ВЗАМ. ИНВ. N° | ПОДП. И ДАТА | ИНВ. N° ПОДЛ.

ФОРМАТ А4х3