ТОО «ШЫНДАУ»
г. Атырау ул. Махамбета Утемисова, 116 Г тел. 8/7122/ 31 59 59
e-mail: info@shyndau.kz site: www.shyndau.kz

Строительство мини футбольного поля в с.Акжар-2

Том 2

Архитектурно-строительные решения

г. Атырау 2022г.

ТОО «ШЫНДАУ»
Государственная лицензия №17007998 от 28 апреля 2017 года

Строительство мини футбольного поля в с.Акжар-2

Том 2

Архитектурно-строительные решения

Директор Ешимкулов Н.Т.

ГИП Табылдиев К.

г. Атырау 2022г.

Ведомость рабочих чертежей основного комплекта

Лист	Наименование	Примечание
1	Общие данные	
2	Ситуационный план	
3	Генеральный план	
4	Перспектива 1	
5	Перспектива 2	
6	Перспектива 3	
7	План футбольного поля	

ОБЩИЕ ДАННЫЕ

Место строительства: г.Атырау, Аксайский сельский округ, село Акжар-2.

Заказчик: Аппарат акима Аксайского сельского округа

Данный эскизный проект определяет основные объемно-планировочные решения, размещения обьекта на участке, принципиальное решение фасадов и отделку.

При дальнейшем проектировании и строительстве обьекта все изменения к принятым в настоящем проекте решениям должны быть в обязательном порядке согласованы с Главным архитектором города Атырау и авторами проекта в установленном порядке.

Эскизный проект выполнен по заданию заказчика и учитывает требования строительных норм и правил, действующих на территории РК.

ОСНОВНЫЕ СТРОИТЕЛЬНЫЕ ПОКАЗАТЕЛИ

Мини футбольное поле.

Отведенный под строительство земельный участок имеет размеры 45.0х25.0м
Мини футбольное поле с размерами в плане 42м х 22м.

На территории расположены вороты, яркие освещение.
Высота ограждения мини футбольного поля – 3.0м.
Ограждение состоит из металлических сетчатых панелей.

Согласовано

Взам. инв. №

Подп. и дата

Инв. № подл.

Изм.	Кол.уч.	Лист	№ док.	Подпись	Дата	Строительство мини футбольного поля в с.Акжар-2		
ГИП		Табылдиев				с. Акжар-2	Стадия	Лист	Листов
							ЭП	1	3
Разработал		Сарсалиева							
Проверил		Токтамисов				Общие данные	Шындау		

22.07.2022 17:25:23

Ситуационный план

Проектируемая территория – 0,1125 га

Взам. инв. №	
Подп. и дата	
Инв. № подл.	

Изм.	Кол.уч.	Лист	№док.	Подп.	Дата		Лист
							2

Формат А3А

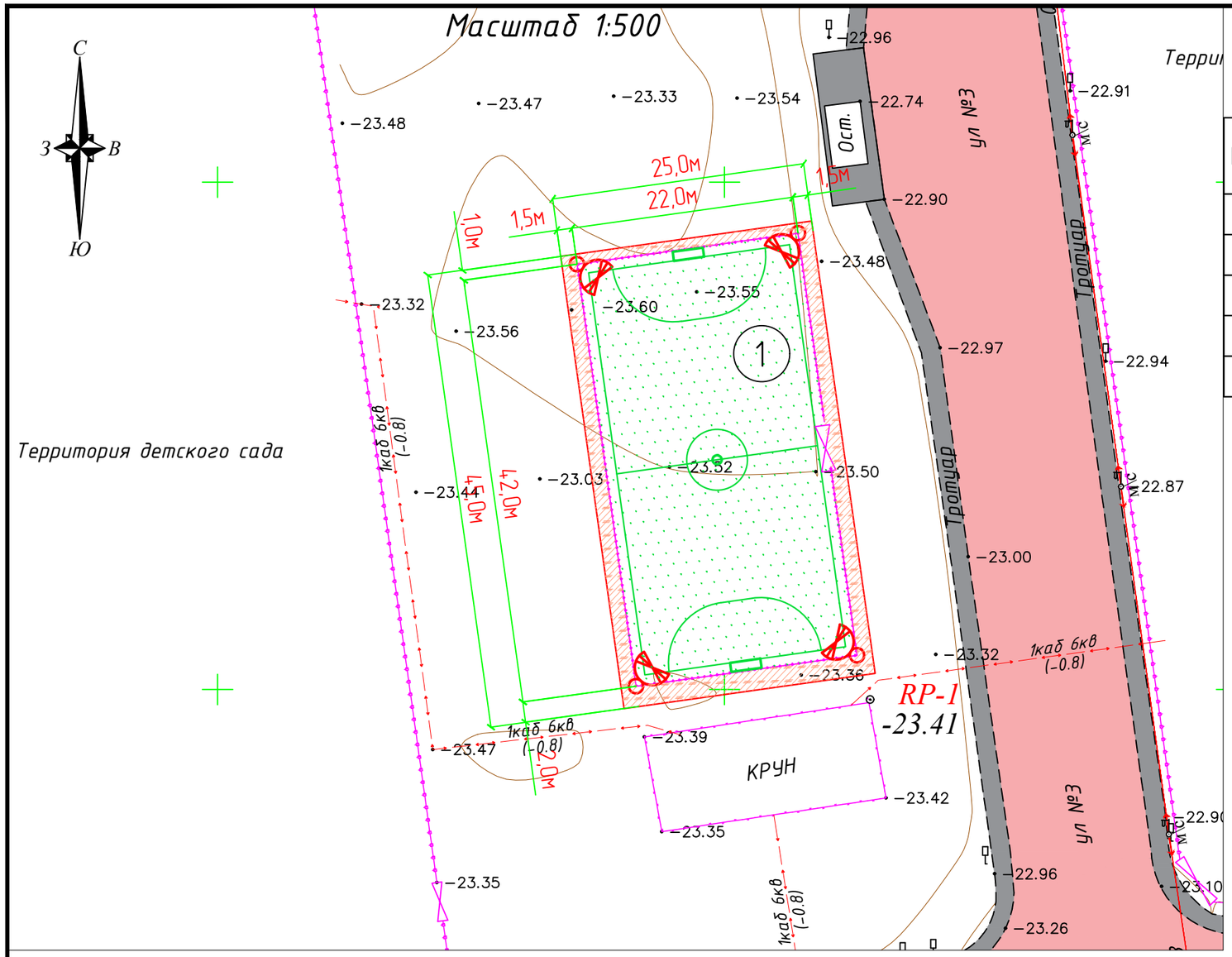

Объем работ КЛ-0,4 кВ

№ п/п	Наименование	Ед. изм.	Всего
1	Рытье траншеи Т-1 L=200 м для прокладки кабелей АВБбШв 5х2,5мм	$м^3$	36,0
2	Обратная засыпка траншеи Т-1 L=200м для прокладки кабелей АВБбШв 5х2,5мм	$м^3$	24
3	Объем мелкой просеянной земли или песка	$м^3$	12
4	Прокладка кабелей АВБбШв 5х2,5 мм в траншее Т-1	м	200
5	Укладка ленты сигнальной для защиты кабеля	м	200

Разрез 1–1

Т-1

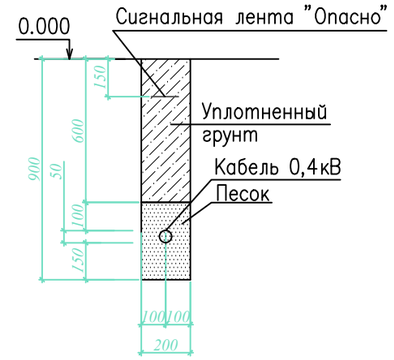

Экспликация зданий и сооружений

№	Наименование	ед.изм	Коли-во
1	Футбольное поле	$м^2$	924,0

Ведомость проездов, тротуаров и площадок.

Условное изображение	Наименование	Длина м.	Ширина м.	Площадь покрытия $м^2$.
тип 1	Покрытия из брусчатки – 5.5 см			201
	Песчанно-цементная смесь (5:1) –3.0 см			201
	Песок крупнозернистый –5.0 см			201
	Щебень –10.0 см			201

Условные обозначение					
1	Прожектор 100Вт	шт.	4		
	АВБбШв 5х2,5мм	м	200		

Ведомость элементов озеленения.

N по плану	Наименования породы и вида насаждения.	Возраст (лет)	Кол-во (шт.)	Примечание: Условные обозн-ия Размер кома, м.	Примечание: Размер ямы без ДЗС, м.
	Газон				
1	Газон искуственный м2		924	саженцы	

ИЗМ.	КОЛ.	ЛИСТ	N°ДОК.	ПОДПИСЬ	ДАТА

ЛИСТ 3

ВЗАМ. ИНВ. N° | ПОДП. И ДАТА | ИНВ. N° ПОДЛ.

ФОРМАТ А3

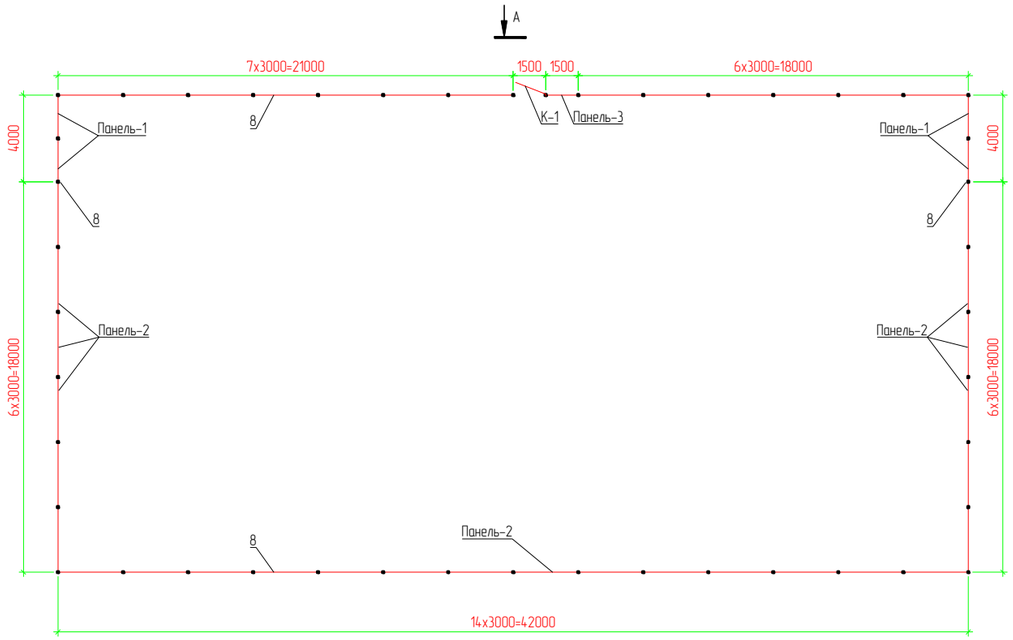

Засов

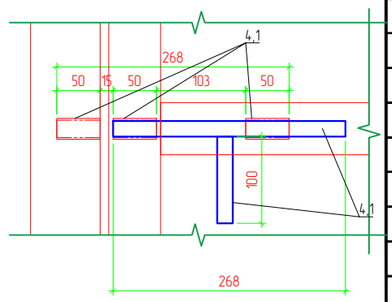

Ручка

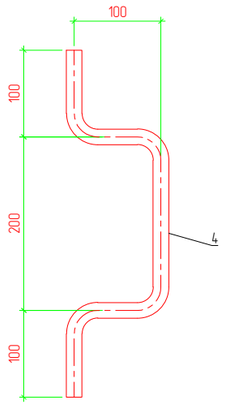

Вид А М. 1:50

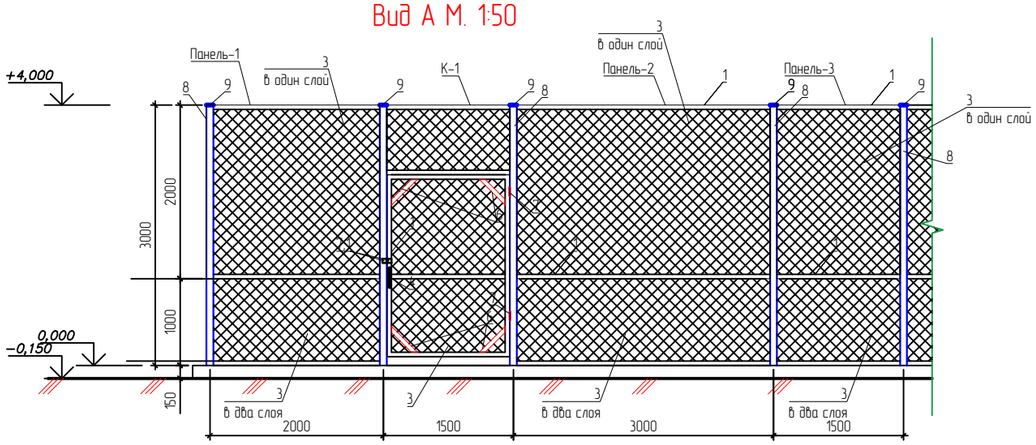

2–2

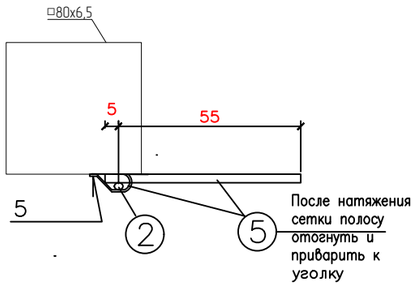

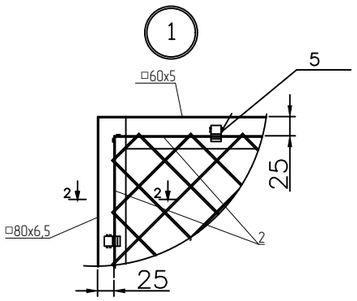

Разрез фундамента ФМ-1

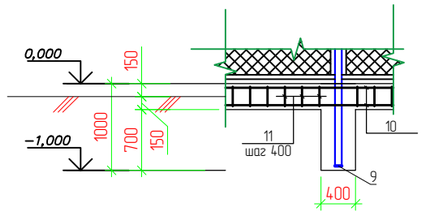

Поз.	Обозначение	Наименование	Кол.	Масса ед., кг	Приме-чание
		Панель -1,2,3 /2000,3000,1500x3000h/			
1		□60x60x4 ГОСТ 30245-2012 / С 235 ГОСТ 27772-2015 L=126,42м.п.	3	6,71	2544,9
2	ГОСТ 34028-2016	пруток МД 10x11700-А240 Lобщ.-514,26п.м.		0,617	317,29
3	ГОСТ 5336-80	Сетка 1-Р-50-3.0 ГОСТ 5336-80 м2 - 505,68		2,42	1223,75
5		-12x4 ГОСТ 103-76* L=60	1050	0.023	24,15
		Калитка К-1 /2000x3000h/	1		
1		□60x60x3 ГОСТ 30245-2012 / С 235 ГОСТ 27772-2015 Lобщ=11,8п.м		5,19	61,24
2	ГОСТ 34028-2016	пруток МД 10x11700-А240 Lобщ.-11,8п.м.		0,617	7,28
3	ГОСТ 5336-80	Сетка 1-Р-50-3.0 ГОСТ 5336-80		2,42	10,89
4	ГОСТ 34028-2016	пруток МД 16x11700-А240 L-1000		0,888	0,888
4,1	ГОСТ 10704-91	труба $\frac{24*2\ ГОСТ\ 10704-91}{В-Ст3сп\ ГОСТ\ 10705-80}$ L-150		1,09	0,17
5		-12x4 ГОСТ 103-76* L=60	25	0.023	0,59
6		-60x5 ГОСТ 103-76* L=300	4	2,355	3,0
7	ГОСТ 34028-2016	пруток МД 20x11700-А240 Lобщ.-320мм. петля П-1	2	2,466	1,6
7,1	ГОСТ 8509-93	L50x5 ГОСТ 8509-93 / С 235 ГОСТ 27772-2015 L=100	1	3,77	0,4
		Фундамент монолитный М/1-1			
8		□80x80x6.5 ГОСТ 30245-2012 / С 235 ГОСТ 27772-2015 L=4000	45	13,86	2494,9
9		-80x5 ГОСТ 103-76* L=80	90	3,14	1,81
10	ГОСТ 34028-2016	пруток 1ф МД 16x11700-А400 Lобщ-128п.м.	4	1,578	807,93
11	ГОСТ 34028-2016	пруток МД 8x11700-А240 L-1200 Шаг 400	330	0,395	156,5
		Ленточный фундамент, бетон В15 F75 W6 сульфатостой			22,56 м3
		Щебень пропитанная битумом			9,0м3

Примечание

1. Сварку сеток выполнять электродами типа Э42А ГОСТ 9467-75. Типы сварных швов принимать по ГОСТ5264-80. После сварочных работ сварные швы очистить от шлака
2. Все стальные конструкции огрунтовать и окрасить за 2 раза эмалиевой краской
3. Все бетонные поверхности соприкасающиеся с грунтом покрыть горячим битумом в 2 слоя.
4. Арматурный сетку варить в каждом стыку.

Согласовано

ВЗАМ. ИНВ. N°

ПОДП. И ДАТА

ИНВ. N° ПОДЛ.

ИЗМ.	КОЛ.	ЛИСТ	N°ДОК.	ПОДПИСЬ	ДАТА
Разраб.		Табылдиев			
ГИП		Инсенбаев			

19-19-АС

Спортплощадка по адресу в г.Атырау,село Атырау.

Генеральный план

СТАДИЯ	ЛИСТ	ЛИСТОВ
РП	8	9

План ограждения спортивный площадки, вид А,спецификация

ТОО"СТРИМЛАЙН" Г. АТЫРАУ

Копировал

ФОРМАТ А2

План футбольного поля М 1 : 200

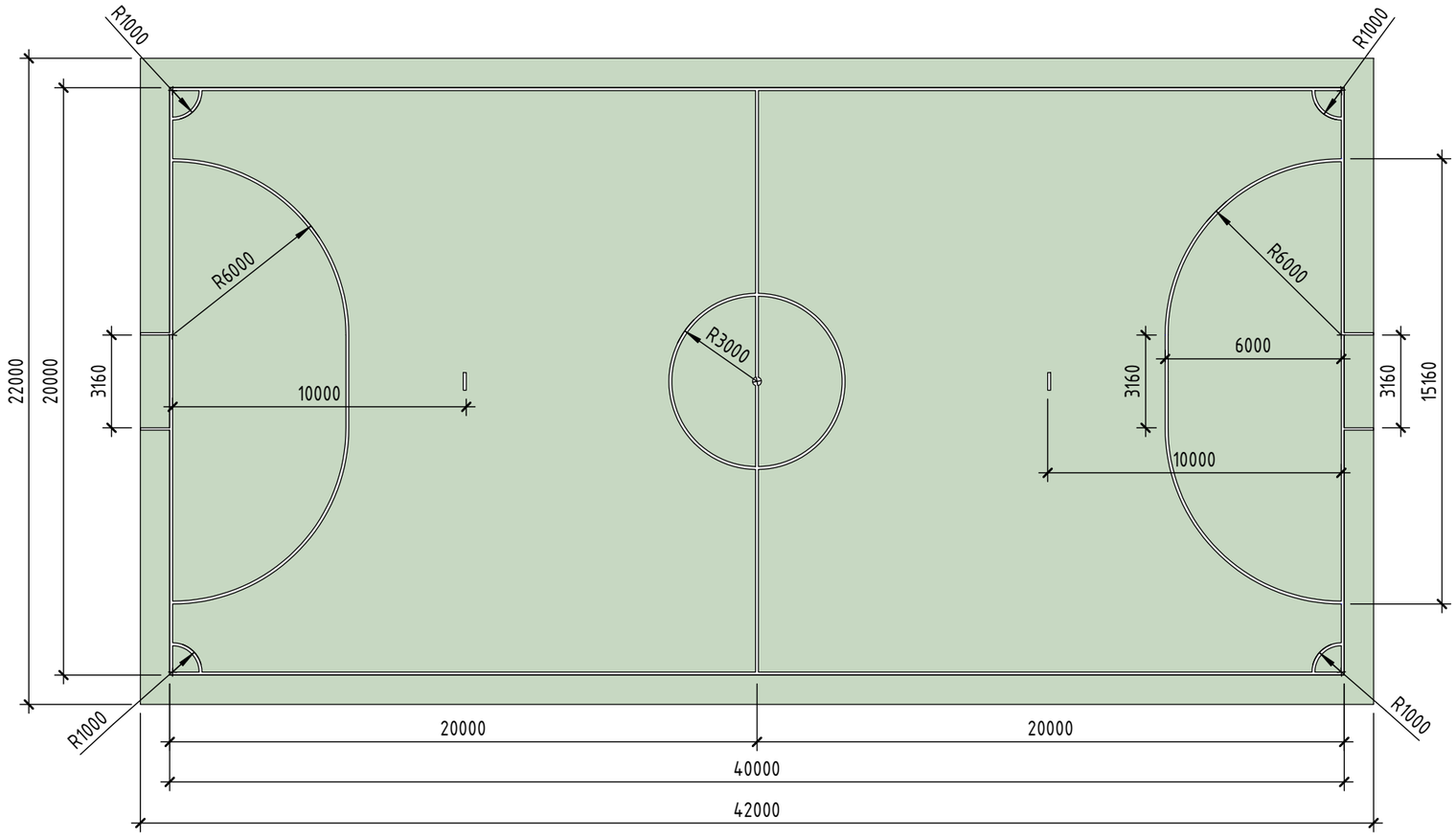

Взам. инв. №	
Подп. и дата	
Инв. № подл.	

Изм.	Кол.уч.	Лист	№док.	Подп.	Дата		Лист
							7

Формат А3А