Утвержден приказом
Министра по инвестициям и развитию
Республики Казахстан
от 24 апреля 2017 года № 234
форма

Акт приемки объекта в эксплуатацию

"30" 11 2022 года

Заказчик ТОО "Asia FerroAlloys", генеральный директор Штеер Евгений Викторович, БИН 171040026871 Республика Казахстан, Карагандинская область, город Караганда, Әлихан Бөкейхан р-он, Учетный квартал 018, строение 387, почтовый индекс 100018, тел. +7 (7212) 92 29 38, 46 00 26

фамилия, имя, отчество (при его наличии) ИИН, телефон – для физических лиц, наименование организации – для юридических лиц, БИН, телефон, почтовый индекс, область, город, район, населенный пункт, наименование улицы, номер дома/здания (стационарного помещения)

на основании:
Декларации о соответствии (прилагается)
"02" 11 2022 года ТОО «СМУ-5», БИН 070740004684 директор Зубов Игорь Владимирович, Республика Казахстан, г. Караганда, проспект Н.Абдирова, 25, тел. +7(7212) 37 18 46.

дата подписания декларации, наименование подрядной (генподрядной) организации, фамилия, имя, отчество (при его наличии) руководителя, юридический адрес, БИН, телефон

Заключения о качестве строительно-монтажных работ (прилагается)
"03" 11 2022 года ТОО «СЕСТ Инжиниринг», БИН 190940026362 эксперт технического надзора Макенов Асан Аймаханович № KZ18VJE00037024 от 19.04.2018 г., № KZ45VJE00037023 от 19.04.2018г., № KZ57VJE00037292 26.04.2018 г., тел. +7(7273) 38 40 38;

дата подписания заключения, наименование организации, фамилия, имя, отчество (при его наличии) экспертов технического надзора, № и дата получения аттестатов, БИН, телефон

Заключения о соответствии выполненных работ проекту (прилагается)
"03" 11 2022 года ТОО "Проектинжиниринг", БИН 061140011309 эксперт авторского надзора Пак Константин Вадимович, №19012529, от 10.06.2019 г. тел. +7(7212) 37 18 46, 37 17 58

дата подписания заключения, наименование организации, фамилия, имя, отчество (при его наличии) экспертов авторского надзора, № и дата получения аттестатов, БИН, телефон

произведя осмотр готовности предъявленного подрядчиком (генеральным подрядчиком) к приемке в эксплуатацию объекта:

- **Модернизация производственного корпуса, БСУ с галереей, Здания АБК (ЖБИ) под агломерационную фабрику ТОО «Qaz Carbon (Каз Карбон)» г. Караганда, Октябрьский район, учетный квартал 005, строение 277.**
Модернизация. Первый – повышенный уровень ответственности.

наименование объекта, вид строительства (новое, расширение, реконструкция, техническое перевооружение, модернизация, капитальный ремонт), уровень ответственности, техническая и технологическая сложность объекта

по адресу: Карагандинская обл., г. Караганда, Әлихан Бөкейхан р-он, учетный квартал 005, строение 277

(область, район, населенный пункт, микрорайон, квартал, улица, номер дома (корпуса)

проверив комплектность исполнительной технической документации, в том числе посредством электронного модуля исполнительной технической документации
"___"_____20__ года, дата ознакомления подтверждает что:

1.Строительство объекта осуществлено на основании:

1) правоустанавливающего документа на земельный участок
- от "30" октября 2020 года договор об аренде земельного участка, ЗКП 09-142-018-469

документ, подтверждающий наступление юридических фактов (юридических составов), на основании которых возникают, изменяются или прекращаются права на земельный участок, в том числе договоры, решения судов, правовые акты исполнительных органов, свидетельство о праве на наследство, передаточный акт или разделительный баланс при реорганизации негосударственных юридических лиц, владеющих земельным участком на праве собственности или выкупивших право временного возмездного землепользования (аренды).

либо решения о реконструкции (перепланировке, переоборудовании) помещений (отдельных частей) существующих зданий

_____;
наименование органа вынесшего решение

2) талона о приеме уведомления о начале строительно-монтажных работ Государственное учреждение «Управление государственного архитектурно-строительного контроля Карагандинской области», Акимат Карагандинской:
- № KZ89REA00240409 07.09.2021;
- № KZ19REA00264173 23.02.2022;
- № KZ85REA00283743 04.07.2022;
- № KZ18REA00290478 15.08.2022;
- № KZ27REA00297785 28.09.2022;
- № KZ37REA00301291 18.10.2022.

наименование органа принявшего уведомление, дата и № принятия талона

3) проекта (проектно-сметной документации) ТОО "Проектинжиниринг" шифр 125-2021
наименование проектной организации, номер проекта

утвержденного(й) приказом ТОО «Qaz Qarbon» (Каз Карбон)» №153-П от 07.09.2021 г.
наименование организации утвердившей (переутвердившей) проект и дата утверждения

2. Строительно-монтажные работы осуществлены в сроки:
начало работ 07.09.2021;
месяц, год
окончание работ 31.10.2022.
месяц, год

при продолжительности строительства, месяц:
по норме или по проекту организации строительства, месяц: 10;
фактически, месяц: 12;

3. Объект (комплекс) имеет следующие основные технико-экономические показатели (мощность, производительность, производственная площадь, протяженность, вместимость, объем, пропускная способность, провозная способность, число рабочих мест и тому подобное, заполняется по всем объектам (кроме жилых домов) в единицах измерения соответственно целевой продукции или основным видам услуг):

Мощность, производительность и так далее	Единица измерения	По проекту		Фактически	
		общая (с учетом ранее принятых)	в том числе пускового комплекса или очереди	общая (с учетом ранее принятых)	в том числе пускового комплекса или очереди
производственная мощность	тонн/сутки	240 000	240 000	240 000	240 000

Выпуск продукции (оказания услуг), предусмотренной проектом в объеме, соответствующем нормам освоения проектных мощностей в начальный

период_____
_____;
факт начала выпуска продукции с указанием объема

Жилой дом имеет следующие показатели:

Показатели	Единица измерения	По проекту	Фактически
Общая площадь	метр в квадрате (далее – м2)		
Число этажей	этаж		
Общий строительный объем	метр в кубе (далее – м3)		
В том числе подземной части	м3		
Площадь встроенных, встроено-пристроенных и пристроенных помещений	м2		

Показатели	По проекту			Фактически		
	число квартир	площадь квартир, м2		число квартир	площадь квартир, м2	
		общая	жилая		общая	жилая
Всего квартир, в том числе: однокомнатных двухкомнатных трехкомнатных четырехкомнатных и более						

4. Технологические и архитектурно-строительные решения по объекту характеризуются следующими данными: Производственный корпус представляет собой существующее одноэтажное трех пролетное промышленное здание бывшего завода ЖБИ, с пристроенным четырехэтажным зданием АБК. Здание имеет прямоугольную форму в плане, с размерами в осях 89,40 м х 54,0 м. Высота здания до низа несущих конструкций – 10,80 м. На первом этаже здания расположен производственный цех, комната отдыха и обогрева, санузлы, технические помещения. На отметках 4,300 м; 6,370 м; 7,500 м; 8,750 м расположены площадки для установки технологического оборудования, операторная. Имеются установки предварительной очистки газов: газоочистка зоны спекания и газоочистка зоны охлаждения, газгольдер - для газоснабжения печи для зажигания.

Административно-бытовой корпус - четырехэтажное кирпичное здание. Режим работы – 8 часов. Штат - 14 единиц.

На первом этаже – входная группа с вестибюлем, ведущем в коридор и зал приема пищи с кухонной зоной. Коридор и вестибюль объединяют обе лестничные клетки, расположенные по торцам здания. На первом этаже предусмотрен медпункт, электрощитовая, тепловой пункт и химерическая лаборатория с гардеробом, складом реактивов и прекурсоров, моечной и кабинетом заведующего лабораторией. Первый этаж имеет непосредственную связь с производственным корпусом непосредственно из зала лаборатории через тамбур.

На втором этаже расположены гардеробы, кладовые и кабинеты. Со второго этажа предусмотрен выход в производственный корпус непосредственно из гардеробной.

На третьем этаже расположен кабинет директора с приемной, зал совещаний, служебные кабинеты, серверная, архив. Из коридора предусмотрен выход непосредственно в помещение операторной производственного корпуса.

На четвертом этаже здания расположен конференц-зал, служебные кабинеты, подсобные помещения и венткамера.

Распределительный пункт 10кВ со встроенной трансформаторной подстанцией и УПП - здание существующей компрессорной. Здание имеет прямоугольную форму в плане, с размерами в осях 18,55 м х 10,0 м. Высота здания до низа несущих конструкций – 5,64 м

краткие технические характеристики по особенностям его размещения, по основным материалам и конструкциям, инженерному и технологическому оборудованию

5. На объекте установлено предусмотренное проектом оборудование в количестве согласно актам о его приемке после индивидуального испытания и комплексного опробования;

6. Наружные инженерные коммуникации (водоснабжение, канализация, теплоснабжение, электроснабжение и связь) обеспечивают нормальную эксплуатацию объекта (здания, сооружения, помещения) и приняты городскими эксплуатационными организациями;

7. Сметная стоимость по утвержденному проекту (проектной-сметной документации): всего 17 818 738 тысяч тенге, в том числе строительно-монтажных работ 2 578 564 тысяч тенге, оборудования, инструмента и инвентаря 12 771 115 тысяч тенге; прочие 2 469 059 тысяч тенге.

8. Сметная стоимость основных фондов, принимаемых в эксплуатацию _____ тысяч тенге, в том числе: стоимость строительно-монтажных работ _____ тысяч тенге; стоимость оборудования, инструмента и инвентаря _____ тысяч тенге, прочие затраты _____тысяч тенге;

9. Доля местного содержания предусмотрена в проектно-сметной документации __-__% и фактически применено __-__% (на объектах, финансируемых за счет государственных инвестиций и средств квазигосударственного сектора);

10. Класс энергоэффективности здания __С_;

11. Объект построен в соответствии с утвержденным проектом (проектно-сметной документацией) и требованиями государственных нормативных документов в области архитектуры, градостроительства и строительства.

РЕШИЛ: Модернизация производственного корпуса, БСУ с галереей, Здания АБК (ЖБИ) под агломерационную фабрику ТОО «Qaz Carbon (Каз Карбон)» г. Караганда, Октябрьский район, учетный квартал 005, строение 277.

наименование объекта (комплекса)

принять в эксплуатацию.

Заказчик ТОО "Asia FerroAlloys" генеральный директор Штеер Евгений Викторович

фамилия, имя, отчество (при наличии)

подпись руководителя, дата Место печати (при наличии)

Технический надзор

1) аттестованный (-ые) эксперт (-ы) Макенов Асан Аймаханович, по объектам первого уровня ответственности - в части несущих и ограждающих конструкций, по объектам первого уровня ответственности - в части инженерных сетей, по объектам первого уровня ответственности – в части технологического оборудования.

(фамилия, имя, отчество (при его наличии) эксперта, специализация аттестата,

подпись, дата Место печати (при наличии)

2) аккредитованная организация ТОО «СЕСТ Инжиниринг», ответственный представитель Вашурин Валерий Михайлович (доверенность №3 от 25 мая 2021 г.),

(наименование организации) имеющей в своем составе аттестованного (-ых) эксперта (-ов), фамилия, имя, отчество (при его наличии) руководителя,

подпись, дата Место печати (при наличии)

_____

_____

(фамилия, имя, отчество (при его наличии) эксперта, специализация аттестата),

подпись, дата Место печати (при наличии)

Авторский надзор:

1) разработчик проекта ТОО "Проектинжиниринг", директор Воронцов Геннадий Григорьевич_____,

(наименование организации, фамилия, имя, отчество (при его наличии), должность),

подпись, дата Место печати (при наличии)

2) организация _ТОО "Проектинжиниринг", эксперт авторского надзора Пак Константин Вадимович_____

(наименование организации) имеющей в своем составе аттестованного (-ых) эксперта (-ов),

фамилия, имя, отчество (при его наличии) руководителя,

подпись, дата Место печати (при наличии)

_____.

(фамилия, имя, отчество (при его наличии) эксперта, специализация аттестата),

подпись, дата Место печати (при наличии)

3) аттестованный (-ые) эксперт (-ы) _____ _____.

(фамилия, имя, отчество (при его наличии) эксперта, специализация аттестата),

подпись, дата Место печати (при наличии)

Подрядчик (генеральный подрядчик) ТОО «СМУ-5», директор Зубов Игорь Владимирович_____

фамилия, имя, отчество (при наличии),

подпись руководителя Место печати (при наличии)

ҚОҒАМНЫҢ ҚАРАҒАНДЫ ОБЛЫСЫ

ӨТІНІШ № 0022374648042

КАДАСТРЛЫҚ № 09:142:005:24

ЖЫЛЖЫМАЙТЫН МҮЛІК

ОБЪЕКТІНІҢ АТАУЫ

ТІРКЕУШІ Ахматарова

БӨЛІМ БАСТЫҒЫ Бекенов

БАСШЫ Сарлов

КОПІ

«АЗАМАТТАР ҮШІН ҮКІМЕТ» МЕМЛЕКЕТТІК КОРПОРАЦИЯСЫ» КОММЕРЦИЯЛЫҚ ЕМЕС АКЦИОНЕРЛІК ҚОҒАМЫНЫҢ ҚАРАҒАНДЫ ҚАЛАЛЫҚ ФИЛИАЛЫНЫҢ ЖЕРГІЛІКТІ АУМАҚТАРДАҒЫ ЖЕРГІЛІКТІ ӨКІЛДІКТЕРІ

ГОСУДАРСТВЕННАЯ КОРПОРАЦИЯ «ПРАВИТЕЛЬСТВО ДЛЯ ГРАЖДАН» ФИЛИАЛ НЕКОММЕРЧЕСКОГО АКЦИОНЕРНОГО ОБЩЕСТВА ГОРОДА КАРАГАНДЫ ПО РЕГИСТРАЦИИ ЗЕМЕЛЬНОГО КАДАСТРА

ОТДЕЛ ГОСУДАРСТВЕННОЙ РЕГИСТРАЦИИ ПРАВ НА НЕДВИЖИМОЕ ИМУЩЕСТВО ГОРОДА КАРАГАНДЫ

КАРАГАНДЫ ҚАЛАЛЫҚ БӨЛІМІ/ОТДЕЛ ГОРОДА КАРАГАНДЫ

21-КВ-005, стр.277

приложение 2
к акту приемки объекта
в эксплуатацию

форма

Технические характеристики объекта
(многоквартирные жилые дома, промышленные, торговые объекты и тому подобное)

Наименование (многоквартирный жилой дом, промышленные, торговые объекты и т.п.)	Общие сведения									
	количество этажей (этаж)	количество квартир	количество помещений, комнат	площадь застройки (м2)	объем здания (м3)	общая площадь (м2)	жилая площадь (м2)	площадь не жилых помещений (м2)	площадь парковочных мест (м2)	площадь балкона, лоджии (м2)
1	2	3	4	5	6	7	8	9	10	11
Здание АБК	4	-	79	417,8	5954	1197,2	-	-	-	12,9
Производственный корпус агломерационной фабрики	1	-	9	4993,3	47936	4958	-	-	-	-
Распределительный пункт 10кВ со встроенной трансформаторной подстанцией и УПП (Компрессорная)	1	-	1	190,7	1076	161,4	-	-	-	-

продолжение таблицы

Описание конструктивных элементов			Вид отопления	Благоустройство				
фундамент	стены	кровля		электроснабжение	водоснабжение	горячее водоснабжение	канализация	газоснабжение
12	13	14	15	16	17	18	19	20
Ленточные, ж/б сборные из блоков ФБС толщиной 400мм и 600мм.	Наружные несущие стены из кирпича, толщиной 640мм. (существу-ющие)	Кровля чердака из профилированного листа с полимерным покрытием по деревянным конструкциям	Электрическое	есть	есть	нет	есть	-
Монолитные столбчатые под колонны каркаса с фундаментными балками	Сэндвич-панели толщиной	Кровля здания – скатная, совмещенная, с	Электрическое	есть	есть	нет	есть	есть

[illegible] Монолитные ж/б под технологическое оборудование	[illegible]	применением рулонной гидроизоляции						
Фундаменты – свайные, ростверки столбчатые под основные колонны, сборные фундаментные балки под стены	Навесные легкобетонные стеновые панели и вставки из кладки кирпичом	Кровля здания – двускатная из профилированного листа с полимерным покрытием по деревянным конструкциям	нет	есть	нет	нет	нет	нет

Распределение площади

№		В отдельных квартирах	В помещениях коридорного типа	В общежитиях	В гостиницах
1	Количество жилых квартир				
2	Количество жилых комнат				
3	Общая площадь (м 2)				
4	Жилая площадь (м 2)				

продолжение таблицы

Из общего числа площади				Распределение квартир по числу комнат				
в мансардах	в подвалах	в цокольных этажах	в бараках	1-комнатные	2-комнатные	3-комнатные	4-комнатные	5-комнатные

Нежилые помещения

Площадь (м2)	Жилая площадь в нежилых помещениях	Торговая	Промышленно-производственных зданий и сооружений	Складская	Бытового обслуживания	Гаражи	Организаций и учреждений управления, научных, банковский, общественных и т.п.
1	2	3	4	5	6	7	8
Основная							
Вспомогательная							

продолжение таблицы

Общественного питания	Учреждений образования	Транспортных зданий и сооружений	Здравоохранения, лечебного назначения	Физкультуры и спорта	Учреждений культуры и искусства	Сооружений инженерных сетей	Прочие	Всего
9	10	11	12	13	14	15	16	17

Перечень документов, прилагаемых к техническим характеристикам объекта:

1. Поэтажные планы 4
2. Экспликация к поэтажным планам

Общая площадь земельного участка	Застроенная площадь			Незастроенная площадь		
	всего	под основными строениями	под прочими постройками и сооружениями	асфальтовые покрытия	прочие замощения	грунт
1	2	3	4	5	6	7
7,7043 га	7,7043 га	6577,69	1369,31	32436 м^2	1256 м^2	

продолжение таблицы

Незастроенная площадь (м2)									
оборудованные площадки				зеленые насаждения					
всего	спортивные	детские	хозяйственные	всего	в том числе				
					газон с деревьями	плодовый сад	газоны, цветочные клумбы	огород	прочие
8	9	10	11	12	13	14	15	16	17
					8475 м^2				

Экспликация к плану объекта

Этаж	Номер помещения, квартиры	Номера частей помещения, квартиры	Назначение частей помещения, квартиры	Площадь по внутреннему обмеру (м2), в том числе			
				Общая	Полезная	Жилая	Нежилая
1	2	3	4	5	6	7	8
1	Здание АБК	1	Лестничная клеть	15,3			
		2	Сан.узел	4,3			
		3	Вестибюль	19,1			
		4	Кабинет	9,7			
		5	Зал	23,6			
		6	Склад	9,4			
		7	Моечная	7,4			
		8	Душевая	3,2			
		9	Сан.узел	1,9			
		10	Сан.узел	2,4			
		11	Коридор	18,1			
		12	Коридор	2,3			
		13	Гардероб	5,2			

		14	Подсобное	8,2
		15	Комната персонала	8,1
		16	Подсобное	10,4
		17	Душевая	5,8
		18	Подсобное	5,2
		19	Гардеробная	7,9
		20	Мед.пункт	14,4
		21	Коридор	4,6
		22	Коридор	27,1
		23	Столовая	46,3
		24	Кухня	8,8
		25	Электрощитовая	11,8
		26	Лестничная клеть	15,3
1	Производственный корпус агломерационной фабрики	27	Основное	30,2
		28	Цех	4731,3
		29	Подсобное	11,2
		30	Бункерная	135,5
		31	Подсобное	3,9
		32	Подсобное	9,4
		33	Подсобное	13,3
		34	Подсобное	3,5
		35	Подсобное	4,2
2	Здание АБК	1	Лестничная клеть	15,3
		2	Кабинет	11,4
		3	Кабинет	11,3
		4	Кабинет	9,3
		5	Кабинет	12,9
		6	Кабинет	11,8
		7	Кладовая	11,1
		8	Кладовая	11,0
		9	Лестничная клеть	15,3
		10	Коридор	42,2

		11	[illegible]рдероб	[illegible]1,6
		12	Тамбур	2,6
		13	Душевая	18,9
		14	Сан.узел	3,7
		15	Сан.узел	1,4
		16	Гардероб	64,5
		17	Тамбур	2,6
		18	Лоджия-балкон	4,3
3	Здание АБК	1	Лестничная клеть	15,3
		2	Кабинет	33,1
		3	Кабинет	16,4
		4	Зал	32,1
		5	Кабинет	17,1
		6	Кабинет	15,1
		7	Лестничная клеть	15,3
		8	Сан.узел	5,3
		9	Сан.узел	2,6
		10	Сан.узел	2,6
		11	Душевая	5,1
		12	Гардероб	6,9
		13	Подсобное	8,7
		14	Серверная	9,8
		15	Коридор	114,6
уровень +7,500	Производственный корпус агломерационной фабрики	16	ЦУП	15,5
		17	Лоджия-балкон	4,3
4	Здание АБК	1	Лестничная клеть	15,3
		2	Кабинет	15,9
		3	Зал	82,5
		4	Кабинет	16,8
		5	Коридор	42,3
		6	Венткамера	27,0
		7	Подсобное	7,9

		8	Подсобное	11,0			
		9	Подсобное	12,0			
		10	Сан.узел	3,4			
		11	Сан.узел	1,3			
		12	Сан.узел	1,5			
		13	Сан.узел	3,9			
		14	Подсобное	11,8			
		15	Подсобное	11,8			
		16	Кабинет	11,8			
		17	Лестничная клеть	15,3			
		18	Лоджия-балкон	4,3			
Этаж	Номер помещения, квартиры	Номера частей помещения, квартиры	Назначение частей помещения, квартиры	Площадь по внутреннему обмеру (м2), в том числе			
				Общая	Полезная	Жилая	Нежилая
1	2	3	4	5	6	7	8
1	Распределительный пункт 10кВ со встроенной трансформаторной подстанцией и УПП – здание существующей компрессорной	1	Основное	161,4			

продолжение таблицы

Площадь по внутреннему обмеру (м2), в том числе								
В отдельных квартирах	В общежитиях	В гостиницах	Торговая	Промышленно-производственных зданий и сооружений	Складская	Учреждений образования	Предприятий бытового обслуживания	Организаций и учреждений управления, научных, банковских, общественных и т.п.
9	10	11	12	13	14	15	16	17

продолжение таблицы

Площадь по внутреннему обмеру (м2), в том числе							
Предприятий общественного питания	Организации здравоохранения	Физкультурно-спортивная	Учреждений культуры и искусства	Транспортных зданий и сооружений	Сооружений инженерных сетей	Гаражей	Прочие
18	19	20	21	22	23	24	25

Техническое описание конструктивных элементов основного строения

№ п.п.	Наименование конструктивных элементов		Описание конструктивных элементов (материал, отделка и т.д.)
1	2		3
1	Фундамент		монолитные столбчатые железобетонные ростверки
2	1) наружные и внутренние капитальные стены		Наружные стены - стеновые трехслойные панели типа "Сэндвич"
	2) перегородки		Перегородки внутренние - встроенных помещений из стеновых трехслойных панелей типа "Сэндвич" (горизонтальная раскладка) и гипсокартонных перегородок тип С111 системы "Кнауф". Внутренние стены из кирпичной кладки толщиной 380 и 250 мм.
3	Перекрытия	чердачное	-
			-
4	Крыша		-
5	Полы		-
			-
6	Проемы	окна	блоки металлопластиковые с двухкамерным и однокамерными стеклопакетами
		двери	металлические
7	Отделочные работы	внутренние	Внутренние поверхности кирпичных стен оштукатурены, бетонные колонны и бетонная цокольная часть и отшпатлеваны и окрашены водоэмульсионной окраской. Перегородки и облицовка из гипсокартонных листов системы «Кнауф» окрашены водоэмульсионной краской, облицованы глазурованной плиткой. Полы в здании бетонные, с покрытием из керамогранитной и керамической плитки (санузел), В помещениях операторских и трансформаторных помещениях полы антистатические. Подвесные потолки в бытовых помещениях персонала.
		наружные	Отделка наружных стен здания литейного цеха не предусматрена, стеновые панели сэндвич имеют заводскую окраску. Цокольная часть здания из тонкостенной штукатурки и окраски фасадной краской. Оконные блоки приняты металлопластиковые белого цвета
8	Горячее водоснабжение		есть
9	Водопровод		есть
10	Канализация		есть
11	Электроосвещение		есть
12	Отопление	печное	-
13		печное газовое	-
14		от ТЭЦ	-

15	Эл.обогр[illegible]ели		есть
16	от индивидуальной отопительной установки	на газе	-
17		на твердом топливе	-
18	от районной котельной	на газе	-
19		на твердом топливе	-
20	Разные работы		-

Техническое описание служебных построек

Показатели	Наименование служебных построек
Площадь (м 2)	
Высота строения (м)	
Объем строения (м 3)	
Фундамент	
Стены	
Перекрытия	
Крыша	
Полы	
Окна	
Двери	
Внутренняя отделка	
Наружная отделка	
Печи	

Техническое описание внутридворовых сооружений

Наименование сооружений	Размер в метрах				Объем (м3)	Материал
	длина	ширина	площадь	высота или глубина		
1	2	3	4	5	6	7

Техническое описание отдельных частей строения
(подвалов, полуподвалов, мезонинов, мансард)

Наименование и назначение отдельных частей строения	Заглубление спланированной поверхности земли до пола подвала	Описание элементов					
		стены	перекрытия	полы	внутренняя отделка	крыша	дополнительные устройства

Техническое описание нежилых пристроек к основному строению

Наименование конструктивных элементов		Техническое описание конструктивных элементов
1		2
Фундамент		
Стены и перегородки		
Крыша		
Полы		
Перекрытия		
Проемы	окна	
	двери	
Отделочные работы	внутренние	
	наружные	
Разные работы		
Итого:		
Фундамент		
Стены и перегородки		
Крыша		
Полы		
Перекрытия		
Проемы	окна	
	двери	
Отделочные работы	внутренние	
	наружные	
Разные работы		
Итого:		
Фундамент		
Стены и перегородки		
Крыша		
Полы		
Перекрытия		
Проемы	окна	

	двери	
Отделочные работы	внутренние	
	наружные	
Разные работы		
Итого:		

Исчисление площадей и объемов основной и отдельных частей строения
(подвалов, полуподвалов, мезонинов, мансард, крыш, пристроек и т.п.)

Наименование частей строения и пристроек	Формула для подсчета площадей по наружному обмеру	Площадь ($м^2$)	Высота (м)	Объем ($м^3$)	Наименование частей строения и пристроек	Формула для подсчета площадей по наружному обмеру	Площадь ($м^2$)	Высота (м)	Объем ($м^3$)
1	2	3	4	5	6	7	8	9	10

Заказчик:

ТОО "Asia FerroAlloys"
генеральный директор
Штеер Евгений Викторович

фамилия, имя, отчество (при наличии), подпись руководителя

Место печати (при наличии)

Авторский надзор:

ТОО "Проектинжиниринг"
эксперт авторского надзора
Пак Константин Вадимович

фамилия, имя, отчество (при наличии), подпись эксперта

Место печати (при наличии)

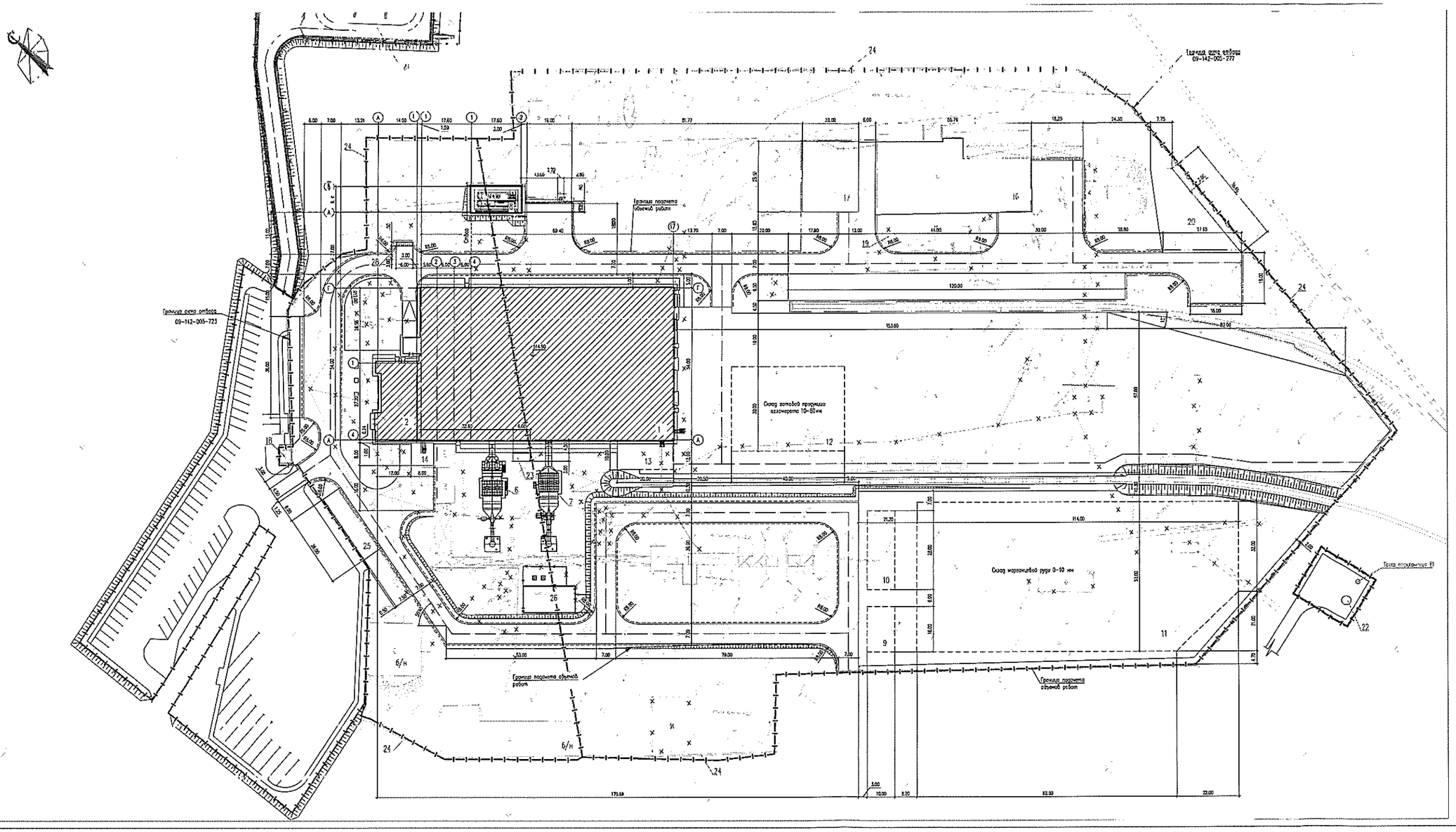
Граница зоны отвода
09-142-005-723
Граница зоны отвода
09-142-005-277
Граница подсчета объемов работ
Граница подсчета объемов работ
Склад готовой продукции агломерата 10-80мм
Склад марганцевой руды 0-10 мм
Газгольдер
Газгольдер
Котельная
Дымовая труба
Склад угля
Склад золы
КПП
Трансформаторная подстанция 35/10 кВ
Блок-контейнер компрессорной
Бетонное опасное сооружение, h=2,00м
Автовесовая
Распределительный пункт 10кВ со встроенной трансформаторной подстанцией и УПП
Площадка для мусоросборников
Газовая зона стояния
Газовая зона шлакования
Склад угля 0-5 мм
Склад мелкого 0-5 мм
Склад марганцевой руды 0-10 мм
Склад готовой продукции агломерата 10-80мм
Зона выгрузки вагонного агломерата 0-10 мм
Свободная площадка
Свободная площадка
Свободная площадка

План 1 этажа

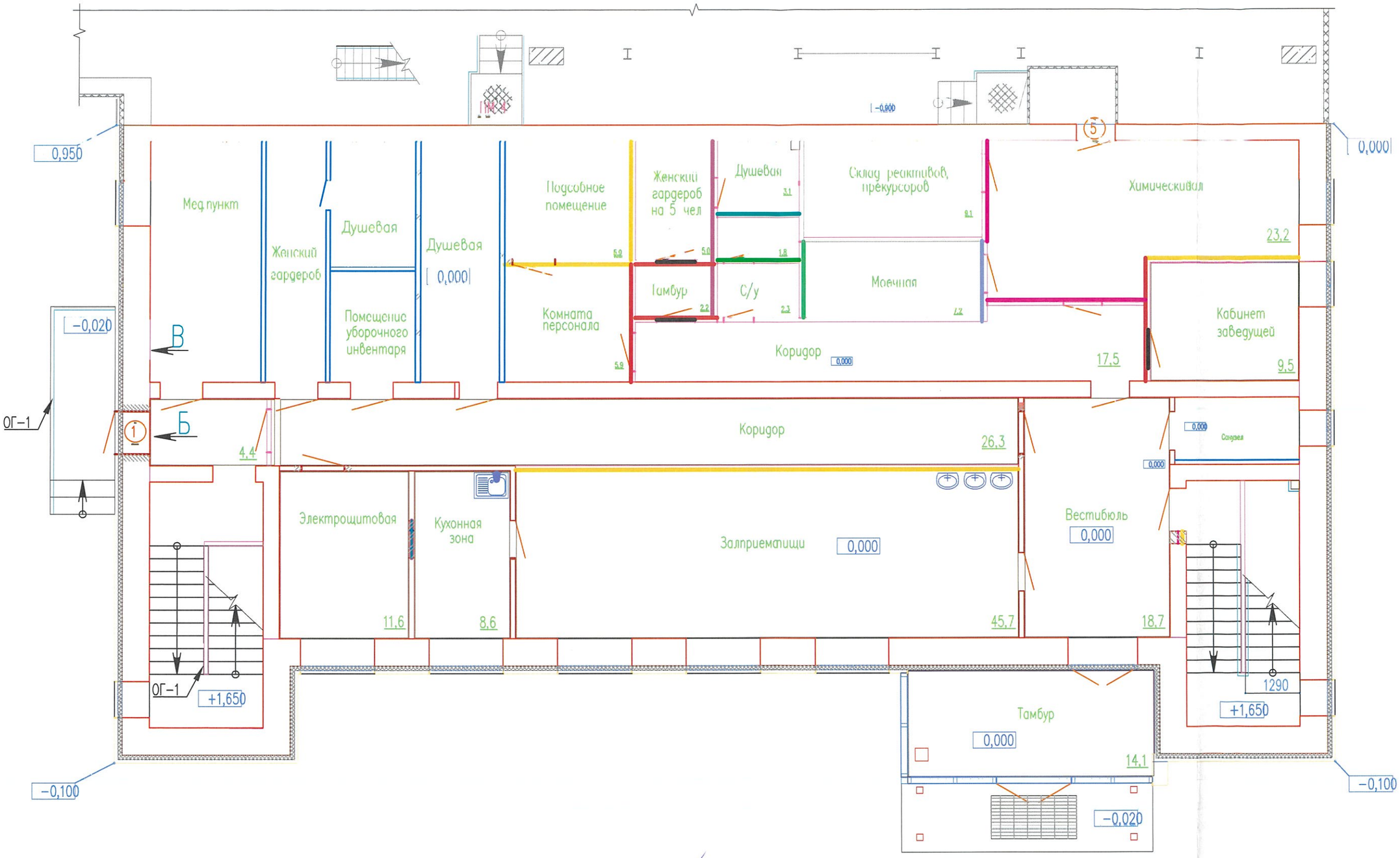

Заказчик ТОО "Asia FerroAlloys" в лице директора
Штеер Евгений Викторович

(фамилия, имя, отчество (при наличии), подпись руководителя М.П.)

Авторский надзор ТОО «ПРОЕКТИНЖИНИРИНГ»
Воронцов Геннадий Григорьевич

(фамилия, имя, отчество (при наличии), подпись эксперта М.П.)

План 2 этажа

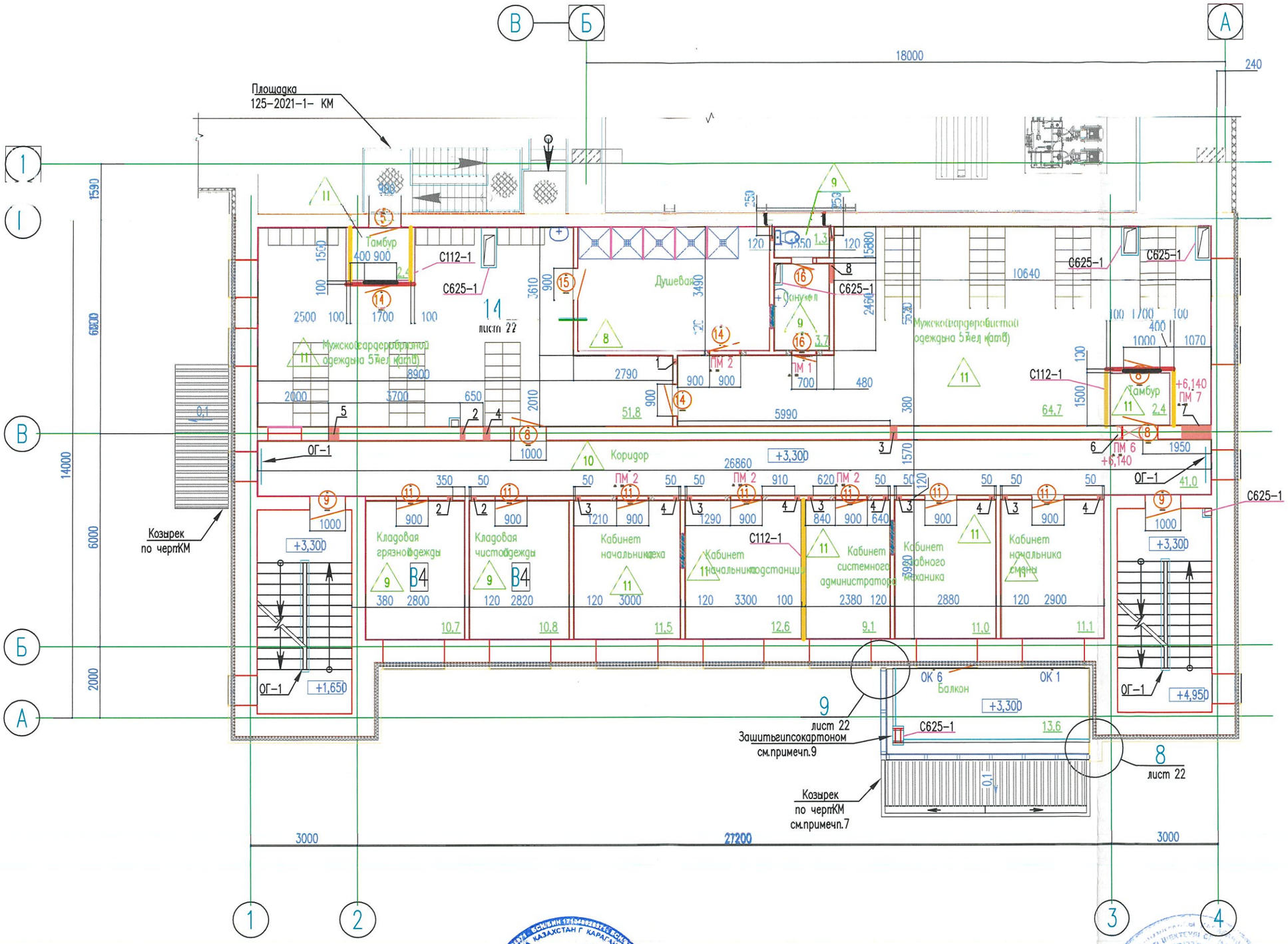

Заказчик ТОО "Asia FerroAlloys" в лице директора
Штеер Евгений Викторович

(фамилия, имя, отчество (при наличии), подпись руководителя М.П.)

Авторский надзор ТОО «ПРОЕКТИНЖИНИРИНГ»
Воронцов Геннадий Григорьевич

(фамилия, имя, отчество (при наличии), подпись эксперта М.П.)

План 3 этажа

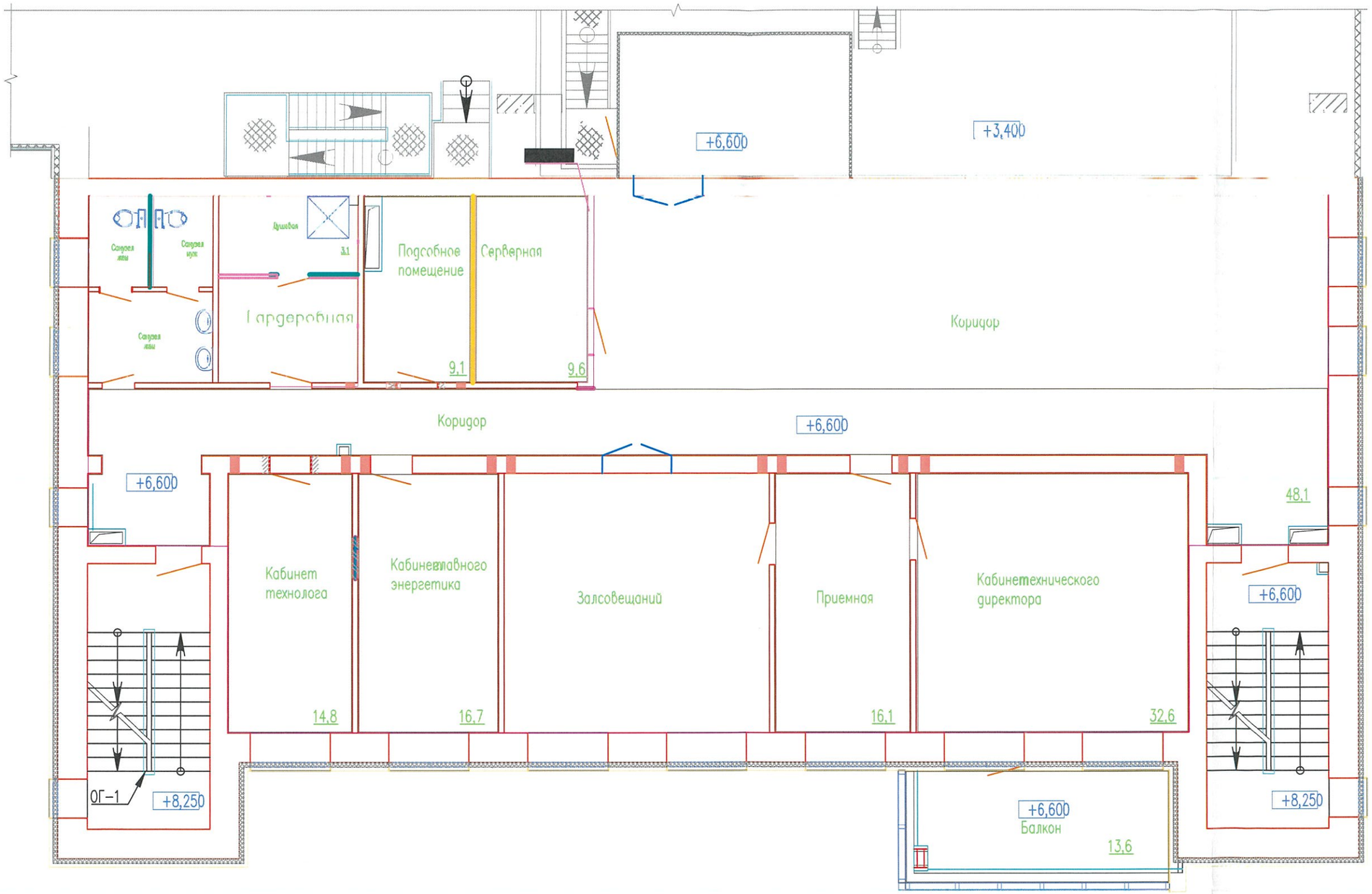

Заказчик ТОО "Asia FerroAlloys" в лице директора
Штеер Евгений Викторович

(фамилия, имя, отчество (при наличии), подпись руководителя М.П.)

Авторский надзор ТОО «ПРОЕКТИНЖИНИРИНГ»
Воронцов Геннадий Григорьевич

(фамилия, имя, отчество (при наличии), подпись эксперта М.П.)

План 4 этажа

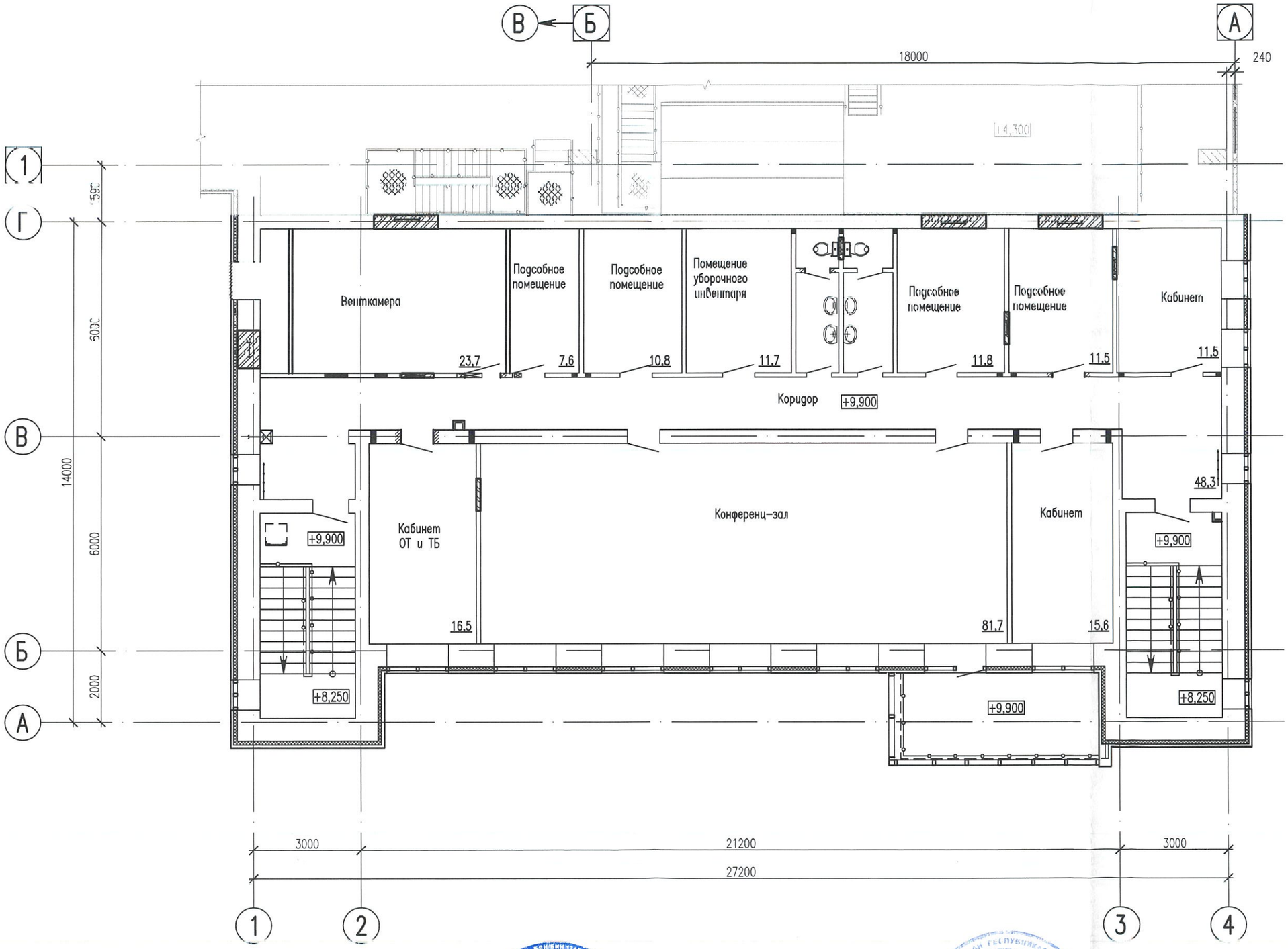

Заказчик ТОО "Asia FerroAlloys" в лице директора
Штеер Евгений Викторович

(фамилия, имя, отчество (при наличии), подпись руководителя М.П.)

Авторский надзор ТОО «ПРОЕКТИНЖИНИРИНГ»
Воронцов Геннадий Григорьевич

(фамилия, имя, отчество (при наличии), подпись эксперта М.П.)

Разрез 1–1

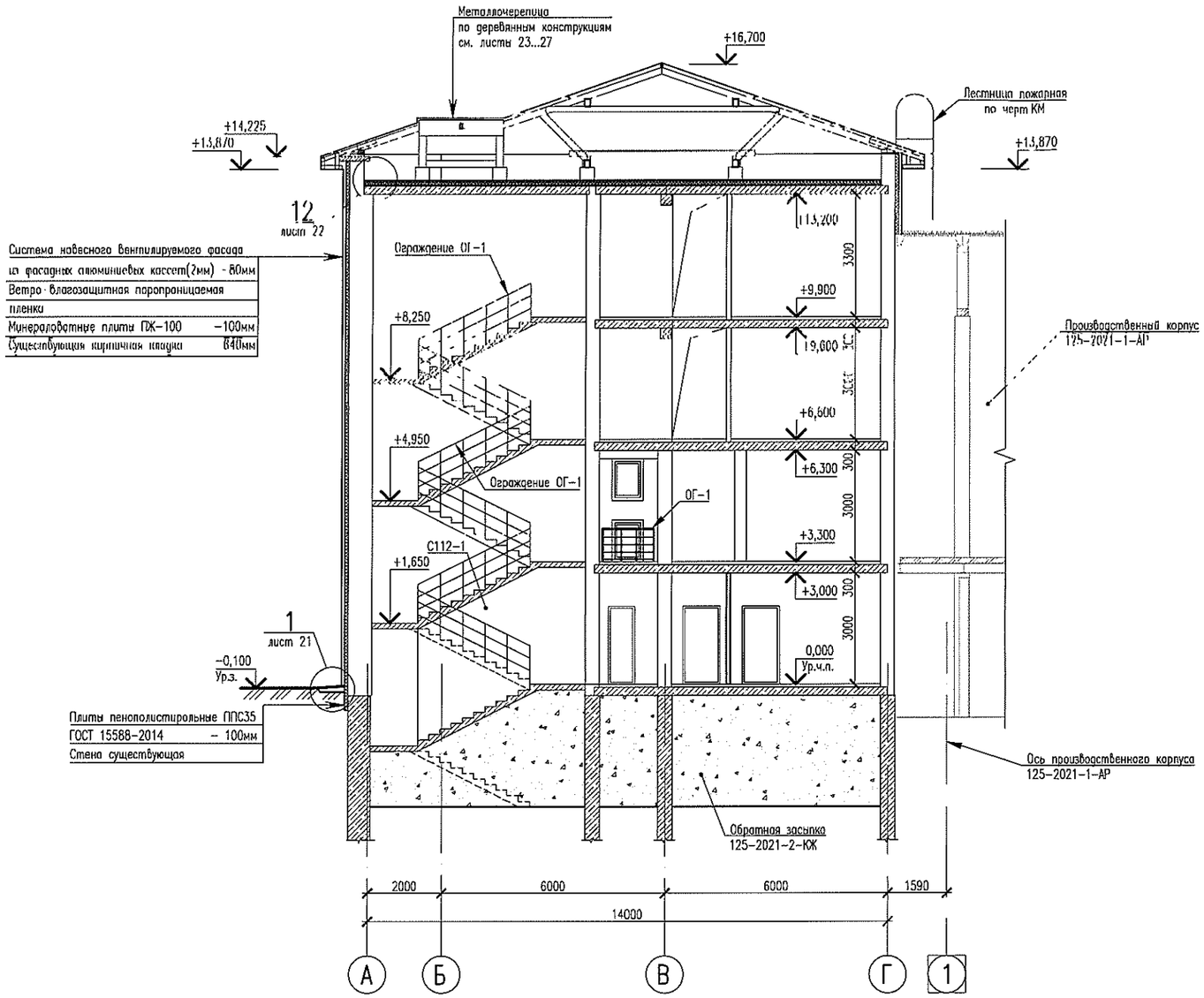

Разрез 2–2

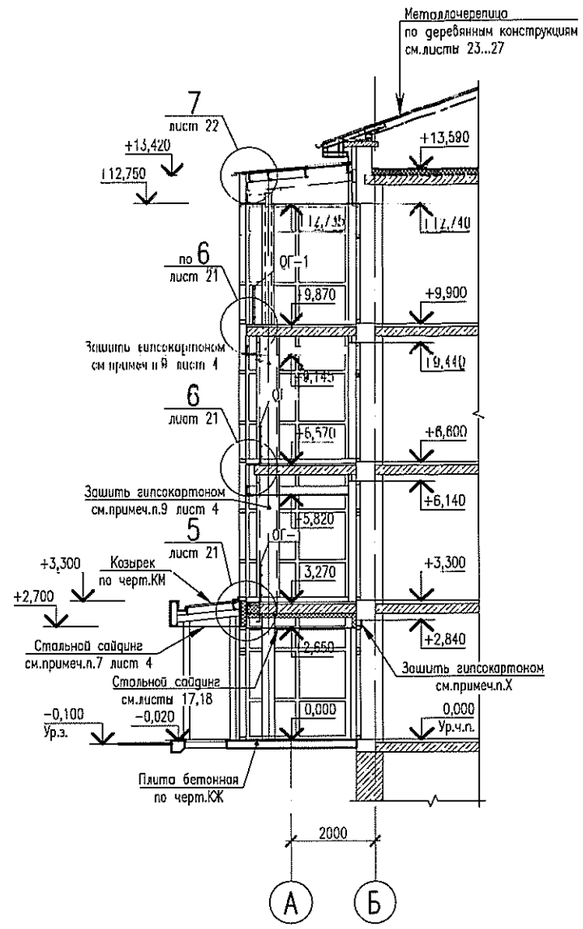

1. Элементы, замаркированные на данном листе включены в спецификацию на листе 19.
2. Планы подвесных потолков см. на листе 17, 18.
3. Схемы заполнения оконных проемов и спецификацию к ним см. листы 15.
4. Схему ограждения ОГ-1 см. лист 11.

Изм.	Кол.уч.	Лист	Nдок	Подпись	Дата	125-2021-2-АР		
						Модернизация производственного корпуса, БСУ с галереей, Здания АБК (ЖБИ) под агломерационную фабрику ТОО «Qaz Carbon (Каз Карбон)» г. Караганда, Октябрьский район, учетный квартал 005, строение 277		
						Административно-бытовой корпус	Стадия: РП	Лист: 10 / Листов:
Разработал		Бородулина			07.21	Разрезы 1-1, 2-2	ТОО "ПРОЕКТИНЖИНИРИНГ" ГСЛ N19012529 8-701-786-89-72	
Проверил		Мельниченко			07.21			
Н.контр.		Хохлова			07.21			

Согласовано:

Взам. инв. N

Подпись и дата

Инв. N подл.

Формат А2

Планна отм 0.000

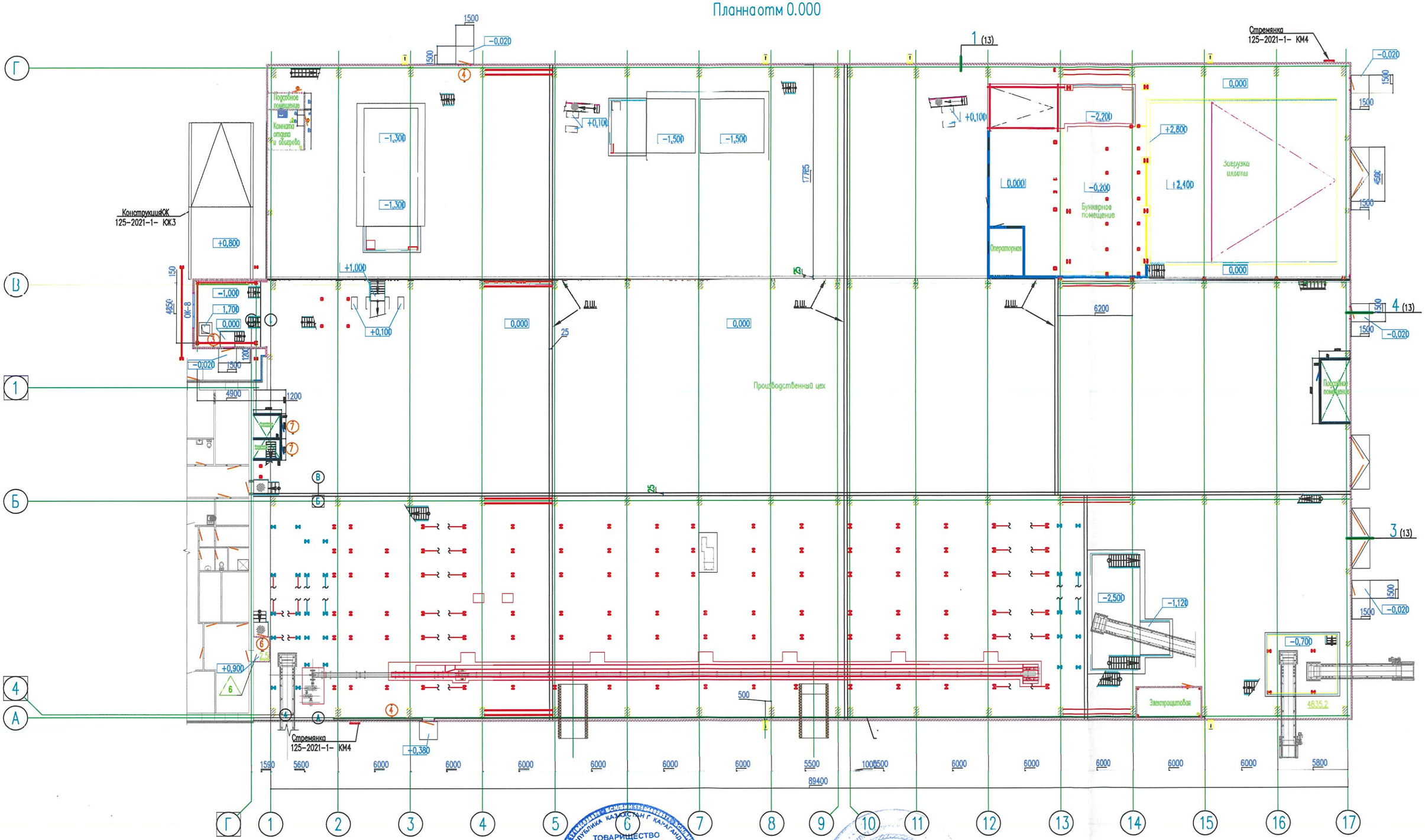

Заказчик ТОО "Asia FerroAlloys" в лице директора
Штеер Евгений Викторович

(фамилия, имя, отчество (при наличии), подпись руководителя М.П.)

Авторский надзор ТОО «ПРОЕКТИНЖИНИРИНГ»
Воронцов Геннадий Григорьевич

(фамилия, имя, отчество (при наличии), подпись эксперта М.П.)

План на отм. +8,750; +7,500; +6,500; +6,370

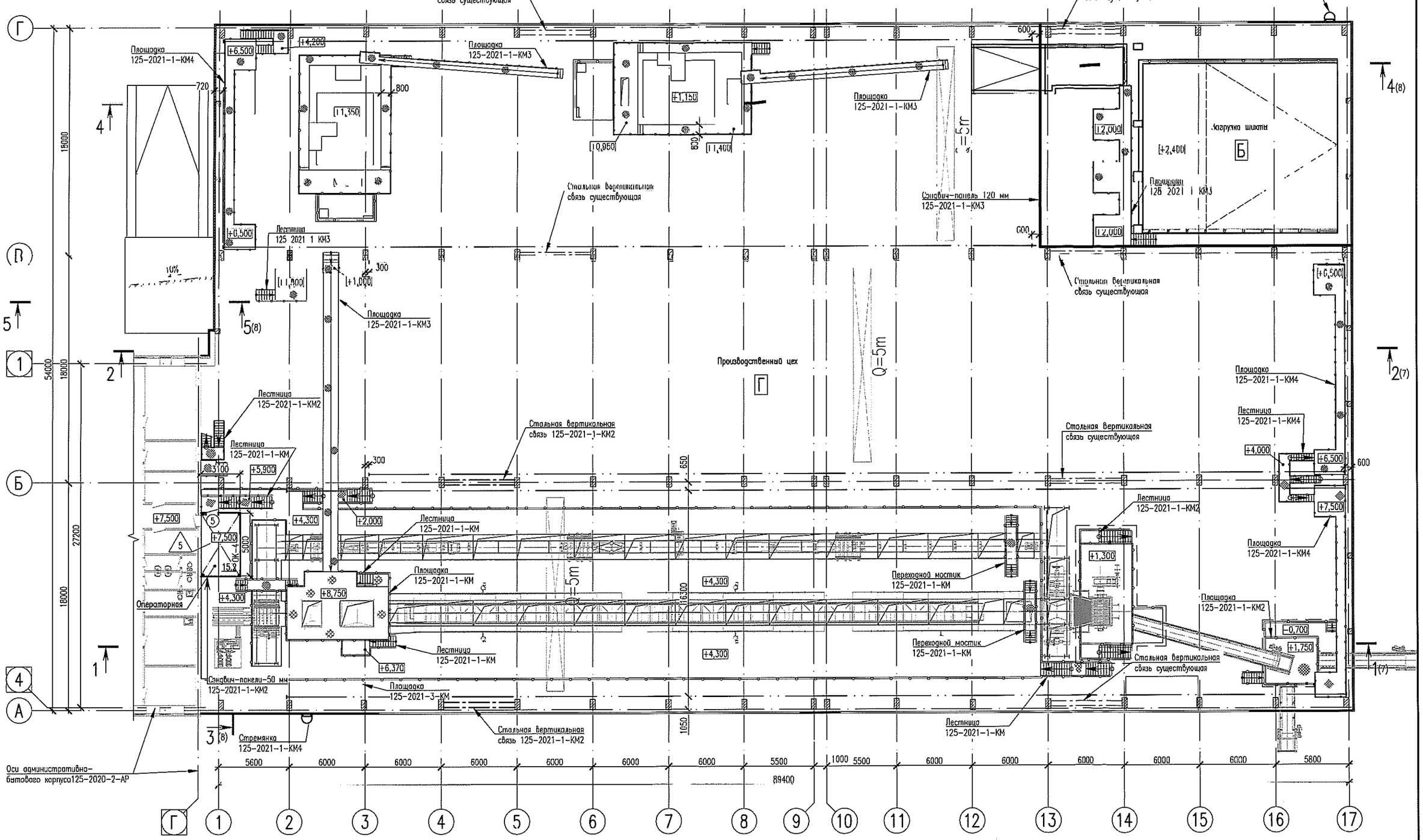

1. Данный лист см. совместно с листами 7, 8.
3. Экспликацию полов см. лист 11.
4. Элементы замаркированные на данном листе, включены в спецификацию на листе 12.
5. Маркировку, а также схемы заполнения оконных проемов и спецификацию к ним см. листы 9, 10.

Ведомость проемов дверей

Марка, Поз.	Размер проема b x h, мм
6	900 x 2100

Изм.	Кол.уч.	Лист	Nдок	Подпись	Дата
Разработал		Бородулина			12.21
Проверил		Мельниченко			12.21
Н.контр.		Хохлова			12.21

125-2021-1-АР1

Модернизация производственного корпуса, БСУ с галереей, Здания АБК (ЖБИ) под агломерационную фабрику ТОО «Qaz Carbon (Каз Карбон)» г. Караганда, Октябрьский район, учетный квартал 005, строение 277

Производственный корпус

Стадия	Лист	Листов
РП	4	

План на отм. +8,750; +7,500; +6,370

ТОО "ПРОЕКТИНЖИНИРИНГ" ГСЛ N19012529 8-701-786-89-72

Согласовано:

Взам. инв. N | Подпись и дата | Инв. N подл.

Формат А2

Разрез 1-1

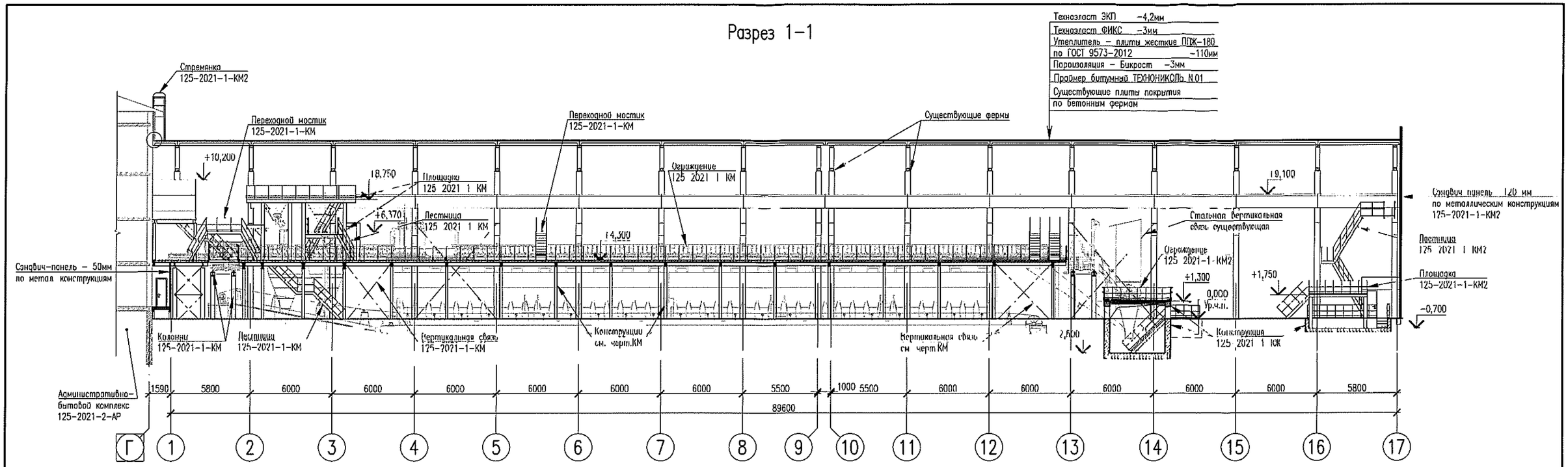

Разрез 2-2

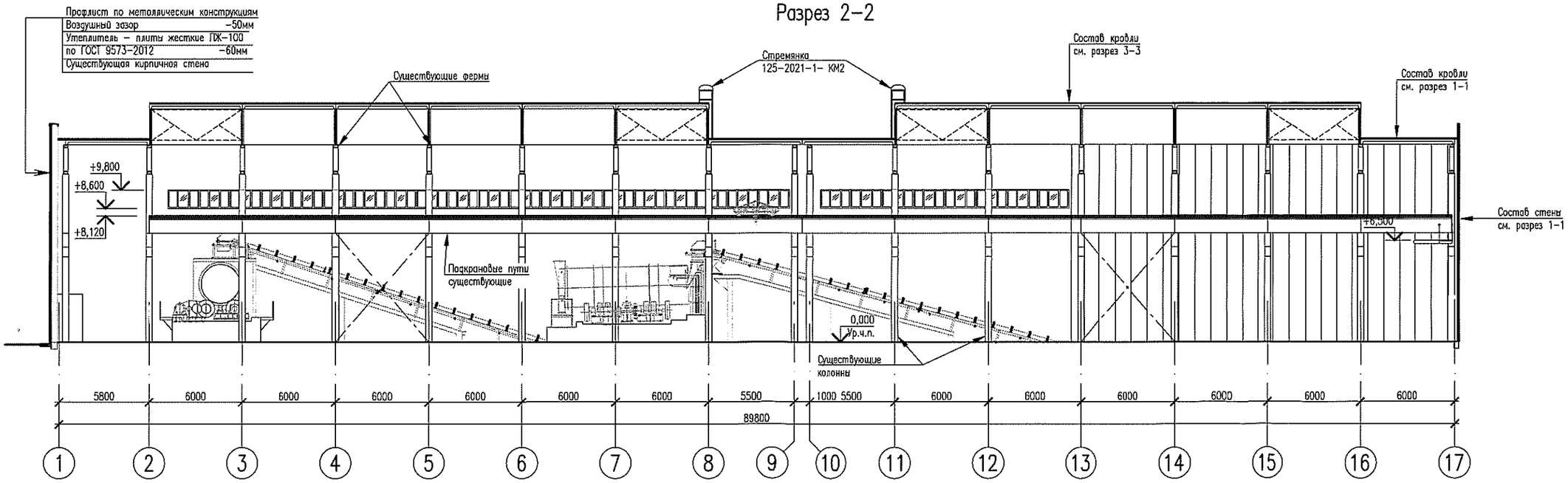

Изм.	Кол.уч.	Лист	Nдок	Подпись	Дата
Разработал		Бородулина			12.21
Проверил		Мельниченко			12.21
Н.контр.		Хохлова			12.21

125-2021-1-АР1

Модернизация производственного корпуса, БСУ с галереей, Здания АБК (ЖБИ) под агломерационную фабрику ТОО «Qaz Carbon (Каз Карбон)» г. Караганда, Октябрьский район, учетный квартал 005, строение 277

Производственный корпус

Стадия	Лист	Листов
РП	7	

Разрезы 1-1, 2-2

ТОО "ПРОЕКТИНЖИНИРИНГ" ГСЛ N19012529 8-701-786-89-72

Согласовано:

Взам. инв. N

Подпись и дата

Инв. N подл.

Формат А2

Разрез 3–3

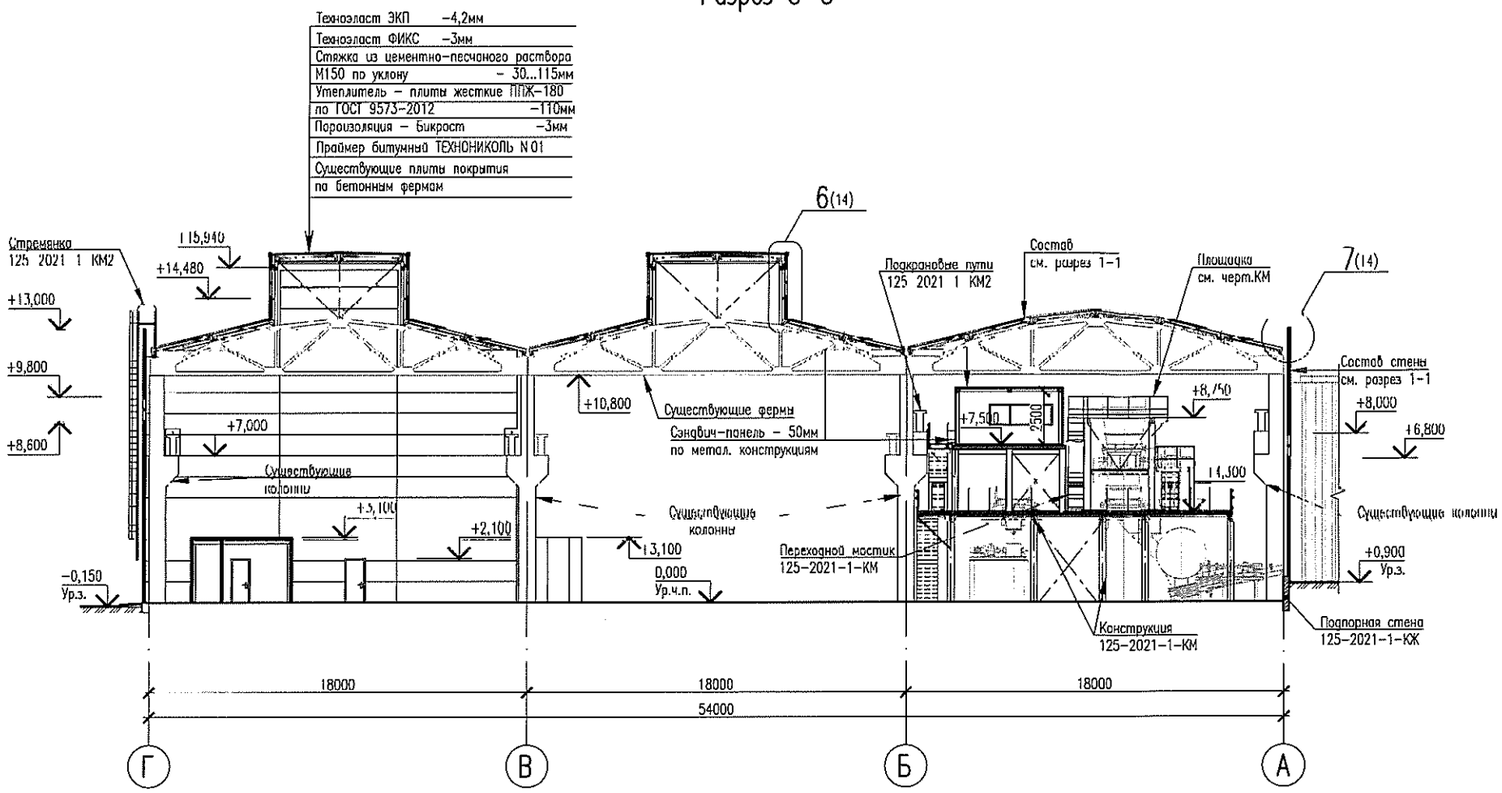

Разрез 5–5

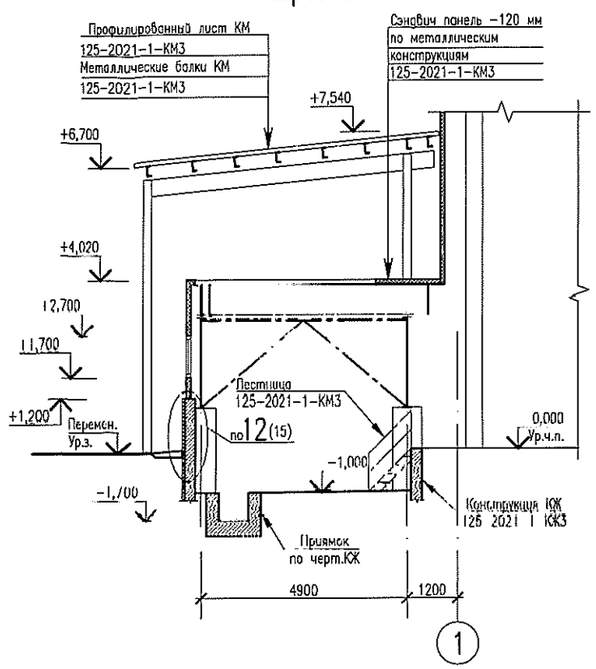

Разрез 4–4

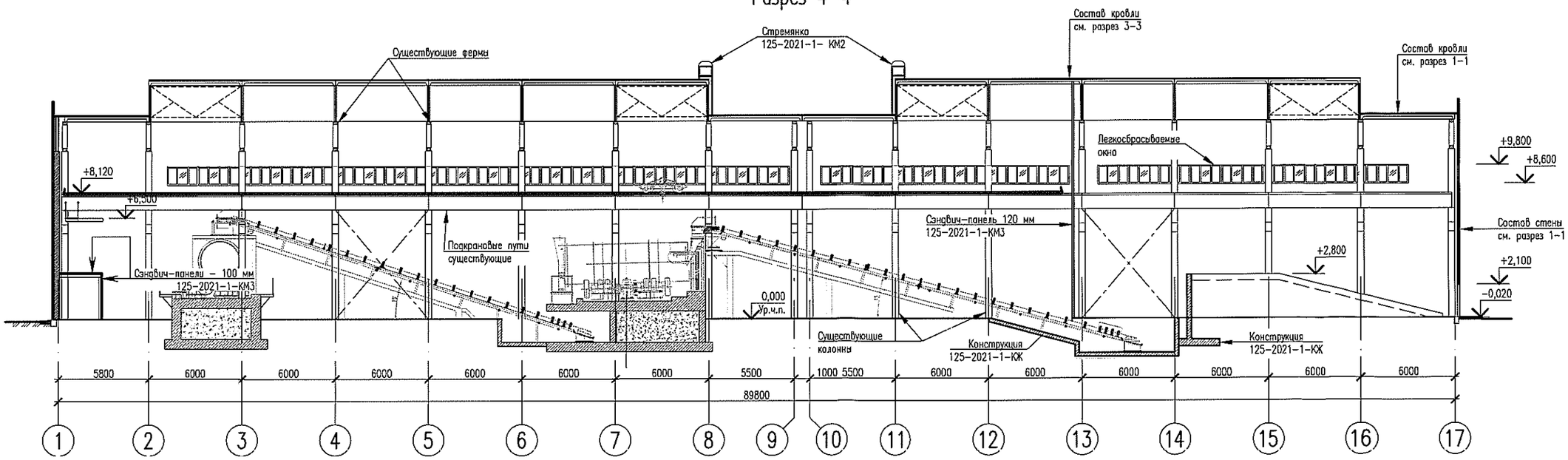

Согласовано:

Взам. инв. N

Подпись и дата

Инв. N подл.

Изм.	Кол.уч.	Лист	Nдок	Подпись	Дата
Разработал		Бородулина			12.21
Проверил		Мельниченко			12.21
Н.контр.		Хохлова			12.21

125-2021-1-АР1

Модернизация производственного корпуса, БСУ с галереей, Здания АБК (ЖБИ) под агломерационную фабрику ТОО «Qaz Carbon (Каз Карбон)» г. Караганда, Октябрьский район, учетный квартал 005, строение 277

Производственный корпус

Стадия	Лист	Листов
РП	8	

Разрез 3-3...5-5

ТОО "ПРОЕКТИНЖИНИРИНГ" ГСЛ N19012529 8-701-786-89-72

Формат А2

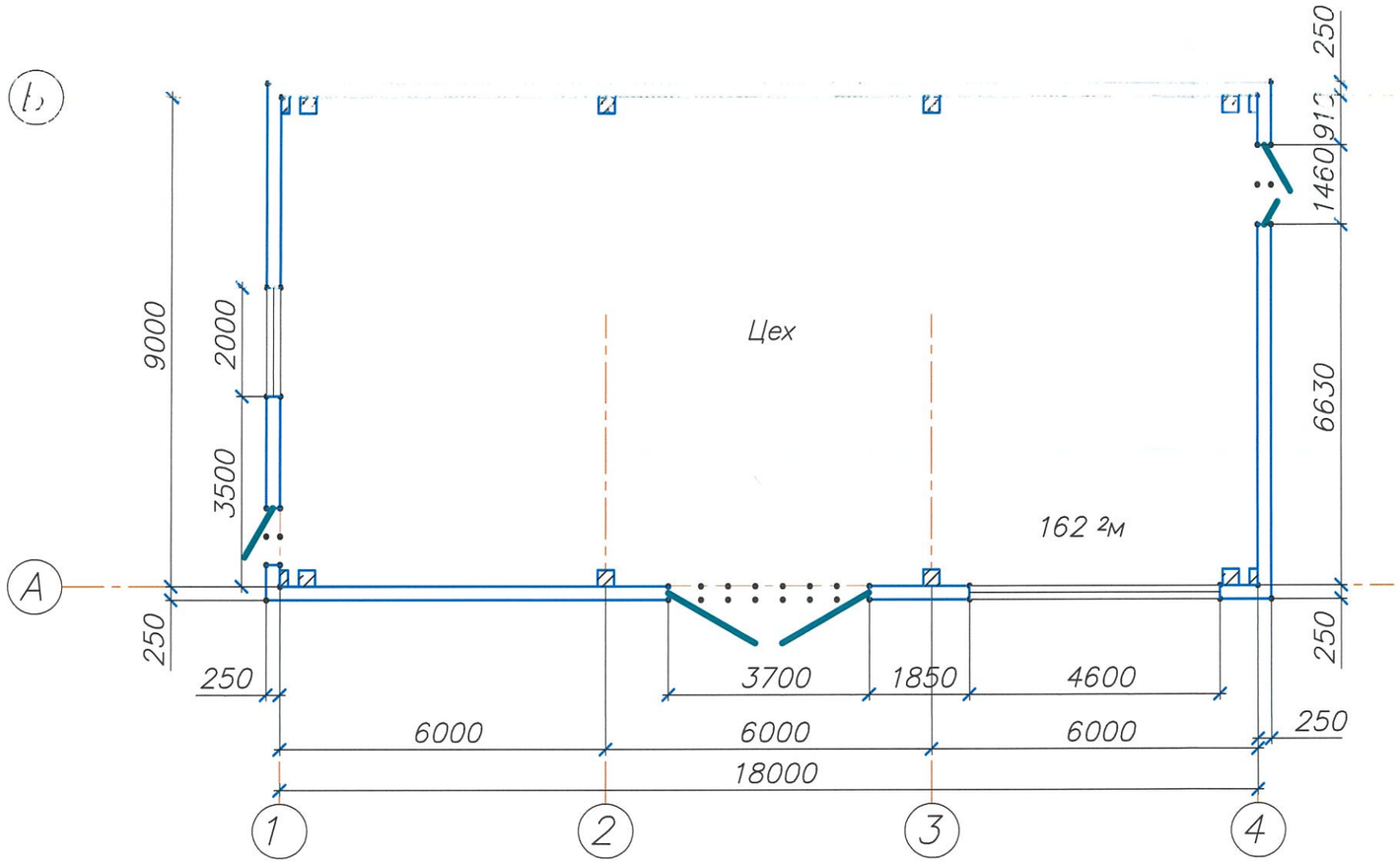

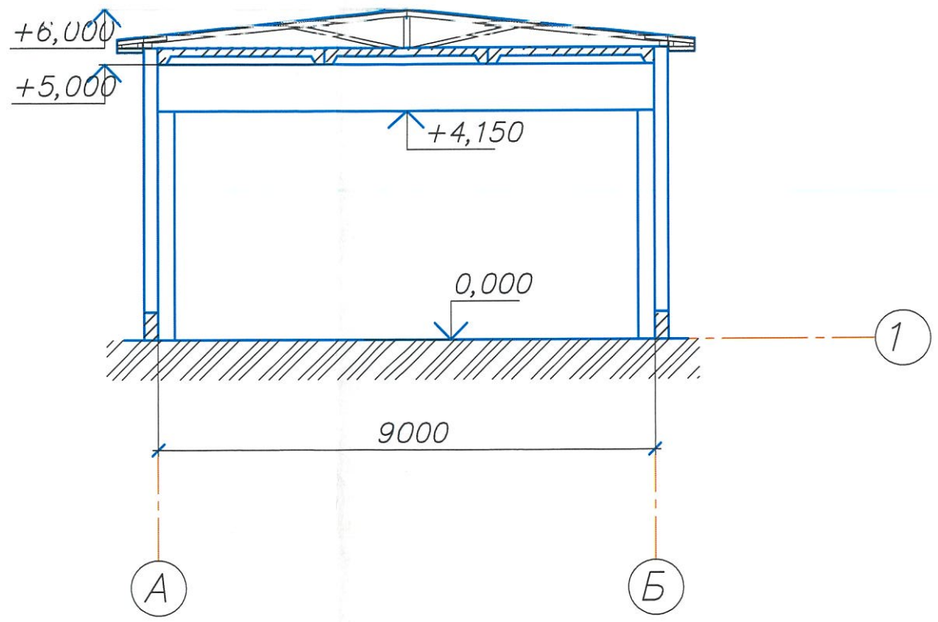

Заказчик ТОО "Asia FerroAlloys" в лице директора
Штеер Евгений Викторович

(фамилия, имя, отчество (при наличии), подпись руководителя М.П.)

Авторский надзор ТОО «ПРОЕКТИНЖИНИРИНГ»
Воронцов Геннадий Григорьевич

(фамилия, имя, отчество (при наличии), подпись эксперта М.П.)

План расстановки оборудования

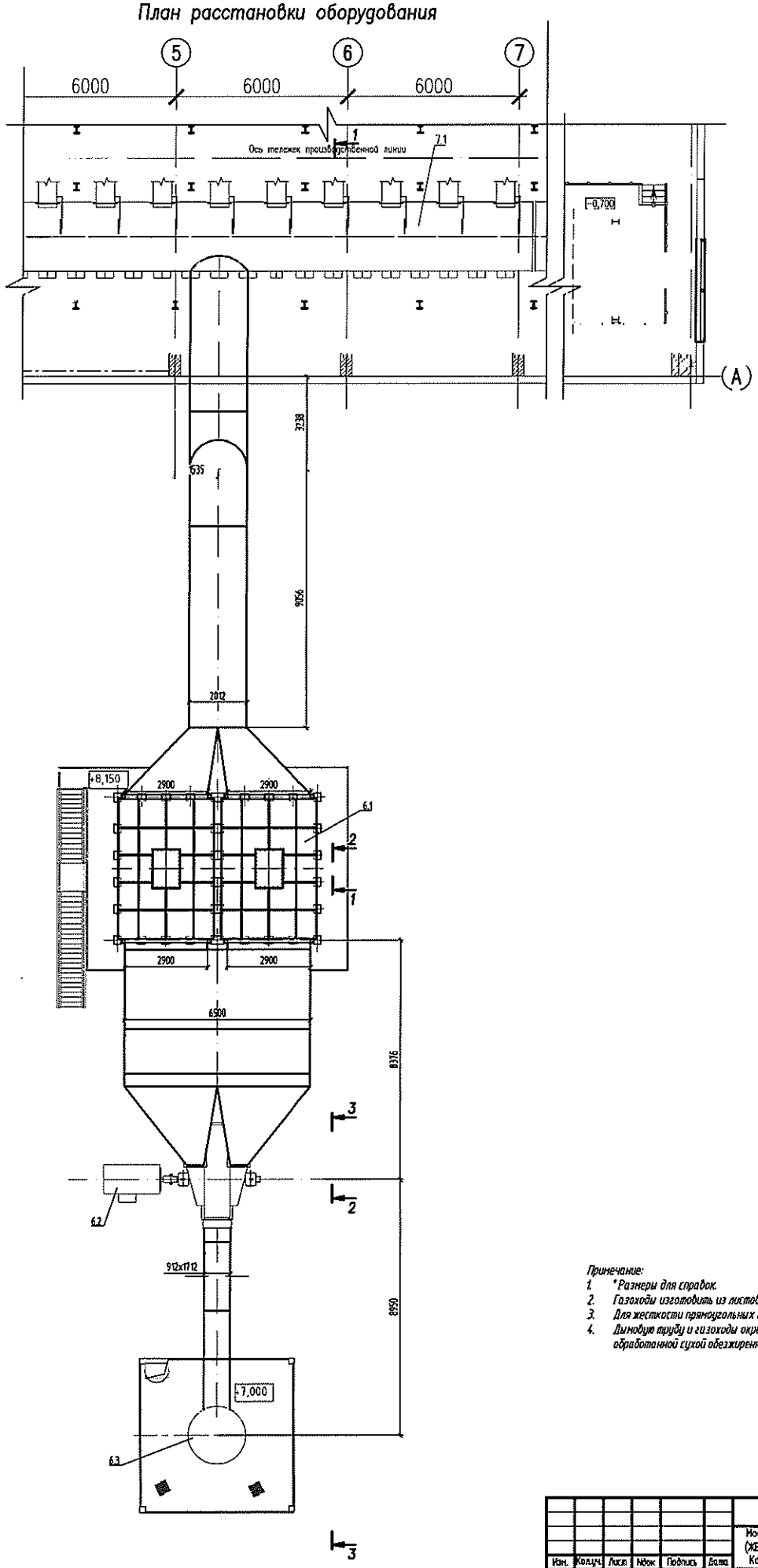

Примечание:

1. * Размеры для справок.
2. Газоходы изготовить из листовой стали S=6мм.
3. Для жесткости прямоугольных газоходов предусмотреть ребра из полосовой стали 5х50.
4. Дымовую трубу и газоходы окрасить жаростойкой эмалью КО-813 ГОСТ 23122-78 по механически обработанной сухой обезжиренной поверхности без грунтовки.

						125-2021-6-ТХ		
Изм.	Кол.уч.	Лист	№док	Подпись	Дата	Модернизация производственного корпуса, БСУ с галереей, Здания АБК (ЖБИ) под агломерационную фабрику ТОО «Qaz Carbon (Каз Карбон)» г. Караганда, Октябрьский район, учетный квартал 005, строение 277		
						Газоочистка зоны спекания	Стадия: РП	Лист: 4 / Листов:
Разработал		Голов				Газоходы. План	ТОО "ПРОЕКТИНЖИНИРИНГ" ГСЛ N19012529 8-701-786-89-72	
Проверил		Гил.						
Н.контр.		Хохлова						

Формат А2

Инв. N подл. | Подп. и дата | Взам. инв. N

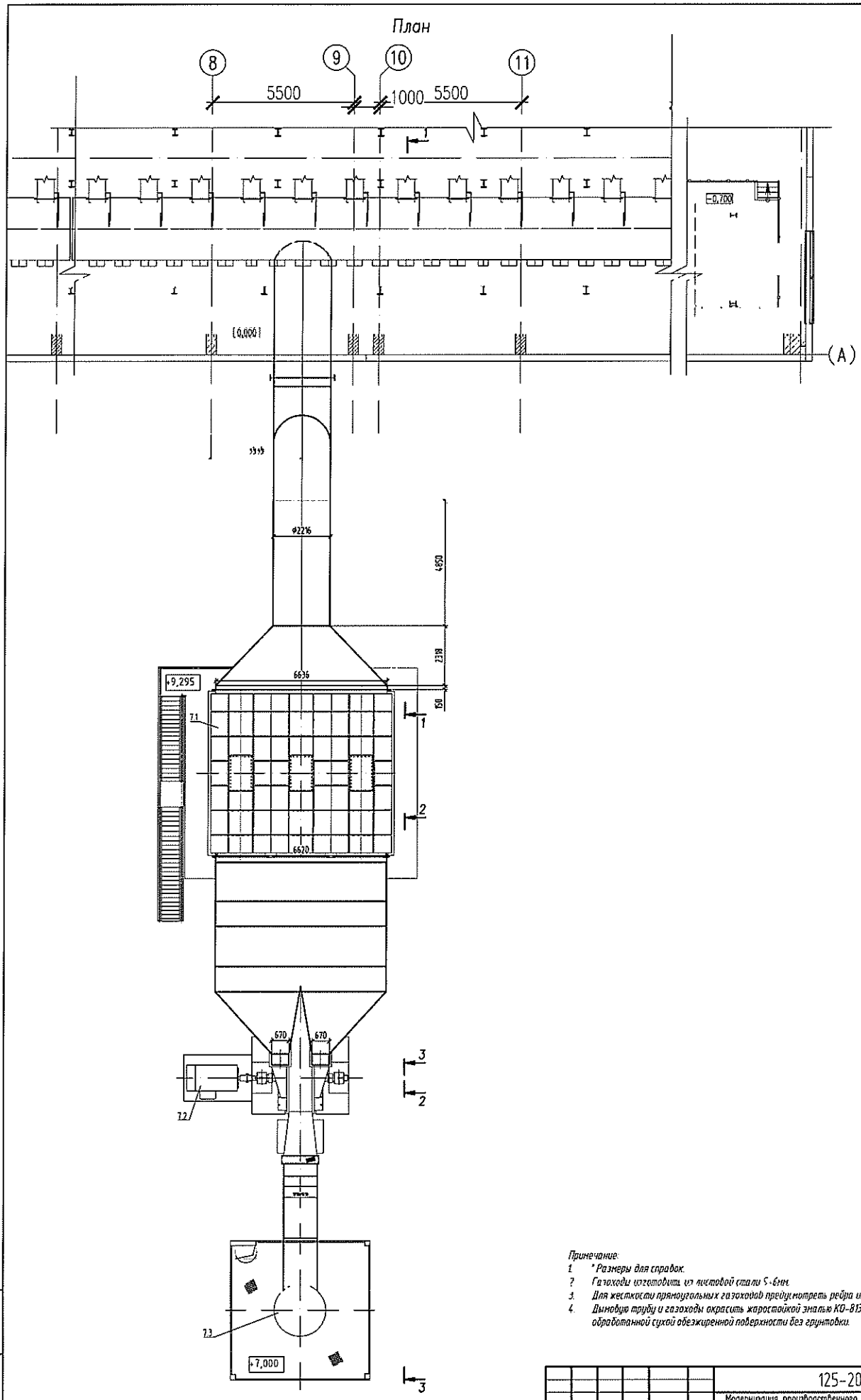

Примечание:

1. * Размеры для справок.
2. Газоходы изготовить из листовой стали 5-6мм.
3. Для жесткости прямоугольных газоходов предусмотреть рейра из полосовой стали 5х50.
4. Дымовую трубу и газоходы окрасить жаростойкой эмалью КО-813 ГОСТ 23122-78 по механически обработанной сухой обезжиренной поверхности без грунтовки.

Изм.	Кол.уч.	Лист	N док.	Подпись	Дата	125-2021-7-ТХ		
						Модернизация производственного корпуса, БСУ с галереей, Здания АБК (ЖБИ) под агломерационную фабрику ТОО «Qaz Carbon (Каз Карбон)» г. Караганда, Октябрьский район, учетный квартал 005, строение 277		
						Газоочистка зоны охлаждения	Стадия: РП	Лист: 4 / Листов:
Разработал		Голов				Газоходы. План	ТОО "ПРОЕКТИНЖИНИРИНГ" ГСЛ N19012529 8-701-786-89-72	
Проверил		Гнип						
Н.контр.		Хохлова						

Формат А2

Инв. N подл. | Подп. и дата | Взам. инв. N

Разрез 1-1

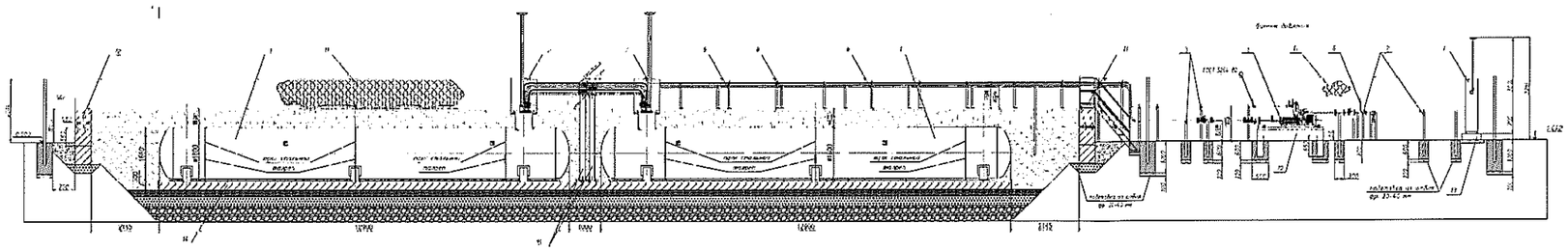

Разрез 2-2

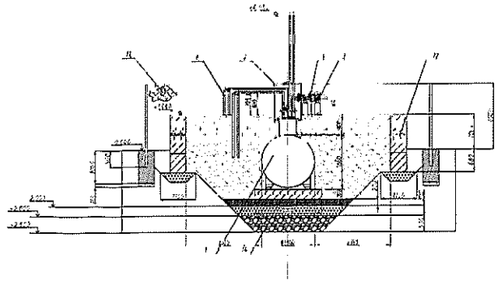

План размещения технологического оборудования

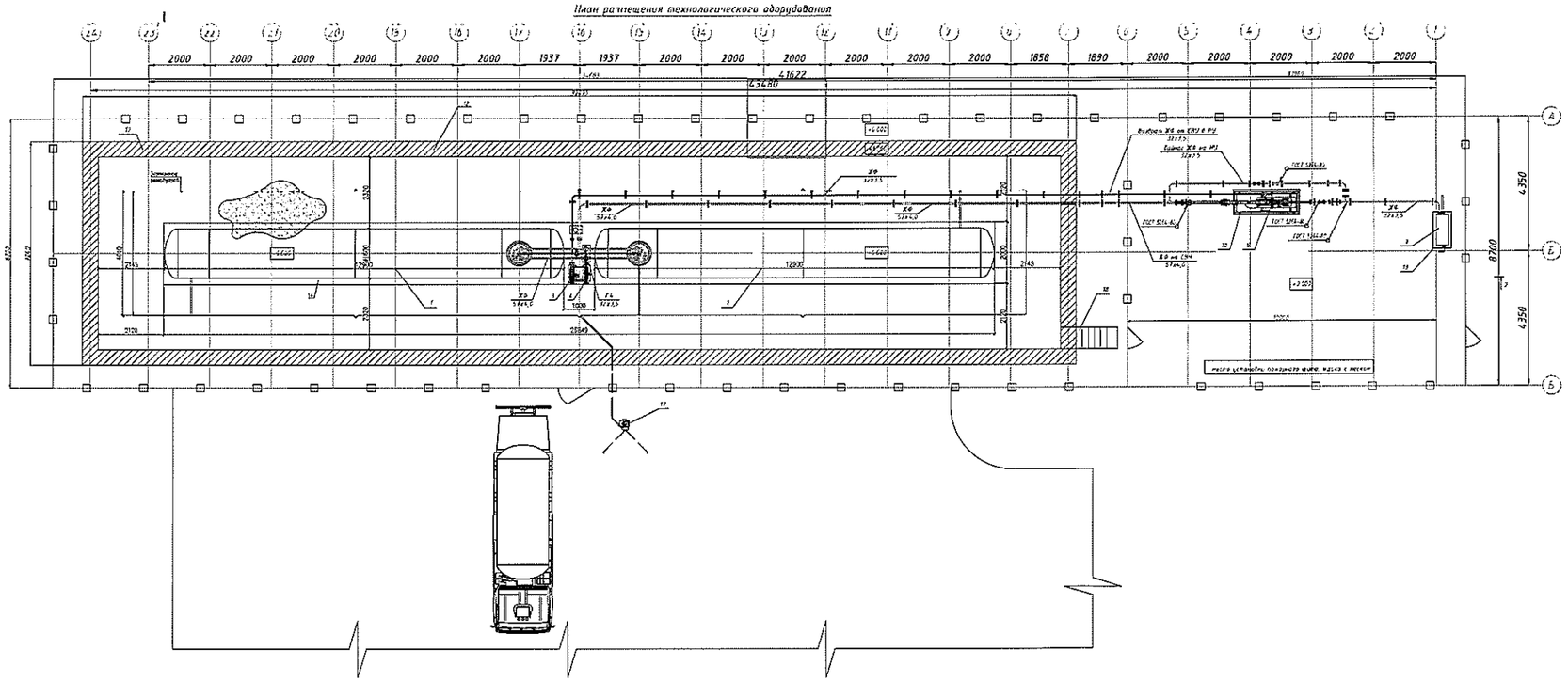

Узел установки датчика давления для управления самовсасывающей установкой
М 1:10

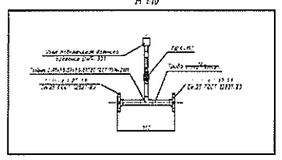

Узел заправки жидкой фазы
М 1:10

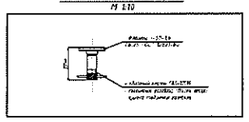

Узел соединения газовоза с резервуарной установкой по паровой фазе
М 1:10

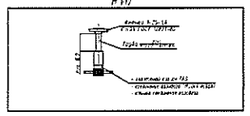

Примечание:

1. Под фундаментную плиту резервуарной установки выполнить замену грунта на глубину 1 м:
- 0,5 м - камнем бутовым;
- 0,3 м -щебнем фракции 0-120 мм, 0,2 м -щебнем фр. 20-40 мм
2. Резервуары установить на плиту фундаментную, обеспечив уклон 5‰ в сторону патрубка забора жидкой фазы.
3. Резервуары закрепить к плите посредством стальных проссов, протянутых через ПВХ трубу, для исключения повреждения заводской гидроизоляции резервуаров.
4. Натяжение тросов закрепления резервуаров произвести посредством талрепов. Перед закреплением резервуаров, стальные тросы продеть в ПЭ трубу.
5. Перед обратной засыпкой резервуарной установки произвести монтаж стоек газопровода СТг Стойки закрепить к фундаментной плите посредством анкерных болтов М16.
6. Самовсасывающую установку и испарительную установку смонтировать на ж/б основании, на отметке +0,200 выше дневной поверхности земли.
7. За ноль принята планировочная отметка площадки.
8. Перед устройством ж/б оснований, а также установкой бетонируемых стоек ограждения, бетонируемых опор газопровода, устроить подготовку из щебня фракции 20-40 мм.

Экспликация оборудования резервуарной установки

№ п/п	Наименование	Примечание
1	Резервуар для хранения СУГ 25 м³ РСГП.250.1600.156.2-25.2-50 СБ	комплект заводской готовности
2	Кожух крышки горловины	комплект заводской готовности
3	Узел заправки жидкой фазы	комплект заводской готовности
4	Узел соединения газовоза с резервуарной установкой по паровой фазе	комплект заводской готовности
5	Самовсасывающая установка производительностью 50 л/мин	
6	Узел установки датчика давления для управления самовсасывающей	
	установкой	комплект заводской готовности
7	Испарительная установка для СУГ непрямого электрического подогрева,	
	производительностью 240 кг/час. ФАС 20.1240/SE/H	
8	Опора газопровода бесфундаментная	
9	Опора газопровода фундаментная	
10	Станция для самовсасывающей установки	
11	Ограждение сетчатое, высотой 2 метра	
12	Стенка замкнутого обвалования резервуарной установки	
13	Основание испарительной установки	
14	Основание резервуарной установки	
15	Стойки газопровода	
16	Опоры, для монтажа поз.3,4	
17	Терминал заземления автогазовоза	
18	Лестница	

Конфигурация горловин резервуаров для резервуарной установки 50 м³
М 1:20

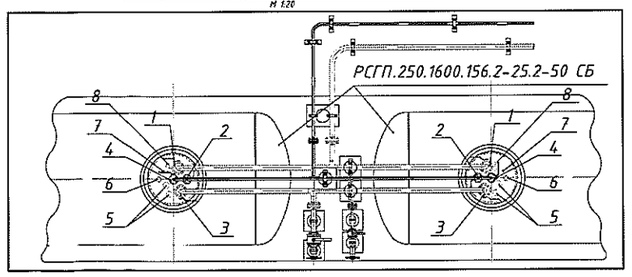

Экспликация компонентов крышки горловины резервуара

№ п/п	Наименование
1	Штуцер заборного трубопровода Ду=50 мм
2	Штуцер трубопровода паровой фазы Ду=25 мм
3	Штуцер заправочного трубопровода Ду=50 мм
4	Штуцер байпасного трубопровода Ду-25 мм
5	Штуцер предохранительного клапана
6	Штуцер уровнемера
7	Штуцер углового клапана
8	Штуцер заправочного клапана

						105-2-224-ПЗ.ТЧ
Изм.	Кол.уч.	Лист	N док.	Подп.	Дата	
Разработал						Раздел технологических решений. ВТУ 2 начерты. Уровни МЕ 1970г. не изменяющие ветвину 100 мм. Гаечные. Гаечные изделия в порошок. Сотрудники доны. Гаечные изделия СТ. Гаечные 220
Нач.отдела						Нарушения технологии
Гл. инж. проекта						
						Стадия	Лист	Листов
						РП	5	
						ТОО "Промгазстроймонтаж" ГОРТИ 6.1.1.0.0.1
						Копировал:

Приложение 3 к приказу
Министра по инвестициям и развитию
Республики Казахстан
от 24 апреля 2017 года № 235
форма

Декларация о соответствии

"02" ноября 2022 года

Подрядчик (генеральный подрядчик)
ТОО «СМУ-5», г. Караганда, проспект Н.Абдирова, 25
наименование организации, юридический адрес

в лице директора Зубова Игоря Владимировича
фамилия, имя, отчество (при наличии) руководителя организации

по объекту: **Модернизация производственного корпуса, БСУ с галереей, Здания АБК (ЖБИ) под агломерационную фабрику ТОО «Qaz Carbon (Каз Карбон)» г. Караганда, Октябрьский район, учетный квартал 005, строение 277**
наименование, местонахождения объекта

заказчиком которого является ТОО "Asia FerroAlloys", генеральный директор Штеер Евгений Викторович
наименование организации, фамилия, имя, отчество (при наличии) руководителя

удостоверяет, что:
1. Строительно – монтажные работы на объекте выполнены в соответствии с утвержденным проектом (проектно – сметной документацией), государственными нормативами в сфере архитектурной, градостроительной и строительной деятельности;

2. Субподрядные организации: не привлекались;
наименование организации

3. Проект (проектно-сметная документация)
ТОО "ПРОЕКТИНЖИНИРИНГ", ГСЛ№19012529, шифр 125-2021
наименование проектной организации, номер проекта
утвержден(а) приказом ТОО «Qaz Qarbon» (Каз Карбон)» №153-П от 07.09.2021 г.
наименование организации утвердившей (переутвердившей) проект и дата утверждения

4. Объект (комплекс) имеет следующие основные технико-экономические показатели (мощность, производительность, производственная площадь, протяженность, вместимость, объем, пропускная способность, провозная способность, число рабочих мест и тому подобное, заполняется по всем объектам (кроме жилых домов) в единицах измерения соответственно целевой продукции или основным видам услуг):

Мощность, производительность и так далее	Единица измерения	По проекту		Фактически	
		общая (с учетом ранее принятых)	в том числе пускового комплекса или очереди	общая (с учетом ранее принятых)	в том числе пускового комплекса или очереди
производственная мощность	т/год	240 000	240 000	240 000	240 000

Жилой дом имеет следующие показатели:

Показатели	Единица измерения	По проекту	Фактически
Общая площадь	метр в квадрате (далее–м2)		
Число этажей	этаж		
Общий строительный объем	метр в кубе (далее–м3)		
В том числе подземной части	м3		
Площадь встроенных, встроенно-пристроенных и пристроенных	м2		

помещений						
Показатели	По проекту			Фактически		
	число квартир	площадь квартир, м2		число квартир	площадь квартир, м2	
		общая	жилая		общая	жилая
Всего квартир, в том числе: однокомнатных двухкомнатных трехкомнатных четырехкомнатных и более						

5. Технологические и архитектурно-строительные решения по объекту характеризуется следующими данными: Производственный корпус представляет собой существующее одноэтажное трех пролетное промышленное здание бывшего завода ЖБИ, с пристроенным четырехэтажным зданием АБК. Здание имеет прямоугольную форму в плане, с размерами в осях 89,40 м х 54,0 м. Высота здания до низа несущих конструкций – 10,80 м. На первом этаже здания расположен производственный цех, комната отдыха и обогрева, санузлы, технические помещения. На отметках 4,300 м; 6,370 м; 7,500 м; 8,750 м расположены площадки для установки технологического оборудования, операторная.
Административно-бытовой корпус - четырехэтажное кирпичное здание. Режим работы – 8 часов. Штат - 14 единиц.
На первом этаже – входная группа с вестибюлем, ведущем в коридор и зал приема пищи с кухонной зоной. Коридор и вестибюль объединяют обе лестничные клетки, расположенные по торцам здания. На первом этаже предусмотрен медпункт, электрощитовая, тепловой пункт и химерическая лаборатория с гардеробом, складом реактивов и прекурсоров, моечной и кабинетом заведующего лабораторией. Первый этаж имеет непосредственную связь с производственным корпусом непосредственно из зала лаборатории через тамбур.
На втором этаже расположены гардеробы, кладовые и кабинеты. Со второго этажа предусмотрен выход в производственный корпус непосредственно из гардеробной.
На третьем этаже расположен кабинет директора с приемной, зал совещаний, служебные кабинеты, серверная, архив. Из коридора предусмотрен выход непосредственно в помещение операторной производственного корпуса.
На четвертом этаже здания расположен конференц-зал, служебные кабинеты, подсобные помещения и венткамера.
Распределительный пункт 10кВ со встроенной трансформаторной подстанцией и УПП - здание существующей компрессорной. Здание имеет прямоугольную форму в плане, с размерами в осях 18,55 м х 10,0 м. Высота здания – 5,64 м.

краткие технические характеристики по особенностям его размещения, по основным материалам и конструкциям, инженерному и технологическому оборудованию

6. На объекте установлено предусмотренное проектом оборудование в количестве согласно актам о его приемке после индивидуального испытания и комплексного опробования;

7. Мероприятия по охране труда, обеспечению взрывобезопасности, пожаробезопасности, охране окружающей природной среды и антисейсмические мероприятия, предусмотренные проектом, выполнены;

8. Строительно-монтажные работы осуществлены в сроки:
начало работ 07.09.2021;
месяц, год
окончание работ 31.10.2022;
месяц, год
при продолжительности строительства, месяц:
по норме или по проекту организации строительства, месяц: 10;
фактически, месяц: 12;

9. Примененные строительные материалы, конструкции, оборудование и изделия соответствуют требованиям проекта и государственных нормативов;

9-1. Доля местного содержания предусмотрена в проектно-сметной документации _-_% и фактически применено _-_% (на объектах финансируемых за счет государственных инвестиций и средств квазигосударственного сектора);

10. Исполнительная геодезическая съемка фактического положения подземных инженерных сетей и/или зданий (сооружений) выполнена (обязательное приложение к декларации о соответствии);

10-1. Исполнительная техническая документация имеется в полном объеме, в том числе в электронном модуле;

11. Наружные инженерные коммуникации (холодное и горячее водоснабжение, канализация, теплоснабжение, газоснабжение, электроснабжение и связь) обеспечивают нормальную эксплуатацию объекта, что подтверждается поставщиками услуг по инженерному и коммунальному обеспечению.

Поставщики услуг по инженерному и коммунальному обеспечению

Зам. ген. директора ТОО «Қарағанды Су»
наименование организации, фамилия, имя, отчество (при наличии), подпись руководителя, дата
Место печати (при наличии)

ТОО «ҚАРАҒАНДЫ СУ»
Республика Казахстан,
100008, г. Караганда,
Привокзальная, 5
тел.: 56-19-14

Зам. ген. директора ТОО «Қарағанды Жарық»
наименование организации, фамилия, имя, отчество (при наличии), подпись руководителя, дата
Место печати (при наличии)

12. Шумоизоляция здания соответствует проекту и подтверждается экспертным заключением, выдаваемым государственной организацией осуществляющей санитарно-эпидемиологическую экспертизу по результатам лабораторных замеров проведенных аккредитованными испытательными лабораториями (центрами) (экспертное заключение прилагается);

13. Обеспечен доступ для маломобильных групп населения, что подтверждается органами социальной защиты населения

Не требуется

фамилия, имя, отчество (при наличии), подпись руководителя, дата
Место печати (при наличии)

Подрядчик (генеральный подрядчик) считает объект:

Модернизация производственного корпуса, БСУ с галереей, Здания АБК (ЖБИ) под агломерационную фабрику ТОО «Qaz Carbon (Каз Карбон)» г. Караганда, Октябрьский район, учетный квартал 005, строение 277

наименование объекта (комплекса)

готовым к приемке в эксплуатацию, гарантирует качество выполненных строительно-монтажных и специальных работ, и принимает на себя обязательство устранять дефекты, возникшие по его вине при строительстве объекта согласно гарантийного срока в соответствии с законодательством Республики Казахстан.

Подрядчик (генеральный подрядчик)

ТОО «СМУ-5», директор Зубов Игорь Владимирович

фамилия, имя, отчество (при наличии) руководителя, подпись, дата
Место печати (при наличии)

"СМУ-5"

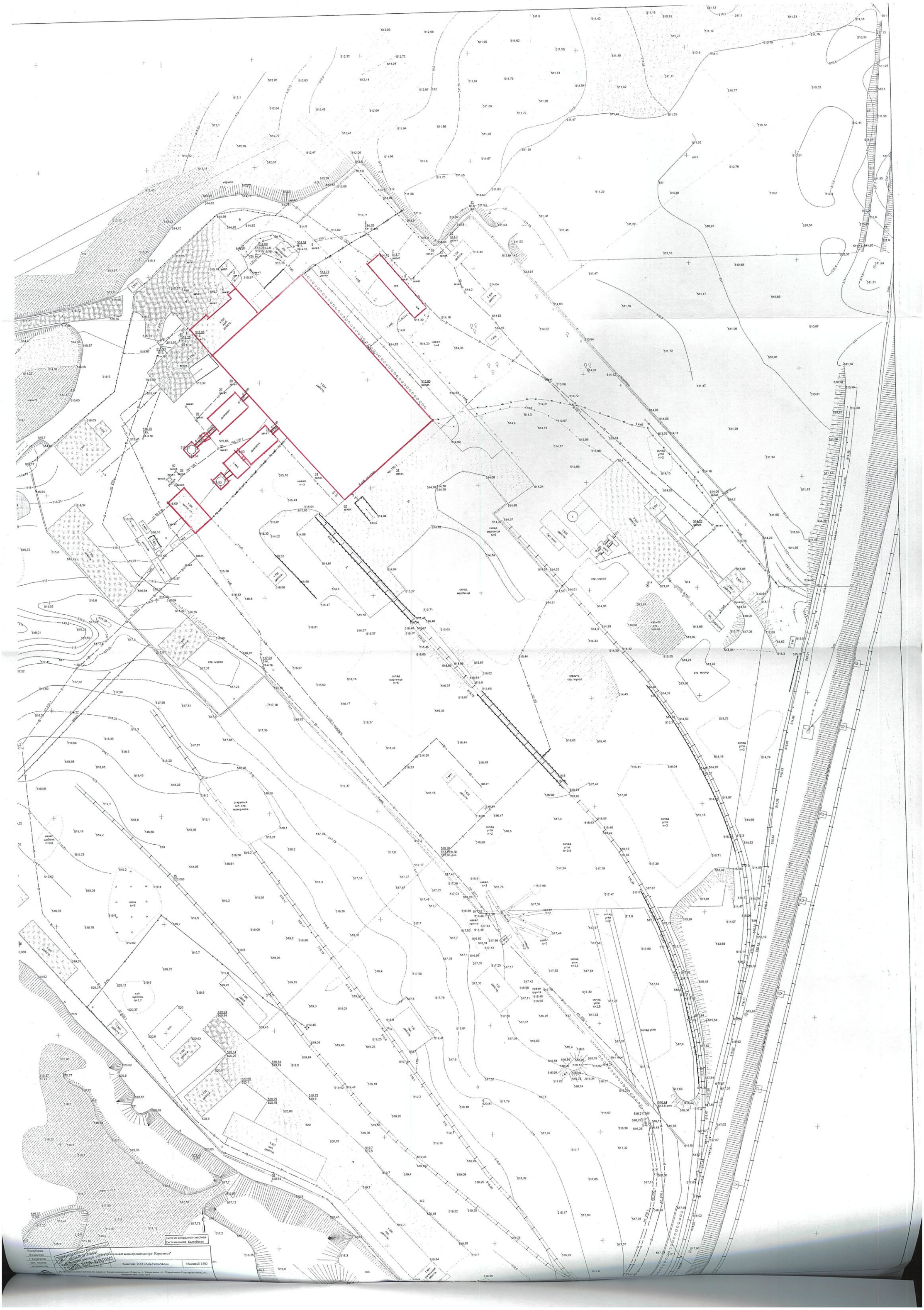
Система координат- местная
Система высот- Баltийская
Масштаб 1:500

Приложение 1
к приказу Министра
по инвестициям и развитию
Республики Казахстан
от 24 апреля 2017 года № 235

форма

Заключение о качестве строительно-монтажных работ

"03" 11 2022года

Технический надзор ТОО «СЕСТ Инжиниринг», ответственный представитель Вашурин Валерий Михайлович (доверенность №3 от 25 мая 2021 г.) Казахстан 050013 Алматы бульвар Бухар Жырау д26/1, офис №25

наименование организации, фамилия, имя, отчество (при наличии) руководителя, юридический адрес

в лице
Макенов Асан Аймаханович № KZ18VJE00037024 от 19.04.2018 г., № KZ45VJE00037023 от 19.04.2018г., № KZ57VJE00037292 26.04.2018 г.

фамилия, имя, отчество (при наличии) экспертов, № аттестатов, дата получения

действующего на основании договора №Д-У/2021-164 от 20.04.2021 г.

№ договора и дата

по объекту: **Модернизация производственного корпуса, БСУ с галереей, Здания АБК (ЖБИ) под агломерационную фабрику ТОО «Qaz Carbon (Каз Карбон)» г. Караганда, Октябрьский район, учетный квартал 005, строение 277**

наименование и местонахождение объекта

заказчиком которого является ТОО "Asia FerroAlloys", генеральный директор Штеер Евгений Викторович

наименование организации, фамилия, имя, отчество (при наличии) руководителя

подтверждает, что:

1. Строительство объекта осуществлялось
   1) подрядчиком (генеральным подрядчиком)
ТОО «СМУ-5» Лицензия: №18021512, от 29.11.2018

наименование организации, № лицензии и дата получения

в лице директора Зубова Игоря Владимировича

фамилия, имя, отчество (при наличии) руководителя

   2) субподрядными организациями Не привлекались

наименование организации, № лицензии и дата получения

в лице ;

фамилия, имя, отчество (при наличии) руководителя

2. Строительно-монтажные работы осуществлены в сроки:
начало работ 07.09.2021;

месяц, год

окончание работ 31.10.2022;

месяц, год

при продолжительности строительства, месяц:
по норме или по проекту организации строительства 10

месяц

фактически 12

месяц

3. Сметная стоимость по утвержденному проекту (проектной-сметной документации): всего 17 818 738 тысяч тенге, в том числе строительно-монтажных работ 2 578 564 тысяч тенге, оборудования, инструмента и инвентаря 12 771 115 тысяч тенге; прочие 2 469 059 тысяч тенге.

4. Сметная стоимость основных фондов, принимаемых в эксплуатацию _____ тысяч тенге, в том числе: стоимость строительно-монтажных работ _____ тысяч тенге; стоимость оборудования, инструмента и инвентаря _____ тысяч тенге, прочие затраты _____ тысяч тенге;

5. Объект построен в соответствии с проектом (проектно-сметной документацией) _____ТОО "ПРОЕКТИНЖИНИРИНГ", шифр 125-2021_____

наименование проектной организации, номер проекта утвержденным(ой)

_____приказом ТОО «Qaz Qarbon» (Каз Карбон)» №153-П_от 07.09.2021 г._____

наименование организации утвердившей (переутвердившей) проект и дата утверждения и требованиями государственных нормативных документов в области архитектуры, градостроительства и строительства;

6. Примененные строительные материалы, конструкции, оборудование и изделия соответствуют проекту и требованиям государственных нормативов;

6-1. Доля местного содержания предусмотрена в проектно-сметной документации _-_% и фактически применено __-__% (на объектах финансируемых за счет государственных инвестиций и средств квазигосударственного сектора);

7. Исполнительная техническая документация имеется в полном объеме, в том числе в электронном модуле;

8. Замечания, выданные техническим надзором в процессе строительства, устранены;

9. Завершенный строительством объект обеспечивает прочность, устойчивость и надежность на протяжении всего срока службы (эксплуатации, использования, применения) и соответствует требованиям государственных нормативов направленных на обеспечениеинтересов и безопасности собственников (пользователей) и общества в целом.

Технический надзор:

организация

ТОО «СЕСТ Инжиниринг», ответственный представитель Вашурин Валерий Михайлович (доверенность №3 от 25 мая 2021 г.)

наименование организации, фамилия, имя, отчество (при наличии) руководителя,

подпись, дата Место печати (при наличии)

эксперт(ы) по техническому надзору

Макенов Асан Аймаханович № KZ18VJE00037024 от 19.04.2018 г., № KZ45VJE00037023 от 19.04.2018г., № KZ57VJE00037292 26.04.2018 г.

фамилия, имя, отчество (при наличии) эксперта (экспертов) № аттестатов,

подпись, дата Место печати (при наличии)

СПЕЦИАЛИСТ ПО ТЕХНИЧЕСКОМУ НАДЗОРУ
ТОО «СЕСТ Инжиниринг»
Макенов Асан Аймаханович
ИИН 650726300100
№ аттестата KZ18VJE00037024_ru
KZ45VJE00037023_ru
KZ57VJE00037292_ru

Приложение 2
к приказу Министра
по инвестициям и развитию
Республики Казахстан
от 24 апреля 2017 года № 235
форма

Заключение о соответствии выполненных работ проекту

"03" 11 2022 года

Авторский надзор ТОО "ПРОЕКТИНЖИНИРИНГ", директор Воронцов Геннадий Григорьевич
наименование организации, фамилия, имя, отчество (при наличии) руководителя

в лице Пак Константина Вадимовича
фамилия, имя, отчество (при наличии) экспертов, № аттестатов и дата получения

действующего на основании Договора № Д-П/2021-409 от 01.09.2021 г.
№ договора и дата

по объекту: **Модернизация производственного корпуса, БСУ с галереей, Здания АБК (ЖБИ) под агломерационную фабрику ТОО «Qaz Carbon (Каз Карбон)» г. Караганда, Октябрьский район, учетный квартал 005, строение 277**
наименование и местонахождение объекта

заказчиком, которого является ТОО "Asia FerroAlloys", генеральный директор Штеер Евгений Викторович
наименование организации, фамилия, имя, отчество (при наличии) руководителя

подтверждает, что:

1. Строительство объекта осуществлялось
1) подрядчиком (генеральным подрядчиком)
ТОО «СМУ-5» Лицензия: №18021512, от 29.11.2018
наименование организации, № лицензии и дата получения
в лице директора Зубова Игоря Владимировича
фамилия, имя, отчество (при наличии) руководителя

2) субподрядными организациями _____
наименование организации, № лицензии и дата получения
в лице _____;
фамилия, имя, отчество (при наличии) руководителя

2. Строительно-монтажные работы осуществлены в сроки:
начало работ 07.09.2021;
месяц, год
окончание работ 31.10.2022;
месяц, год
при продолжительности строительства, месяц:
по норме или по проекту организации строительства 10 месяц;
фактически 12 месяц;

3. Примененные строительные материалы, конструкции, оборудование и изделия соответствуют требованиям проекта;

4. Замечания, выданные авторским надзором в процессе строительства, устранены;

5. Внесенные изменения в проект (проектно-сметную документацию) в процессе строительства выполнены в соответствии с требованиями нормативов в области архитектуры, градостроительства и строительства;

6. Объект построен в соответствии с проектом (проектно-сметной документацией)
ТОО "ПРОЕКТИНЖИНИРИНГ", шифр 125-2021_____,
наименование проектной организации, номер проекта
утвержденным (ой) приказом ТОО «Qaz Qarbon» (Каз Карбон)» №153-П_от 07.09.2021 г._
наименование организации утвердившей (переутвердившей) проект и дата утверждения

Авторский надзор:
организация ТОО "ПРОЕКТИНЖИНИРИНГ", директор Воронцов Геннадий Григорьевич_____
наименование организации, фамилия, имя, отчество (при наличии) руководителя,

подпись, дата Место печати (при наличии)

эксперт(ы) по авторскому надзору ТОО "ПРОЕКТИНЖИНИРИНГ", Пак Константин Вадимович_____
фамилия, имя, отчество (при наличии) эксперта (экспертов), № аттестатов,

подпись, дата Место печати (при наличии)

Байланған нөмірленген
30 (сексен)
парақтардың саны

«АЗАМАТТАРҒА АРНАЛҒАН ҮКІМЕТ» МЕМЛЕКЕТТІК КОРПОРАЦИЯСЫ» КОММЕРЦИЯЛЫҚ ЕМЕС АКЦИОНЕРЛІК ҚОҒАМЫНЫҢ ҚАРАҒАНДЫ ОБЛЫСЫ БОЙЫНША ФИЛИАЛЫНЫҢ ТІРКЕУ ЖӘНЕ ЖЕР КАДАСТРЫ БОЙЫНША ҚАРАҒАНДЫ ҚАЛАСЫНЫҢ БӨЛІМІ

ОТДЕЛ ГОРОДА КАРАГАНДЫ ПО РЕГИСТРАЦИИ И ЗЕМЕЛЬНОМУ КАДАСТРУ ФИЛИАЛА НЕКОММЕРЧЕСКОГО АКЦИОНЕРНОГО ОБЩЕСТВА «ГОСУДАРСТВЕННАЯ КОРПОРАЦИЯ» ПРАВИТЕЛЬСТВО ДЛЯ ГРАЖДАН» ПО КАРАГАНДИНСКОЙ ОБЛАСТИ

МЕНШІК ИЕСІ (ҚҰҚЫҚ ИЕСІ) ТУРАЛЫ МӘЛІМЕТТЕР
СВЕДЕНИЯ О СОБСТВЕННИКЕ (ПРАВООБЛАДАТЕЛЕ)

№ 002237464804 **30.01.2023г.**

Кадастр нөмері/Кадастровый номер: **09:142:005:277; 09:142:005:277:1; 09:142:005:797; 09:142:005:797:1; 09:142:005:797:10; 09:142:005:797:11; 09:142:005:797:12; 09:142:005:797:13; 09:142:005:797:14; 09:142:005:797:2; 09:142:005:797:3; 09:142:005:797:4; 09:142:005:797:5; 09:142:005:797:6; 09:142:005:797:7; 09:142:005:797:8**

Жылжымайтын мүлік объектінің мекен-жайы
Адрес объекта недвижимости: **обл. Карагандинская, г. Караганда, р-н Әлихан Бөкейхан, уч. кв. 005, ст-е 277 (ранее: обл. Карагандинская, г. Караганда, р-н Октябрьский, уч. кв. 005, ст-е 277)**

Меншік иесі (құқық иесі) Собственник (правообладатель)	Құқық пайда болу негіздемесі/ Основание возникновения права
Товарищество с ограниченной ответственностью "Qaz Carbon" (Каз Карбон)"	**Договор купли-продажи права частной собственности на земельный участок (№ 2657 от 25.11.2020г.) - Дата регистрации: 27.11.2020 16:27 нотариус КУРГАН С. А. лицензия № 0001852 от 13-05-2004г.** **Договор купли-продажи имущественного комплекса с правом частной собственности на земельный участок (№ 2656 от 25.11.2020г.) - Дата регистрации: 27.11.2020 16:27 нотариус КУРГАН С. А. лицензия № 0001852 от 13-05-2004г.** **Акт объединения земельных участков (№ б/н от 02.11.2021г.) - Дата регистрации: 17.11.2021 13:39** **Справка о присвоении адреса объекту недвижимости (№ б/н от 04.11.2021г.) - Дата регистрации: 17.11.2021 13:39** **Акт приемки объекта в эксплуатацию (№ Б/Н от 30.11.2022г.) - Дата регистрации: 26.01.2023 13:43**

басшы орынбасары
Заместитель руководителя _____ (қолы/подпись) **Сальгов А.** (тегі/фамилия, аты/имя, әкесінің аты/отчество)

М.П.

Бас маман
Главный специалист _____ (қолы/подпись) **Бекенов А.А.** (тегі/фамилия, аты/имя, әкесінің аты/отчество)

Бас маман
Главный специалист _____ (қолы/подпись) **Ансатарова М.Х.** (тегі/фамилия, аты/имя, әкесінің аты/отчество)