ТОО «STROYCONSALTING»

Государственная лицензия 15014654;
15012371

РАБОЧИЙ ПРОЕКТ

Капитальный ремонт подъездной дороги с Тайпак, Акжаикского района ЗКО

ТОМ 3
АЛЬБОМ 1
51-19-АД
АВТОМОБИЛЬНЫЙ ДОРОГА

Уральск – 2020 г.

ТОО «STROYCONSALTING»

Государственная лицензия 15014654; 15012371

РАБОЧИЙ ПРОЕКТ

Капитальный ремонт подъездной дороги с Тайпак, Акжаикского района ЗКО

ТОМ 3
АЛЬБОМ 1
51-19-АД
АВТОМОБИЛЬНЫЙ ДОРОГА

Директор: *Кусайнова Д.А.*

Главный инженер проекта *Утежанов А.М.*

Заказчик: ГУ «Акжаикского районного отдел ЖКХ, ПТ и АД»

Уральск – 2020 г.

Взам. инв. №	
Подл. и дата	
Инв. № подл.	

Формат А3

ВЕДОМОСТЬ РАБОЧИХ ЧЕРТЕЖЕЙ ОСНОВНОГО КОМПЛЕКТА МАРКИ ГП

Лист	Наименование	Примечание
1	Общие данные	-//-
2	Состав проекта	-//-
3	Ситуационный план	-//-
4	План дороги от ПК 0 до ПК 3+42,99	-//-
5	План дороги от ПК 3+42,99 до ПК 7+48,37	-//-
6	План дороги от ПК 7+48,37 до ПК 11+53,80	-//-
7	План дороги от ПК 11+53,80 до ПК 15+59,36	-//-
8	План дороги от ПК 15+59,36 до ПК 19+64,77	-//-
9	План дороги от ПК 19+64,77 до ПК 23+52,61	-//-
10	Поперечный профиль конструкций земляного полотна и дорожной одежды.	-//-
11	Ведомость объемов работ по покрытиям. Ведомость объемов работ. Ведомость пересечений.	-//-
12	Круглая железобетонная труба Ф1.0м с нормальным входным звеном	-//-
13	Сечение трубы	-//-
14	Ведомость объемов работ трубы	-//-
15	План обустройства дороги от ПК 0 до ПК 3+42,99	-//-
16	План обустройства дороги от ПК 3+42,99 до ПК 7+48,37	-//-
17	План обустройства дороги от ПК 7+48,37 до ПК 11+53,80	-//-
18	План обустройства дороги от ПК 11+53,80 до ПК 15+59,36	-//-
19	План обустройства дороги от ПК 15+59,36 до ПК 19+64,77	-//-
20	План обустройства дороги от ПК 19+64,77 до ПК 23+52,61	-//-
21	Ведомость дорожных знаков и разметки	-//-

ВЕДОМОСТЬ ССЫЛОЧНЫХ И ПРИЛАГАЕМЫХ ДОКУМЕНТОВ

Обозначение	Наименование	Примечание
Ссылочные документы		
СП РК 3.03-101-2013	Градостроительство. Планировка и застройка городских и сельских поселений	
СП РК 3.03-101-2013	Автомобильные дороги	
ГОСТ 21.701-2013	Правила выполнения рабочей документации автомобильных дорог	
ГОСТ 22245 - 90	Битумы нефтяные дорожные вязкие	
ГОСТ 8736-93*	Песок для строительных работ	
ГОСТ 9128 - 2009	Смеси асфальтобетонные дорожные, аэродромные и асфальтобетон	
СТ РК 1284-2004	Щебень и гравий из плотных горных пород для строительных работ	
ГОСТ 5781 - 82*	Сталь горячекатаная для армирования железобетонных конструкций	
ГОСТ 10704-91	Трубы электросварные прямошовные	
СТ КР 1125-2002	Технические средства организации дорожного движения. Знаки дорожные. Общие технические требования	
СТ РК 1412-2005	Технические средства организации дорожного движения. Правила применения	
СТ РК 1124-2003	Технические средства организации дорожного движения. РАЗМЕТКА ДОРОЖНАЯ. Технические требования	

ВЕДОМОСТЬ ОСНОВНЫХ КОМПЛЕКТОВ РАБОЧИХ ЧЕРТЕЖЕЙ

Обозначение	Наименование	Примечание
АД	Автомобильный дорога	

Технико-экономические показатели (ТЭП)

п/п	Наименование	Ед. изм.	Значение
1	Строительная длина	м	2352,61
2	Категория дорога		VI
3	Число полос движения	шт.	2
4	Ширина земляного полотна	м	10
5	Ширина проезжей части	м	6
6	Тип дорожной одежды		Облегченный
7	Вид покрытия	Горячий асфальтобетонные смеси	
8	Ширина обочины	м	2

ОБЩИЕ УКАЗАНИЯ

ПРИМЕЧАНИЯ:
1. План подъездной дороги к выполнен на основе топографических изысканий выполненных отделом изысканий 2019 году.
2. Система высот - Балтийская.
3. Протяженность проектируемой дороги - 2352,61 м
4. ВНИМАНИЕ! До начала производства работ по капремонту дороги Заказчику - по материалам проекта довести до норм СНиП расстояние от поверхности асфальта до газопровода, линий ЛЭП и связи - при их пересечении с дорогой с привлечением заинтересованных организаций.

Исходно-разрешительные документы:
АПЗ номер:KZ91VUA00303603 от дата выдачи 27.10.2020 год.
Задание на проектирование: 14.06.2019
Кадастровый номер земельного участка: 08-127-041-019
Площадь земельного участка: 13,0га

ВНИМАНИЕ!

Все конструкции, изделия и материалы, применяемые при строительстве данного объекта должны быть сертифицированы.

Перечень видов работ, для которых необходимо составлять акты освидетельствования скрытых работ:
- срезка растительного слоя
- уплотнение грунта основания
- устройство дополнительного слоя основания

Настоящий проект соответствует требованиям экологических, санитарно-гигиенических, противопожарных и других норм, действующих на территории Республики Казахстан, и обеспечивает безопасную для жизни и здоровья людей эксплуатацию объекта.

Главный архитектор проекта Утежанов А.М.

Согласовано
Инж. АД 09.11.20
Максотов 09.11.20

Взам. инв. №
Подп. и дата
Инв. № подл.

Изм.	Кол.уч	Лист	№док	Подпись	Дата	51-19-АД		
						Капитальный ремонт подъездной дороги с Тайпак Акжаикского района ЗКО		
ГИП		Утежанов					Стадия	Лист	Листов
Разраб		Максотов					РП	1	11
Пров.		Утежанов				Общие данные	ТОО "STROYCONSALTING" г. Уральск	

Формат А2

Номер тома	Номер альбома		Наименование	Примечание
Том 1		51–19–ПЗ	Пояснительная записка.	
Том 2		51–19–ПП	Паспорт проект	
Том 3	Альбом 1	51–19–АД	Автомобильный дорога	
Том 4			Материалы инженерных изысканий:	
	Книга 1	51–19–ИГИ	Инженерно-геодезические изыскания	
	Книга 2	51–19–ИГИ	Инженерное-геологическая изыскания	
Том 5		51–19–СО	Согласование материалов	
Том 6		51–19–ПОС	Проект организация строительства	
Том 7		51–19–СД	Сметная документация	
Том 8		Суб. подряд	Оценка воздействия окружающие среды	

Взам. инв. №

Подп. и дата

Инв. № подл.

Изм.	Кол.уч	Лист	№док	Подпись	Дата
ГИП		Утежанов			
Разраб.		Максотов			
Пров.		Утежанов			

51-19-АД

Капитальный ремонт подъездной дороги с Тайпак Акжаикского района ЗКО

Стадия	Лист	Листов
РП	2	

Состав проекта

ТОО "STROYCONSALTING"
г. Уральск

С

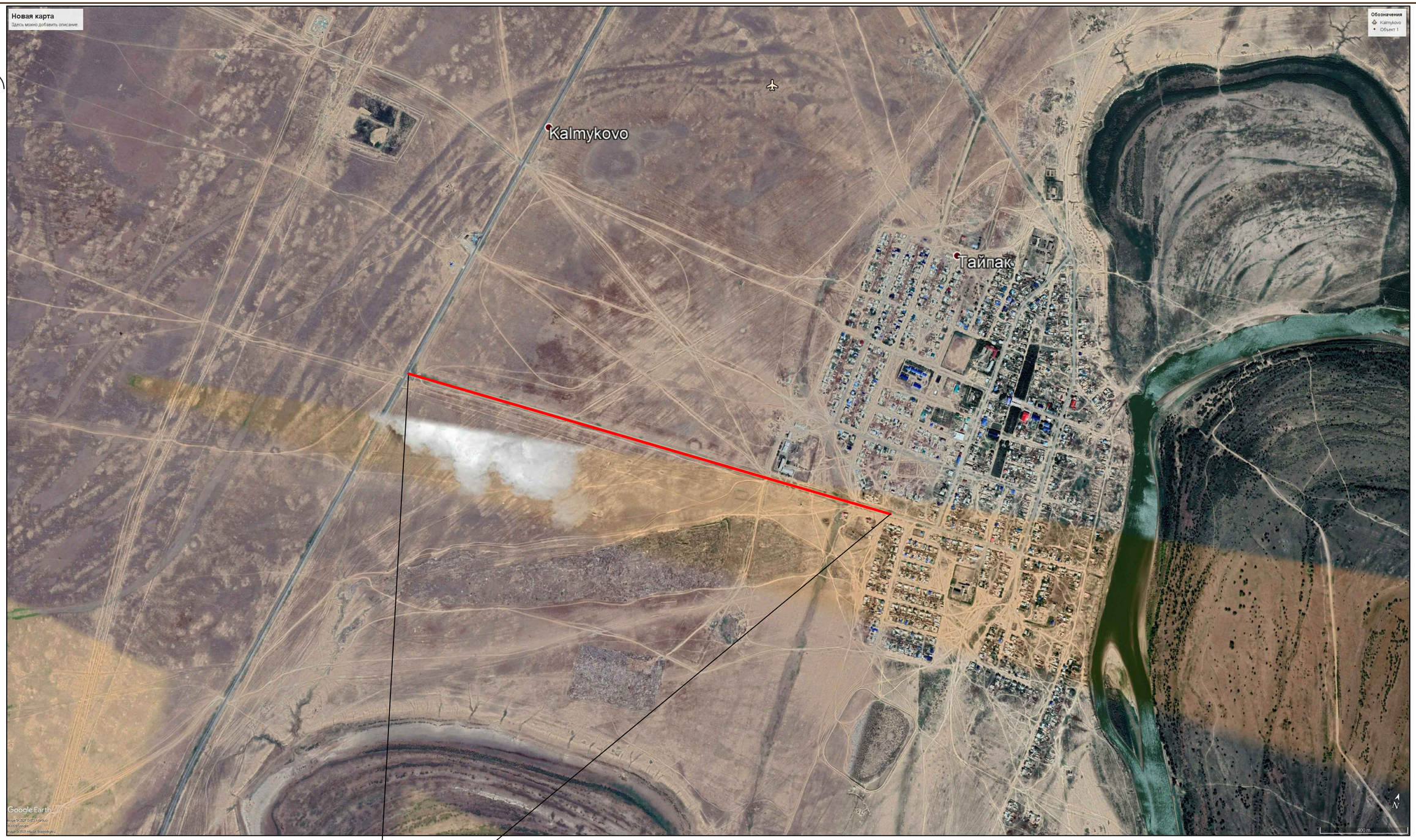

Проектируемая подъездная дорога

						51-19-АД		
Изм.	Кол.уч	Лист	№док	Подпись	Дата			
ГИП		Утежанов					Стадия	Лист	Листов
Разраб.		Максотов					РП	3	11
Пров.		Утежанов				Детская площадка			

Формат А3

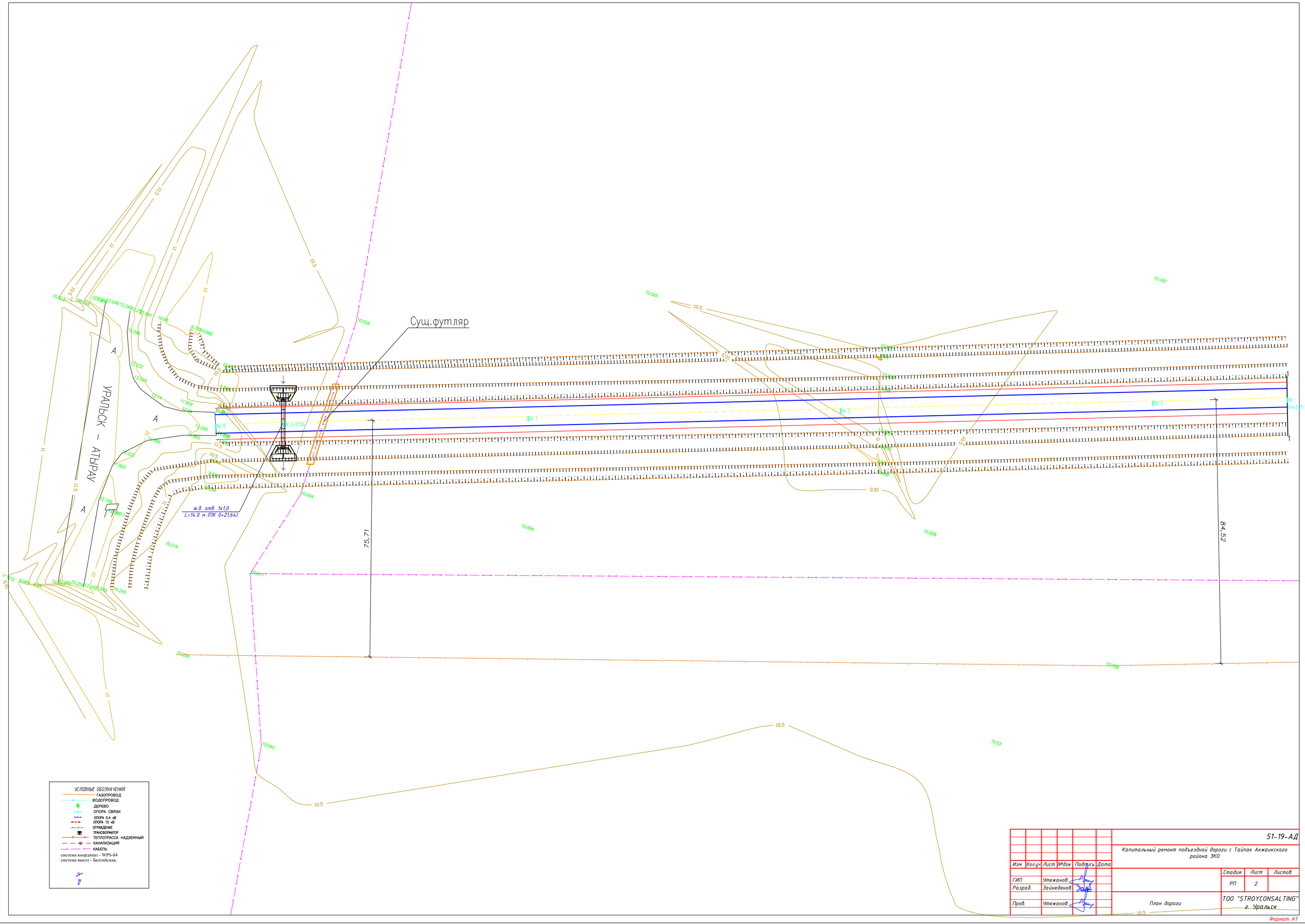

Изм.	Кол.уч	Лист	№док	Подпись	Дата	51-19-АД		
						Капитальный ремонт подъездной дороги с Тайпак Акжаикского района ЗКО		
ГИП		Утежанов					Стадия	Лист	Листов
Разраб.		Зайнеденов					РП	2	
Пров.		Утежанов				План дороги	ТОО "STROYCONSALTING" г. Уральск		

Формат А1

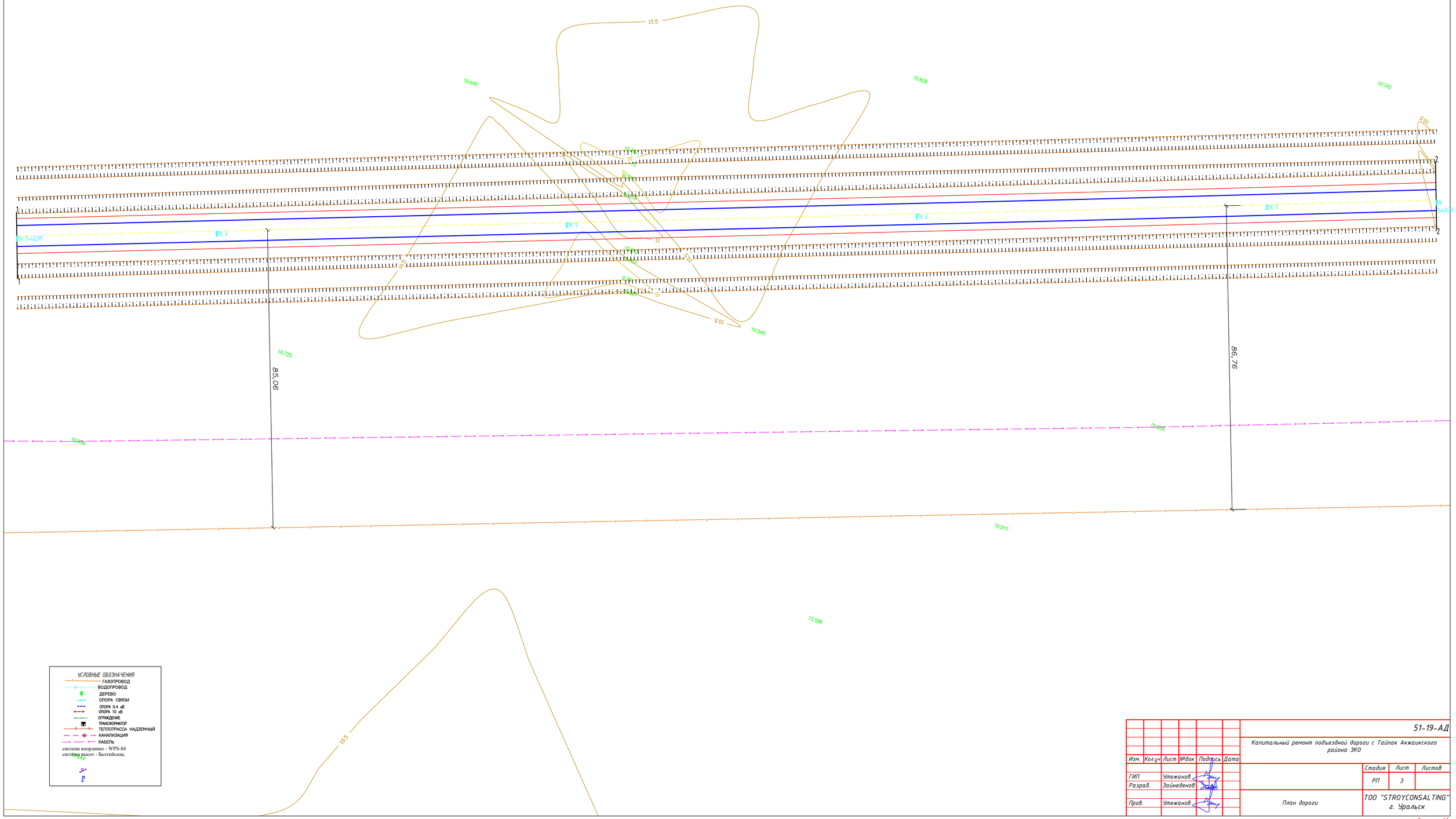

Изм.	Кол.уч	Лист	№док	Подпись	Дата	51-19-АД		
						Капитальный ремонт подъездной дороги с Тайпак Акжаикского района ЗКО		
ГИП		Утежанов					Стадия	Лист	Листов
Разраб.		Зайнеденов					РП	3	
Пров.		Утежанов				План дороги	ТОО "STROYCONSALTING" г. Уральск		

Формат А1

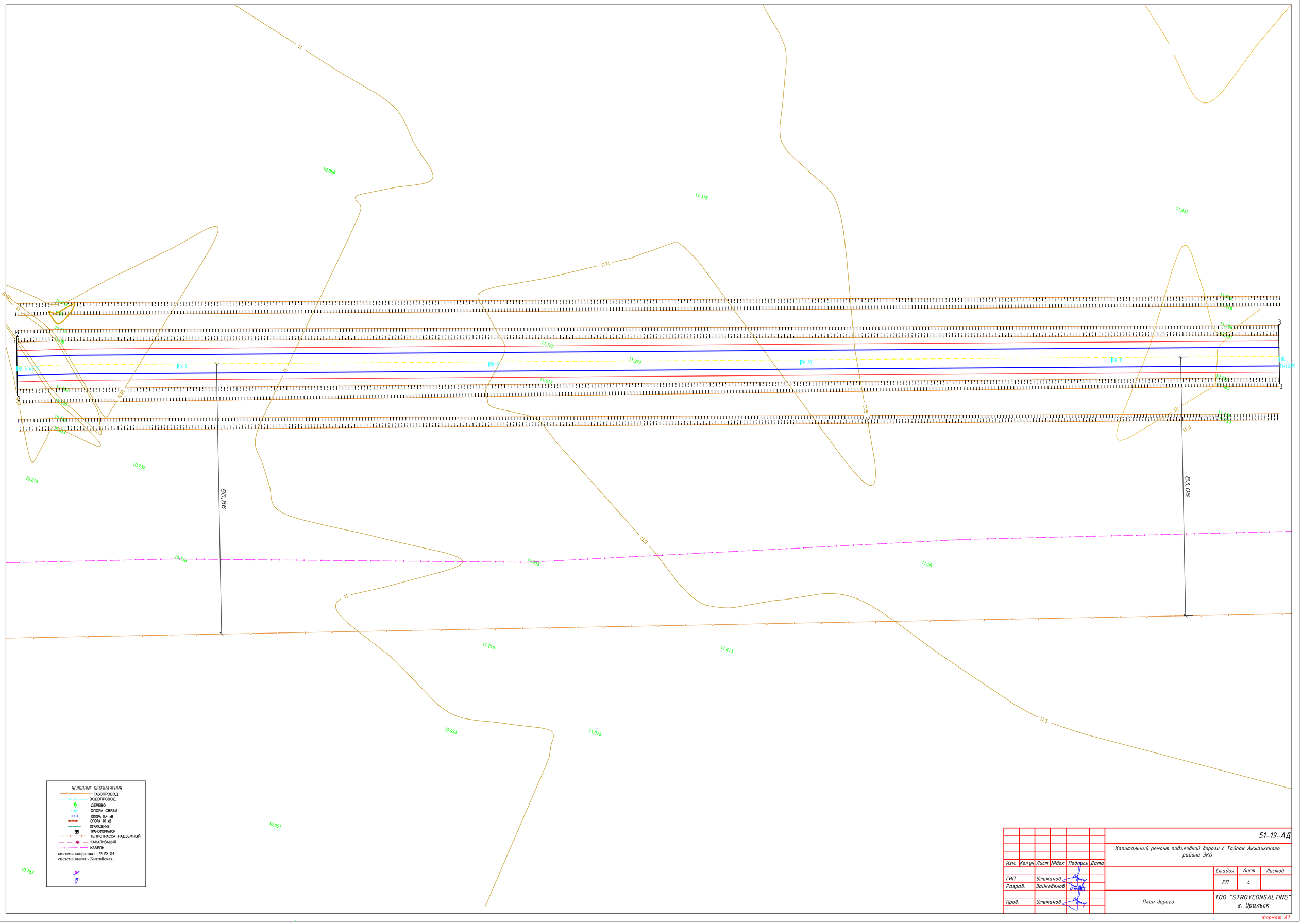

						51-19-АД		
						Капитальный ремонт подъездной дороги с Тайпак Акжаикского района ЗКО		
Изм.	Кол.уч.	Лист	№док	Подпись	Дата			
ГИП		Утежанов					Стадия	Лист	Листов
Разраб.		Зайнеденов					РП	4	
Пров.		Утежанов				План дороги	ТОО "STROYCONSALTING" г. Уральск		

Формат А1

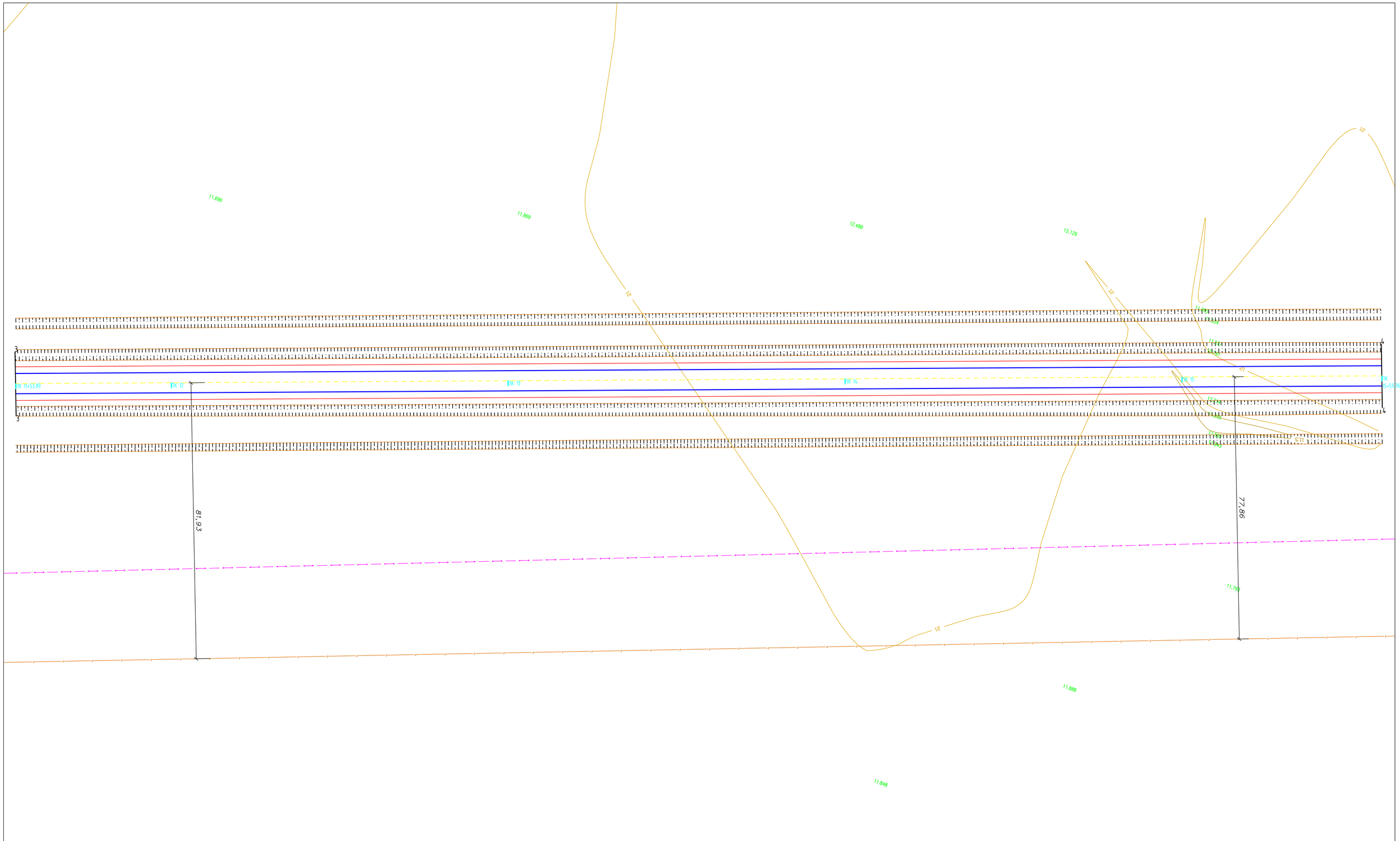
11.696
11.869
12.488
12.129
12
11.834
11.834
11.834

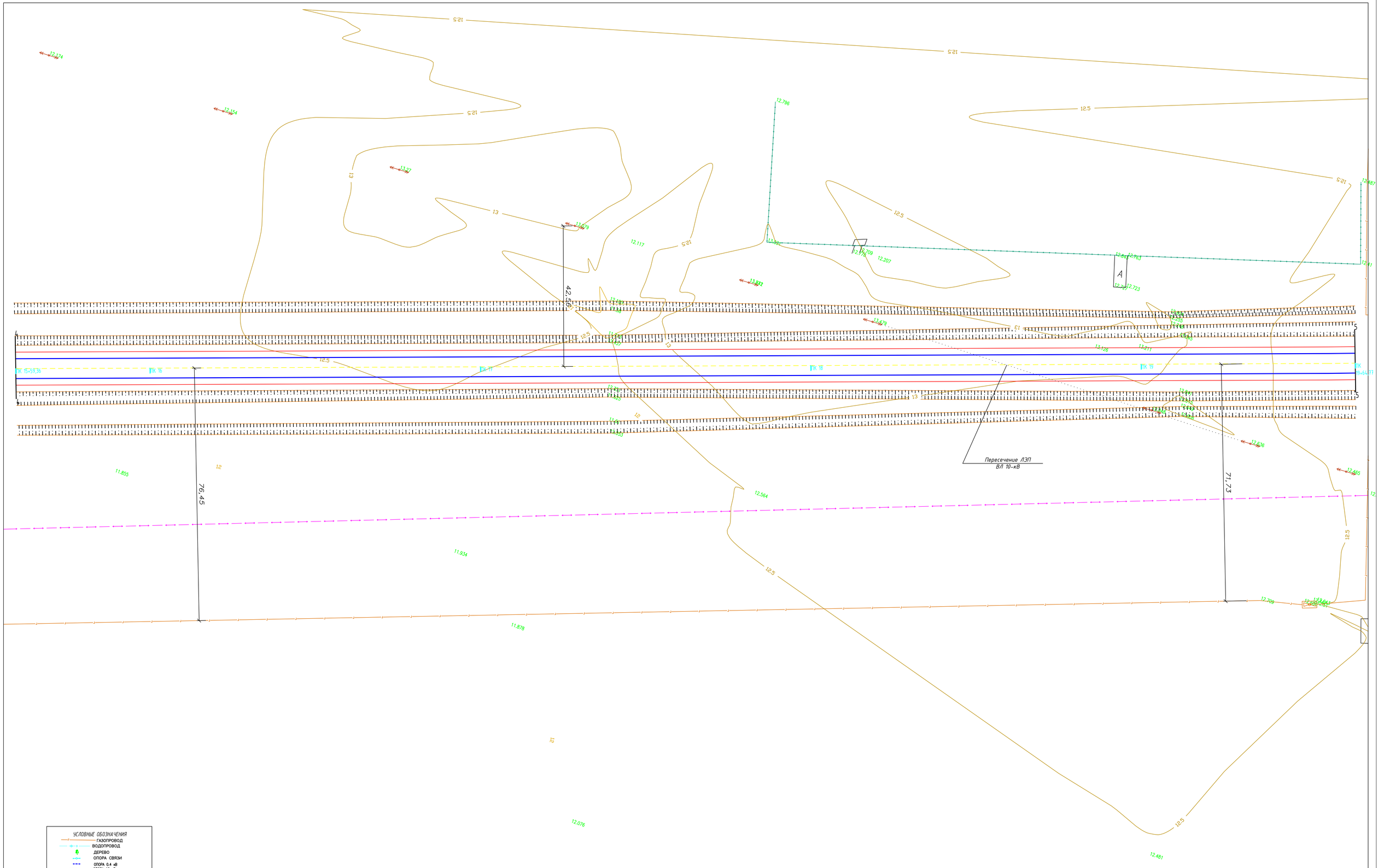

УСЛОВНЫЕ ОБОЗНАЧЕНИЯ

- ГАЗОПРОВОД
- ВОДОПРОВОД
- ДЕРЕВО
- ОПОРА СВЯЗИ
- ОПОРА 0,4 кВ
- ОПОРА 10 кВ
- ОГРАЖДЕНИЕ
- ТРАНСФОРМАТОР
- ТЕПЛОТРАССА НАДЗЕМНЫЙ
- КАНАЛИЗАЦИЯ
- КАБЕЛЬ

система координат - WPS-84
система высот - Балтийская,

						51-19-АД		
						Капитальный ремонт подъездной дороги с Тайпак Акжаикского района ЗКО		
Изм.	Кол.уч.	Лист	№док.	Подпись	Дата			
ГИП		Утежанов					Стадия	Лист	Листов
Разраб.		Зайнеденов					РП	6	
Пров.		Утежанов				План дороги	ТОО "STROYCONSALTING" г. Уральск		

Формат А1

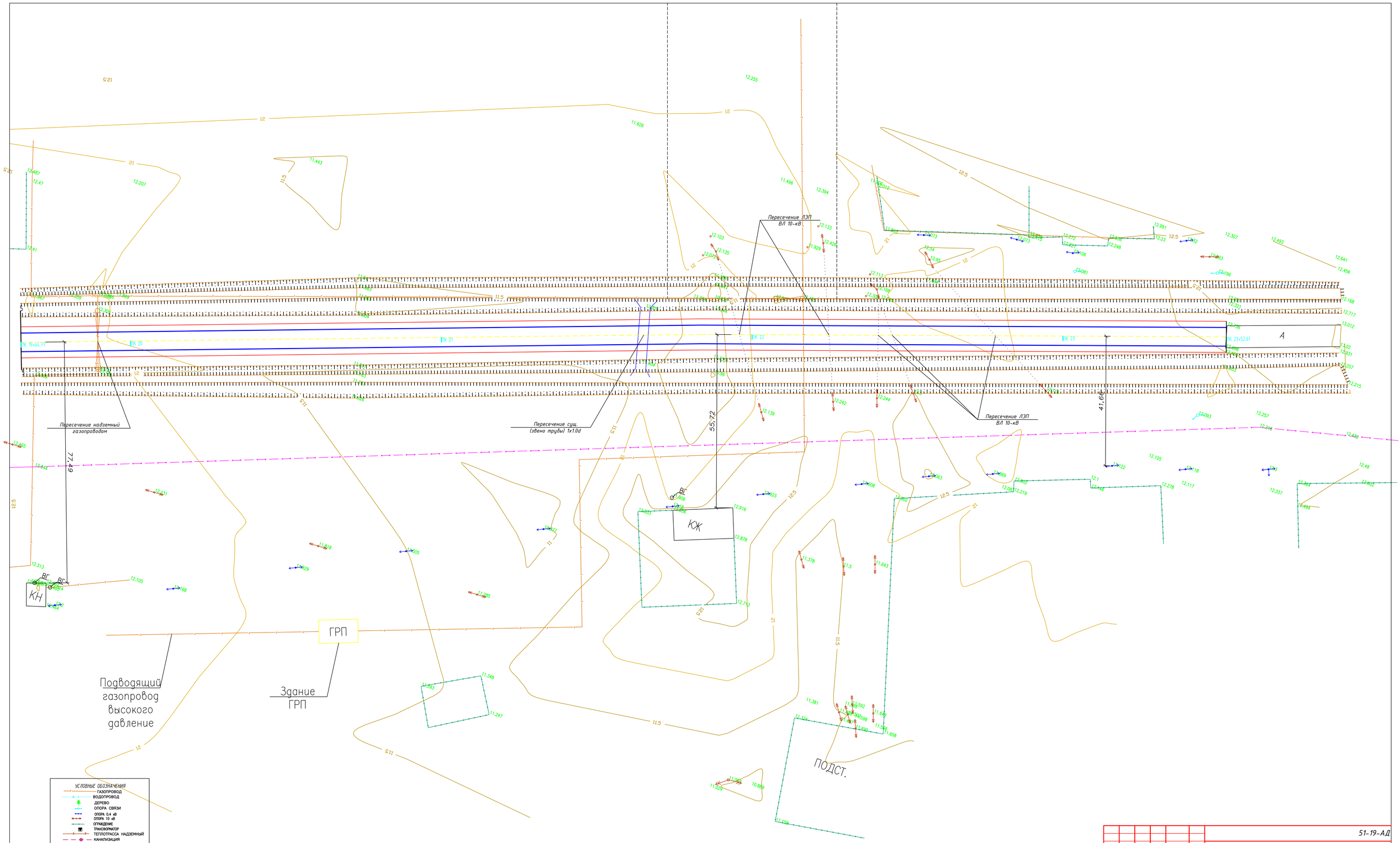

						51-19-АД		
						Капитальный ремонт подъездной дороги с Тайпак Акжаикского района ЗКО		
Изм.	Кол.уч	Лист	№док	Подпись	Дата			
ГИП		Утежанов					Стадия	Лист	Листов
Разраб.		Зайнеденов					РП	7	
Пров.		Утежанов				План дороги	ТОО "STROYCONSALTING" г. Уральск		

Формат А1

ПОПЕРЕЧНЫЙ ПРОФИЛЬ ЗЕМЛЯНОГО ПОЛОТНА И КОНСТРУКЦИЯ ДОРОЖНОЙ ОДЕЖДЫ

ОТ ПК 0+22,0 ДО ПК 89+74,00
ОТ ПК 0+0,0 ДО ПК 17+81,00
ОТ ПК 0+0,0 ДО ПК 8+07,00

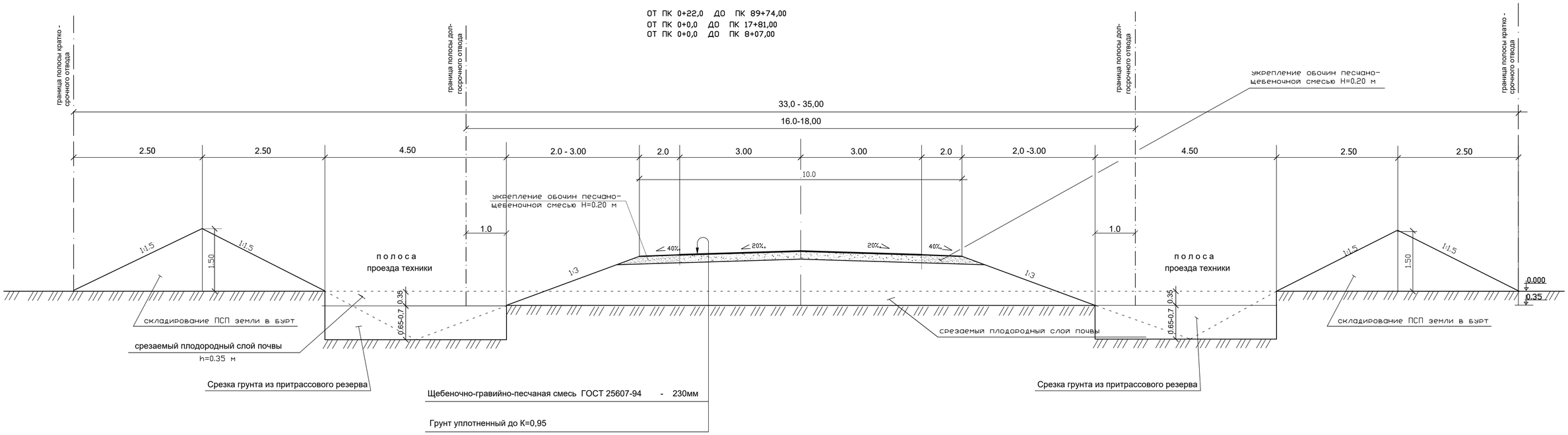

ПОПЕРЕЧНЫЙ ПРОФИЛЬ ЗЕМЛЯНОГО ПОЛОТНА И КОНСТРУКЦИЯ ДОРОЖНОЙ ОДЕЖДЫ ОТ ПК0+00 ДО ПК0+22.00

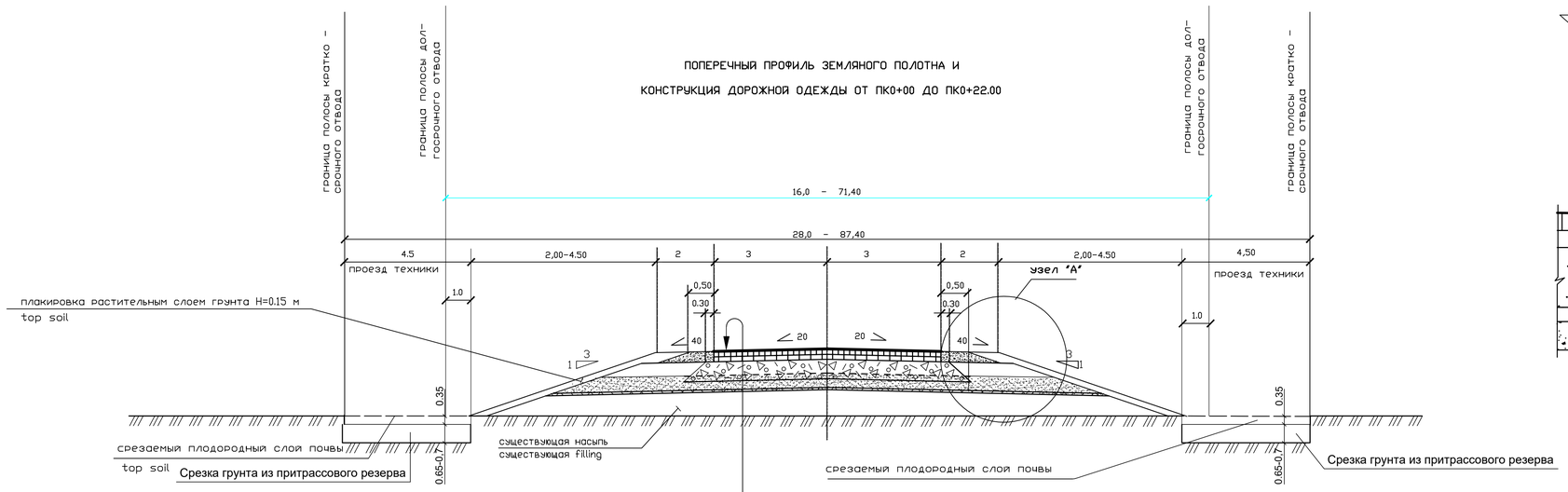

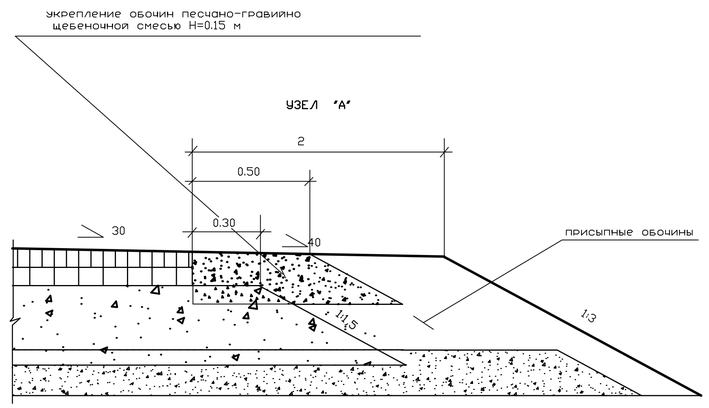

Асфальтобетон плотный из горячей мелкозернистой щебеночной смеси, типа Б, марки II, СТ РК 1225-2013 - 0,06м
Розлив вязкого битума БНД 60/90, ГОСТ 22245-90
Щебень R=600кг/см² по способу заклинки в два слоя, фракции 40-70мм, 10-20мм, СТ РК 1284-2004 - 0,17м
Гравийно-песчаная смесь, ГОСТ 25607-2009 - 0,20м
(Укрепление обочин) песчанно-гравиная смесь, ГОСТ 25607-2009 - 0,10м
УПЛОТНЕННЫЙ ГРУНТ (Купл=0,95)

Изм.	Кол.уч	Лист	№док	Подпись	Дата				
						51-19-АД			
						Капитальный ремонт подъездной дороги с Тайпак Акжаикского района ЗКО			
ГИП		Утежанов				Внутрипромысловая автодорога	Стадия	Лист	Листов
Разраб.		Максотов					РП	8	19
Пров.		Утежанов				Конструкция дорожной одежды	ТОО "STROYCONSALTING" г. Уральск		

Взам.инв.№ | Подп. и дата | Инв.№ подл.

Формат А1

ВЕДОМОСТЬ ОБЪЕМОВ РАБОТ ПО ПОКРЫТИЯМ И ЗЕМЛЯНЫМ РАБОТАМ

От ПК 0	До ПК	Протяжение проезжей части	Ширина, м: Проезжей части	Покрытия	основание: Верхний слой	основание: Нижний слой	Дополнительного слоя	Укрепление обочин песчано-гравийной смесью	Площадь, м²: Проезжей части	На съездах, стоянках	Покрытия	Суммарная	Основание верхний слой / нижний слой	Дополнительного слоя	Укрепление обочин	Конструкция дорожной одежды	покрытие: м.зернистая.бетон h=60мм	покрытие: битум	основание щебень h=170мм: 40-70	основание щебень h=170мм: 10-20	дополнительный слой h=200мм: Песчанно-гравиная смесь	дополнительный слой h=200мм: вода	укрепление обочин h=100 мм: ПГС	укрепление обочин h=100 мм: вода
																	т	т	м³	м³	м³	м³	м³	м³
ПК 0+0.00	ПК 23+52,61	2352,61	6,0	6,0	6,75	6,75	8,13	2x2,0	14115,66		14115,66	14115,66	15880,12	19126,72	9410,44	ПОКРЫТИЕ ТИП I Асфальтобетон плотный из горячей мелкозернистой щебеночной смеси, типа Б, марки II, СТ РК 1225-2013 - 0,06м Розлив вязкого битума БНД 60/90, ГОСТ 22245-90 Щебень R=600кг/см² по способу заклинки в два слоя, фракции 40-70мм, 10-20мм, СТ РК 1284-2004 - 0,17м Гравийно-песчаная смесь, ГОСТ 25607-2009 - 0,20м (Укрепление обочин) песчанно-гравиная смесь, ГОСТ 25607-2009 - 0,10м УПЛОТНЕННЫЙ ГРУНТ (Купл=0,95)	1960,66	9,2	3401,52	367,94	4827,6	200,8	718,02	43,3

ПОКРЫТИЕ ТИП I

Конструкция астальтобетонного покрытия проезжей части
РАСХОД МАТЕРИАЛОВ НА 1000 м²

покрытие: м.зернистая.бетон h=60мм	покрытие: битум	основание щебень h=170мм: 40-70	основание щебень h=170мм: 10-20	дополнительный слой h=200мм: Песчанно-гравиная смесь	дополнительный слой h=200мм: вода	укрепление обочин h=100 мм: ПГС	укрепление обочин h=100 мм: вода
т	т	м³	м³	м³	м³	м³	м³
138,9	0,65	214,2	23,17	252,4	10,50	76,3	4,6

ВЕДОМОСТЬ ОБЪЕМОВ РАБОТ

п.п	Наименование	Ед. изм.	Кол-во
	ВЕДОМОСТЬ СТРОИТЕЛЬНЫХ РАБОТ		
1	Рыхление грунта под проезжей частью t=0,15м	м².м³	23526.1 / 3528.92
2	Укатка грунта под проезжей частью t=0,15м	м².м³	23526.1 / 3528.92
3	Обратная засыпка пригодного грунта под проезжей части и обочины	м³	3705.4
4	Труба водопропускная ж.б 1Ф1.0м, L=14.0м	шт.	1

Взам. инв. №

Подп. и дата

Инв. № подл.

Изм.	Кол.уч	Лист	№док	Подпись	Дата
ГИП		Утежанов			
Разраб.		Максотов			
Пров.		Утежанов			

51-19АД

Капитальный ремонт подъездной дороги с Тайпак Акжаикского района ЗКО

Стадия	Лист	Листов
РП	9	19

Ведомость объемов работ по покрытиям.
Ведомость объемов работ.
Ведомость пересечений.

ТОО "STROYCONSALTING"
г. Уральск

ПРОДОЛЬНЫЙ РАЗРЕЗ ПО ОСИ ТРУБЫ
М1:50

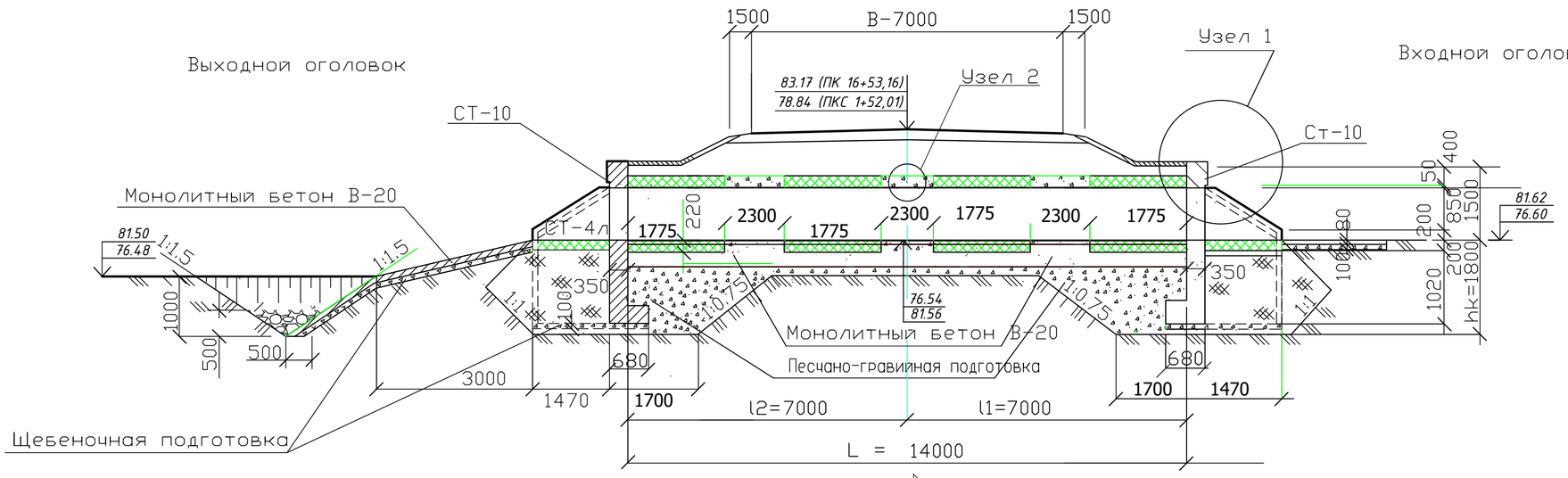

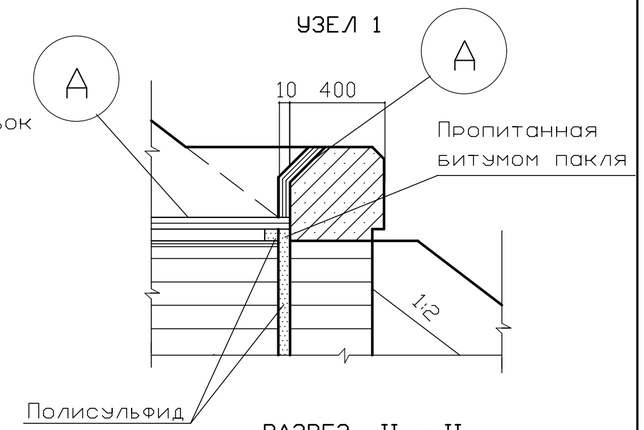

РАЗРЕЗ II - II
М 1 : 50

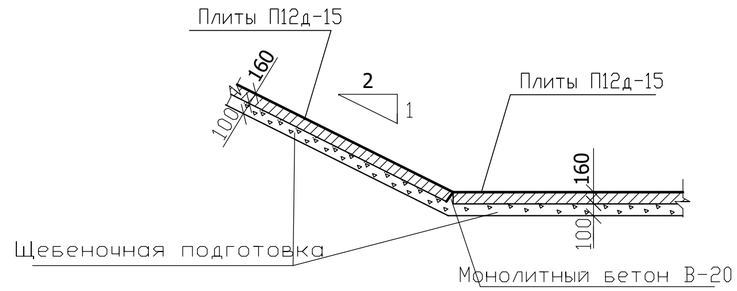

УЗЕЛ 2

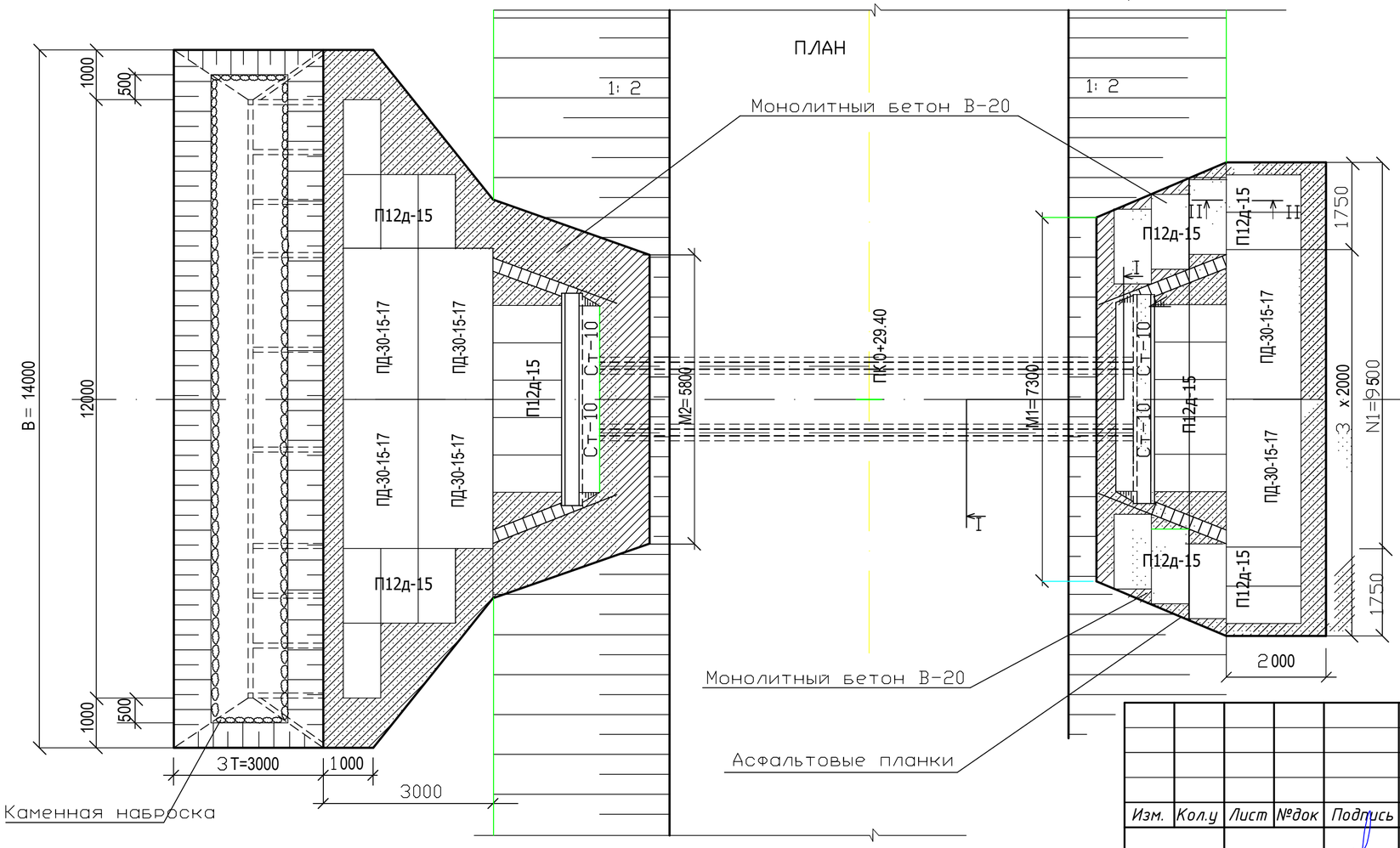

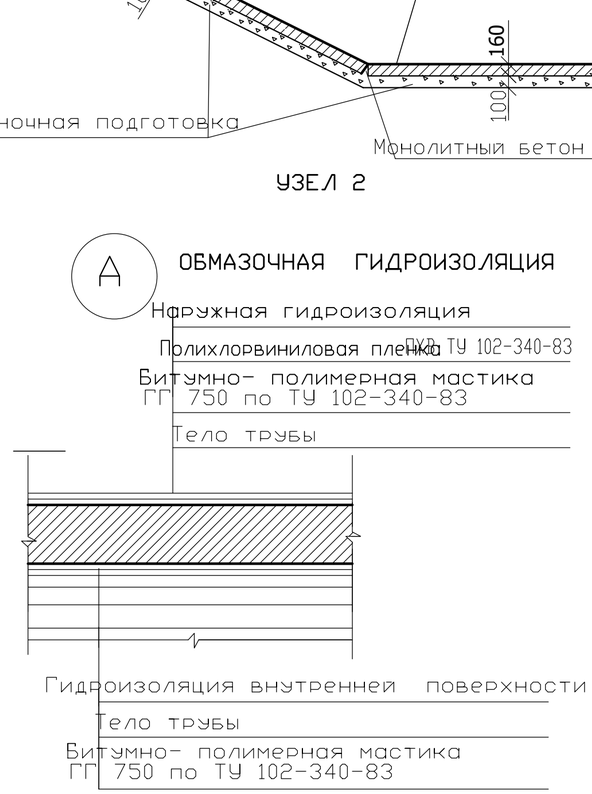

Примечание: Труба водопропускная ж/б Ф1.0м, L=14.0м - 2 шт.

Изм.	Кол.у	Лист	№док	Подпись	Дата
ГИП		Утежанов			
Разраб.		Кубиев			
Пров.		Утежанов			

51-19-АД

Капитальный ремонт подъездной дороги с Тайпак Акжаикского района ЗКО

Стадия	Лист	Листов
РП	10	

Круглая железобетонная труба Ф1.0м с нормальным входным звеном

ТОО "STROYCONSALTING" г. Уральск

Взам. инв. №

Подп. и дата

Инв. № подл.

Формат А3

ФАСАД ВХОДНОГО ОГОЛОВКА
М1:50

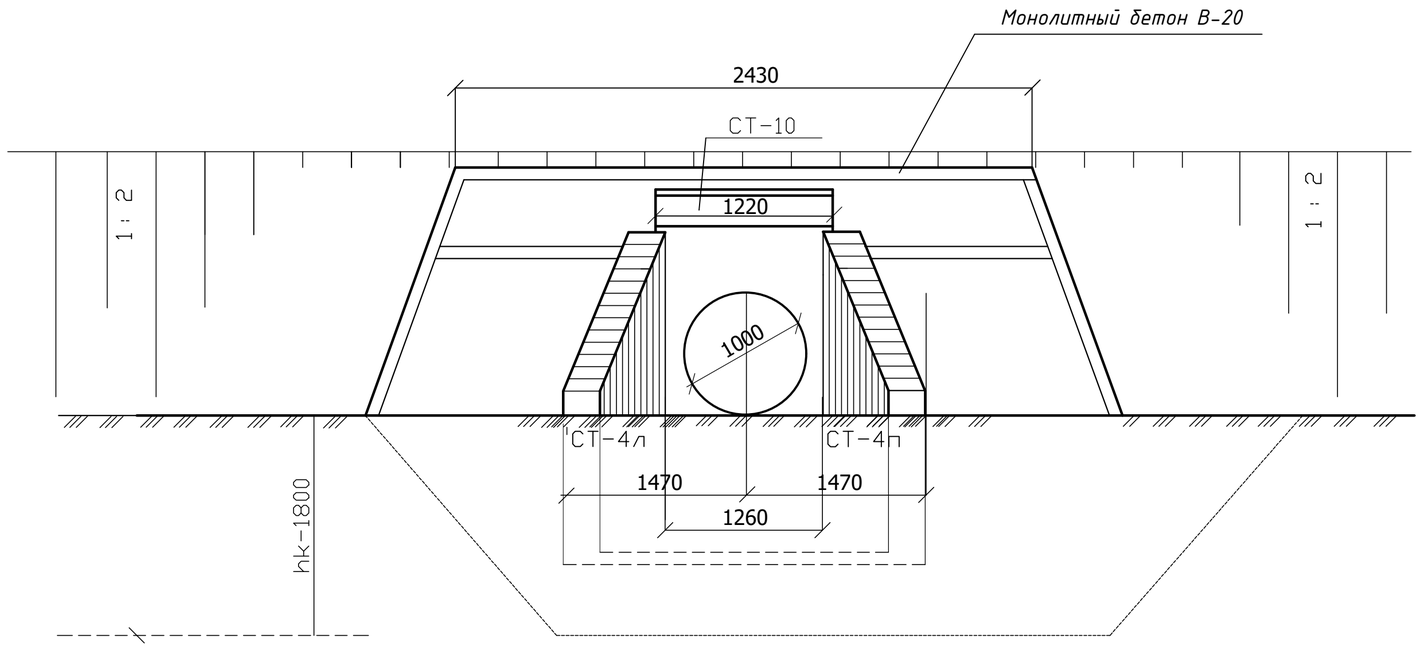

ДЕТАЛЬ УСТАНОВКИ АСФАЛЬТОВОЙ ПЛАНКИ

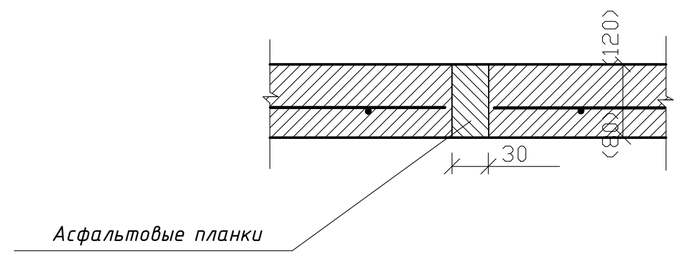

РАЗРЕЗ I - I
М1:50
(насыпь не показана)

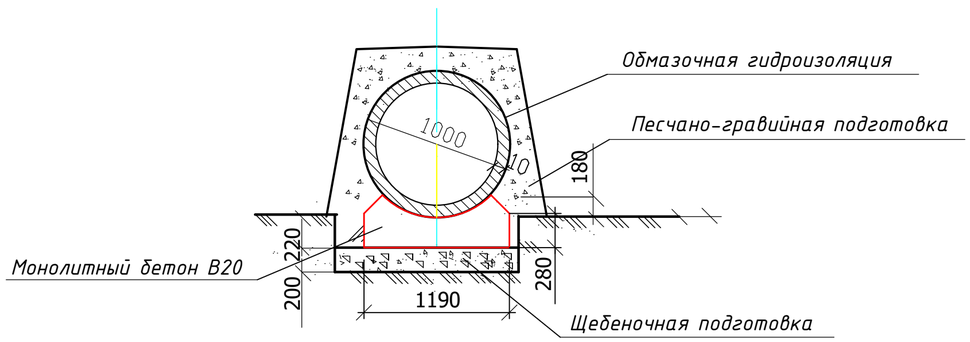

ПРИМЕЧАНИЯ:

1. Конструкция блоков портальных стенок и откосных стенок принята применительно к типовому проекту серии 3.501.1-144"Трубы водопропускные круглые железобетонные сборные для железных и автомобильных дорог."Выпуск 0-4,1.
2. Укрепление русел и откосов принято применительно к типовому проекту серии 501-0-46 "Укрепление русел и откосов насыпей водопропускных труб."
3. Бетон портальных блоков приготовить на сульфатостойком портландцементе водонепроницаемостью W6 по ГОСТ 10178-76.
4. Морозостойкость ж.б и бетонных конструкций трубы F-300.
5. Положение входного оголовка по ходу пикетажа справа.

Взам. инв. №	Подп. и дата	Инв. № подл.

Изм.	Кол.у	Лист	№док	Подпись	Дата	51-19-АД		
						Капитальный ремонт подъездной дороги с Тайпак Акжаикского района ЗКО		
ГИП		Утежанов					Стадия	Лист	Листов
Разраб.		Кубиев					РП	11	
Пров.		Утежанов				Сечение трубы	ТОО "STROYCONSALTING" г. Уральск	

Формат А3

ВЕДОМОСТЬ ОБЪЕМОВ РАБОТ НА ОДНУ ЕДИНИЦУ ВОДОПРОПУСКНОЙ ТРУБЫ

№ п.п.	Наименование работ	Ед. изм.	Кол-во
	I Оголовки		
1	Рытье котлована	$м^3$	27.00
2	Песчано-гравийная подготовка	$м^3$	38.00
3	Щебеночная подготовка	$м^3$	1.72
4	Ж.б.портальный блок СТ10 бетон В20	шт./$м^3$	2/2.02
5	Ж.б. откосные стенки СТ4, бетон В20	шт./$м^3$	4/3.92
6	Монолитный бетон лотка бетон В20	$м^3$	5.9
7	Гидроизоляция обмазочная Гидроизоляция оклеечная	$м^2$ $м^2$	68.0 5.0
8	Заделка швов полисульфидом	т	0.30
9	Засыпка котлована	$м^2$	35.0
	II Тело трубы		
1	Рытье котлована	м3	7.5
2	Подготовка из песчано-гравийной смеси	м3	7.5
3	Монолитный бетон под тело трубы В20	м3	5.27
4	Звено средней части ж.б. труба ЗК3.200, ОСТ 35-27.0-85	шт/п.м	7/14.0
5	Гидроизоляция обмазочная	м2	114.0
6	Полихлорвиниловая пленка ПХВ ТУ 102-340-83	м2	57.00
7	Заполнение пазух песчано-гравийной смесью	м3	21.6
8	Обсыпка трубы вручную	м3	51.0

	III Укрепительные работы		
1	Земляные работы (площадь укрепления)	м3/м2	15.0/95.27
2	Укрепление русла на входе плитами ПД-30-15-17 на подготовке из щебня Н=100мм	шт/м2	2/9.0
3	Укрепление русла на входе плитами П12д-15 на подготовке из щебня Н=100мм	шт/м2	9/10.12
4	Укрепление русла на входе монолитным бетоном В20 F200 Н=80мм на подготовке из щебня Н=100мм	м3/м2	0.58/7.20
5	Арматура А -I ГОСТ5781-82*	кг	15.53
6	Укрепление откосов на входе плитами П12д-15 бетоном В-20 на подготовке из щебня Н=100мм	шт/м2	6.0/6.75
7	Укрепление откосов на входе и выходе монолитным бетоном В-20 Н=80мм на подготовке из щебня Н=100мм	м3/м2	2.32/29.12
8	Укрепление русла на выходе плитами ПД-30-15-17 на подготовке из щебня Н=100мм	шт/м2	4/18.0
9	Укрепление русла на выходе плитами П12д-15 на подготовке из щебня Н=100мм	шт/м2	13/14.62
10	Укрепление русла на выходе монолитным бетоном В20 F200 Н=120мм на подготовке из щебня Н=100мм	м3/м2	0.93/7.78
11	Арматура А -I ГОСТ5781-82*	кг	17.45
12	Асфальтовые планки	м3	0.4
	IV Объем работ конца укрепления		
1	Земляные работы/Площадь укрепления/	м3/м2	33/42.0
2	Щебеночная подготовка Н-100мм	м3	4.20
3	Укрепление монолитным бетоном В-20 Н-120мм на подготовке из щебня Н-100мм	м3/м2	5.09/42.4
4	Арматура А -I ГОСТ5781-82ж	кг	92.65
5	Асфальтовые планки	м3	0.28
6	Каменная наброска	м3	5.18

Взам. инв. №

Подп. и дата

Инв. № подл.

Изм.	Кол.у	Лист	№док	Подпись	Дата
ГИП		Утежанов			
Разраб.		Құбиев			
Пров.		Утежанов			

51-19-АД

Капитальный ремонт подъездной дороги с Тайпак Акжаикского района ЗКО

Стадия	Лист	Листов
РП	12	

Ведомость объемов работ трубы

ТОО "STROYCONSALTING" г. Уральск

Формат А3

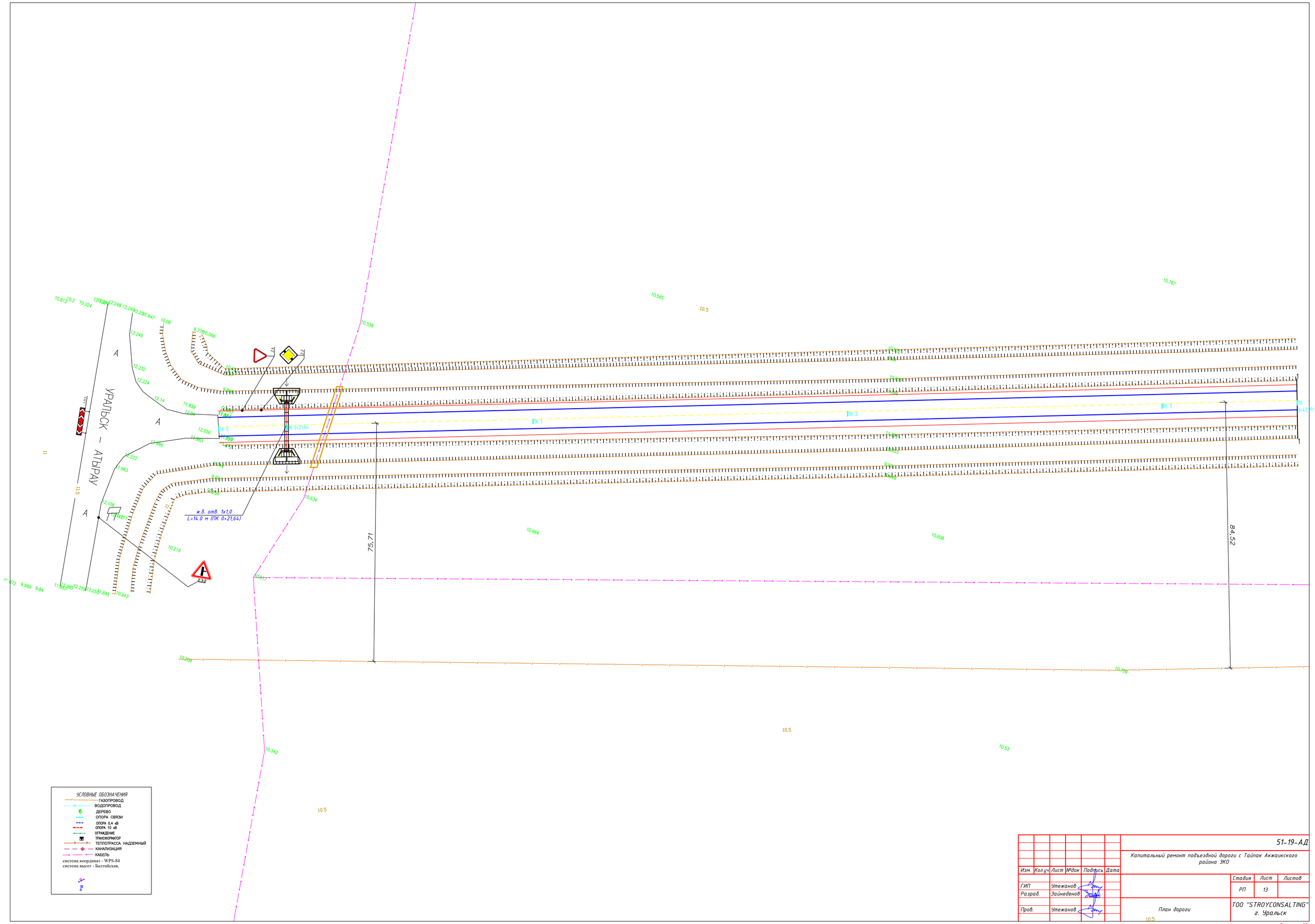

Изм.	Кол.уч.	Лист	№док.	Подпись	Дата	51-19-АД		
						Капитальный ремонт подъездной дороги с Тайпак Акжаикского района ЗКО		
ГИП		Утежанов					Стадия	Лист	Листов
Разраб.		Зайнеденов					РП	13	
Пров.		Утежанов				План дороги	ТОО "STROYCONSALTING" г. Уральск	

Формат А1

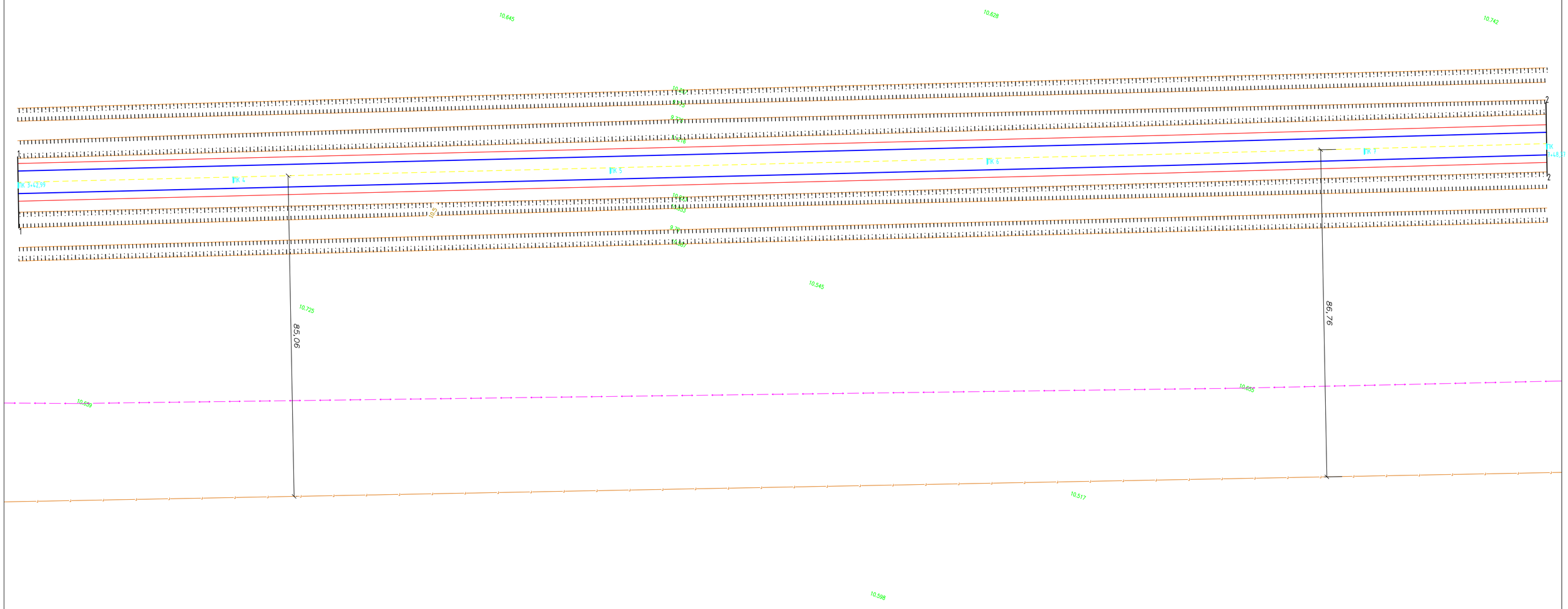

УСЛОВНЫЕ ОБОЗНАЧЕНИЯ

- ГАЗОПРОВОД
- ВОДОПРОВОД
- ДЕРЕВО
- ОПОРА СВЯЗИ
- ОПОРА 0,4 кВ
- ОПОРА 10 кВ
- ОГРАЖДЕНИЕ
- ТРАНСФОРМАТОР
- ТЕПЛОТРАССА НАДЗЕМНЫЙ
- КАНАЛИЗАЦИЯ
- КАБЕЛЬ

система координат - WPS-84
система высот - Балтийская,

Изм.	Кол.уч.	Лист	№док	Подпись	Дата	51-19-АД		
						Капитальный ремонт подъездной дороги с Тайпак Акжаикского района ЗКО		
ГИП		Утежанов					Стадия	Лист	Листов
Разраб.		Зайнеденов					РП	14	
Пров.		Утежанов				План дороги	ТОО "STROYCONSALTING" г. Уральск	

Формат А1

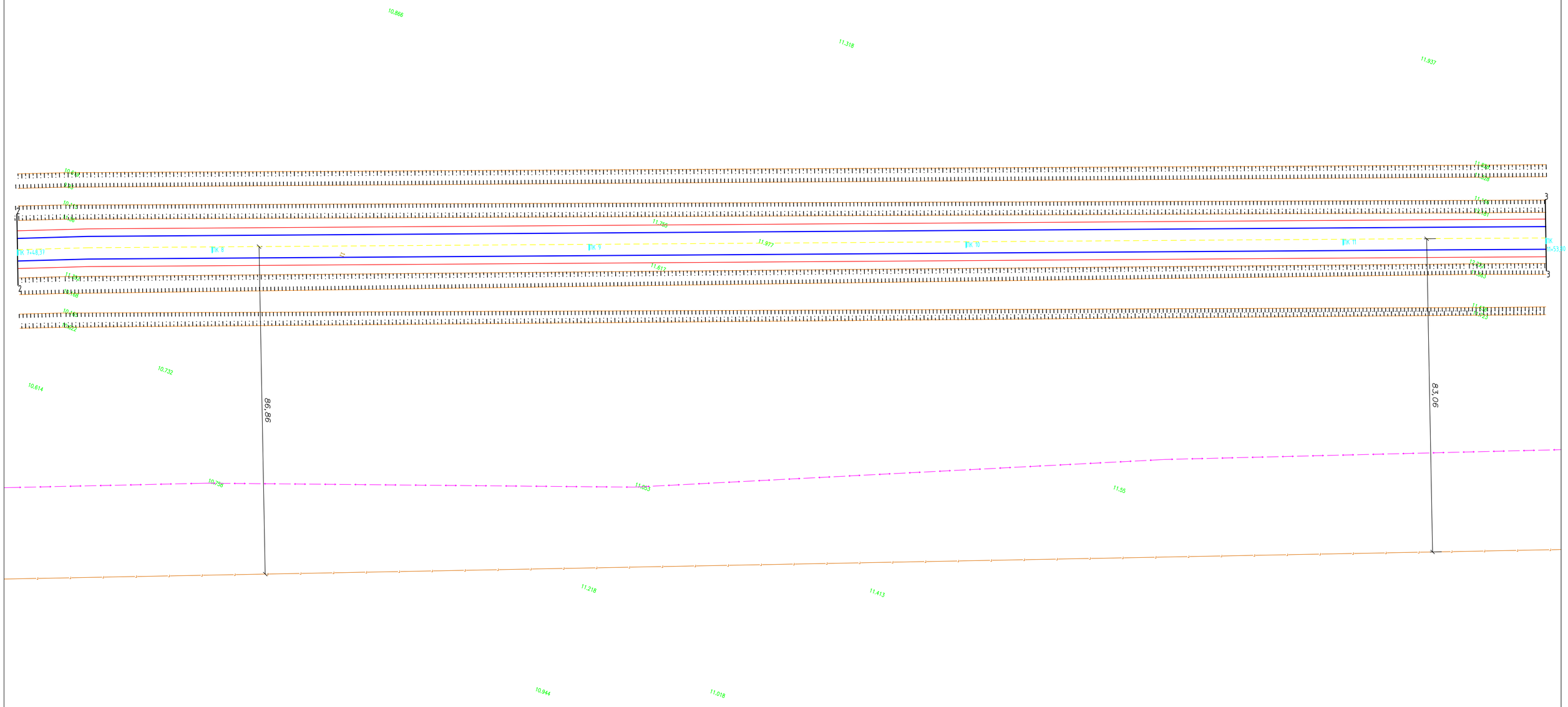

УСЛОВНЫЕ ОБОЗНАЧЕНИЯ

- ГАЗОПРОВОД
- ВОДОПРОВОД
- ДЕРЕВО
- ОПОРА СВЯЗИ
- ОПОРА 0,4 кВ
- ОПОРА 10 кВ
- ОГРАЖДЕНИЕ
- ТРАНСФОРМАТОР
- ТЕПЛОТРАССА НАДЗЕМНЫЙ
- КАНАЛИЗАЦИЯ
- КАБЕЛЬ

система координат - WPS-84
система высот - Балтийская,

						51-19-АД		
						Капитальный ремонт подъездной дороги с Тайпак Акжаикского района ЗКО		
Изм.	Кол.уч.	Лист	№док	Подпись	Дата			
ГИП		Утежанов					Стадия	Лист	Листов
Разраб.		Зайнеденов					РП	15	
Пров.		Утежанов				План дороги	ТОО "STROYCONSALTING" г. Уральск		

Формат А1

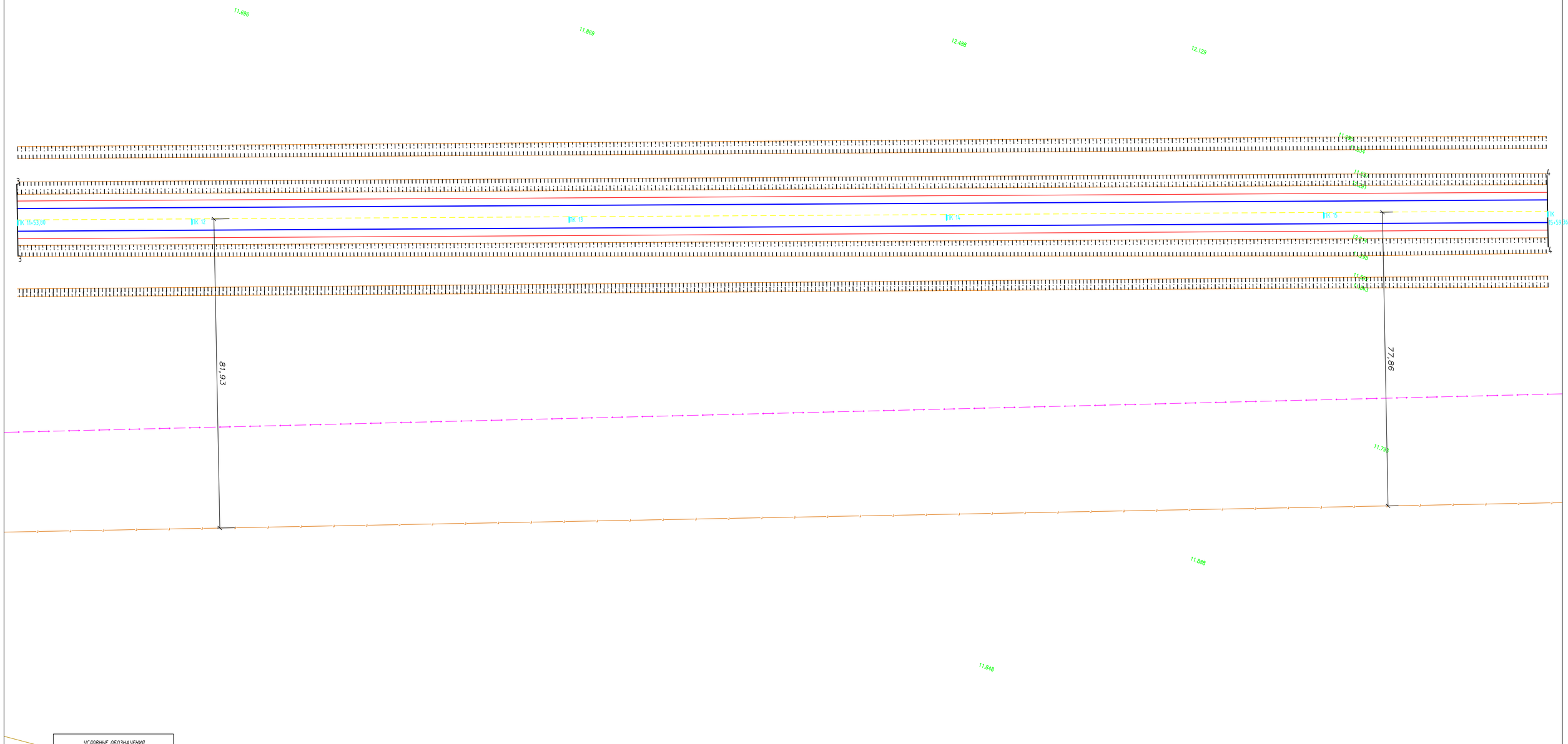

УСЛОВНЫЕ ОБОЗНАЧЕНИЯ

- ГАЗОПРОВОД
- ВОДОПРОВОД
- ДЕРЕВО
- ОПОРА СВЯЗИ
- ОПОРА 0,4 кВ
- ОПОРА 10 кВ
- ОГРАЖДЕНИЕ
- ТРАНСФОРМАТОР
- ТЕПЛОТРАССА НАДЗЕМНЫЙ
- КАНАЛИЗАЦИЯ
- КАБЕЛЬ

система координат - WPS-84
система высот - Балтийская,

						51-19-АД		
						Капитальный ремонт подъездной дороги с Тайпак Акжаикского района ЗКО		
Изм.	Кол.уч	Лист	№док	Подпись	Дата			
ГИП		Утежанов					Стадия	Лист	Листов
Разраб.		Зайнеденов					РП	16	
Пров.		Утежанов				План дороги	ТОО "STROYCONSALTING" г. Уральск		

Формат А1

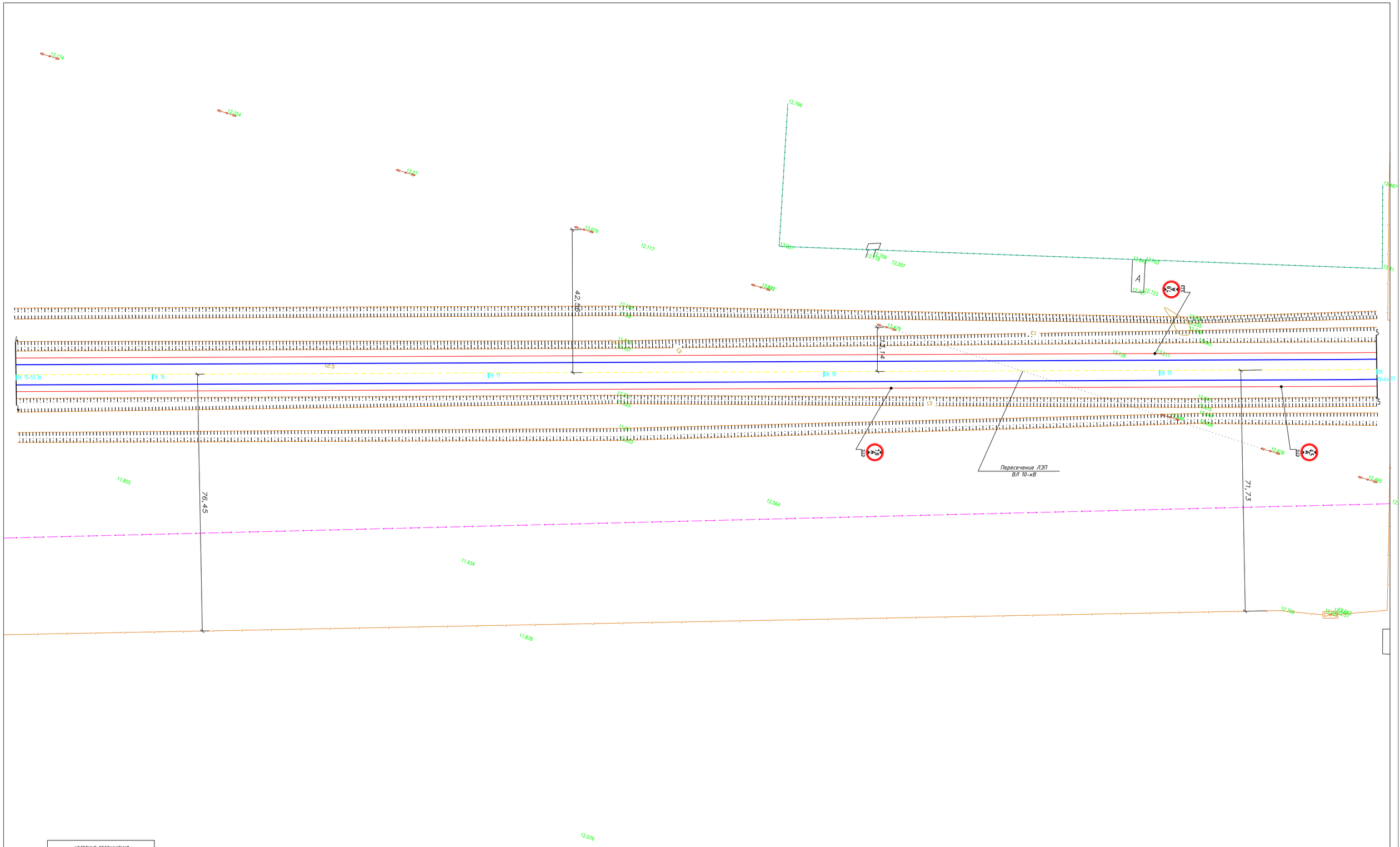

УСЛОВНЫЕ ОБОЗНАЧЕНИЯ

- ГАЗОПРОВОД
- ВОДОПРОВОД
- ДЕРЕВО
- ОПОРА СВЯЗИ
- ОПОРА 0,4 кВ
- ОПОРА 10 кВ
- ОГРАЖДЕНИЕ
- ТРАНСФОРМАТОР
- ТЕПЛОТРАССА НАДЗЕМНЫЙ
- КАНАЛИЗАЦИЯ
- КАБЕЛЬ

система координат - WPS-84
система высот - Балтийская,

						51-19-АД		
						Капитальный ремонт подъездной дороги с Тайпак Акжаикского района ЗКО		
Изм.	Кол.уч	Лист	№док	Подпись	Дата			
ГИП		Утежанов					Стадия	Лист	Листов
Разраб.		Зайнеденов					РП	17	
Пров.		Утежанов				План дороги	ТОО "STROYCONSALTING" г. Уральск		

Формат А1

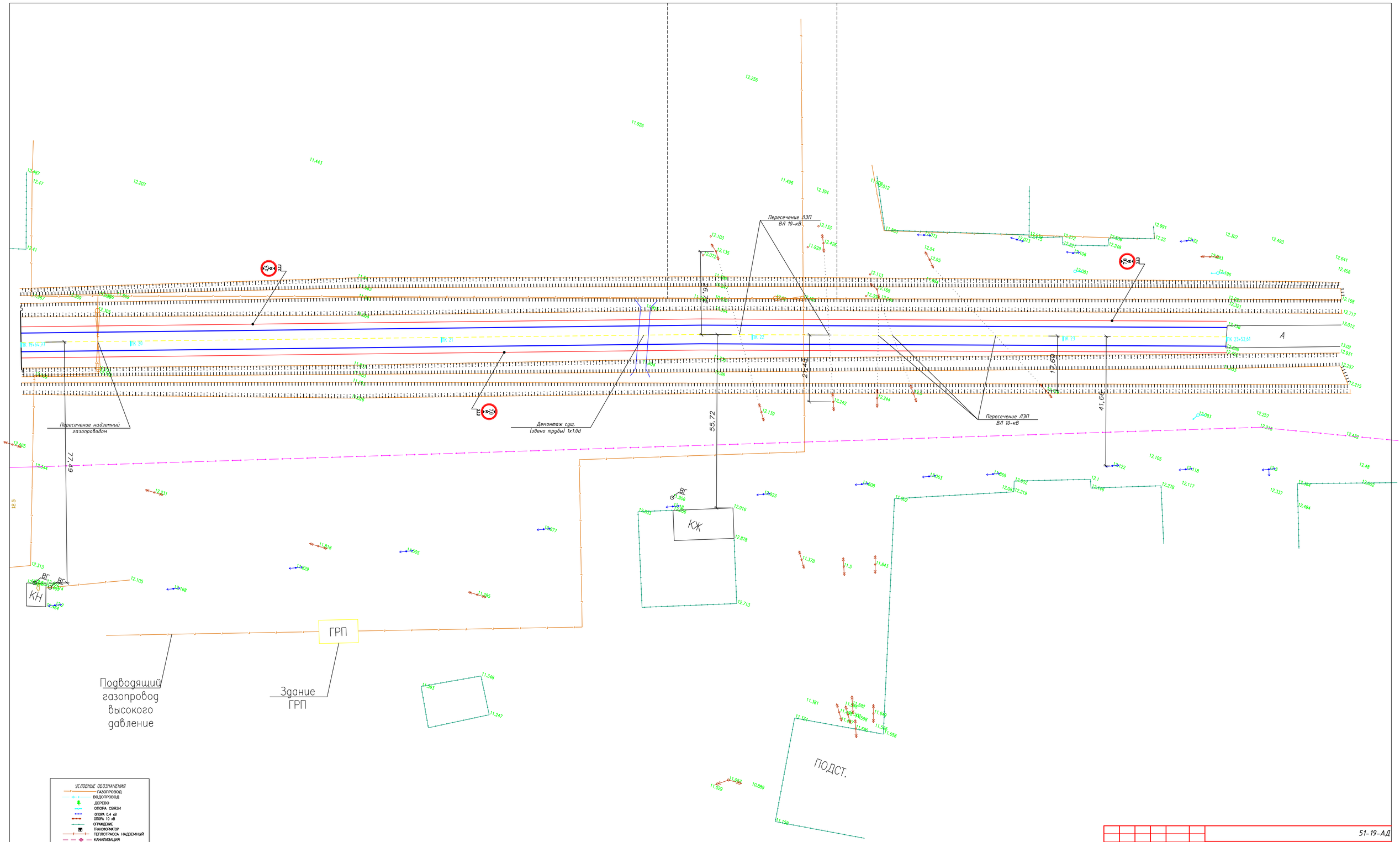

Изм.	Кол.уч	Лист	№док	Подпись	Дата	51-19-АД		
						Капитальный ремонт подъездной дороги с Тайпак Акжаикского района ЗКО		
ГИП		Утежанов					Стадия	Лист	Листов
Разраб.		Зайнеденов					РП	18	
Пров.		Утежанов				План дороги	ТОО "STROYCONSALTING" г. Уральск		

Формат А1

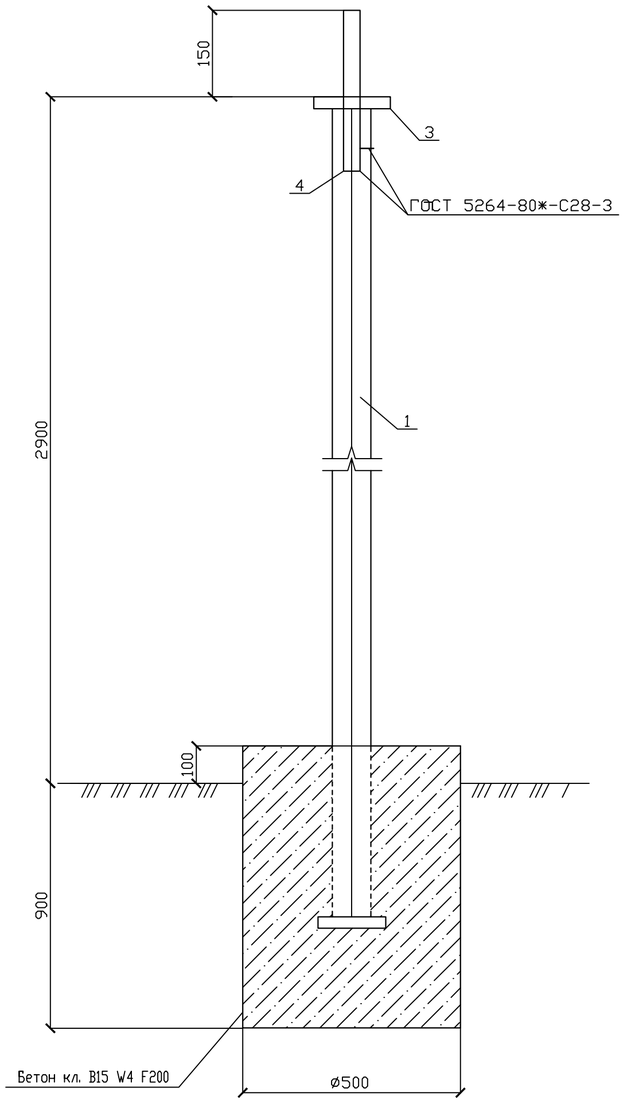

СПЕЦИФИКАЦИЯ на 1 стойку

Поз.	Обозначение	Наименование	Кол.	Масса, кг
1	ГОСТ 10704-91	Стойка трубы 76х3 L=2900	1	15.66
2	ГОСТ 19904-90	Основание лист 150х150х5	1	0.88
3	ГОСТ 19904-90	Лист 80х80х5	1	0.25
4	ГОСТ 10704-91	Труба 28х2.5 L=200	1	0.314
		Бетон кл. В15 W4 F200		0.20м³

ВЕДОМОСТЬ УСТАНОВКИ ДОРОЖНЫХ ЗНАКОВ

N п/п	Наименование	Ед. изм.	Кол-во
	Знаки предупреждающие	шт. общ.	1
1	1.31.3	шт.	1
	Знаки приоритета	шт. общ.	2
1	2.2	шт.	1
2	2.4	шт.	1
	Знаки запрещающие	шт. общ.	6
1	3.13	шт.	6
	Всего знаков	шт.	9
	Всего стоек	шт.	10

ВЕДОМОСТЬ ДОРОЖНОЙ РАЗМЕТКИ

Номер по ГОСТ 13508-74	Эскиз и размеры	Ед.изм.	Кол-во	Площадь окрашиваем. поверхности, м²	Назначение
1.1	0.12	м	20	2,4	Разделение транспортных потоков противоположных направлений
1.5	2.0 6.0 2.0 0.12	м	50	1,5	Разделение транспортных потоков противоположных направлений
1.6	3.0 1.0 3.0 1.0 3.0 0.12	м	2282,61	205,43	Предупреждение о приближении к разметке 1.1

ПРИМЕЧАНИЯ:

1. Все металлические элементы должны быть покрыты антикоррозионными составами: краской ПФ 115 ГОСТ 6485-76* за 2 раза по слою грунта ГФ-021 по ГОСТ 25129-82*;
2. Дорожные знаки приняты по СТ КР 1125-2002;
3. Опоры дорожных знаков приняты по СТ РК 1412-2005;
4. Дорожная разметка выполнена по СТ РК 1124-2003.

Изм.	Кол.уч	Лист	№док	Подпись	Дата	51-19-АД		
						Капитальный ремонт подъездной дороги с Тайпак Акжаикского района ЗКО		
ГИП		Утежанов					Стадия	Лист	Листов
Разраб.		Максотов					РП	19	19
Пров.		Утежанов				Ведомость дорожных знаков и разметки	ТОО "STROYCONSALTING" г. Уральск	

Взам. инв. №

Подп. и дата

Инв. № подл.

Формат А2