Утвержден
приказом Министра
по инвестициям и развитию
Республики Казахстан
от 24 апреля 2017 года № 234

# Акт приемки объекта в эксплуатацию

*«30» ноября 2022 г.*

**Заказчик** *ТОО «RG Gold», БИН 130740005369, телефон: +7 (71636) 79975, +7 (71636) 799766; почтовый индекс 021700, Республика Казахстан, Акмолинская область, Бурабайский район, город Щучинск, улица М. Ауэзова, дом 80, 3 этаж*

фамилия, имя, отчество (при его наличии) ИИН, телефон - для физических лиц, наименование организации - для юридических лиц, БИН, телефон, почтовый индекс, область, город, район, населенный пункт, наименование улицы, номер дома/здания (стационарного помещения)

на основании:

**Декларации о соответствии (прилагается)** *от «25» ноября 2022 г., выданной ТОО «ДМ», в лице директора Байкенова Мурата Хажигалиевича, г.Павлодар, ул.Ленинградская 106 офис 25, БИН 991140005229, 8(7182)225058*

дата подписания декларации, наименование подрядной (генподрядной) организации, фамилия, имя, отчество (при его наличии) руководителя, юридический адрес, БИН, телефон

**Заключения о качестве строительно-монтажных работ (прилагается)** *от «29» ноября 2022 г., выданной ТОО «D&J EMPORIO», в лице эксперта технического надзора Рахимбаева Серика Дюсуповича, аттестаты №KZ84VJE00056691 от 20.08.2020 г., №KZ41VJE00068232 от 20.08.2021 г., №KZ14VJE00068233 от 20.08.2021 г., БИН 081240016084, +7 (7172) 335 090*

дата подписания заключения, наименование организации, фамилия, имя, отчество (при его наличии) экспертов технического надзора, № и дата получения аттестатов, БИН, телефон

**Заключения о соответствии выполненных работ проекту (прилагается)** *от «29» ноября 2022 г., выданной ТОО «GEOVER в лице эксперта авторского надзора Жукова Юрия Владимировича, аттестат №KZ91VJE00021451 от 14.12.2016г., БИН 040540018939, +7 (777) 417-88-79*

дата заключения, наименование организации, фамилия, имя, отчество (при его наличии) экспертов авторского надзора, № и дата получения аттестатов, БИН, телефон

произведя осмотр готовности предъявленного подрядчиком (генеральным подрядчиком) к приемке в эксплуатацию объекта:

*«Строительство внеплощадочных сетей водоснабжения месторождения «Райгородок» ТОО «RG Gold» (Корректировка)», новое строительство,*

*второй уровень ответственности технически и технологический не сложный объект*

наименование, наименование объекта, вид строительства (новое, расширение, реконструкция, техническое перевооружение, модернизация, капитальный ремонт), уровень ответственности, техническая и технологическая сложность

по адресу *Республика Казахстан, Акмолинская область, Бурабайский район, Успеноюрьевский с/о, месторождение «Райгородок»*

(область, район, населенный пункт, микрорайон, квартал, улица, номер дома (корпуса)

проверив комплектность исполнительной технической документации, в том числе посредством электронного модуля исполнительной технической документации _____ *20* ___ года, подтверждает, что:

1. Строительство объекта осуществлено на основании:

1) правоустанавливающих документов на земельные участки ***от 17 мая 2016 года № 102**, договор аренды земельного участка (площадью 0,4019 га) на основании постановления акимата Бурабайского района № А-4/157 от 20 апреля 2016 года; **от 09 апреля 2015 года № 78**, договор аренды земельного участка (площадью 1,6 га) на основании постановления акимата Бурабайского района № А-3/84 от 18 февраля 2015 года; **от 16 августа 2019 года № 205**, договор аренды земельного участка (площадью 1,12 га) на основании постановления акимата Бурабайского района № KZ37VVX00002836 от 07 августа 2019 года; **от 14 февраля 2017 года**, договор аренды земельного участка (площадью 15,1800 га) на основании постановления акимата Бурабайского района № А-13/534 от 20 декабря 2016 года.*

документ, подтверждающий наступление юридических фактов (юридических составов), на основании которых возникают, изменяются или прекращаются права на земельный участок, в том числе договоры, решения судов, правовые акты исполнительных органов, свидетельство о праве на наследство, передаточный акт или разделительный баланс при реорганизации негосударственных юридических лиц, владеющих земельным участком на праве собственности или выкупивших право временного возмездного землепользования (аренды).

либо решения о реконструкции (перепланировке, переоборудовании) помещений (отдельных частей)
существующих зданий от «___»_____года №_____;

наименование органа, вынесшего решение

2) талона о приеме уведомления о начале строительно-монтажных работ

*ГУ «Управление государственного архитектурно-строительного контроля Акмолинской области от 19.10.2022, № KZ14REA00301511;*

наименование органа принявшего уведомление, дата и № принятия талона

3) проекта (проектно-сметной документации): *«Строительство внеплощадочных сетей водоснабжения месторождения «Райгородок» ТОО «RG Gold» (Корректировка)», CRR-CIP-4830*

наименование проектной организации, номер проекта

утвержденного(й) *ТОО «RG Gold», Приказ № 08/25-2 от 25.08.2021года*

дата и номер проекта, наименование организации, утвердившей (переутвердившей) проект и дата утверждения

2. Строительно-монтажные работы осуществлены в сроки:

начало работ *11.2021 г.;*
месяц, год

окончание работ *11.2022 г.;*
месяц, год

при продолжительности строительства месяц:
по норме или по проекту организации строительства, месяц: 5;
фактически, месяц: 12;

3. Объект (комплекс) имеет следующие основные технико-экономические показатели (мощность, производительность, производственная площадь, протяженность, вместимость, объем, пропускная способность, провозная способность, число рабочих мест и тому подобное, заполняется по всем объектам (кроме жилых домов) в единицах измерения соответственно целевой продукции или основным видам услуг):

| Мощность, производительность и так далее | Единица измерения | По проекту | | Фактически | |
|---|---|---|---|---|---|
| | | общая (с учетом ранее принятых) | в том числе пускового комплекса или очереди | общая (с учетом ранее принятых) | в том числе пускового комплекса или очереди |
| Водопровод исходной технической воды | м | 485,5 | | 485,5 | |

Выпуск продукции (оказания услуг), предусмотренной проектом в объеме, соответствующем нормам освоения проектных мощностей в начальный период *Водоснабжение исходной водой*;

факт начала выпуска продукции с указанием объема

4. Технологические и архитектурно-строительные решения по объекту характеризуются следующими данными: *Монтаж трубопровода диаметром труб ПЭ 160 и 90 мм, монтаж двух колодцев диаметром 2000 мм с запорной арматурой.*

краткие технические характеристики по особенностям его размещения, по основным материалам и конструкциям, инженерному и технологическому оборудованию

5. На объекте установлено предусмотренное проектом оборудование в количестве согласно актам о его приемке после индивидуального испытания и комплексного опробования;

6. Наружные инженерные коммуникации (холодное и горячее водоснабжение, канализация, теплоснабжение, газоснабжение, электроснабжение и связь) обеспечивают нормальную эксплуатацию объекта (здания, сооружения, помещения) и приняты городскими эксплуатационными организациями;

7. Сметная стоимость по утвержденному проекту (проектной-сметной документации): всего 272 863,268 тысяч тенге, в том числе строительно-монтажных работ 218 270,498 тысяч тенге, оборудования, инструмента и инвентаря 7 042,293 тысяч тенге;

8. Сметная стоимость основных фондов, принимаемых в эксплуатацию 30 319,856 тысяч тенге, в том числе: стоимость строительно-монтажных работ 14 322,912 тысяч тенге; стоимость оборудования, инструмента и инвентаря 15 996.946 тысяч тенге;

9. Доля местного содержания предусмотрена в проектно-сметной документации _____% и фактически применено _____% (на объектах финансируемых за счет государственных инвестиций и средств квазигосударственного сектора);

10. Класс энергоэффективности здания *не применимо*;

11. Объект построен в соответствии с утвержденным проектом (проектно-сметной документацией) и требованиями государственных нормативных документов в области архитектуры, градостроительства и строительства.

**РЕШИЛ:** *«Строительство внеплощадочных сетей водоснабжения месторождения «Райгородок» ТОО «RG Gold» (Корректировка)»*

наименование объекта (комплекса)

принять в эксплуатацию.

**Заказчик**

*ТОО «RG Gold», Россоу Лоуренс Дюпри*

фамилия, имя, отчество (при его наличии), подпись руководителя

Место печати (при наличии)

«RG Gold» ТОВАРИЩЕСТВО С ОГРАНИЧЕННОЙ ОТВЕТСТВЕННОСТЬЮ

**Технический надзор:**

1) аттестованный (-ые) эксперт (-ы) *Рахимбаев Серик Дюсупович, аттестаты №KZ84VJE00056691 от 20.08.2020 г., №KZ41VJE00068232 от 20.08.2021 г., №KZ14VJE00068233 от 20.08.2021 г.*

(фамилия, имя, отчество (при его наличии) эксперта, специализация аттестата, подпись, дата
Место печати (при наличии)

2) аккредитованная организация *ТОО «D&J Emporio», директор Дюсенов Данияр Алшынович* 30.11.2022

(наименование организации) имеющей в своем составе аттестованного (-ых) эксперта (-ов), фамилия, имя, отчество (при его наличии) руководителя, подпись, дата
Место печати (при наличии)

**Авторский надзор:**

организация *ТОО «GEOVER» Жуков Юрий Владимирович*

(наименование организации) имеющей в своем составе аттестованного (-ых) эксперта (-ов), фамилия, имя, отчество (при его наличии) руководителя, подпись, дата 30.11.2022
Место печати (при наличии)

аттестованный (-ые) эксперт (-ы) *Жуков Юрий Владимирович, Аттестат №KZ91VJE00021451* 30.11.2022

(фамилия, имя, отчество (при его наличии) эксперта, специализация аттестата), подпись, дата
Место печати (при наличии)

**Подрядчик (генеральный подрядчик)**

*ТОО «ДМ» Байкенов Мурат Хажигалиевич*

фамилия, имя, отчество (при его наличии), подпись руководителя
Место печати (при наличии)

30.11.2022

Приложение 13
к акту приемки объекта
в эксплуатацию

## Технические характеристики объекта (сети, водоводы, коллекторы и тому подобное)

| № п/п | Наименование | Единицы измерения | Количество, протяженность | Примечание |
|---|---|---|---|---|
| 1 | 2 | 3 | 4 | 5 |
| Водопровод | | | | |
| 1 | Водоводы (общая протяженность) | м | 985 | |
| | 1) из стальных труб | м | 14 | Трубная обвязка |
| | 2) из пластиковых труб | м | 971 | 2Ø90 - 376,5м.<br>2Ø160 - 109м. |
| 2 | Прочие устройства | | | |
| | Смотровой колодец | шт | 2 | ЖБ Ø2000 |
| | Задвижка d- 150 | шт | 7 | |
| | Задвижка d- 80 | шт | 2 | |
| | Вентили d- 25 | шт | 4 | |
| | Счетчик d- 100 | шт | 1 | |
| | | | | |

Горизонтальный разрез колодца

Масштаб _____

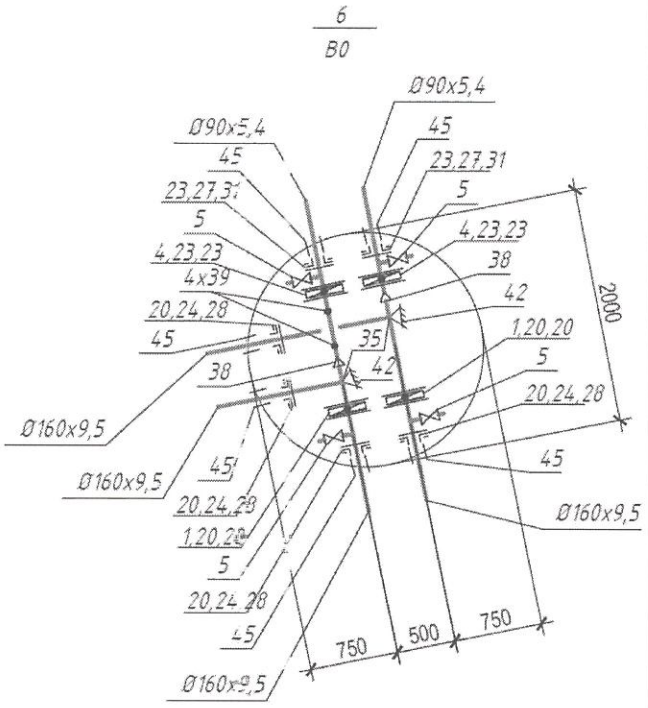


Вертикальный разрез колодца

Масштаб _____

| Горизонтальный разрез колодца | Вертикальный разрез колодца |
|---|---|
| Масштаб _____ | Масштаб _____ |

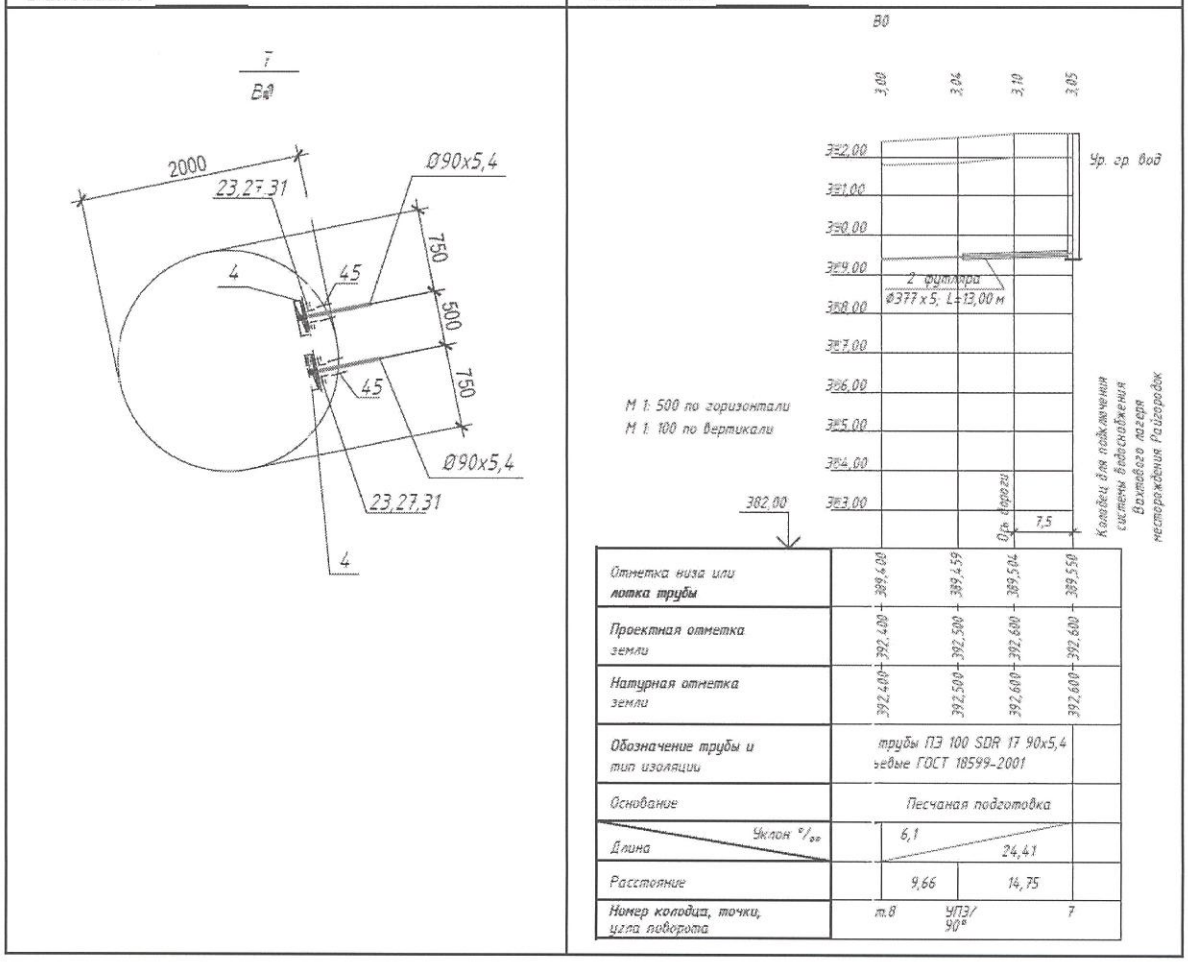


## Спецификация

| № п/п | Наименование | Марка | Материал | Диаметр (мм) (размеры) | Количество | Примечание |
|---|---|---|---|---|---|---|
| 1 | Труба полиэтиленовая для водоснабжения ГОСТ 18599-2001 | PE 100 SDR 17 | ПЭ | 160х9,5 | 218 м | |
| 2 | Труба полиэтиленовая для водоснабжения ГОСТ 18599-2001 | PE 100 SDR 17 | ПЭ | 90х5,4 | 753 м | |

# Схема привязки колодца к постоянным точкам-ориентирам

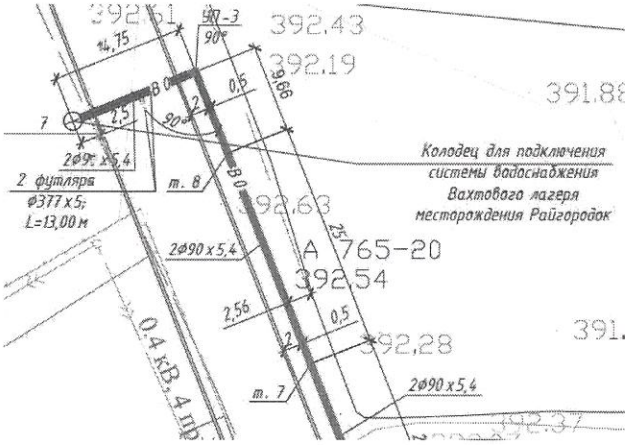

**Заказчик**

*Россоу Лоуренс Дюпри*

фамилия, имя, отчество (при его наличии), подпись руководителя

Место печати (при наличии)

**Авторский надзор**

*Жуков Юрий Владимирович*

фамилия, имя, отчество (при его наличии), подпись эксперта

Место печати (при наличии)