Республика Казахстан
Город Шымкент
ТОО "Улмад" №18008151 от 23.04.2018 г.
ТОО "Эгида-KZ" №21012260 от 15.03.2021г.
ТОО «Батыс Алға LTD» №0004581 от 19.06.2020 г.
ТОО «Далакайнар Курылыс» №07934 от 15.02.2022 г.

Заказ №18008151-04-040740002533/210158/00-09
Заказчик: КГУ«Управление энергетики и водоснабжения города Алматы».

РАБОЧИЙ ПРОЕКТ

РП «Строительство сетей канализации в Медеуском районе по ул. Сагадат Нурмагамбетов, ул. Р. Баглановой (ул. Жабаева), ул. Бигельдинова, ул. Мангистауская, ул. Радлова, ул. Трофимова, ул. Сахариева, ул. Хмелева, ул. Топоркова, ул. Максимова, ул. Домбыра, ул. Басбатыр»

Том IV

Альбом 5

Технологические решения (ТХ)

Ул.Сахариева

г.Шымкент 2022г.

Республика Казахстан
Город Шымкент
ТОО "Улмад" №18008151 от 23.04.2018 г.
ТОО "Эгида-KZ" №21012260 от 15.03.2021г.
ТОО «Батыс Алға LTD» №0004581 от 19.06.2020 г.
ТОО «Далакайнар Курылыс» №07934 от 15.02.2022 г.

Заказ №18008151-04-040740002533/210158/00-09
Заказчик: КГУ«Управление энергетики и водоснабжения города Алматы».

РАБОЧИЙ ПРОЕКТ

РП «Строительство сетей канализации в Медеуском районе по ул. Сагадат Нурмагамбетов, ул. Р. Багдановой (ул. Жабаева), ул. Бигельдинова, ул. Мангистауская, ул. Радлова, ул. Трофимова, ул. Сахариева, ул. Хмелева, ул. Топоркова, ул. Максимова, ул. Домбыра, ул. Басбатыр»

Том IV
Альбом 5
Технологические решения (ТХ)
Ул.Сахариева

И.о. директора **Тайманов А**

Главный инженер проекта **Умаров Е.**

г.Шымкент 2022г.

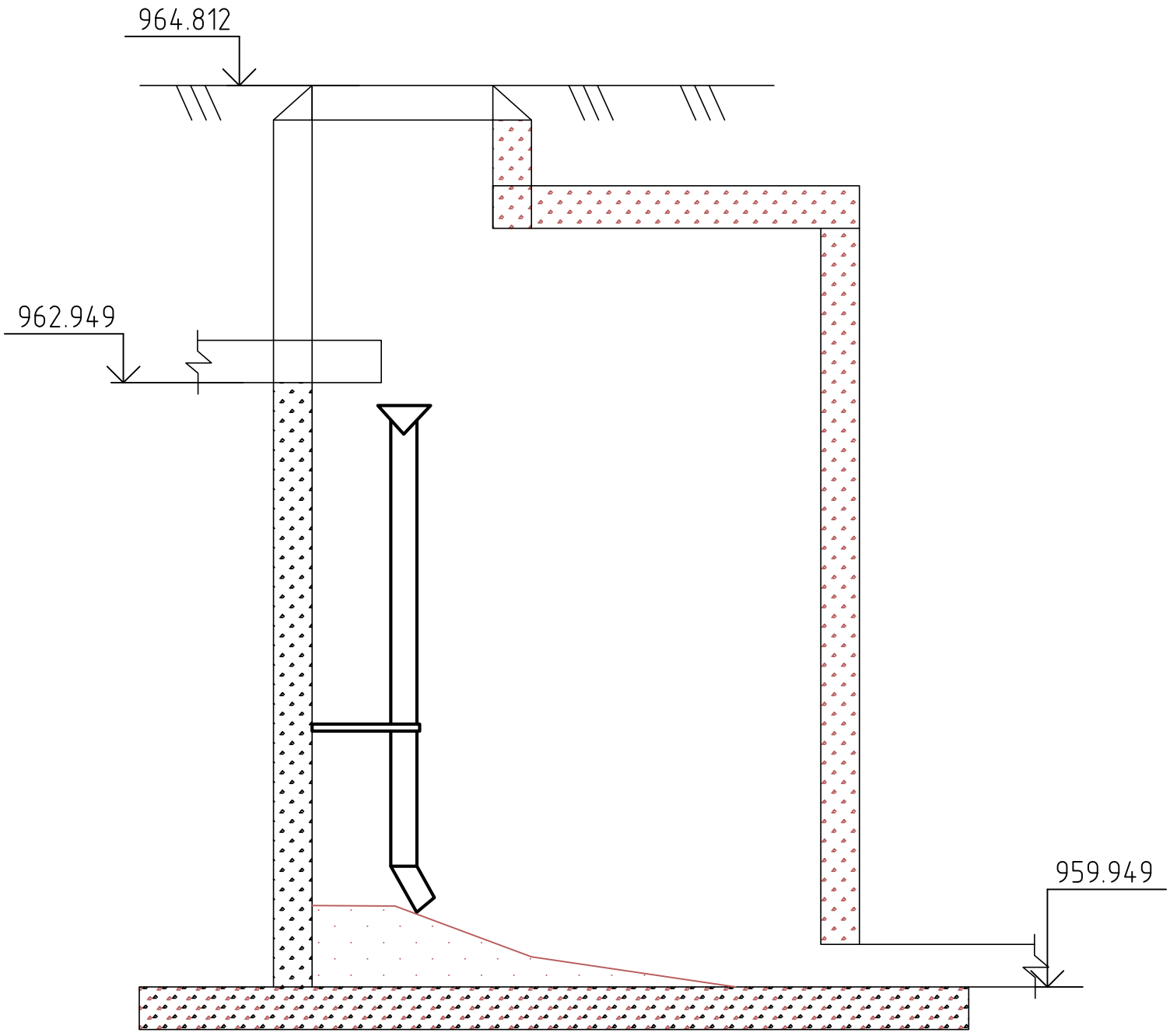

Трубы-спуска колодцев

4,8,15,18,26,27,31.

Согласовано

Взам. инв. №

Подп. и дата

Инв. № подл.

Изм.	Кол. уч.	Лист	№ док.	Подп.	Дата

040740002533/210158/00-09-ТХ

Строительство сетей канализации в Медеуском районе по ул. Сагадат Нурмагамбетов, ул. Р. Багдановой (ул. Жабаева), ул. Бигельдинова, ул. Мангистауская, ул. Радлова, ул. Трофимова, ул. Сахариева, ул. Хмелева, ул. Топоркова, ул Максимова, ул. Домбыра, ул. Басбатыр

ГИП	Умаров Е		
Проверил	Шербаев М		
Исполнил	Тоғай Б.		
Норм.конт.	Тылеков Д.		

Наружные сети канализации
Ул.Сахариева

Стадия	Лист	Листов
РП	1	

разрез-схема подключения участка с устройством трубы-спуска

ТОО «Улмад»
г. Шымкент 2022 г.

Формат А4

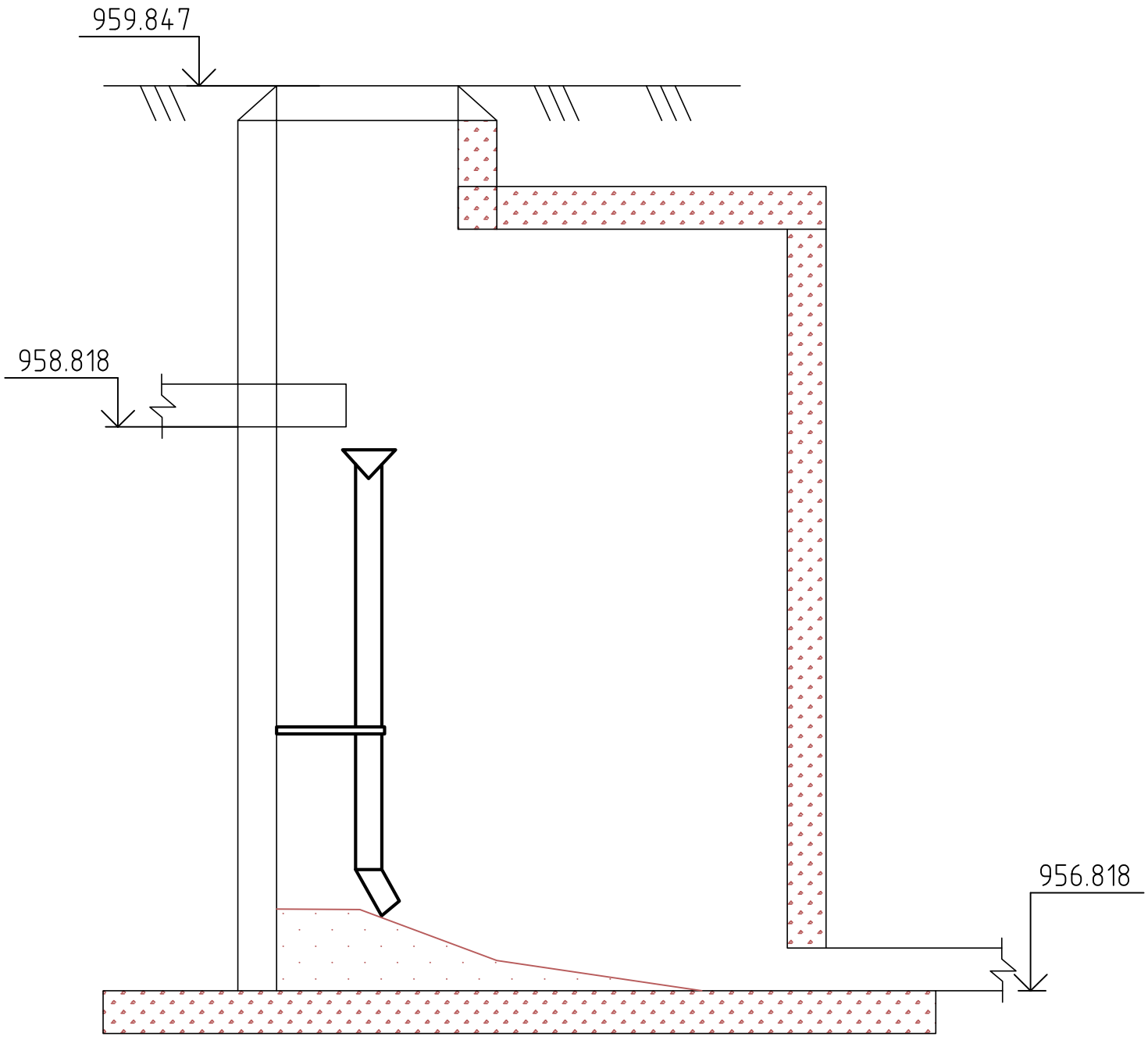

Трубы-спуска колодцев

3,11,12,16,18,28,31,34,38,39.

Согласовано

Взам. инв. №

Подп. и дата

Инв. № подл.

Изм.	Кол. уч.	Лист	№ док.	Подп.	Дата
ГИП		Умаров Е			
Проверил		Шербаев М			
Исполнил		Тоғай Б.			
Норм.конт.		Тылеков Д.			

040740002533/210158/00-09-ТХ

Строительство сетей канализации в Медеуском районе по ул. Сагадат Нурмагамбетов, ул. Р. Багдановой (ул. Жабаева), ул. Бигельдинова, ул. Мангистауская, ул. Радлова, ул. Трофимова, ул. Сахариева, ул. Хмелева, ул. Топоркова, ул Максимова, ул. Домбыра, ул. Басбатыр

Наружные сети канализации
Ул.Сахариева

Стадия	Лист	Листов
РП	2	

разрез-схема подключения участка с устройством трубы-спуска

ТОО «Улмад»
г. Шымкент 2022 г.

Формат А4

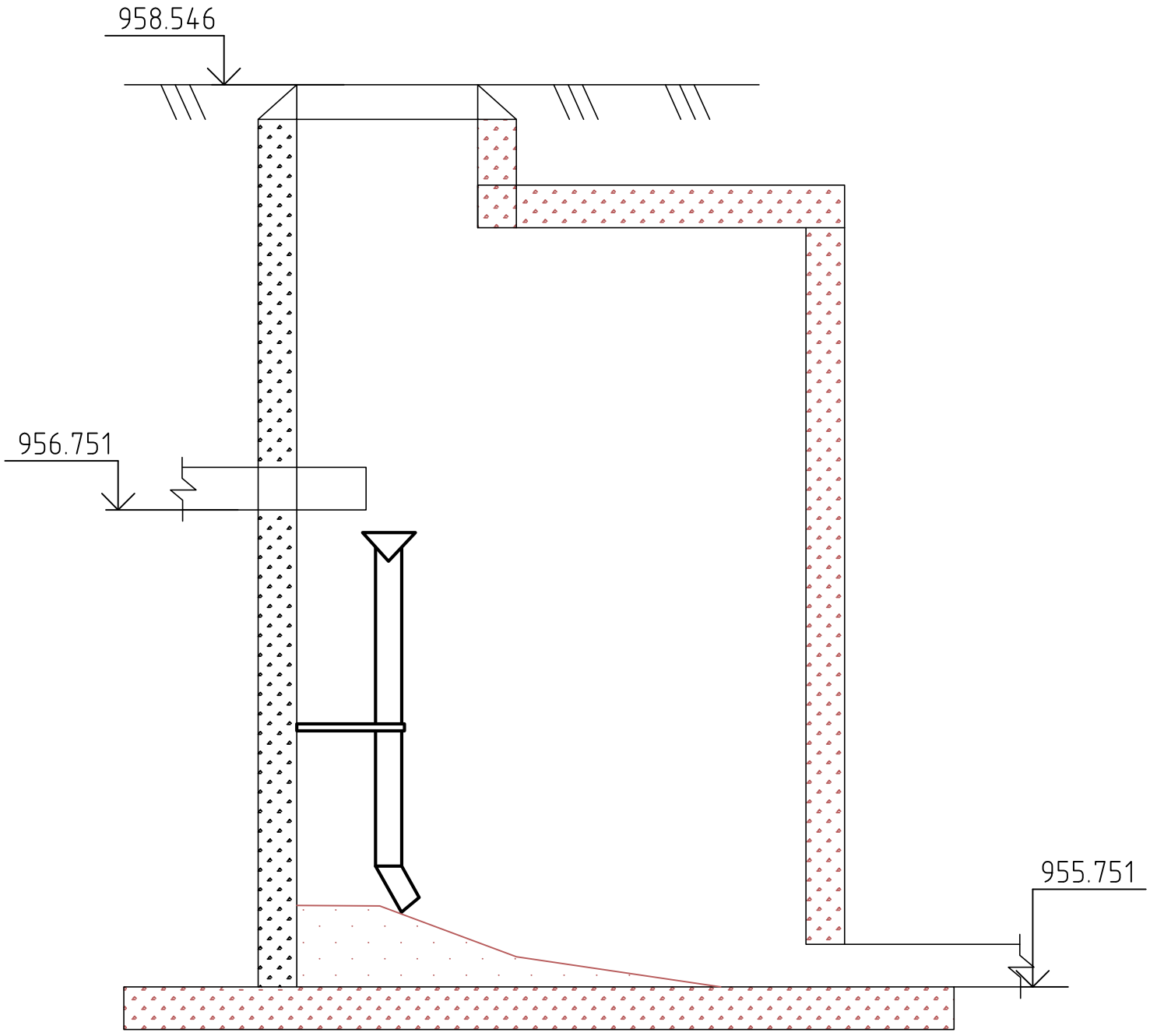

Трубы-спуска колодцев

2,9,10,13,14,17,20,25,30,32,35,36,37.

Согласовано

Взам. инв. №

Подп. и дата

Инв. № подл.

Изм.	Кол. уч.	Лист	№ док.	Подп.	Дата
ГИП		Умаров Е			
Проверил		Шербаев М			
Исполнил		Тоғай Б.			
Норм.конт.		Тылеков Д.			

040740002533/210158/00-09-ТХ

Строительство сетей канализации в Медеуском районе по ул. Сагадат Нурмагамбетов, ул. Р. Багдановой (ул. Жабаева), ул. Бигельдинова, ул. Мангистауская, ул. Радлова, ул. Трофимова, ул. Сахариева, ул. Хмелева, ул. Топоркова, ул Максимова, ул. Домбыра, ул. Басбатыр

Наружные сети канализации
Ул.Сахариева

Стадия	Лист	Листов
РП	3	

разрез-схема подключения участка с устройством трубы-спуска

ТОО «Улмад»
г. Шымкент 2022 г.

Формат А4

Позиция	Наименование и техническая характеристика	Тип, марка обозначение документа опросного листа	Код оборудования изделия, материала	Завод-изготовитель	Единица измерения	Количество	Масса единицы кг.на м	Примечание
1	2	3	4	5	6	7	8	9
	Перепадные колодцы							
1	Стальной труба Ду 219х4 L=1,0м		ГОСТ 10704-91		шт.	13		
2	Стальной труба Ду 219х4 L=2,0м		ГОСТ 10704-91		шт.	10		
3	Стальной труба Ду 219х4 L=2,5м		ГОСТ 10704-91		шт.	7		
4	Антикоррозионное покрытие стальных труб Ду 219х4	"весьма усиленная"			м	50.5		
5	Воронка (Полоса стальная горячекатанная h= 5 мм; b=200мм)		ГОСТ 103-76		м	2,4	7,85	изготовить по месту для труб Д200
6								
7								
8								
9								
10								
11								
12								
13								
14								
15								
16								

Взамен инв.N

Подпись и дата

Инв. N подл.

Изм.	Кол.уч.	Лист	№ док.	Подп.	Дата
ГИП		Умаров Е			
Проверил		Шербаев М			
Исполнил		Тогай Б.			
Норм.конт.		Тылеков Д.			

040740002533/210158/00-09-ТХ

Строительство сетей канализации в Медеуском районе по ул. Сагадат Нурмагамбетов, ул. Р. Багдановой (ул. Жабаева), ул. Бигельдинова, ул. Мангистауская, ул. Радлова, ул. Трофимова, ул. Сахариева, ул. Хмелева, ул. Топоркова, ул. Максимова, ул. Домбыра, ул. Басбатыр

Наружные сети канализации Ул.Сахариева

Стадия	Лист	Листов
РП	1	

Спецификация оборудования

ТОО «Улмад» г. Шымкент 2022 г.

Формат А3