ТОО"Авангард-Инжиниринг"

Государственная лицензия 10-ГСЛ №13000876

Заказ: А-03-026-АС

РАБОЧИЙ ПРОЕКТ

Разработка ПСД на капитальный ремонт здания КГУ "Макатская ДЮСШ Макатского районного отдела культуры, развития языков, физической культуры и спорта"

Том I. Книга 1

2. Архитектурно-строительные решения (АС)

ГИП: Камалиев Б. М.

г. Уралск 2020г.

Ведомость ссылочных и прилагаемых документов

Обозначение	Наименование	Примечание
	Ссылочные документы	
СН РК 3.01-01-2013	Градостроительство. Планировка и застройка городских и сельских поселений	
СН РК 3.02-07-2014	Общественные здания и сооружения	
СП РК 2.04-01-2017	Строительная климатология	
Серия 1.038.1-1В1	Перемычки железобетонные для зданий с	
	кирпичными стенами	
ГОСТ 379-95	Кирпич и камни силикатные. Технические условия	
ГОСТ 8267-93	Щебень из горных пород и гравий для строительных работ	
ГОСТ 8736-2014	Песок для строительных работ	
ГОСТ 22266-2013	Цементы сульфатостойкие	
СН РК 5.01.01-2013; СП РК 5.01.101-2013	Земляные сооружения,основания и фундаменты	
ГОСТ 30674-99	Окна и балконные двери деревянные с тройным остеклением для жилых и общественных зданий.	
ГОСТ 6629-88	Двери деревянные внутренние для жилых и Общественных зданий. Типы и конструкция.	
ГОСТ 475-2016	Двери деревянные наружные для жилых и Общественных зданий. Типы, конструкция и размеры	

1. Общие данные

Рабочий проект " Разработка ПСД на капитальный ремонт здания КГУ "Макатская ДЮСШ Макатского районного отдела культуры, развития языков, физической культуры и спорта" выполнен на основании задания на проектирование, выданного заказчиком, дефектного акта и технического обследования.

Место расположения здания:

ДЮСШ расположена в Атырауской области, Макатский р-н, п. Макат.

При проектировании проекта приняты нагрузки согласно СНиП 2.01.07 - 85 ,

-скоростной напор ветра - 38 кг/м2;

-вес снегового покрова - I район (СНиП 2.01.07-85•) - 50 кг/м2.

-температура наиболее холодной пятидневки - минус 25°С.

-сейсмичность района строительства (СНиП РК 2.03-30-2006) - 5 баллов.

-нормативная глубина сезонного промерзания грунта - 1,22м.

Группа возгораемости и огнестойкости соответствует требованиям СНиП РК 2.02.05 - 2002 "Пожарная безопасность зданий и сооружений"

По степени огнестойкости:-III. Здание отапливаемое, с электрическим освещением и электрооборудованием.

2. Существующее здание :

Прямоугольное в плане, 2-х этажное, из сэндвич-панелей, без техподполья.

Здание построено в 2009 году.

Конструктивные решения;

- за отметку 0,000 взят уровень чистого пола;
- фундамент - монолитный;
- перекрытия - металлические конструкции;
- стены наружные - металлические конструкции с покрытием из сэндвич-панелей;
- существующие перегородки из ГВЛ;
- оконные блоки- ПВХ;
- дверные блоки-наружные (входные) - металлические, ПВХ; внутренние - деревянные;
- полы - деревянные, бетонные;
- кровля - двускатная, из сэндвич-панелей;
- отмостка - бетонная.

3. Проектом предусматриваются следующие виды работ:

А) Демонтажные работы внутри здания:

- демонтаж дверных блоков;
- демонтаж оконных блоков, подоконных досок и сливов;
- демонтаж керамических покрытий , дощатого покрытия, покрытия из линолеума;
- демонтаж облицовки стен из плитки керамической плитки;
- очистка стен и потолков от остатков старой краски и штукатурки;

Б) Отделочные работы внутри здания:

- установка оконных и дверных заполнений: оконные блоки из поливинилхлоридных профилей по ГОСТ 30674-99 с заполнением из двухкамерного стеклопакета; внутренние двери- деревянные по ГОСТ 475-2016 ; наружные двери ПВХ- по ГОСТ 30970-2014;
- установка подоконных досок из поливинилхлоридных профилей по ТУ 5772-001-4816-0374-2003 ;
- штукатурка и окраска дверных и оконных откосов;
- штукатурка и окраска стен и потолков;
- отделка керамической плиткой согласно ведомости отделки;
- устройство покрытий из линолеума на клее "Бустилат";
- устройство покрытий из керамической плитки на растворе;
- устройство дощатого покрытия;
- устройство плинтуса;
- устройство туалета для инвалидов на кресле-коляске.

Г) Ремонт фасада здания:

- облицовка цоколя металлосайдингом - 155,0м^2;
- устройство отмостки из бетона В15 толщиной 100 мм шириной 1200 мм с уклоном 3% от здания;
- устройство крыльца;
- устройство пандуса.

4. Антикоррозийная защита.

Стальные элементы очистить от ржавчины и окрасить за 2 раза эмалью ПФ-115 ГОСТ 6465-76 по грунту ГФ-020 ГОСТ 25129-82 в 2 слоя.

Все металлические элементы креплений, должны быть подвергнуты антикоррозийной защите, с соблюдением пункта 5.16 СНИП РК 2.01-19-2004, СНИП 3.04.03-85.

4. Противопожарные мероприятия:

Все деревянные элементы должны быть пропитаны антипиреном с поглощением солей от массы каждого элемента или обработаны огнезащитным фосфатным покрытием ОФП-9 в 2 слоя, толщиной покрытия 0,65 мм. При производстве работ руководствоваться указаниями СНиП РК 1.03-05-2001 "Охрана труда и техника безопасности в строительстве".

Контроль выполнения работ производить по СНИП РК 5..03-37-2005 "Несущие и ограждающие конструкции".

Настоящий проект соответствует требованиям нормативных, экологических, санитарно-гигиенических, противопожарных документов и других нормативов, действующих на территории Республики Казахстан, и обеспечивает безопасность продукции для жизни, здоровья людей, имущества, охрану окружающей среды.

Главный инженер проекта Камалиев Б. М.

ТОО "AVANGARD ENGINEERING" БСН/БИН: 1009-00016079 РЕСПУБЛИКА КАЗАХСТАН ГОРОД УРАЛЬСК

Взам. инв. №

Подп. и дата

Инв. № подл.

Изм.	Кол.уч.	Лист	№док.	Подп.	Дата
Разработ.		Бутенко И			
Проверил		Спирина Т			
Н. контр.					
ГИП		Камалиев Б			

А-003-026-АС

Разработка ПСД на капитальный ремонт здания КГУ "Макатская ДЮСШ Макатского районного отдела культуры, развития языков, физической культуры и спорта"

Физкультурно-оздоровительный комплекс

Стадия	Лист	Листов
РП	1	27

Общие данные (начало)

ТОО"Авангард-Инжиниринг" Государственная лицензия 10-ГСЛ №13000876

Формат А2

Ведомость рабочих чертежей основного комплекта АС (начало)

Лист	Наименование	Примечание
1	Общие данные (начало)	
2	Общие данные (окончание)	
3	План обмерочный 1-го этажа	
4	План обмерочный 2-го этажа	
5	План демонтажных работ 1-го этажа	
6	Экспликация полов 1-го этажа	
7	Ведомость демонтажа отделки 1-го этажа	
8	План демонтажных работ 2-го этажа	
9	Экспликация полов 2-го этажа	
10	Ведомость демонтажа отделки 2-го этажа	
11	Ведомость демонтируемых дверей, окон, оконных досок	
	и профилей	
12	План отделочный 1-го этажа	
13	Экспликация полов 1-го этажа	
14	Ведомость отделки помещений 1-го этажа	
15	План отделочный 2-го этажа	
16	Экспликация полов 2-го этажа	
17	Ведомость отделки помещений 2-го этажа	
18	Спецификация элементов заполнения проемов. Окно ОК-1	
19	Чертежи ОК-2, ОК-3, ОК-4, ОК-5	
20	Защита витражей спортзала	
21	Крыльцо-1. Спецификация материаллов крыльца 1	
22	План закладных деталей. План перил. Крыльцо 1	
23	Разрезы А-А, Б-Б. Перило П-1. Крыльцо 1	
24	Крыльцо-2.Спецификация материаллов крыльца 2. Разрез А-А	
25	Крыльцо-3.Спецификация материаллов крыльца 3. Разрез А-А	
26	Фасады 1-5, А-В	
27	Фасады В-А, 5-1	

Взам. инв. N°

Подпись и дата

Инв. N° подл.

Изм.	Кол.уч.	Лист	N°док.	Подп.	Дата
Разработ.		Бутенко И			
Проверил		Спирина Т			
Н. контр.					
ГИП		Камалиев Б			

А-003-026-АС

Разработка ПСД на капитальный ремонт здания КГУ "Макатская ДЮСШ Макатского районного отдела культуры, развития языков, физической культуры и спорта"

Физкультурно-оздоровительный комплекс

Стадия	Лист	Листов
РП	2	

Общие данные (окончание)

ТОО"Авангард-Инжиниринг"
Государственная лицензия
10-ГСЛ N°13000876

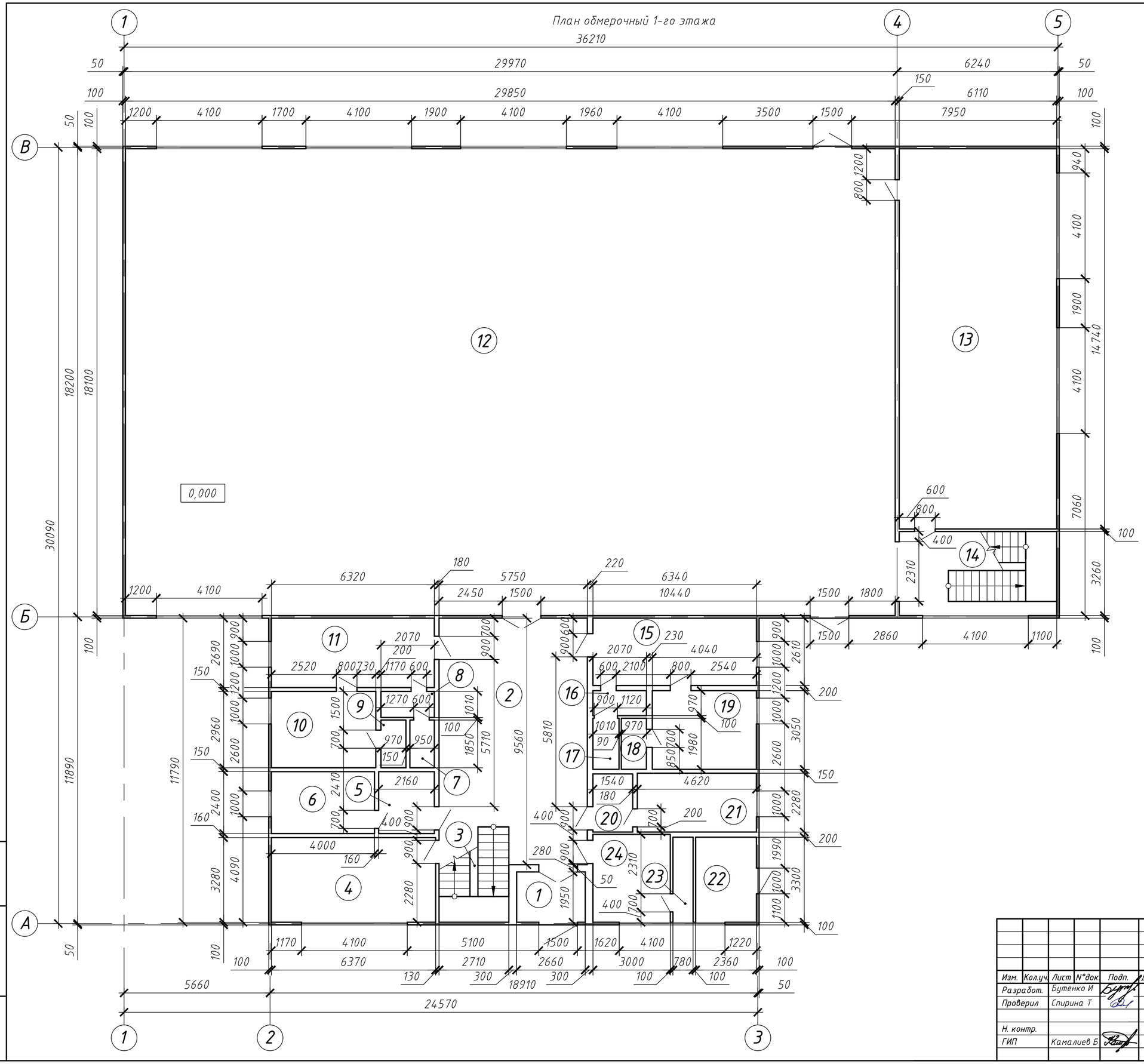

Экспликация помещений

Номер помещения	Наименование	Площадь м²	Кат. помещения
1	Внутренний тамбур	5,2	
2	Холл	55,0	
3	Лестничная площадка	6,0	
4	Медпункт	20,9	
5	Умывальная	5,2	
6	Туалет	9,6	
7	Туалет	1,8	
8	Умывальная	2,1	
9	Туалет	1,8	
10	Душевая	12,0	
11	Раздевалка	17,0	
12	Зал	540,3	
13	Теннисный класс	90,1	
14	Лестничная площадка	19,9	
15	Раздевалка	16,5	
16	Умывальная	2,0	
17	Туалет	2,0	
18	Туалет	1,9	
19	Душевая	12,3	
20	Умывальная	3,5	
21	Туалет	10,5	
22	Складское помещение	7,8	
23	Кладовая	2,6	
24	Комната вахтера	10,2	
	Итого:	856,2	

Изм.	Кол.уч.	Лист	N°док.	Подп.	Дата
Разработ.		Бутенко И			
Проверил		Спирина Т			
Н. контр.					
ГИП		Камалиев Б			

А-003-026-АС

Разработка ПСД на капитальный ремонт здания КГУ "Макатская ДЮСШ Макатского районного отдела культуры, развития языков, физической культуры и спорта"

Физкультурно-оздоровительный комплекс

Стадия	Лист	Листов
РП	3	

План обмерочный 1-го этажа

ТОО"Авангард-Инжиниринг" Государственная лицензия 10-ГСЛ N°13000876

Взам. инв. N° | Подпись и дата | Инв. N° подл.

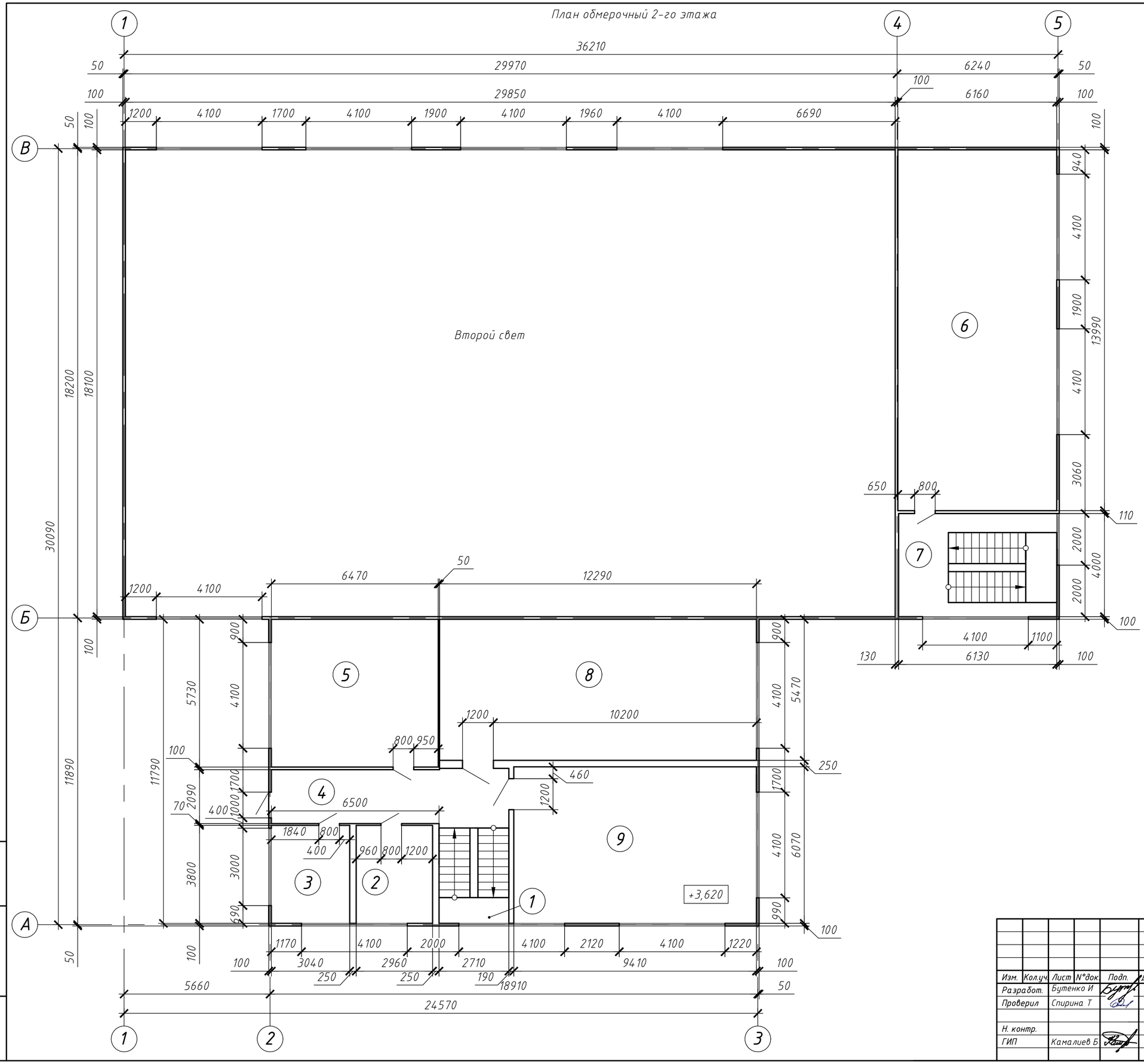

Экспликация помещений

Номер поме-щения	Наименование	Площадь м²	Кат. поме-ще-ния
1	Лестничная площадка	10,5	
2	Кабинет	11,2	
3	Кабинет	11,6	
4	Коридор	19,4	
5	Гимнастичекий класс	37,1	
6	Борцовский класс	86,2	
7	Лестничная площадка	24,5	
8	Гимнастический класс	67,2	
9	Тренажерный зал	57,1	
	Итого:	324,8	

Взам. инв. №

Подпись и дата

Инв. № подл.

Изм.	Кол.уч.	Лист	№док.	Подп.	Дата
Разработ.		Бутенко И			
Проверил		Спирина Т			
Н. контр.					
ГИП		Камалиев Б			

А-003-026-АС

Разработка ПСД на капитальный ремонт здания КГУ "Макатская ДЮСШ Макатского районного отдела культуры, развития языков, физической культуры и спорта"

Физкультурно-оздоровительный комплекс

Стадия	Лист	Листов
РП	4	

План обмерочный 2-го этажа

ТОО"Авангард-Инжиниринг"
Государственная лицензия
10-ГСЛ №13000876

План демонтажных работ
1-го этажа

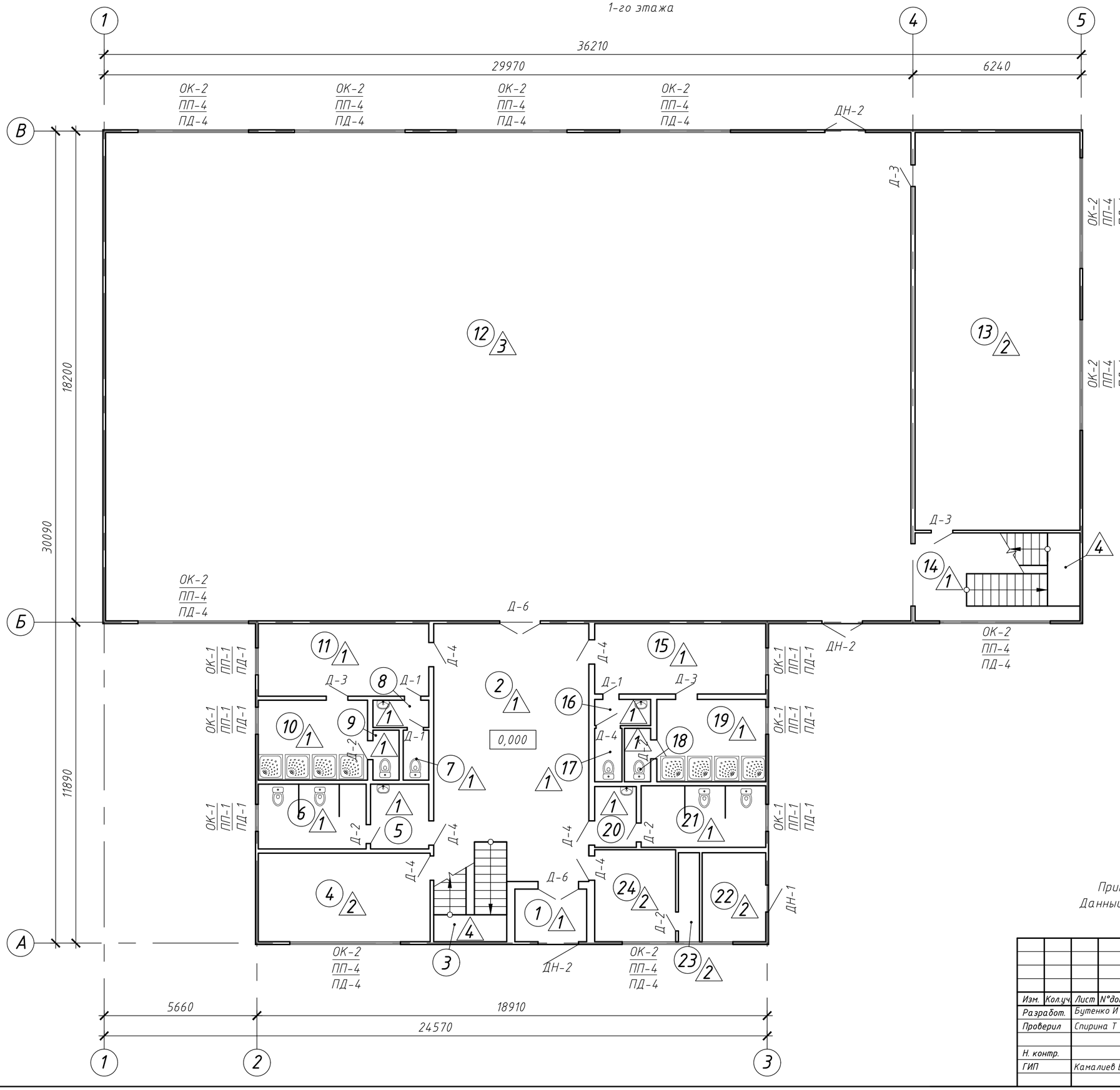

Экспликация помещений

Номер помещения	Наименование	Площадь м²	Кат. помещения
1	Внутренний тамбур	5,2	
2	Холл	55,0	
3	Лестничная площадка	6,0	
4	Медпункт	20,9	
5	Умывальная	5,2	
6	Туалет	9,6	
7	Туалет	1,8	
8	Умывальная	2,1	
9	Туалет	1,8	
10	Душевая	12,0	
11	Раздевалка	17,0	
12	Зал	540,3	
13	Теннисный класс	90,1	
14	Лестничная площадка	19,9	
15	Раздевалка	16,5	
16	Умывальная	2,0	
17	Туалет	2,0	
18	Туалет	1,9	
19	Душевая	12,3	
20	Умывальная	3,5	
21	Туалет	10,5	
22	Складское помещение	7,8	
23	Кладовая	2,6	
24	Комната вахтера	10,2	
	Итого:	856,2	

Примечания:
Данный лист читать совместно с листом АС-6,9.

Изм.	Кол.уч.	Лист	N°док.	Подп.	Дата
Разработ.		Бутенко И			
Проверил		Спирина Т			
Н. контр.					
ГИП		Камалиев Б			

А-003-026-АС

Разработка ПСД на капитальный ремонт здания КГУ "Макатская ДЮСШ Макатского районного отдела культуры, развития языков, физической культуры и спорта"

Физкультурно-оздоровительный комплекс

Стадия	Лист	Листов
РП	5	

План демонтажных работ
1-го этажа

ТОО"Авангард-Инжиниринг"
Государственная лицензия
10-ГСЛ N°13000876

Взам. инв. N° | Подпись и дата | Инв. N° подл.

Экспликация полов первого этажа (начало)

Номер поме-щения	Тип пола	Схема пола или тип пола по серии	Данные элементов пола (наименование, толщина, основание и др.), мм	Площадь, $м^2$
1,2,5,6,7, 8,9,10,11,14, 15,16,17,18, 19,20,21	1	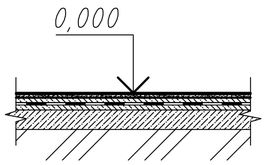	- керамическая плитка ГОСТ 6787-2001; - прослойка и заполнение швов из цементно - песчанного раствора М150 - 15 мм; - стяжка из цементно-песчанного раствора М150-20 мм*; - двухслойная оклеечная гидроизоляция из пленки ПВХ на мастике*; - стяжка из цементно-песчанного раствора М150-20 мм*; - подстилающий слой: бетон- В7,5 толщиной 80 мм*; - утрамбованный грунт*.	184,3
4,13,22, 23,24	2	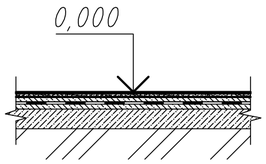	- линолеум на теплоизолирующей подоснове ГОСТ 18108-80; - клей "Бустилат"; - стяжка выравнивающая из цементно-песчанного раствора М150 - 15 мм; - стяжка из цементно-песчанного раствора М150-20 мм*; - двухслойная оклеечная гидроизоляция из пленки ПВХ на мастике*; - стяжка из цементно-песчанного раствора М150-20 мм*; - подстилающий слой: бетон- В7,5 толщиной 80 мм*; - утрамбованный грунт*.	131,6

Экспликация полов первого этажа (конец)

Номер поме-щения	Тип пола	Схема пола или тип пола по серии	Данные элементов пола (наименование, толщина, основание и др.), мм	Площадь, $м^2$
12	3	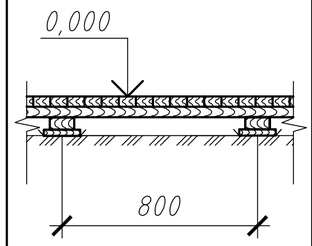	- маслянная краска за 2 раза; - бруски 75х40 мм ГОСТ 24454-80; - перекрестный настил из досок ГОСТ 24454-80 толщиной 40 мм; - устройство лаг 50х100 мм ГОСТ 24454-80, (пролет лаг 800 мм) - 3,56 $м^3$; - утрамбованный грунт.	540,3
3,14	4	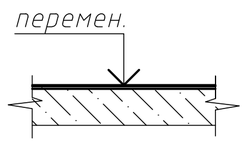	- керамическая плитка ГОСТ 6787-2001; - стяжка выравнивающая из цементно- песчанного раствора М150-20 мм; - лестничная площадка*;	6,5
3,14	5	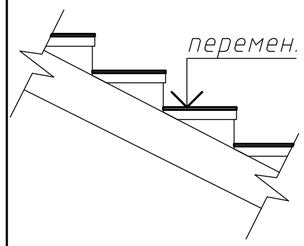	- керамическая плитка ГОСТ 6787-2001 (с нескользящей поверхностью); - стяжка выравнивающая из цементно- песчанного раствора М150-20 мм; - лестничный марш*.	14,4

Примечания:

1. Данный лист читать совместно с листом АС-5.
2. • - Конструкция пола не подлежащая демонтажу

Изм.	Кол.уч.	Лист	N°док.	Подп.	Дата
Разработ.		Бутенко И			
Проверил		Спирина Т			
Н. контр.					
ГИП		Камалиев Б			

А-003-026-АС

Разработка ПСД на капитальный ремонт здания КГУ "Макатская ДЮСШ Макатского районного отдела культуры, развития языков, физической культуры и спорта"

Физкультурно-оздоровительный комплекс

Стадия	Лист	Листов
РП	6	

Экспликация полов 1-го этажа (демонтаж)

ТОО"Авангард-Инжиниринг" Государственная лицензия 10-ГСЛ N°13000876

Взам. инв. N° | Подпись и дата | Инв. N° подл.

Ведомость демонтажа отделки 1-го этажа

N° помещения	Потолок		Стены или перегородки		Низ стен или перегородок			Примечание
	Площ., $м^2$	Вид отделки	Площ., $м^2$	Вид отделки	Площ., $м^2$	Вид отделки	Высота, м	
1,2,4,5,6,11, 13,14 15,20,21, 22,23,24	259,21	-ГВЛ	507,79	-ГВЛ;	-	-	-	- плинтус L=140,4м;
7,8,9,10, 16,17,18,19	35,88	-ГВЛ;	87,52	- окраска ВЭК	103,6	-кафельная плитка;	1,8	- плинтус L=54,96 м;
12	-	-	-	-	121,8	- окраска ВЭК	3,3	- плинтус L=28,84 м;

Примечания:
Данный лист читать совместно с листом АС-10.

Взам. инв. N°
Подпись и дата
Инв. N° подл.

Изм.	Кол.уч.	Лист	N°док.	Подп.	Дата
Разработ.		Бутенко И			
Проверил		Спирина Т			
Н. контр.					
ГИП		Камалиев Б			

А-003-026-АС

Разработка ПСД на капитальный ремонт здания КГУ "Макатская ДЮСШ Макатского районного отдела культуры, развития языков, физической культуры и спорта"

Физкультурно-оздоровительный комплекс

Стадия	Лист	Листов
РП	7	

Ведомость демонтажа отделки 1-го этажа

ТОО"Авангард-Инжиниринг"
Государственная лицензия
10-ГСЛ N°13000876

План демонтажных работ
2-го этажа

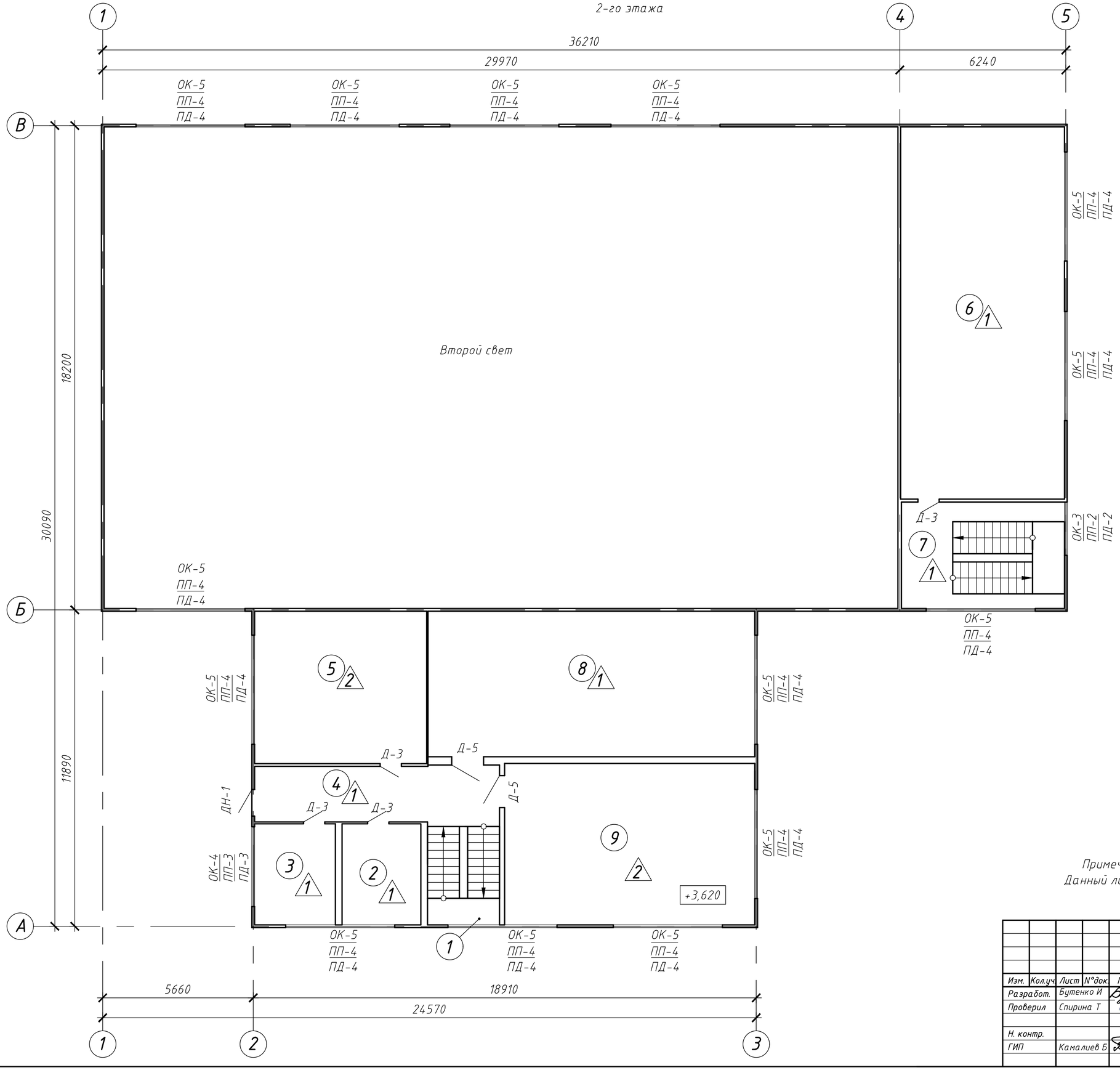

Экспликация помещений

Номер поме-щения	Наименование	Площадь м²	Кат. поме-ще-ния
1	Лестничная площадка	10,5	
2	Кабинет	11,2	
3	Кабинет	11,6	
4	Коридор	19,4	
5	Гимнастичекий класс	37,1	
6	Борцовский класс	86,2	
7	Лестничная площадка	24,5	
8	Гимнастический класс	67,2	
9	Тренажерный зал	57,1	
	Итого:	324,8	

Примечания:
Данный лист читать совместно с листом АС-8,9.

Изм.	Кол.уч.	Лист	N°док.	Подп.	Дата	А-003-026-АС
Разработ.		Бутенко И				Разработка ПСД на капитальный ремонт здания КГУ "Макатская ДЮСШ Макатского районного отдела культуры, развития языков, физической культуры и спорта"
Проверил		Спирина Т				Физкультурно-оздоровительный комплекс — Стадия: РП; Лист: 8; Листов:
Н. контр.						План демонтажных работ 2-го этажа
ГИП		Камалиев Б				ТОО"Авангард-Инжиниринг" Государственная лицензия 10-ГСЛ N°13000876

Взам. инв. N°
Подпись и дата
Инв. N° подл.

Экспликация полов второго этажа

Номер помещения	Тип пола	Схема пола или тип пола по серии	Данные элементов пола (наименование, толщина, основание и др.), мм	Площадь, $м^2$
2,3,4,6,8,7	1	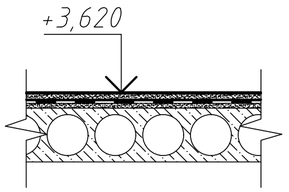	- линолеум на теплоизолирующей подоснове ГОСТ 18108-80; - клей "Бустилат"; - стяжка выравнивающая из цементно-песчанного раствора М150 - 25 мм; - обмазка горячей битумной мастикой с подсыпкой песком круп. - 5 мм*; - двухслойная оклеечная гидроизоляция из пленки ПВХ на мастике*; - подстилающий слой: стяжка из цементно - песчанного раствора М150 - 20 мм*; - панель перекрытия*.	205,4
5,9	2	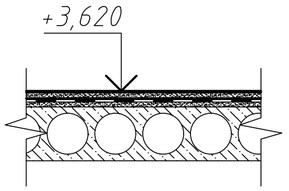	- ковролин на теплоизолирующей подоснове ГОСТ 18108-80; - клей "Бустилат"; - стяжка выравнивающая из цементно-песчанного раствора М150 - 25 мм; - обмазка горячей битумной мастикой с подсыпкой песком круп. - 5 мм*; - двухслойная оклеечная гидроизоляция из пленки ПВХ на мастике*; - подстилающий слой: стяжка из цементно - песчанного раствора М150 - 20 мм*; - панель перекрытия*.	124,3

Примечания:

1. Данный лист читать совместно с листом АС-7.
2. • - Конструкция пола не подлежащая демонтажу

Взам. инв. N°	Подпись и дата	Инв. N° подл.

Изм.	Кол.уч.	Лист	N°док.	Подп.	Дата	А-003-026-АС		
						Разработка ПСД на капитальный ремонт здания КГУ "Макатская ДЮСШ Макатского районного отдела культуры, развития языков, физической культуры и спорта"		
Разработ.		Бутенко И				Физкультурно-оздоровительный комплекс	Стадия	Лист	Листов
Проверил		Спирина Т					РП	9	
Н. контр.						Экспликация полов 2-го этажа	ТОО"Авангард-Инжиниринг" Государственная лицензия 10-ГСЛ N°13000876		
ГИП		Камалиев Б							

Ведомость демонтажа отделки 2-го этажа

N° помещения	Потолок		Стены или перегородки		Низ стен или перегородок			Примечание
	Площ., $м^2$	Вид отделки	Площ., $м^2$	Вид отделки	Площ., $м^2$	Вид отделки	Высота, м	
1,2,3,4,5,6,7,8,9	-	-	328,96	-ГВЛ;	-	-	-	- плинтус L=77,28 м;

Примечания:
Данный лист читать совместно с листом АС-13.

Взам. инв. N°

Подпись и дата

Инв. N° подл.

Изм.	Кол.уч.	Лист	N°док.	Подп.	Дата
Разработ.		Бутенко И			
Проверил		Спирина Т			
Н. контр.					
ГИП		Камалиев Б			

А-003-026-АС

Разработка ПСД на капитальный ремонт здания КГУ "Макатская ДЮСШ Макатского районного отдела культуры, развития языков, физической культуры и спорта"

Физкультурно-оздоровительный комплекс

Стадия	Лист	Листов
РП	10	

Ведомость демонтажа отделки 2-го этажа

ТОО"Авангард-Инжиниринг"
Государственная лицензия
10-ГСЛ N°13000876

Ведомость демонтируемых дверных блоков ДЮСШ

Марка, поз.	Обозначение	Наименование	Кол.	Масса ед., кг	Приме-чание
Дверные блоки					
Д-1	ГОСТ 6629-88	ДГ 2100х600	3		
Д-2	ГОСТ 6629-88	ДГ 2100х700	5		
Д-3	ГОСТ 6629-88	ДГ 2100х800	8		
Д-4	ГОСТ 6629-88	ДГ 2100х900	7		
Д-5	ГОСТ 6629-88	ДГ 2400х1200	2		
Д-6	ГОСТ 6629-88	ДГ 2400х1500	2		
ДН-1	ГОСТ 31173-2003	ДСН 2400х1000	2		
ДН-2	ГОСТ 31173-2003	ДСН 2400х1500	3		
Ведомость оконных блоков					
ОК-1	ГОСТ 30674-99	ОП В2 1000х1000	6		
		$(4М_1-12-4М_1-12-4М_1)М$			
ОК-2	ГОСТ 30674-99	ОП В2 1500х4100	10		
		$(4М_1-12-4М_1-12-4М_1)М$			
ОК-3	ГОСТ 30674-99	ОП В2 1950х2000	1		
		$(4М_1-12-4М_1-12-4М_1)М$			
ОК-4	ГОСТ 30674-99	ОП В2 1950х3000	1		
		$(4М_1-12-4М_1-12-4М_1)М$			
ОК-5	ГОСТ 30674-99	ОП В2 1950х4100	14		
		$(4М_1-12-4М_1-12-4М_1)М$			
Подоконные доски с заглушками					
ПД-1	ГОСТ 30673-99	профиль ПВХ "Пласт" 1150х150	6		
ПД-2	ГОСТ 30673-99	профиль ПВХ "Пласт" 2150х150	1		
ПД-3	ГОСТ 30673-99	профиль ПВХ "Пласт" 3150х300	1		
ПД-4	ГОСТ 30673-99	профиль ПВХ "Пласт" 4250х300	24		
Профили подоконные					
ПП-1	8ГК.333.139-01	ПП4-2, L=1000 мм	6		
ПП-2	8ГК.333.139-01	ПП4-2, L=2000 мм	1		
ПП-3	8ГК.333.139-01	ПП4-2, L=3000 мм	1		
ПП-4	8ГК.333.139-01	ПП4-2, L=4100 мм	24		

Примечания:
Данный лист читать совместно с листами АС-5, 7.

Взам. инв. №
Подпись и дата
Инв. № подл.

Изм.	Кол.уч.	Лист	N°док.	Подп.	Дата	А-003-026-АС		
						Разработка ПСД на капитальный ремонт здания КГУ "Макатская ДЮСШ Макатского районного отдела культуры, развития языков, физической культуры и спорта"		
Разработ.		Бутенко И				Физкультурно-оздоровительный комплекс	Стадия	Лист	Листов
Проверил		Спирина Т					РП	11	
Н. контр.						Ведомость демонтируемых дверей, окон, подоконных досок и профилей.	ТОО"Авангард-Инжиниринг" Государственная лицензия 10-ГСЛ N°13000876		
ГИП		Камалиев Б							

План отделочный 1-го этажа

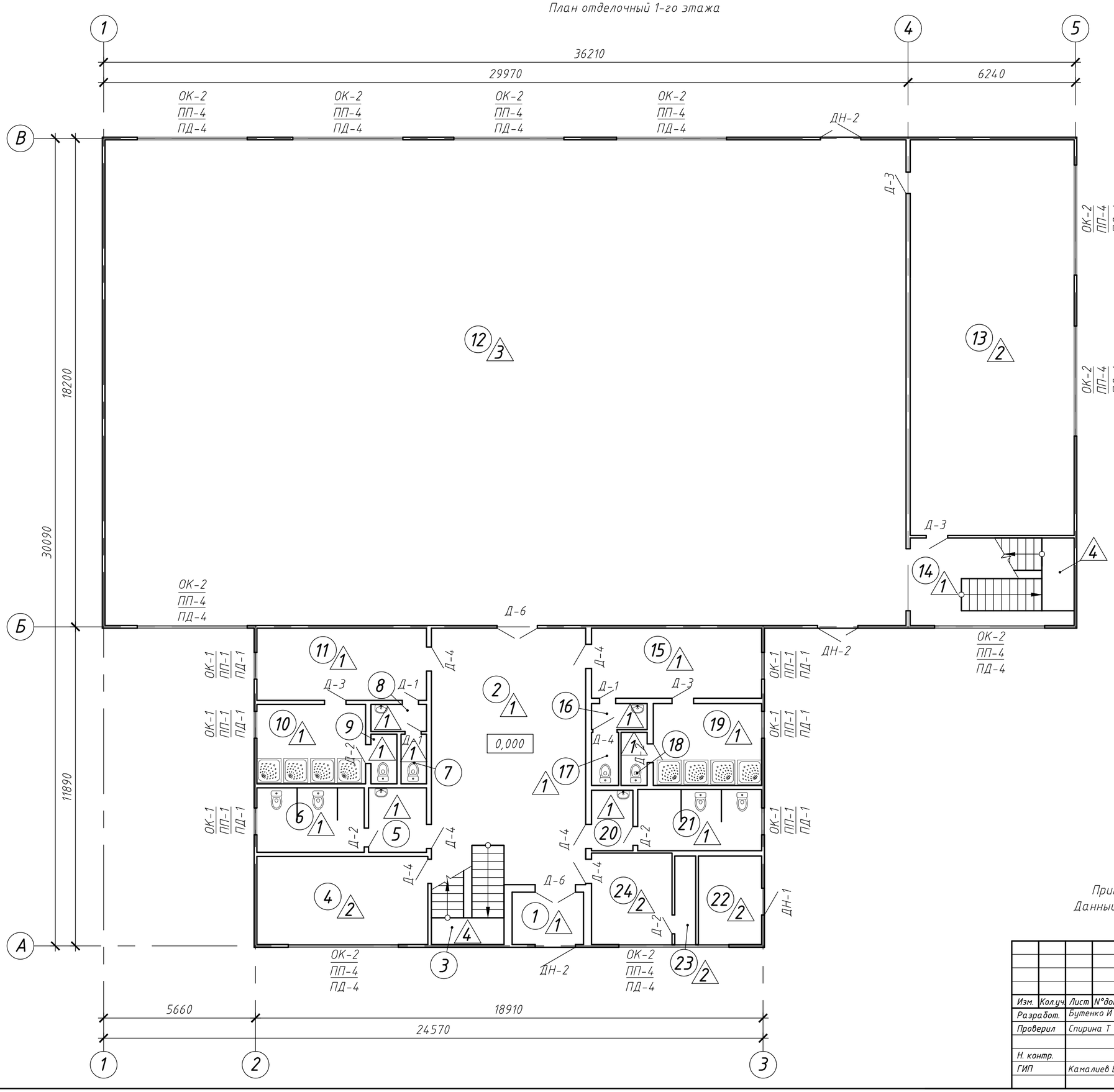

Экспликация помещений

Номер помещения	Наименование	Площадь м²	Кат. помещения
1	Внутренний тамбур	5,2	
2	Холл	55,0	
3	Лестничная площадка	6,0	
4	Медпункт	20,9	
5	Умывальная	5,2	
6	Туалет	9,6	
7	Туалет	1,8	
8	Умывальная	2,1	
9	Туалет	1,8	
10	Душевая	12,0	
11	Раздевалка	17,0	
12	Зал	540,3	
13	Теннисный класс	90,1	
14	Лестничная площадка	19,9	
15	Раздевалка	16,5	
16	Умывальная	2,0	
17	Туалет	2,0	
18	Туалет	1,9	
19	Душевая	12,3	
20	Умывальная	3,5	
21	Туалет	10,5	
22	Складское помещение	7,8	
23	Кладовая	2,6	
24	Комната вахтера	10,2	
	Итого:	856,2	

Примечания:
Данный лист читать совместно с листом АС-11,12,16,17.

Изм.	Кол.уч.	Лист	N°док.	Подп.	Дата
Разработ.		Бутенко И			
Проверил		Спирина Т			
Н. контр.					
ГИП		Камалиев Б			

А-003-026-АС

Разработка ПСД на капитальный ремонт здания КГУ "Макатская ДЮСШ Макатского районного отдела культуры, развития языков, физической культуры и спорта"

Физкультурно-оздоровительный комплекс

Стадия	Лист	Листов
РП	12	

План отделочный 1-го этажа

ТОО"Авангард-Инжиниринг"
Государственная лицензия
10-ГСЛ N°13000876

Взам. инв. N° | Подпись и дата | Инв. N° подл.

Экспликация полов первого этажа (начало)

Номер помещения	Тип пола	Схема пола или тип пола по серии	Данные элементов пола (наименование, толщина, основание и др.), мм	Площадь, $м^2$
1,2,5,6,7, 8,9,10,11,14, 15,16,17,18, 19,20,21	1	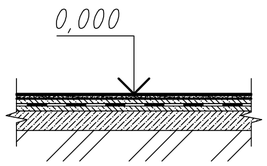	- керамическая плитка ГОСТ 6787-2001; - прослойка и заполнение швов из цементно - песчанного раствора М150 - 15 мм; - стяжка из цементно-песчанного раствора М150-20 мм*; - двухслойная оклеечная гидроизоляция из пленки ПВХ на мастике*; - стяжка из цементно-песчанного раствора М150-20 мм*; - подстилающий слой: бетон- В7,5 толщиной 80 мм*; - утрамбованный грунт*.	184,3
4,13,22, 23,24	2	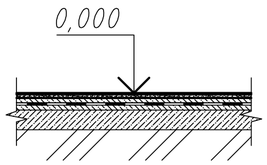	- линолеум на теплоизолирующей подоснове ГОСТ 18108-80; - клей "Бустилат"; - стяжка выравнивающая из цементно-песчанного раствора М150 - 15 мм; - стяжка из цементно-песчанного раствора М150-20 мм*; - двухслойная оклеечная гидроизоляция из пленки ПВХ на мастике*; - стяжка из цементно-песчанного раствора М150-20 мм*; - подстилающий слой: бетон- В7,5 толщиной 80 мм*; - утрамбованный грунт*.	131,6

Экспликация полов первого этажа (конец)

Номер помещения	Тип пола	Схема пола или тип пола по серии	Данные элементов пола (наименование, толщина, основание и др.), мм	Площадь, $м^2$
12	3	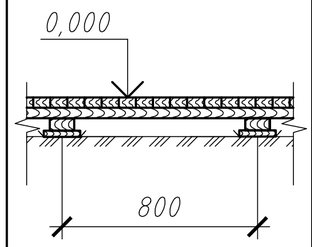	- маслянная краска за 2 раза; - бруски 75х40 мм ГОСТ 24454-80; - перекрестный настил из досок ГОСТ 24454-80 толщиной 40 мм; - устройство лаг 50х100 мм ГОСТ 24454-80, (пролет лаг 800 мм) - 3,56 $м^3$; - утрамбованный грунт.	540,3
3,14	4	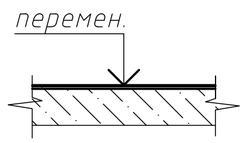	- керамическая плитка ГОСТ 6787-2001; - стяжка выравнивающая из цементно- песчанного раствора М150-20 мм; - лестничная площадка*;	6,5
3,14	5	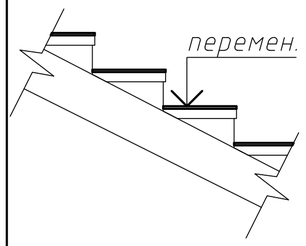	- керамическая плитка ГОСТ 6787-2001 (с нескользящей поверхностью); - стяжка выравнивающая из цементно- песчанного раствора М150-20 мм; - лестничный марш*.	14,4

Примечания:

1. Данный лист читать совместно с листом АС-10.
2. • - Существующая конструкция пола

Изм.	Кол.уч.	Лист	N°док.	Подп.	Дата
Разработ.		Бутенко И			
Проверил		Спирина Т			
Н. контр.					
ГИП		Камалиев Б			

А-003-026-АС

Разработка ПСД на капитальный ремонт здания КГУ "Макатская ДЮСШ Макатского районного отдела культуры, развития языков, физической культуры и спорта"

Физкультурно-оздоровительный комплекс

Стадия	Лист	Листов
РП	13	

Экспликация полов 1-го этажа

ТОО"Авангард-Инжиниринг" Государственная лицензия 10-ГСЛ N°13000876

Взам. инв. N° | Подпись и дата | Инв. N° подл.

Ведомость отделки первого этажа

N° помещения	Потолок		Стены или перегородки		Низ стен или перегородок			Примечание
	Площ., $м^2$	Вид отделки	Площ., $м^2$	Вид отделки	Площ., $м^2$	Вид отделки	Высота, м	
1,2,4,5,6,11, 13,14 15,20,21, 22,23,24	259,21	-ГВЛ -затирка швов; - окраска ВЭК	507,79	-ГВЛ -затирка швов; - окраска ВЭК	-	-	-	- плинтус: ПВХ L=140,4м;
7,8,9,10, 16,17,18,19	35,88	-ГВЛ -затирка швов; - окраска ВЭК	87,52	- сплошное выравнивание; - окраска ВЭК	103,6	-кафельная плитка; - сплошное выравнивание;	1,8	- плинтус: керам. плитка L=54,96 м;
12	-	-	407,0	- утеплитель мин.вата - 50 мм -обшивка фанерой толщ 9мм; - окраска масляной краской	121,8	- сплошное выравнивание; - окраска ВЭК	3,3	- плинтус: ПВХ L=28,84 м;

Примечания:
Данный лист читать совместно с листом АС-10.

Взам. инв. N°
Подпись и дата
Инв. N° подл.

Изм.	Кол.уч.	Лист	N°док.	Подп.	Дата
Разработ.		Бутенко И			
Проверил		Спирина Т			
Н. контр.					
ГИП		Камалиев Б			

А-003-026-АС

Разработка ПСД на капитальный ремонт здания КГУ "Макатская ДЮСШ Макатского районного отдела культуры, развития языков, физической культуры и спорта"

Физкультурно-оздоровительный комплекс

Стадия	Лист	Листов
РП	14	

Ведомость отделки 1-го этажа

ТОО"Авангард-Инжиниринг"
Государственная лицензия
10-ГСЛ N°13000876

План отделочный 2-го этажа

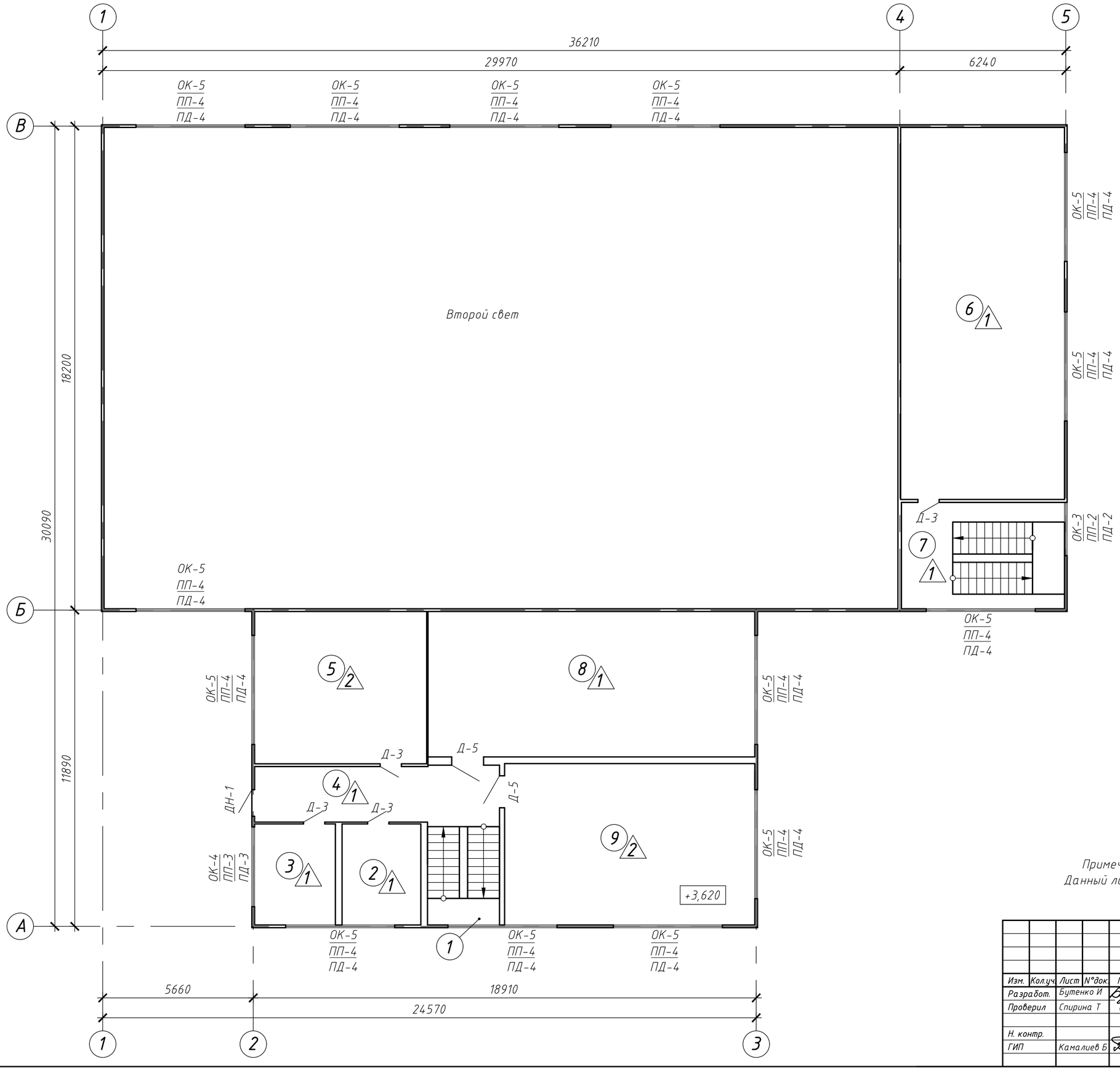

Экспликация помещений

Номер поме-щения	Наименование	Площадь м²	Кат. поме-ще-ния
1	Лестничная площадка	10,5	
2	Кабинет	11,2	
3	Кабинет	11,6	
4	Коридор	19,4	
5	Гимнастичекий класс	37,1	
6	Борцовский класс	86,2	
7	Лестничная площадка	24,5	
8	Гимнастический класс	67,2	
9	Тренажерный зал	57,1	
	Итого:	324,8	

Примечания:
Данный лист читать совместно с листом АС-14,15,16,17.

Изм.	Кол.уч.	Лист	N°док.	Подп.	Дата	А-003-026-АС
Разработ.		Бутенко И				Разработка ПСД на капитальный ремонт здания КГУ "Макатская ДЮСШ Макатского районного отдела культуры, развития языков, физической культуры и спорта"
Проверил		Спирина Т				Физкультурно-оздоровительный комплекс
Н. контр.						Стадия: РП; Лист: 15; Листов:
ГИП		Камалиев Б				План отделочный 2-го этажа
						ТОО"Авангард-Инжиниринг" Государственная лицензия 10-ГСЛ N°13000876

Взам. инв. N°

Подпись и дата

Инв. N° подл.

Экспликация полов второго этажа

Номер помещения	Тип пола	Схема пола или тип пола по серии	Данные элементов пола (наименование, толщина, основание и др.), мм	Площадь, $м^2$
2,3,4,6,8,7	1	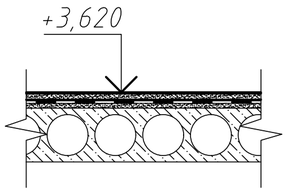	- линолеум на теплоизолирующей подоснове ГОСТ 18108-80; - клей "Бустилат"; - стяжка выравнивающая из цементно-песчанного раствора М150 - 25 мм; - обмазка горячей битумной мастикой с подсыпкой песком круп. - 5 мм*; - двухслойная оклеечная гидроизоляция из пленки ПВХ на мастике*; - подстилающий слой: стяжка из цементно - песчанного раствора М150 - 20 мм*; - панель перекрытия*.	205,4
5,9	2	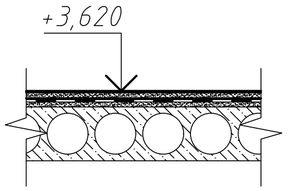	- ковролин на теплоизолирующей подоснове ГОСТ 18108-80; - клей "Бустилат"; - стяжка выравнивающая из цементно-песчанного раствора М150 - 25 мм; - обмазка горячей битумной мастикой с подсыпкой песком круп. - 5 мм*; - двухслойная оклеечная гидроизоляция из пленки ПВХ на мастике*; - подстилающий слой: стяжка из цементно - песчанного раствора М150 - 20 мм*; - панель перекрытия*.	124,3

Примечания:

1. Данный лист читать совместно с листом АС-13.
2. • - Существующая конструкция пола.

Изм.	Кол.уч.	Лист	N°док.	Подп.	Дата
Разработ.		Бутенко И			
Проверил		Спирина Т			
Н. контр.					
ГИП		Камалиев Б			

А-003-026-АС

Разработка ПСД на капитальный ремонт здания КГУ "Макатская ДЮСШ Макатского районного отдела культуры, развития языков, физической культуры и спорта"

Физкультурно-оздоровительный комплекс

Стадия	Лист	Листов
РП	16	

Экспликация полов 2-го этажа

ТОО"Авангард-Инжиниринг"
Государственная лицензия
10-ГСЛ N°13000876

Взам. инв. N°

Подпись и дата

Инв. N° подл.

Ведомость отделки второго этажа

N° помещения	Потолок		Стены или перегородки		Низ стен или перегородок			Примечание
	Площ., $м^2$	Вид отделки	Площ., $м^2$	Вид отделки	Площ., $м^2$	Вид отделки	Высота, м	
1,2,3,4,5,6,7,8,9	-	-	328,96	-ГВЛ -затирка швов; - окраска ВЭК	-	-	-	- плинтус: ПВХ L=77,28 м;

Примечания:
Данный лист читать совместно с листом АС-13.

Взам. инв. N°

Подпись и дата

Инв. N° подл.

Изм.	Кол.уч.	Лист	N°док.	Подп.	Дата
Разработ.		Бутенко И			
Проверил		Спирина Т			
Н. контр.					
ГИП		Камалиев Б			

А-003-026-АС

Разработка ПСД на капитальный ремонт здания КГУ "Макатская ДЮСШ Макатского районного отдела культуры, развития языков, физической культуры и спорта"

Физкультурно-оздоровительный комплекс

Стадия	Лист	Листов
РП	17	

Ведомость отделки 2-го этажа

ТОО"Авангард-Инжиниринг"
Государственная лицензия
10-ГСЛ N°13000876

Ведомость заполнения проемов

Марка, поз.	Обозначение	Наименование	Кол.	Масса ед., кг	Приме-чание
Дверные блоки					
Д-1	ГОСТ 6629-88	ДГ 2100х600	3		
Д-2	ГОСТ 6629-88	ДГ 2100х700	5		
Д-3	ГОСТ 6629-88	ДГ 2100х800	8		
Д-4	ГОСТ 6629-88	ДГ 2100х900	7		
Д-5	ГОСТ 6629-88	ДГ 2400х1200	2		
Д-6	ГОСТ 6629-88	ДГ 2400х1500	2		
ДН-1	ГОСТ 31173-2003	ДСН 2400х1000	2		
ДН-2	ГОСТ 31173-2003	ДСН 2400х1500	3		
Ведомость оконных блоков					
ОК-1	ГОСТ 30674-99	ОП В2 1000х1000	6		
		$(4М_1-12-4М_1-12-4М_1)М$			
ОК-2	ГОСТ 30674-99	ОП В2 1500х4100	10		
		$(4М_1-12-4М_1-12-4М_1)М$			
ОК-3	ГОСТ 30674-99	ОП В2 1950х2000	1		
		$(4М_1-12-4М_1-12-4М_1)М$			
ОК-4	ГОСТ 30674-99	ОП В2 1950х3000	1		
		$(4М_1-12-4М_1-12-4М_1)М$			
ОК-5	ГОСТ 30674-99	ОП В2 1950х4100	14		
		$(4М_1-12-4М_1-12-4М_1)М$			
Подоконные доски с заглушками					
ПД-1	ГОСТ 30673-99	профиль ПВХ "Пласт" 1150х150	6		
ПД-2	ГОСТ 30673-99	профиль ПВХ "Пласт" 2150х150	1		
ПД-3	ГОСТ 30673-99	профиль ПВХ "Пласт" 3150х300	1		
ПД-4	ГОСТ 30673-99	профиль ПВХ "Пласт" 4250х300	24		
Профили подоконные					
ПП-1	8ГК.333.139-01	ПП4-2, L=1000 мм	6		
ПП-2	8ГК.333.139-01	ПП4-2, L=2000 мм	1		
ПП-3	8ГК.333.139-01	ПП4-2, L=3000 мм	1		
ПП-4	8ГК.333.139-01	ПП4-2, L=4100 мм	24		

Примечания:

1. Размеры дверных блоков, оконных блоков, подоконных досок и подоконных сливов уточнить перед изготовлением;
2. Установка дверных наличников - 301,4 м;
3. Данный лист читать совместно с листами АС-10, 13.

ОК-1

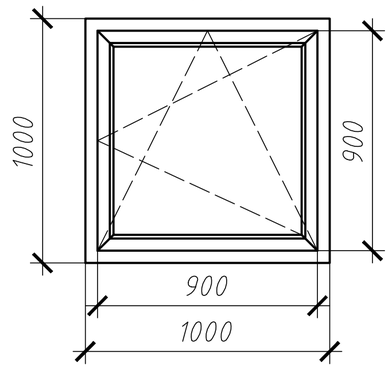

Взам. инв. №

Подпись и дата

Инв. № подл.

Изм.	Кол.уч.	Лист	№док.	Подп.	Дата
Разработ.		Бутенко И			
Проверил		Спирина Т			
Н. контр.					
ГИП		Камалиев Б			

А-003-026-АС

Разработка ПСД на капитальный ремонт здания КГУ "Макатская ДЮСШ Макатского районного отдела культуры, развития языков, физической культуры и спорта"

Физкультурно-оздоровительный комплекс

Стадия	Лист	Листов
РП	18	

Ведомость заполнения проемов. Окно ОК-1

ТОО"Авангард-Инжиниринг" Государственная лицензия 10-ГСЛ №13000876

ОК-2

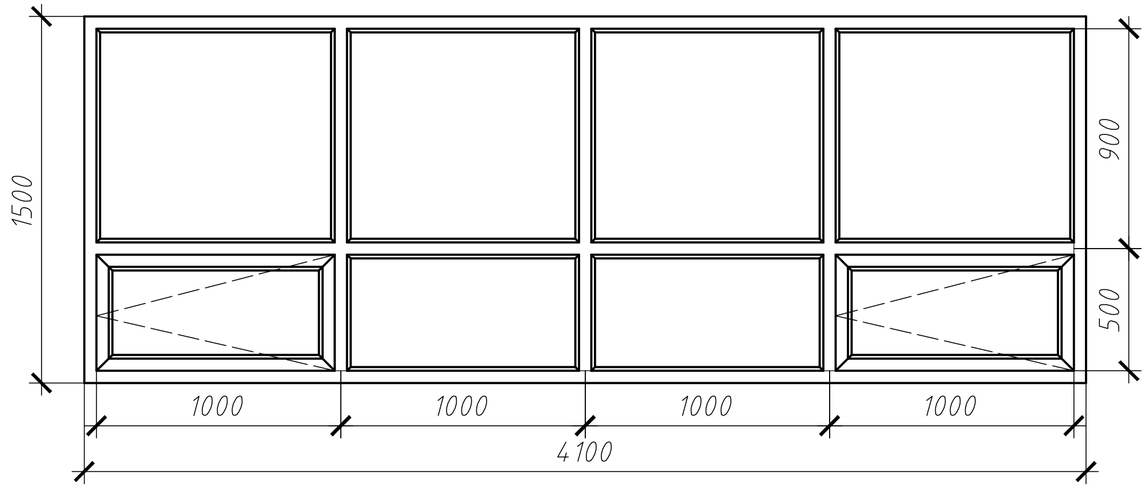

ОК-3

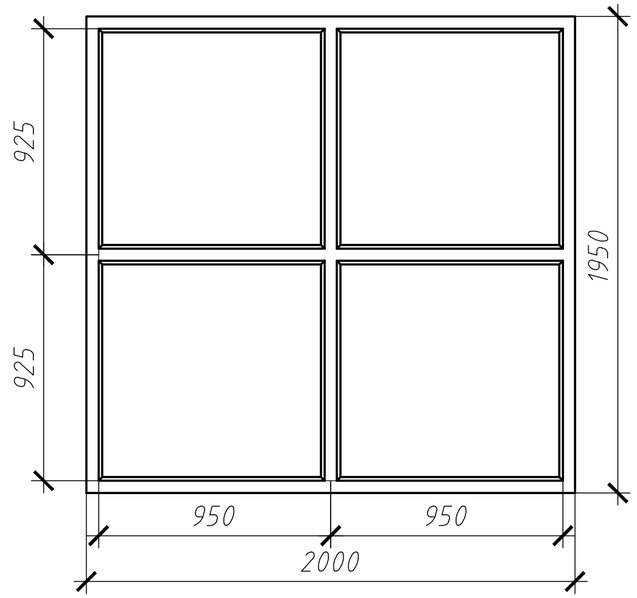

ОК-4

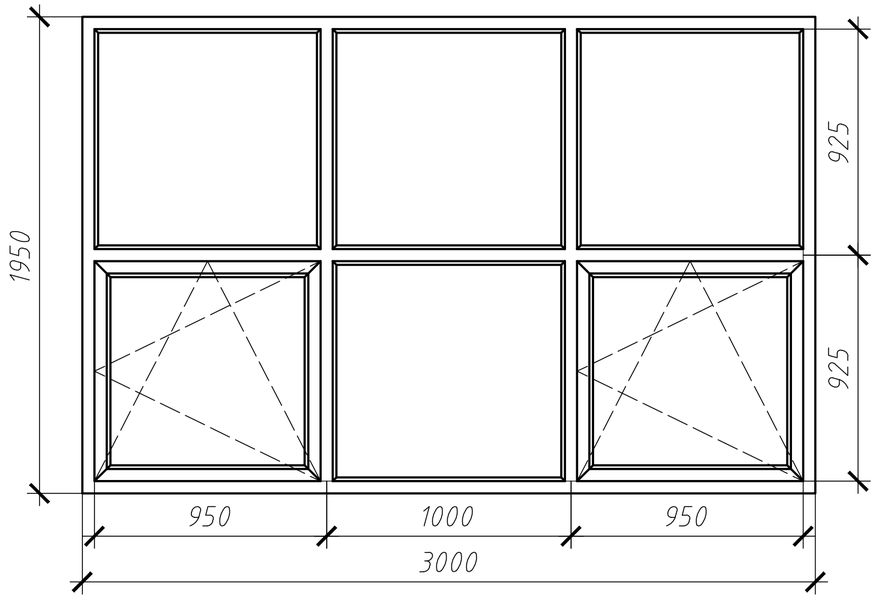

ОК-5

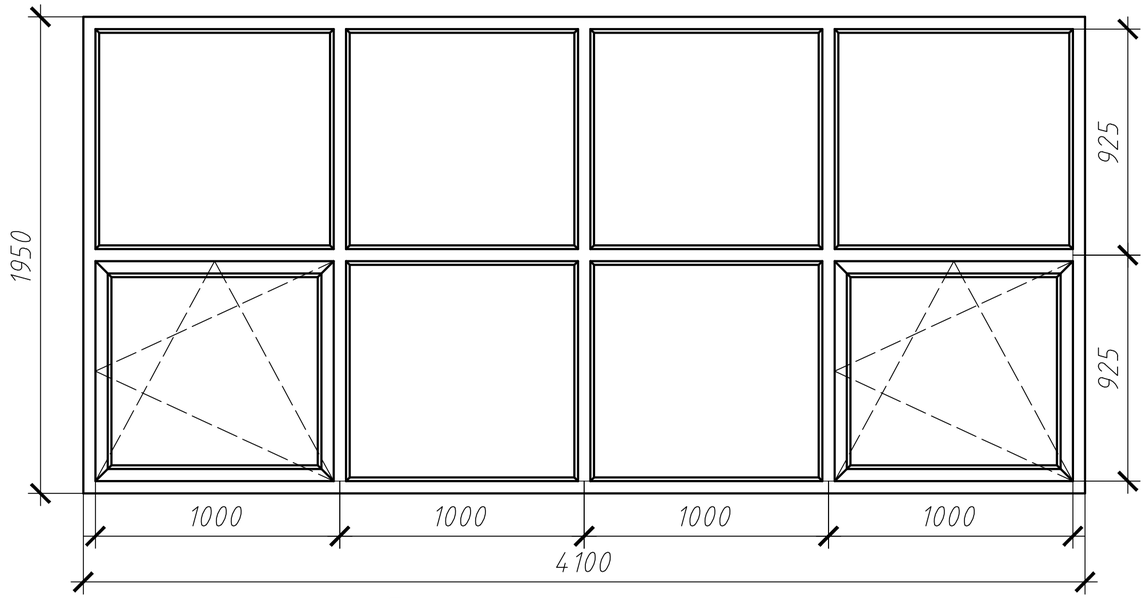

Примечания:

Данный лист читать совместно с листом АС-10,13.

						А-003-026-АС		
Изм.	Кол.уч.	Лист	N°док.	Подп.	Дата	Разработка ПСД на капитальный ремонт здания КГУ "Макатская ДЮСШ Макатского районного отдела культуры, развития языков, физической культуры и спорта"		
Разработ.		Бутенко И				Физкультурно-оздоровительный комплекс	Стадия	Лист	Листов
Проверил		Спирина Т					РП	19	
Н. контр.						Окна ОК-2, ОК-3, ОК-4, ОК-5	ТОО"Авангард-Инжиниринг" Государственная лицензия 10-ГСЛ N°13000876		
ГИП		Камалиев Б							

Взам. инв. N°

Подпись и дата

Инв. N° подл.

Защита витражей спортзала.

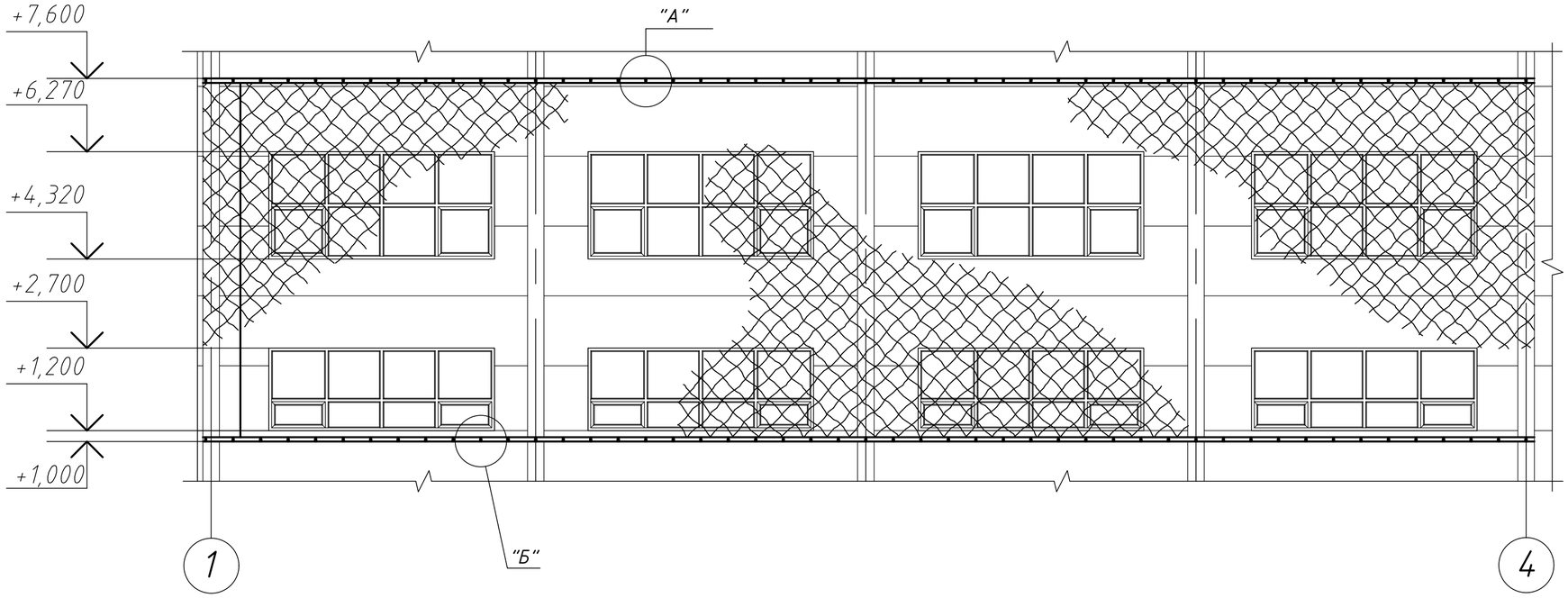

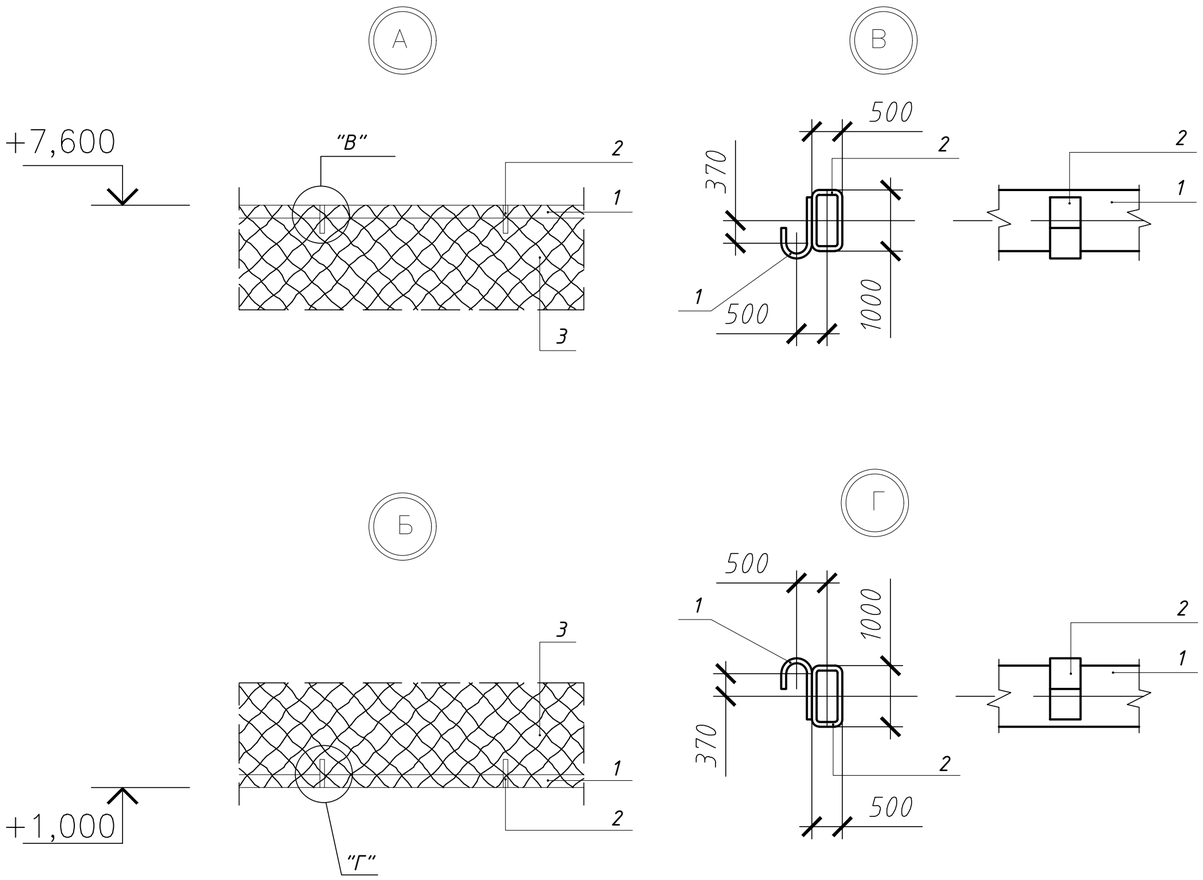

Спецификация материалов

Марка, поз.	Обозначение	Наименование	Кол.	Масса ед.кг	Общ. масса
1	ГОСТ 8645-68	Труба 50х25х4, L=30,4 п.м.	1	3,992	121,36 кг
2	ГОСТ 103-2006	Крюк из полосы - 25х4мм, l=50мм	124	0,071	8,80 кг
3		Веревочная сетка, $м^2$	201		

Примечание:

1. Защитная сетка витражей крепиться на крюки (поз.2). сверху и снизу Крюки (поз.2) привариваются к профильной трубе (поз.1) с шагом 500 мм.

Изм.	Кол.уч.	Лист	N°док.	Подп.	Дата
Разработ.		Бутенко И			
Проверил		Спирина Т			
Н. контр.					
ГИП		Камалиев Б			

А-003-026-АС

Разработка ПСД на капитальный ремонт здания КГУ "Макатская ДЮСШ Макатского районного отдела культуры, развития языков, физической культуры и спорта"

Физкультурно-оздоровительный комплекс

Стадия	Лист	Листов
РП	20	

Защита витражей спортзала

ТОО"Авангард-Инжиниринг" Государственная лицензия 10-ГСЛ N°13000876

Взам. инв. N°

Подпись и дата

Инв. N° подл.

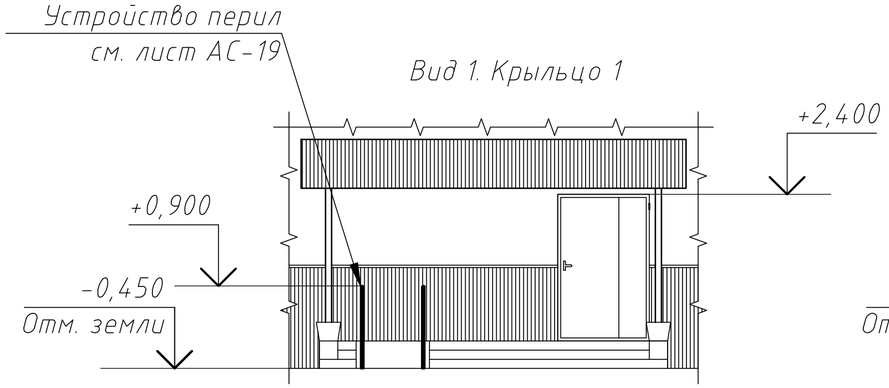

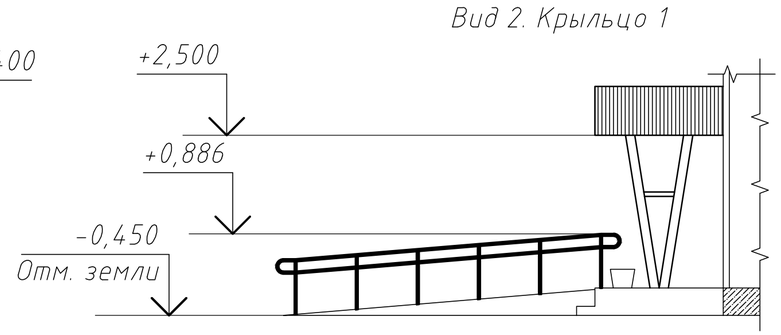

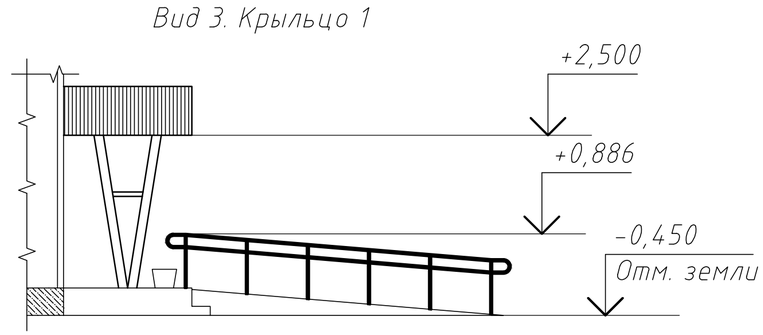

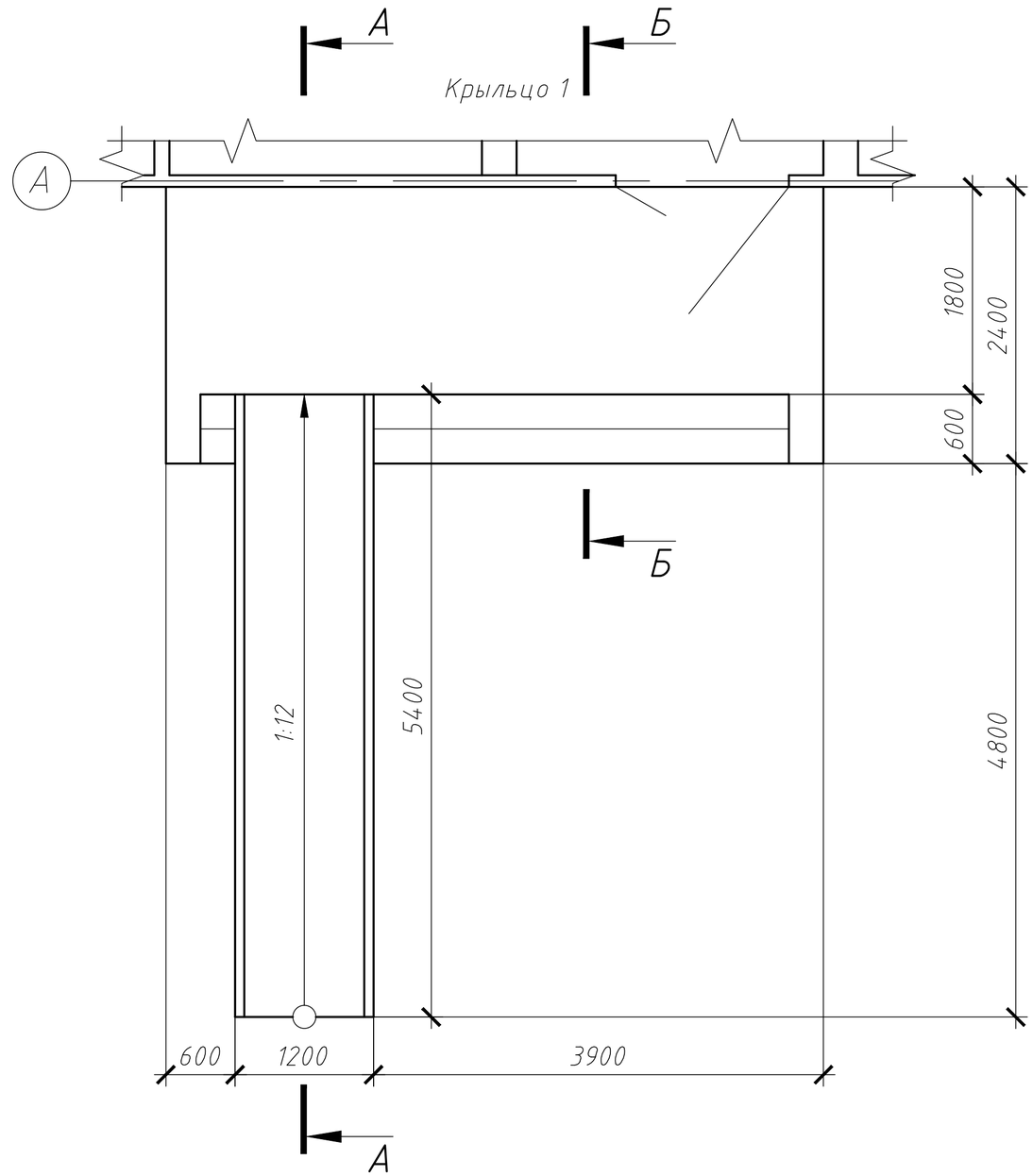

Спецификация материалов крыльца 1

Марка, поз.	Обозначение	Наименование	Кол.	Масса ед.кг	Общ. масса
1	Стяжка выравнивающая	М200		-	14,7 $м^2$
2	ТУ 640 РК 39003606 ЗАО-01-99	Тротуарная плитка 2К2,7		-	14,7 $м^2$

Примечания:

1. Выполнить демонтаж существующей тротуарной плитки, площадью 14,7 $м^2$; выравнивающей стяжки, площадью 14,7 $м^2$;

2. При устройстве цем.песч. стяжек поверхность нижележащего покрытия необходимо тщательно очистить от грязи и пыли, увлажнить водой (без видимых скоплений воды) и прогрунтовать цементным молоком состава 1:2 (цем.вода), чтобы предотвратить чрезмерное отсасывание влаги из раствора и тем самым повысить прочность стяжки;

3. Данный лист читать совместно с листом АС-19, 20.

Изм.	Кол.уч.	Лист	N°док.	Подп.	Дата	А-003-026-АС		
						Разработка ПСД на капитальный ремонт здания КГУ "Макатская ДЮСШ Макатского районного отдела культуры, развития языков, физической культуры и спорта"		
Разработ.		Бутенко И				Физкультурно-оздоровительный комплекс	Стадия	Лист	Листов
Проверил		Спирина Т					РП	21	
Н. контр.						Крыльцо-1. Спецификация материаллов крыльца 1	ТОО"Авангард-Инжиниринг" Государственная лицензия 10-ГСЛ N°13000876		
ГИП		Камалиев Б							

Взам. инв. N°

Подпись и дата

Инв. N° подл.

План закладных деталей.
Крыльцо 1

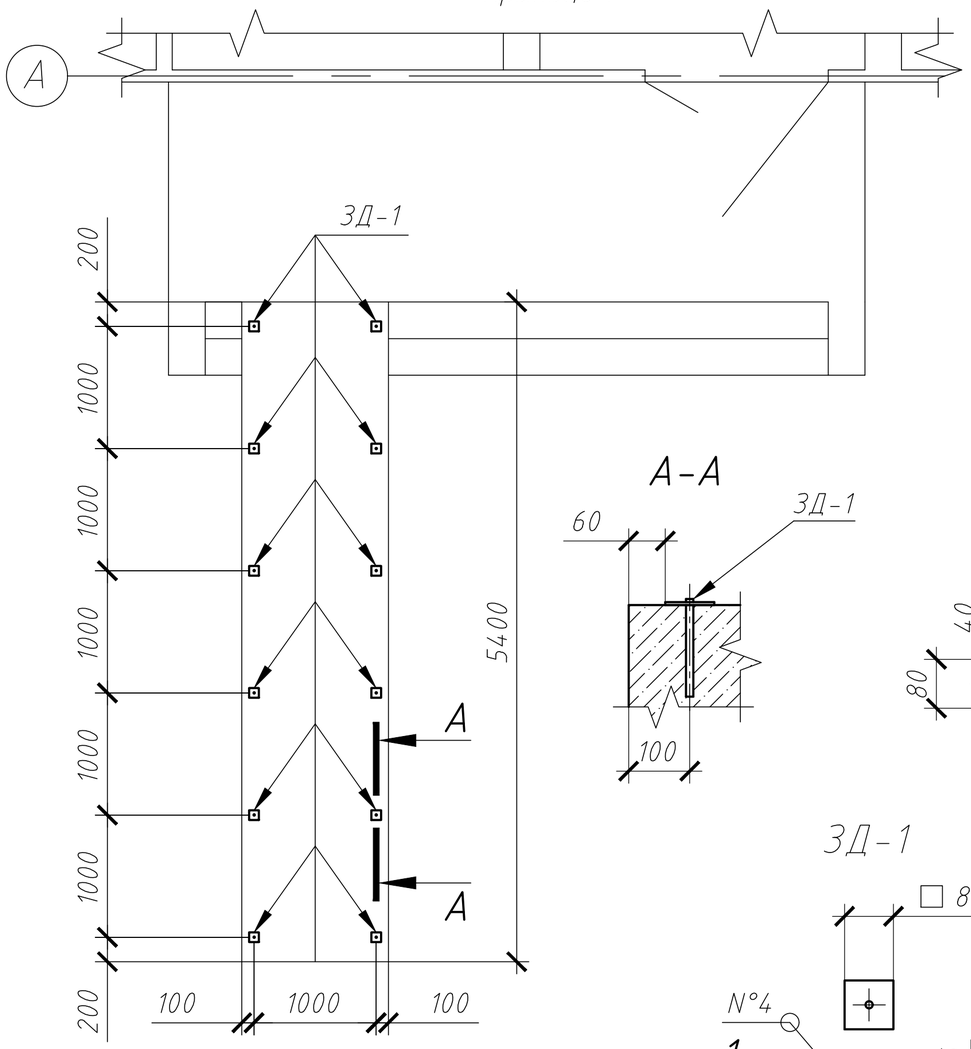

А-А

ПОЗ. 1

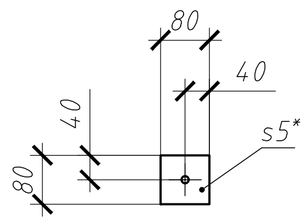

ЗД-1

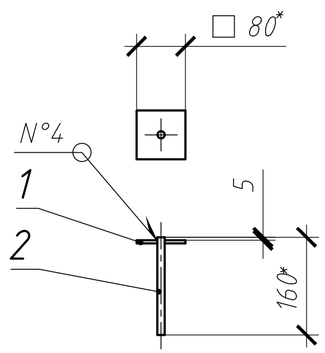

План перил. Крыльцо 1

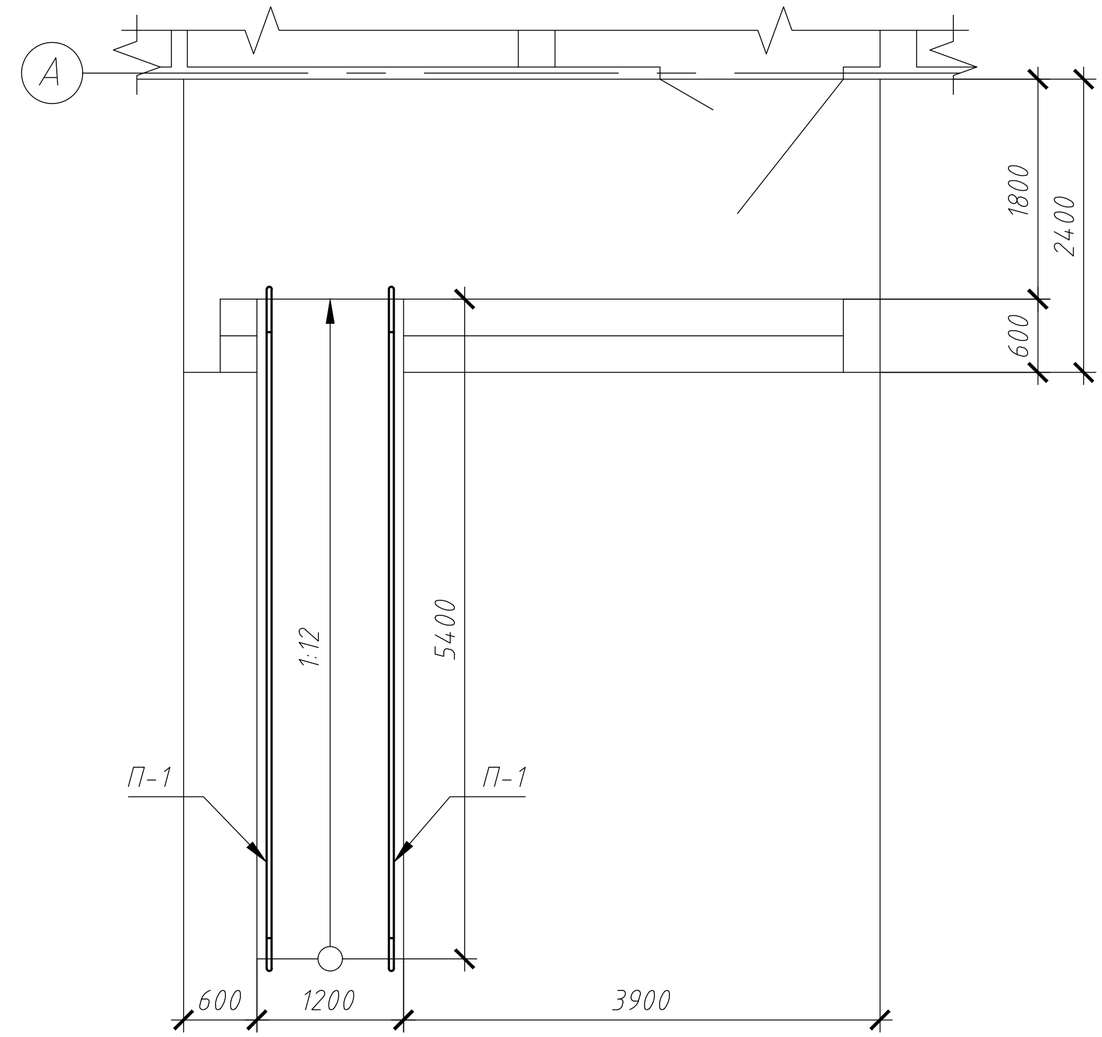

Примечание:

1. Сварные швы по ГОСТ 5264-80;
2. Сварку производить электродами Э-42 по ГОСТ 9467-75;
3. Катет сварных швов принять по наименьшей толщине свариваемых деталей;
5. Все перила очистить от ржавчины и окалины;
6. Покрытие: грунтовка ГФ-021 ГОСТ 25129-82, эмаль ПФ-115 ГОСТ 6465-76 черная;
7. Данный лист читать с листами АС 18,20.

Спецификация изделий и материалов

Марка, поз.	Обозначение	Наименование	Кол.	Масса ед.кг	Общ. масса
П-1		Перила П-1	2	39,95	79,9
		Закладная деталь ЗД-1	12		
1	ГОСТ 19903-74	-5х80х80	1	-	0,251
2	ГОСТ 5781-82	12-А-III (А400), L=160 мм	1	-	0,142

Взам. инв. N°

Подпись и дата

Инв. N° подл.

Изм.	Кол.уч.	Лист	N°док.	Подп.	Дата
Разработ.		Бутенко И			
Проверил		Спирина Т			
Н. контр.					
ГИП		Камалиев Б			

А-003-026-АС

Разработка ПСД на капитальный ремонт здания КГУ "Макатская ДЮСШ Макатского районного отдела культуры, развития языков, физической культуры и спорта"

Физкультурно-оздоровительный комплекс

Стадия	Лист	Листов
РП	22	

План закладных деталей.
План перил. Крыльцо 1

ТОО"Авангард-Инжиниринг"
Государственная лицензия
10-ГСЛ N°13000876

А-А

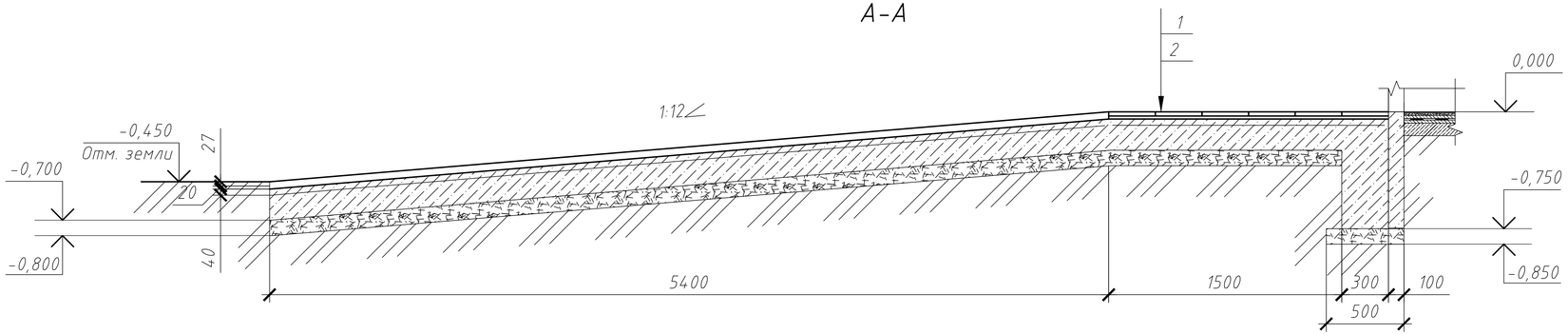

Б-Б

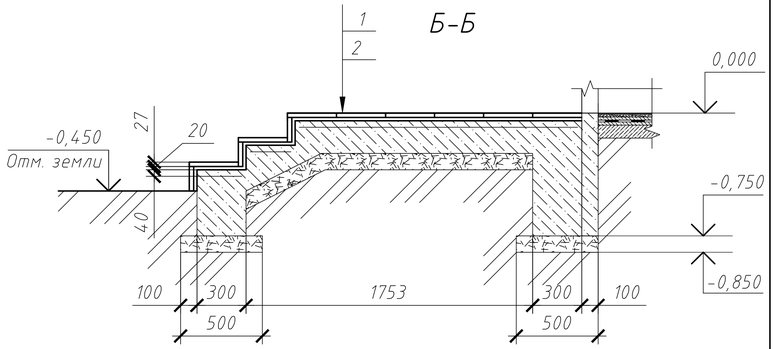

Перило П-1. Крыльцо 1

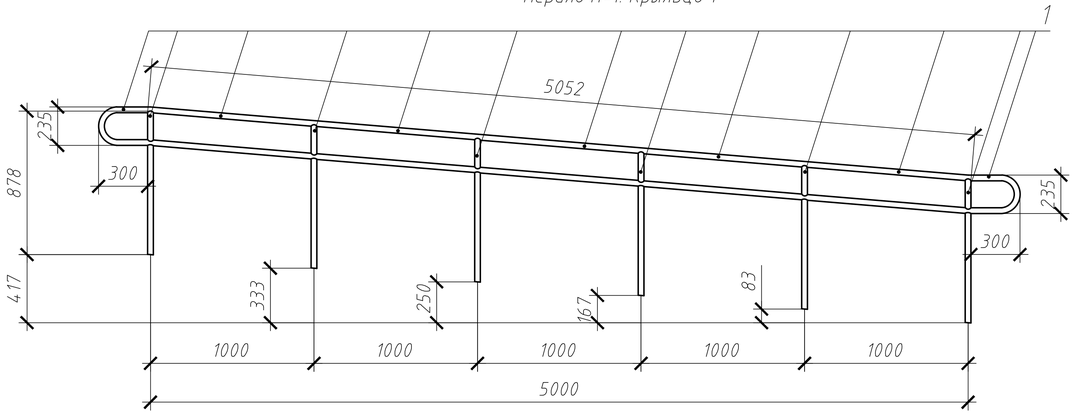

Спецификация материалов перил

Марка, поз.	Обозначение	Наименование	Кол.	Масса ед.кг	Общ. масса
		Перила П-1	2	39,95	79,9
1	ГОСТ 8732-78	⌀ 35х3, L=16 875 мм		-	39,95

Примечание:

1. Сварные швы по ГОСТ 5264-80;
2. Сварку производить электродами Э-42 по ГОСТ 9467-75;
3. Катет сварных швов принять по наименьшей толщине свариваемых деталей;
4. Все перила очистить от ржавчины и окалины;
5. Покрытие: грунтовка ГФ-021 ГОСТ 25129-82, эмаль ПФ-115 ГОСТ 6465-76 черная;
6. Данный лист читать с листом АС-18.19.

Изм.	Кол.уч.	Лист	N°док.	Подп.	Дата
Разработ.		Бутенко И			
Проверил		Спирина Т			
Н. контр.					
ГИП		Камалиев Б			

А-003-026-АС

Разработка ПСД на капитальный ремонт здания КГУ "Макатская ДЮСШ Макатского районного отдела культуры, развития языков, физической культуры и спорта"

Физкультурно-оздоровительный комплекс

Стадия	Лист	Листов
РП	23	

Разрезы А-А, Б-Б.
Перило П-1. Крыльцо 1

ТОО"Авангард-Инжиниринг"
Государственная лицензия
10-ГСЛ N°13000876

Взам. инв. N° | Подпись и дата | Инв. N° подл.

Вид 1. Крыльцо 2

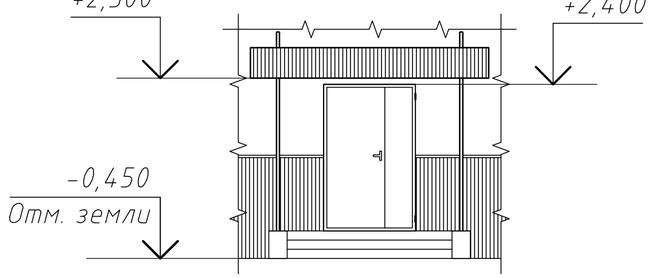

Вид 2. Крыльцо 2

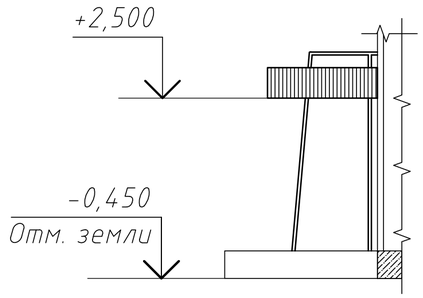

Вид 3. Крыльцо 2

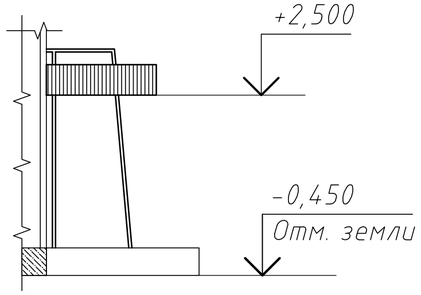

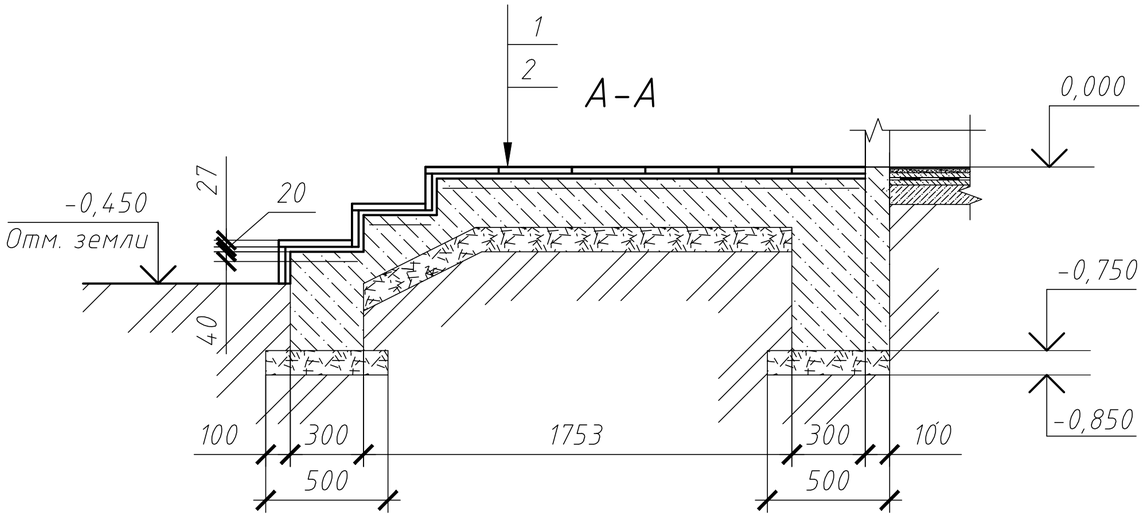

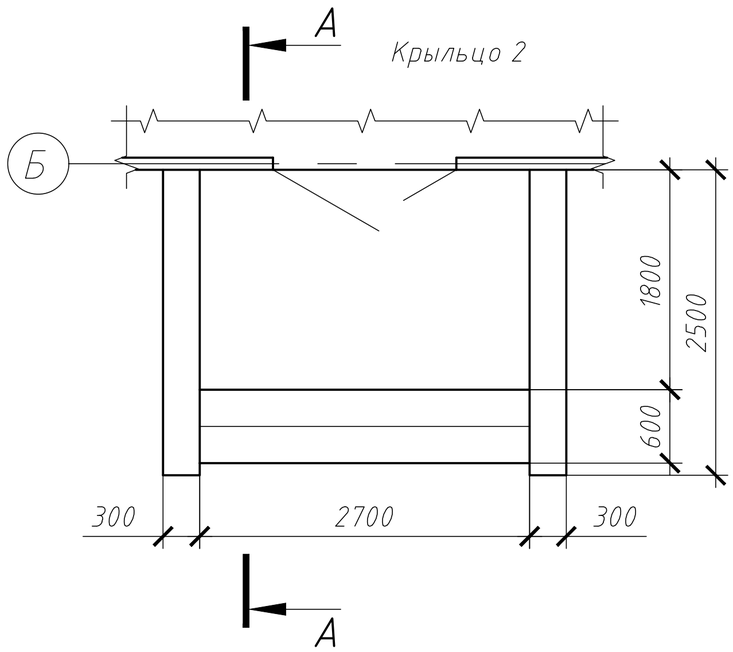

Спецификация материалов крыльца 2

Марка, поз.	Обозначение	Наименование	Кол.	Масса ед.кг	Общ. масса
1	Стяжка выравнивающая	М200		-	6,3 $м^2$
2	ТУ 640 РК 39003606 ЗАО-01-99	Тротуарная плитка 2К2,7		-	6,3 $м^2$

Примечания:

1. Выполнить демонтаж существующей тротуарной плитки, площадью 6,3 $м^2$; выравнивающей стяжки, площадью 6,3 $м^2$;

2. При устройстве цем.песч. стяжек поверхность нижележащего покрытия необходимо тщательно очистить от грязи и пыли, увлажнить водой (без видимых скоплений воды) и прогрунтовать цементным молоком состава 1:2 (цем.вода), чтобы предотвратить чрезмерное отсасывание влаги из раствора и тем самым повысить прочность стяжки;

3. Спецификация дана на одно крыльцо, всего 2.

						А-003-026-АС			
						Разработка ПСД на капитальный ремонт здания КГУ "Макатская ДЮСШ Макатского районного отдела культуры, развития языков, физической культуры и спорта"			
Изм.	Кол.уч.	Лист	N°док.	Подп.	Дата				
Разработ.		Бутенко И				Физкультурно-оздоровительный комплекс	Стадия	Лист	Листов
Проверил		Спирина Т					РП	24	
Н. контр.						Крыльцо-2. Спецификация материаллов крыльца 2. Разрез А-А.	ТОО"Авангард-Инжиниринг" Государственная лицензия 10-ГСЛ N°13000876		
ГИП		Камалиев Б							

Взам. инв. N°

Подпись и дата

Инв. N° подл.

Крыльцо 3

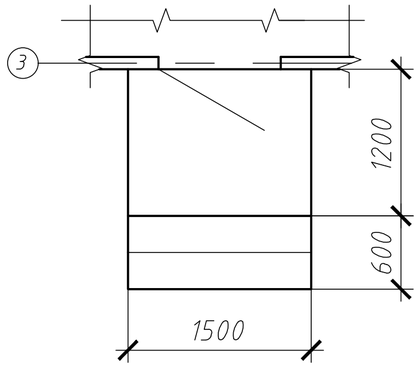

Вид 1. Крыльцо 3

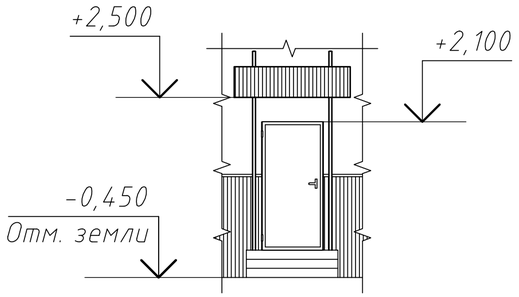

Вид 2. Крыльцо 3

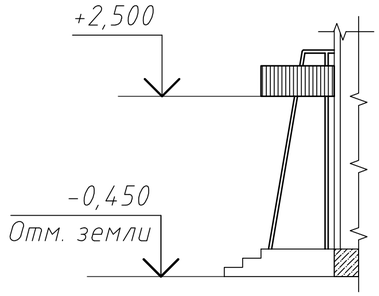

Вид 3. Крыльцо 3

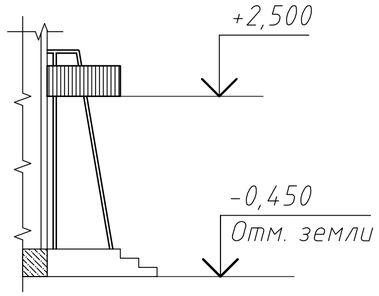

Спецификация материалов крыльца 3

Марка, поз.	Обозначение	Наименование	Кол.	Масса ед.кг	Общ. масса
1	Стяжка выравнивающая	М200		-	3,4 $м^2$
2	ТУ 640 РК 39003606 ЗАО-01-99	Тротуарная плитка 2К2,7		-	3,4 $м^2$

А-А

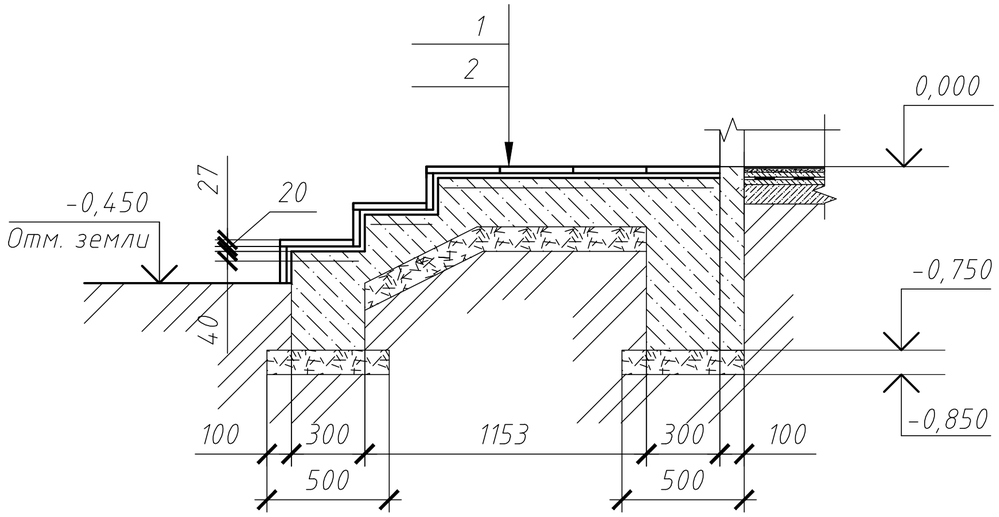

Примечания:

1. Выполнить демонтаж существующей тротуарной плитки, площадью 3,4 $м^2$; выравнивающей стяжки, площадью 3,4 $м^2$;

2. При устройстве цем.песч. стяжек поверхность нижележащего покрытия необходимо тщательно очистить от грязи и пыли, увлажнить водой (без видимых скоплений воды) и прогрунтовать цементным молоком состава 1:2 (цем.вода), чтобы предотвратить чрезмерное отсасывание влаги из раствора и тем самым повысить прочность стяжки.

Взам. инв. N°	
Подпись и дата	
Инв. N° подл.	

Изм.	Кол.уч.	Лист	N°док.	Подп.	Дата	А-003-026-АС		
						Разработка ПСД на капитальный ремонт здания КГУ "Макатская ДЮСШ Макатского районного отдела культуры, развития языков, физической культуры и спорта"		
Разработ.		Бутенко И				Физкультурно-оздоровительный комплекс	Стадия	Лист	Листов
Проверил		Спирина Т					РП	25	
Н. контр.						Крыльцо-3. Спецификация материаллов крыльца 3. Разрез А-А.	ТОО"Авангард-Инжиниринг" Государственная лицензия 10-ГСЛ N°13000876		
ГИП		Камалиев Б							

Фасад 1-5

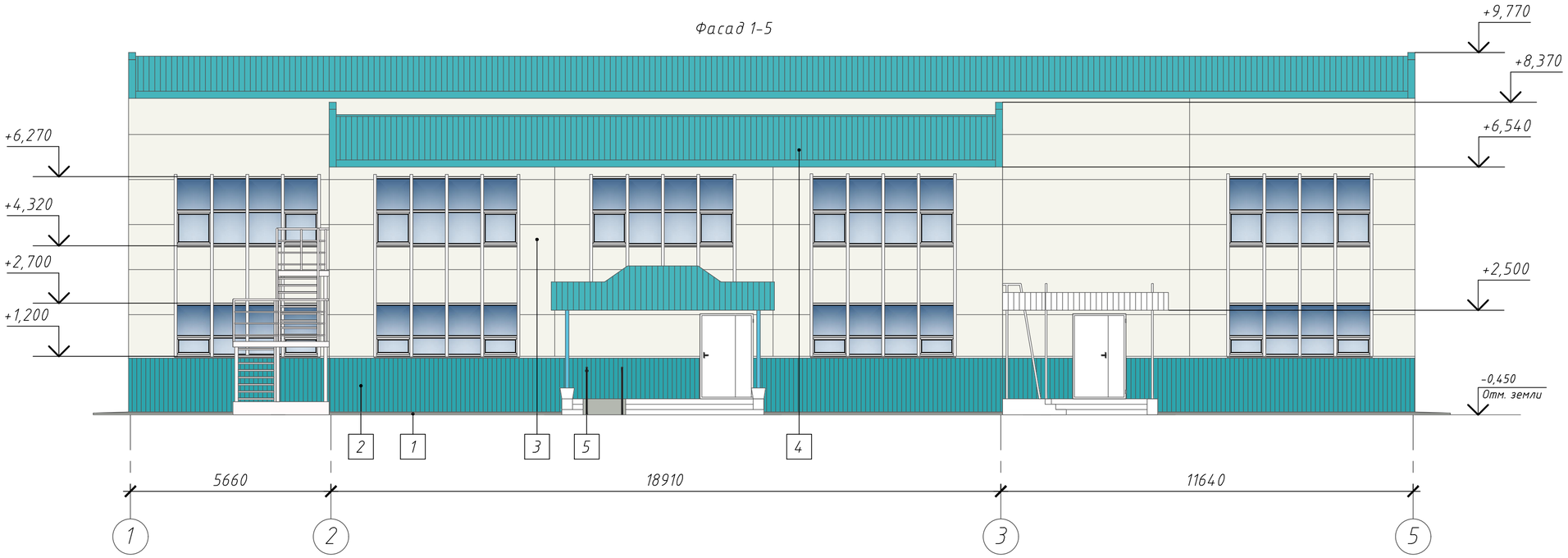

Фасад А-В

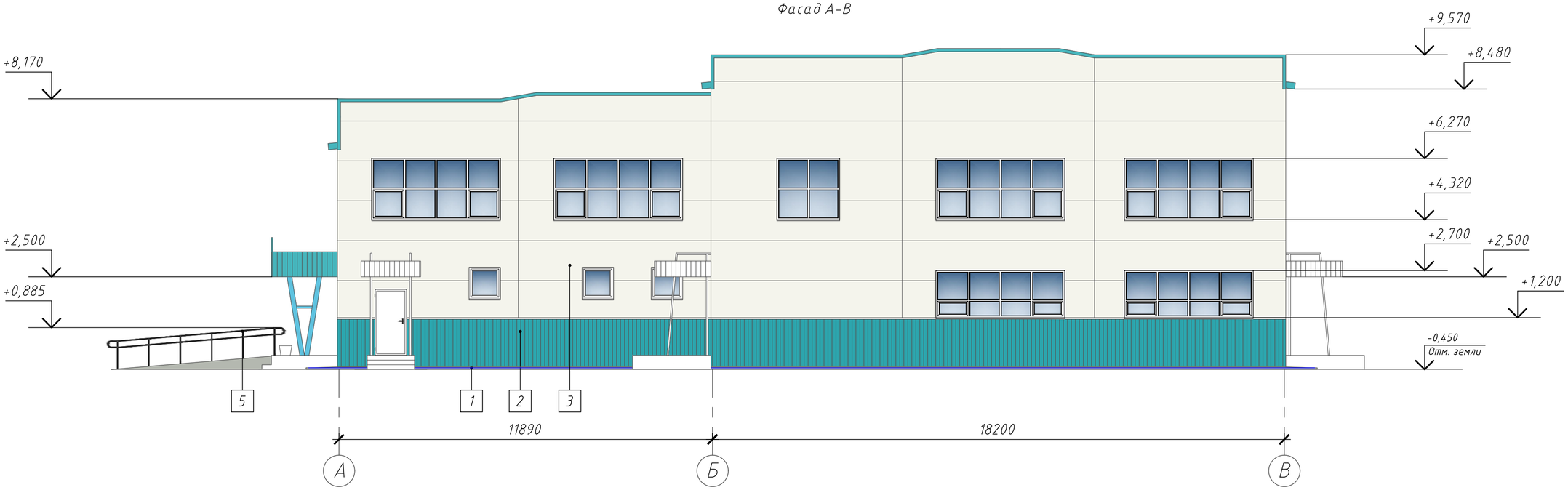

Изм.	Кол.уч.	Лист	N°док.	Подп.	Дата	А-003-026-АС
Разработ.		Бутенко И				Разработка ПСД на капитальный ремонт здания КГУ "Макатская ДЮСШ Макатского районного отдела культуры, развития языков, физической культуры и спорта"
Проверил		Спирина Т				Физкультурно-оздоровительный комплекс
Н. контр.						Стадия: РП; Лист: 26; Листов:
ГИП		Камалиев Б				Фасады 1-5, А-В
						ТОО"Авангард-Инжиниринг" Государственная лицензия 10-ГСЛ N°13000876

Взам. инв. N°

Подпись и дата

Инв. N° подл.

Фасад В-А

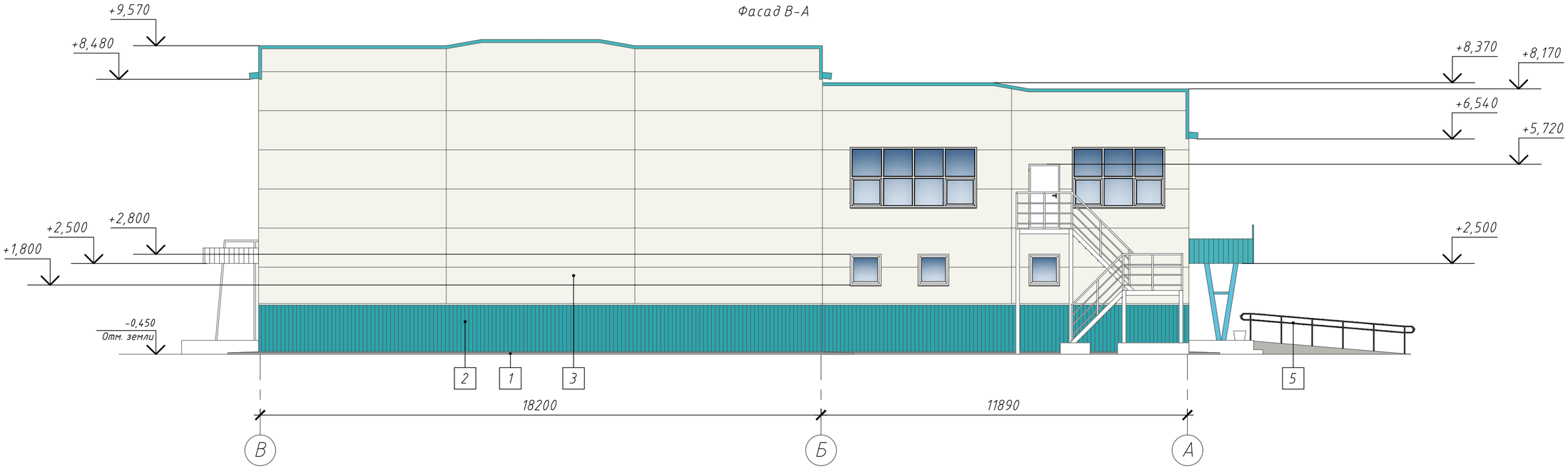

Фасад 5-1

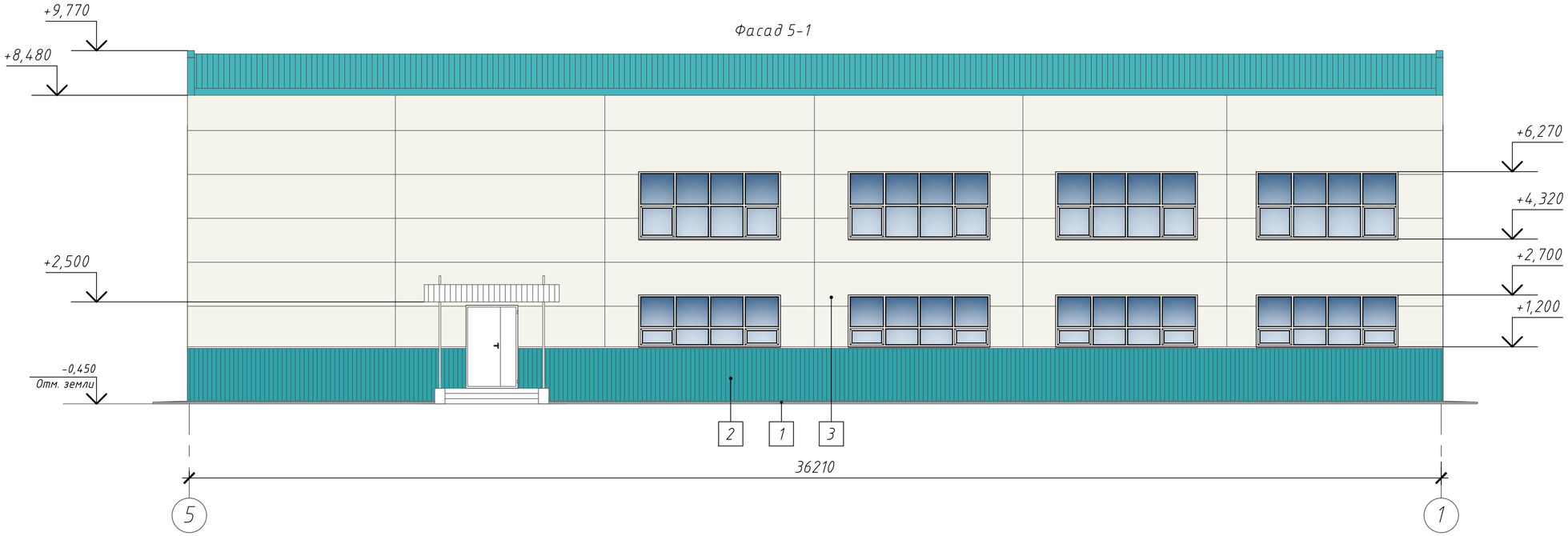

Ведомость цветовых решений отделки фасадов

Поз. отделки	Наименование элемента фасада	Наименование материала отделки фасада	Наименование и номер эталона цвета или образец колера	Примечание
1	Отмостка	Бетон	RAL 9022-Перламутровый светло-серый	
2	Отделка цоколя	Металлосайдинг	RAL 5018-Бирюзово-синий	155,0м²
3	Стены наружные	Сэндвич-панель	RAL 9010-Белый	
4	Кровля	Сэндвич-панель	RAL 5018-Бирюзово-синий	
5	Поручень крыльца	Металлические профили	RAL 9005-Черный янтарь	

Взам. инв. №

Подпись и дата

Инв. № подл.

Изм.	Кол.уч.	Лист	№док.	Подп.	Дата
Разработ.		Бутенко И			
Проверил		Спирина Т			
Н. контр.					
ГИП		Камалиев Б			

А-003-026-АС

Разработка ПСД на капитальный ремонт здания КГУ "Макатская ДЮСШ Макатского районного отдела культуры, развития языков, физической культуры и спорта"

Физкультурно-оздоровительный комплекс

Стадия	Лист	Листов
РП	27	

Фасады В-А, 5-1

ТОО"Авангард-Инжиниринг" Государственная лицензия 10-ГСЛ №13000876