ТОО"Авангард-Инжиниринг"

Государственная лицензия 10-ГСЛ №13000876

Заказ: А-03-026-АС

РАБОЧИЙ ПРОЕКТ

Разработка ПСД на капитальный ремонт здания КГУ "Макатская ДЮСШ Макатского районного отдела культуры, развития языков, физической культуры и спорта"

Том I. Книга 1

1. Архитектурно-строительные решения (АС)

Уборная

ГИП: Камалиев Б. М.

г. Уральск 2020г.

Ведомость рабочих чертежей основного комплекта

Лист	Наименование	Примечание
1	Общие данные.	
2	План на отм. 0.000. Разрез 1-1.	
3	Разрез 2-2. Фасад 1-2. Схема расположения элементов	
	перекрытия на отм. -0.050, +2.150.	

Ведомость рабочих чертежей основного комплекта

Лист	Наименование	Примечание
2	Спецификация элементов заполнения проемов.	
3	Спецификация элементов к схемам, расположенным на листе.	

Ведомость ссылочных и прилагаемых документов

Обозначение	Наименование	Примечание.
	Ссылочные документы	
Серия 3.006.1-2.87 вып. 2,6	Сборные железобетонные каналы и	
	тоннели из лотковых элементов	
ГОСТ 23279-85	Сетки арматурные сварные для	
	железобетонных конструкций и изделий.	

Общие указания

Площадка под строительство характеризуется следующими природно-климатическими условиями:
- средняя температура наиболее холодной пятидневки - минус 30 С (СНиП РК 2.04-01-2001);
- расчетная нагрузка от веса снегового покрова - 0,7 кПа (СНиП 2.01.07-85•);
- нормативная ветровая нагрузка - 0,38 кПа (СНиП 2.01.07-85•);

За условную отметку 0.000 принята отметка чистого пола, что соответствует абсолютной

Степень огнестойкости здания I.

Сооружения уборной запроетировано размером в плане 1,5мх2,0м, высотой до низа плит перекрытия 1,8...2,0м.
Стены - из кирпича К-50/1/25 (ГОСТ 530-95) на цементно-песчаном растворе М25.
Перекрытие здания - сборные железобетонные плиты.
Перекрытие выгребной ямы - железобетонная монолитная плита.
Кровля - мягкая, рулонная.
Выгребная яма выполнена из монолитного бетона кл. В15.
Двери - деревянные.
Под подошвой выгребной ямы выполнить подготовку толщ. 100мм из бетона кл. В7,5.
Монолитные конструкции уборной выполнять из бетона марки по водонепроницаемости W6, с маркой по морозостойкости F50.
Внутренние поверхности ямы необходимо "зажелезнить". Защиту внутренних поверхностей выполнить двумя слоями битумно-алтексно-кукерсольной мастикой по ТУ-400-2-51-76.
Обратную засыпку пазух фундамента выполнять местным грунтом с уплотнением слоями 25...30см до достижения коэф. уплотнения грунта не менее К =0,95 максимальной плотности.
Устройство монолитных и сборных бетонных и железобетонных конструкций производить в соответствии с рабочими чертежами, проектом производства работ и СНиП 3.03.01-87.
Технико-экономические показатели: общая площадь - 3,0м2
площадь застройки - 5,0м2
строительный объем - 11,0м3

Технические решения, принятые в проекте, соответствуют требованиям экологических, санитарно-гигиенических, противопожарных, взрывобезопасных и других действующих норм и правил, и обеспечивают безопасную для жизни и здоровья людей эксплуатацию объекта при соблюдении предусмотренных рабочими чертежами мероприятий.

Главный инженер проекта Камалиев Б. М.

Взамен инв. N | Подпись и дата | Инв. N подл.

Изм.	Кол.уч.	Лист.	N-док.	Подпись.	Дата.	А-003-026-АС		
						Разработка ПСД на капитальный ремонт здания КГУ "Макатская ДЮСШ Макатского районного отдела культуры, развития языков, физической культуры и спорта"		
Разраб.						Уборная на 2 очка	Стад	Лист	Листов.
Провер.							Р.П.	1	3
Гл. Спец.									
Н. Контр.						Общие данные.			
ГИП									

План на отм. 0.000

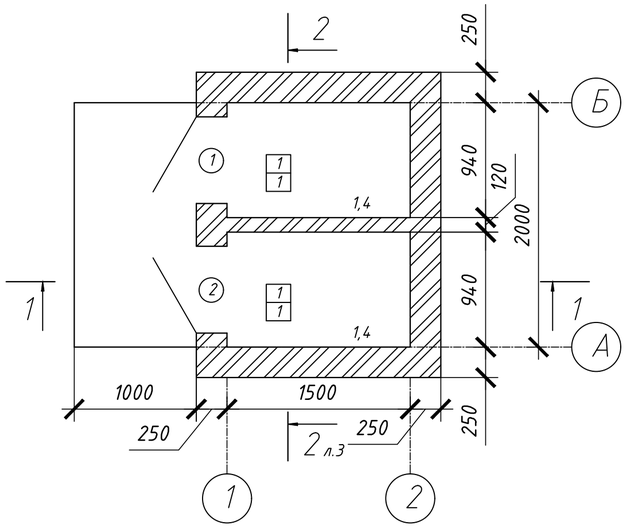

Ведомость проемов ворот и дверей

поз.	размер проема b x h, мм
1	710x2000
2	710x2000

УСЛОВНЫЕ ОБОЗНАЧЕНИЯ

1/1 – тип отделки помещения
1/1 – тип пола

Спецификация элементов заполнения проемов

Марка поз.	Обозначение	Наименование	Кол.	Масса ед., кг	Примеч.
1	Индивидуальный заказ	Деревянный дверной блок (открывание левое) 700x1950h	1		
2	Индивидуальный заказ	Деревянный дверной блок (открывание правое) 700x1950h	1		

Ведомость отделки помещений

N типа отделки	потолок		стены и перегородки		примечание
	S (м2)	отделка	S (м2)	отделка	
1	2,8	затирка, окраска водоэмульс. краской за 2 раза	16,7	штукатурка, кафельная плитка, h=2.0м	

Экспликация полов

Тип пола	Схема пола	Элементы пола и их толщина	Площадь пола (м2)	Примечание
1	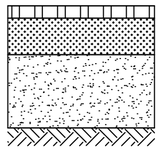	- покрытие - керамическая плитка - 10мм - прослойка и заполнение швов - плиточный клей - 5мм - стяжка из цементно-песчаного раствора М200 - 30мм - железобетонная плита перекрытия - 150мм	2.8	

1-1

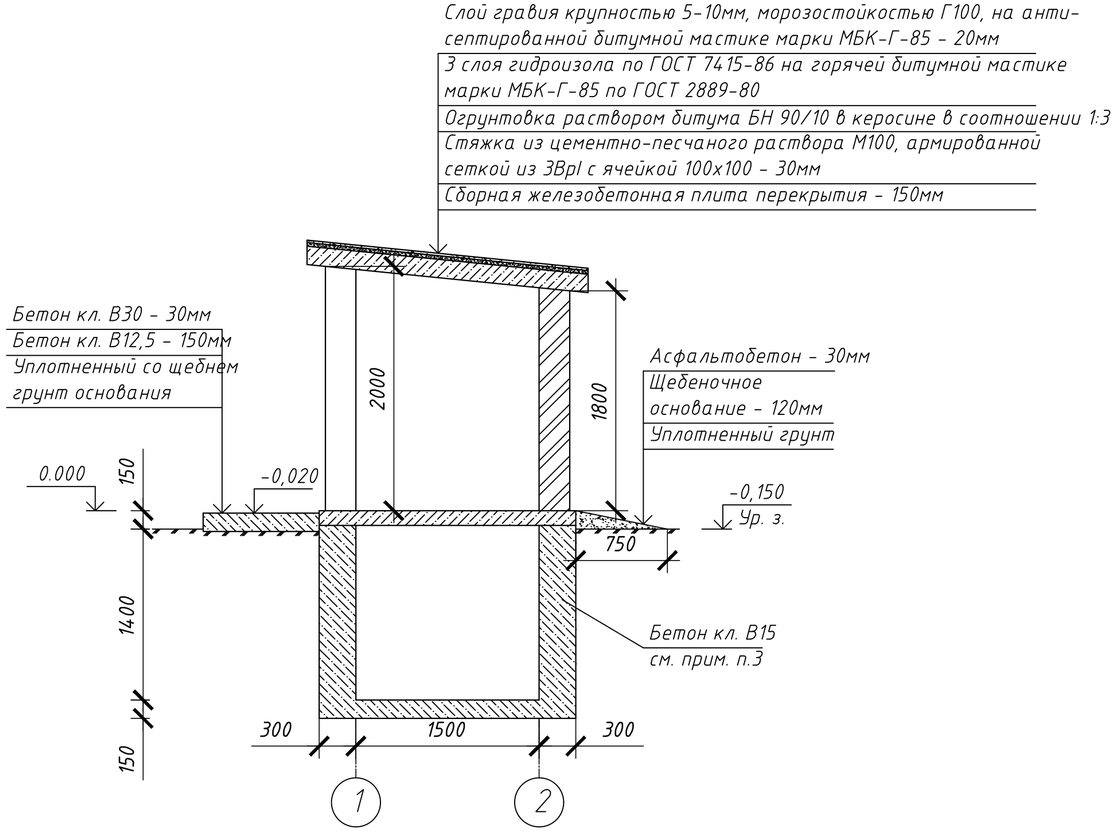

1. Общие указания см. на листе 1.
2. Расход материалов на устройство крыльца: бетон кл. В30 - 0,06м3, бетон кл. В12,5 - 0,24м3.
3. Расход бетона кл. В15 на устройство приямка учтен в спецификации на листе 3.

Изм.	Кол.уч.	Лист.	N-док.	Подпись.	Дата.
Разраб.					
Провер.					
Гл. Спец.					
Н. Контр.					
ГИП					

А-003-026-АС

Разработка ПСД на капитальный ремонт здания КГУ "Макатская ДЮСШ Макатского районного отдела культуры, развития языков, физической культуры и спорта"

Уборная на 2 очка

Стад	Лист	Листов.
Р.П.	2	

План на отм. 0.000. Разрез 1-1.

Взамен инв. N

Подпись и дата

Инв. N подл.

2-2

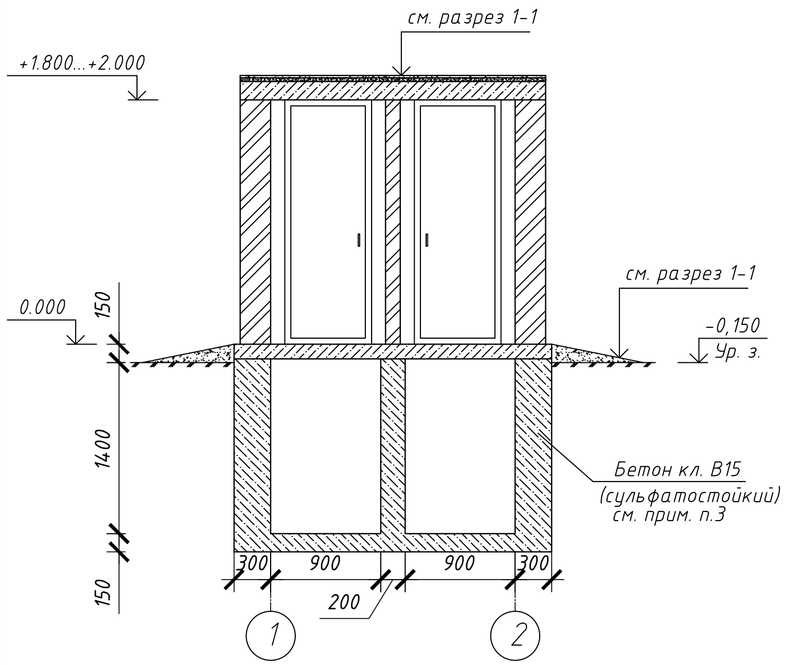

Схема расположения элементов перекрытия на отм. -0.050

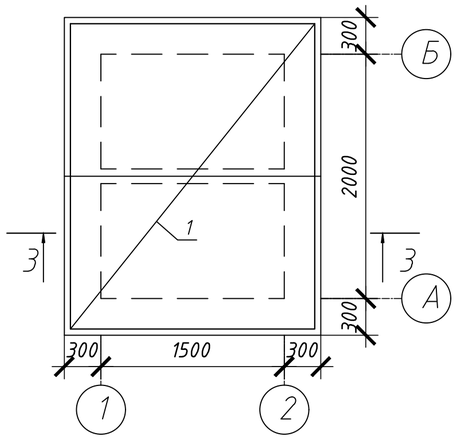

Спецификация элементов для емкости под резервуары

Марка поз.	Обозначение	Наименование	Кол.	Масса ед., кг	Примеч.
П1	серия 3.006.1-2.87 вып. 2	Плита перекрытия П18д-5	3	600,0	
1	ГОСТ 23279-85	Сетка $4C\frac{10AIII-200}{10AIII-200}$ $205x255\frac{75}{25}$	2	33,7	
2•	ГОСТ 5781-82•	Ø6AI L=1040	9	0,23	
		Материалы			
		Бетон кл. В15 W6 F50	5,50		м3

поз., обозначенные знаком •, см. Ведомость деталей

Фасад 1-2

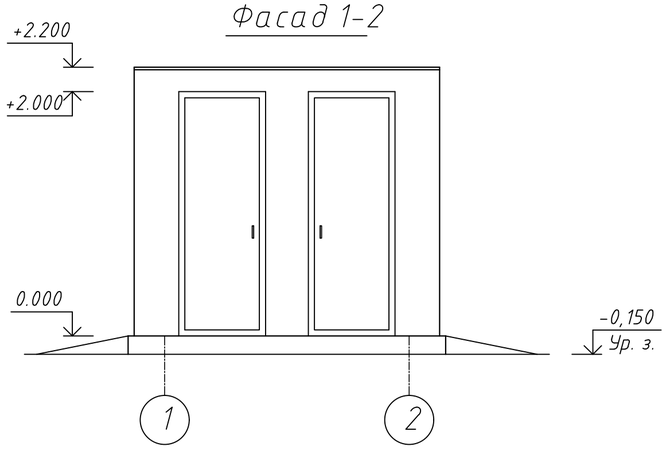

Схема расположения элементов перекрытия на отм. -0.050

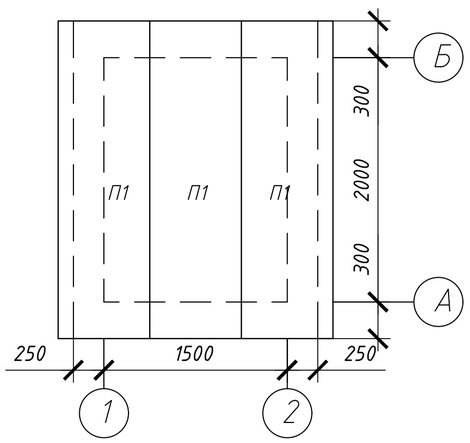

Ведомость деталей

Поз.	Эскиз
2	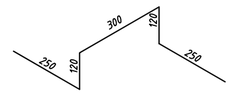

1. Данный лист рассматривать совместно с листом КЖ-2.
2. Наружная отделка: улучшенная штукатурка с последующей окраской влагостойкой фасадной краской за 2 раза.
3. Перед началом устройства монолитного перекрытия опалубку очистить от строительного мусора.
4. В качестве фиксаторов для нижней сетки применять фиксаторы из раствора марки 200 размером 50x50x15 (h), устанавливаемые с шагом 500мм в шахматном порядке.
5. Плиты укладывать по кирпичным стенам на выровненный слой цементного раствора толщиной 20мм.
6. Швы между плитами очистить от строительного мусора и заполнить бетоном В15 на мелком заполнителе.

3-3

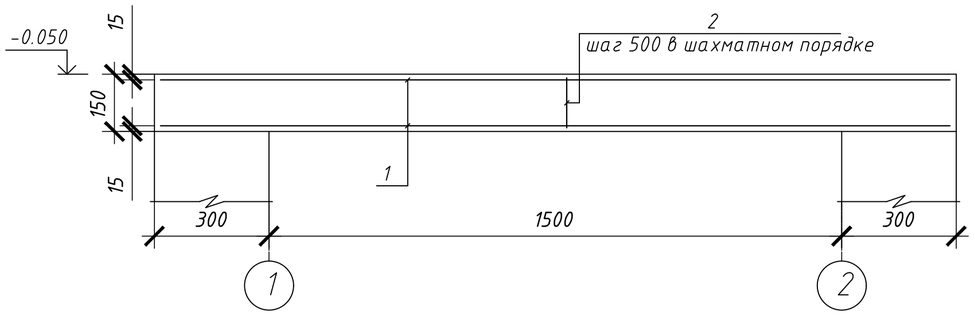

Изм.	Кол.уч.	Лист.	N-док.	Подпись.	Дата.
Разраб.					
Провер.					
Гл. Спец.					
Н. Контр.					
ГИП					

А-003-026-АС

Разработка ПСД на капитальный ремонт здания КГУ "Макатская ДЮСШ Макатского районного отдела культуры, развития языков, физической культуры и спорта"

Уборная на 2 очка

Стад	Лист	Листов.
Р.П.	3	

Разрез 2-2. Фасад 1-2. Схемы расположения элементов перекрытий на отм. -0,050; +2,150

Взамен инв. N

Подпись и дата

Инв. N подл.