ТОО"Авангард-Инжиниринг"

Государственная лицензия 10-ГСЛ №13000876

Заказ: А-03-026-ГП

РАБОЧИЙ ПРОЕКТ

Разработка ПСД на капитальный ремонт здания КГУ "Макатская ДЮСШ Макатского районного отдела культуры, развития языков, физической культуры и спорта"

Том I. Книга 1

1. Генеральный план (ГП)

ГИП: Камалиев Б. М.

г. Уральск 2020г.

Ведомость ссылочных и прилагаемых документов

Обозначение	Наименование
Ссылочные документы	
СН РК 3.01-01-2013 СП РК 3.01-101-2013	Градостроительство. Планировка и застройка Городских и сельских поселений
СН РК 3.02-07-2014 СП РК 3.02-107-2014	Общественные здания и сооружения
СП РК 2.04.01-2017	Строительная климатология
СН РК 3.03-01-2013 СП РК 3.03-101-2013	Автомобильные дороги
СН РК 5.01-01-2013 СП РК 5.01-101-2013	Земляные сооружения, основания и фундаменты
СНиП РК 1.03-14-2011	Охрана труда и техника безопасности в строительстве
ГОСТ 21.101-97	Межгосударственный стандарт. Основные требования к проектной Рабочей документации.
ГОСТ 21.508-93(Изм.2003)	Правила выполнения рабочей документации генеральных планов Предприятий, сооружений и жилищно-гражданских объектов
СТ РК 21.204-93	Условные графические обозначения и изображения элементов Генеральных планов и сооружений транспорта
ГОСТ 6665-91	Камни бетонные и железобетонные бортовые. Технические условия
СТ РК 1284-2004	Щебень и гравий из плотных горных пород для строительных Работ. Технические условия.
ГОСТ 9128-2009	Смеси асфальтобетонные дорожные, аэродромные И асфальтобетон. Технические условия.
СТ РК 1217-2003	Песок для строительных работ. Методы испытаний.
СЕРИЯ 3.017-1	Ограждения площадок и участков предприятий, зданий и сооружений
СЕРИЯ 3.006.1-2/87	Сборные железобетонные каналы и тоннели из лотковых элементов
	Ссылочные документы
320-55	Малые архитектурные формы и элементы благоустройства улиц, Дорог и площадей
320-9	Вазы и цветочницы для благоустройства городских территорий
310-4-1 310-5-4	Малые архитектурные формы и элементы благоустройства

Условные обозначения

Обозначения	Наименование
	Проектируемое здание
	Бортовой камень БР100.30.15
	Бортовой камень БР 100.20.8
	Граница проектирования участка
	Граница территории по гос. акту
	Граница рекультивации участка
	Граница участка под застойку

Ведомость рабочих чертежей основного комплекта

Лист	Наименование	Примечание
1	2	3
1	Общие данные	
2	План ситуационный М1:500	
3	План разбивочный М1:500	
4	Благоустройство участка М 1:500	
5	Покрытия тип 1,2,3	
6	План озеленения М1:500	
7	План МАФ М1:500	
8	План разбивочный ограждения М1:500	
9	Ворота В1. Калитка К1. Разрез 1-1	
10	Звено ограды 1. Звено ограды 2. Разрез 1-1, 2-2.	
	Столб рядовой С1. Столб ворот С2	
11	Звено ограды 3. Звено ограды 4. Разрез 4-4, 5-5	
12	Звено ограды 5. Звено ограды 6. Разрез 6-6, 7-7	
13	Спецификация на элементы ограды	

N
S

Ситуационная схема

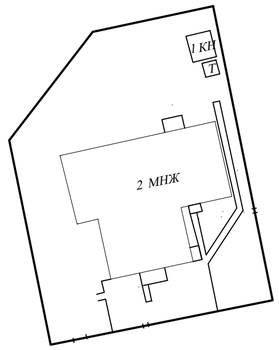

Общие данные

Рабочий проект " Разработка ПСД на капитальный ремонт здания КГУ "Макатская ДЮСШ Макатского районного отдела культуры, развития языков, физической культуры и спорта" в соответствии с заданием на проектирование, архитектурно-планировочным заданием и техническими условиями, выданными инженерными службами города, на основании топографической сьемки участка, сделанной в 2019 году ТОО "Авангард-Инжиниринг".

При проектировании проекта приняты нагрузки согласно СНиП 2.01.07-85*,

- снеговая нормативная нагрузка по снеговому району - 0,7 кН/м^2;
- ветровая нормативная нагрузка по ветровому району - 0,38 кН/м^2;
- климатический район III В;
- температура наружного воздуха наиболее холодной пятидневки - 31°С.
- нормативная глубина промерзания - 1,6 м.

Генеральный план

Генеральный план выполнен в соответствии с требуемой ориентацией помещений.

На отведенном под капитальный ремонт участке размещены здание ФОК, котельная, надворный туалет.

По границам участка имеется существующее металлическое ограждение.

На территории предусмотрены асфальтированные проезды, зеленые насаждения, площадка для мусорных баков, устройство МАФ.

Перечни видов работ по благоустройству:

- демонтаж существующего покрытия из брусчатки - 644,6 м^2;
- демонтаж существующего металлического ограждения - 230,4 п.м;
- устройство покрытия из брусчатки - 644,6 м^2;
- устройство асфальтового покрытия- 855,6 м^2;
- устройство озеленения;
- устройство малых архитектурных форм;
- устройство металлического ограждения.
- замена сетки рябицы на ограждениях игровых площадок.

Технические решения, принятые в рабочих чертежах, соответствуют требованиям нормативных, экологических, санитарно-гигиенических, противопожарных и других норм, действующих на территории республики Казахстан и обеспечивают безопасную для жизни и здоровья людей эксплуатацию объекта при соблюдении предусмотренных рабочими чертежами мероприятий.

Главный инженер проекта Камалиев Б. М.

Изм	Кол.уч	Лист	N°док.	Подп.	Дата
Разраб.		Бутенко И			
Пров.		Спирина Т			
Гл.спец.					
Н.контр.					
ГИП		Камалиев Б			

А-003-026-ГП

Разработка ПСД на капитальный ремонт здания КГУ "Макатская ДЮСШ Макатского районного отдела культуры, развития языков, физической культуры и спорта"

Застройка и благоустроуство участка

Стадия	Лист	Листов
РП	1	13

Общие данные

ТОО"Авангард-Инжиниринг" Государственная лицензия 10-ГСЛ N°13000876

Взам. инв. N° | Подп. и дата | Инв. N° подл.

Копировал Формат А2

План ситуационный
М1:500

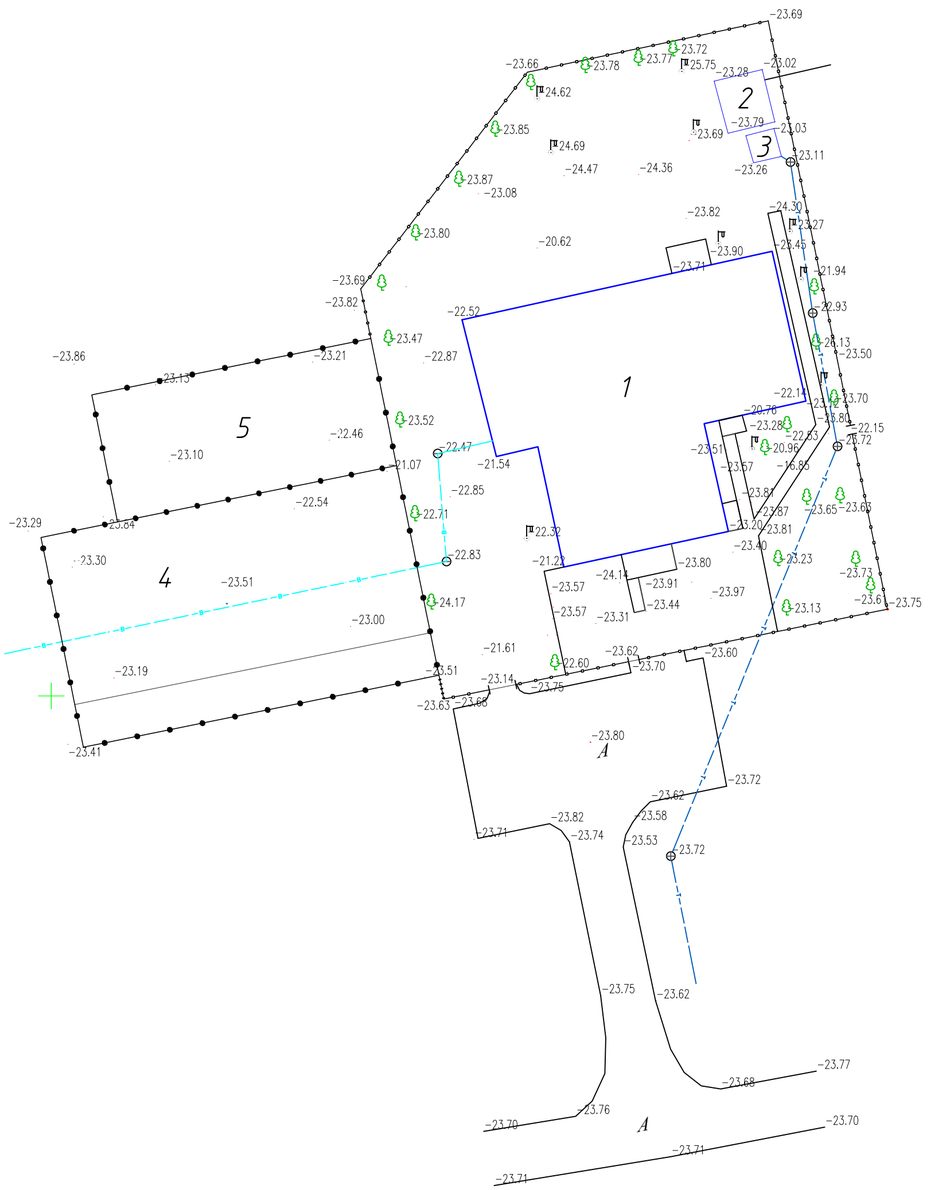

Экспликация зданий и сооружений

Номер на плане	Наименование и обозначение	Этажность	Количество: Зданий	Количество: Мест: Здания	Количество: Мест: Всего	Площадь, м²: Застройки: Здания	Площадь, м²: Застройки: Всего	Площадь, м²: Общая: Здания	Площадь, м²: Общая: Всего	Строительный объем, м³: Здания	Строительный объем, м³: Всего
1	2	3	4	5	6	7	8	9	10	11	
1	Существующее здание ДЮСШ	2	1	-	-	935,2	935,2	1150,6	1150,6	9352,0	9352,0
2	Существующее здание котельной	1	1	-	-	32,0	32,0	23,4	23,4	106,0	106,0
3	Существующий туалет	-	-	-	-	2,0	2,0	-	-	-	-
4	Существующая баскетбольная площадка	-	-	-	-	495,0	495,0	-	-	-	-
5	Существующее футбольное миниполе	-	-	-	-	1041,6	1041,6	-	-	-	-

Примечание:
1. Разбивочный план разработан на основе геодезической сьемки масштаба М1:1000, выполненной ТОО "Регион -Холдинг" в 2019 году.
2. Разбивку осей проектируемых зданий и сооружений вести от репера.
3. Все размеры даны в метрах.

Изм.	Кол.уч.	Лист	№док.	Подп.	Дата	А-003-026-ГП
Разработ.		Бутенко И				Разработка ПСД на капитальный ремонт здания КГУ "Макатская ДЮСШ Макатского районного отдела культуры, развития языков, физической культуры и спорта"
Проверил		Спирина Т				Застройка и благоустроуство участка — Стадия: РП; Лист: 2; Листов:
Н. контр.						План ситуационный М 1:500
ГИП		Камалиев Б				ТОО"Авангард-Инжиниринг" Государственная лицензия 10-ГСЛ №13000876

Взам. инв. №

Подпись и дата

Инв. № подл.

План разбивочный
М1:500

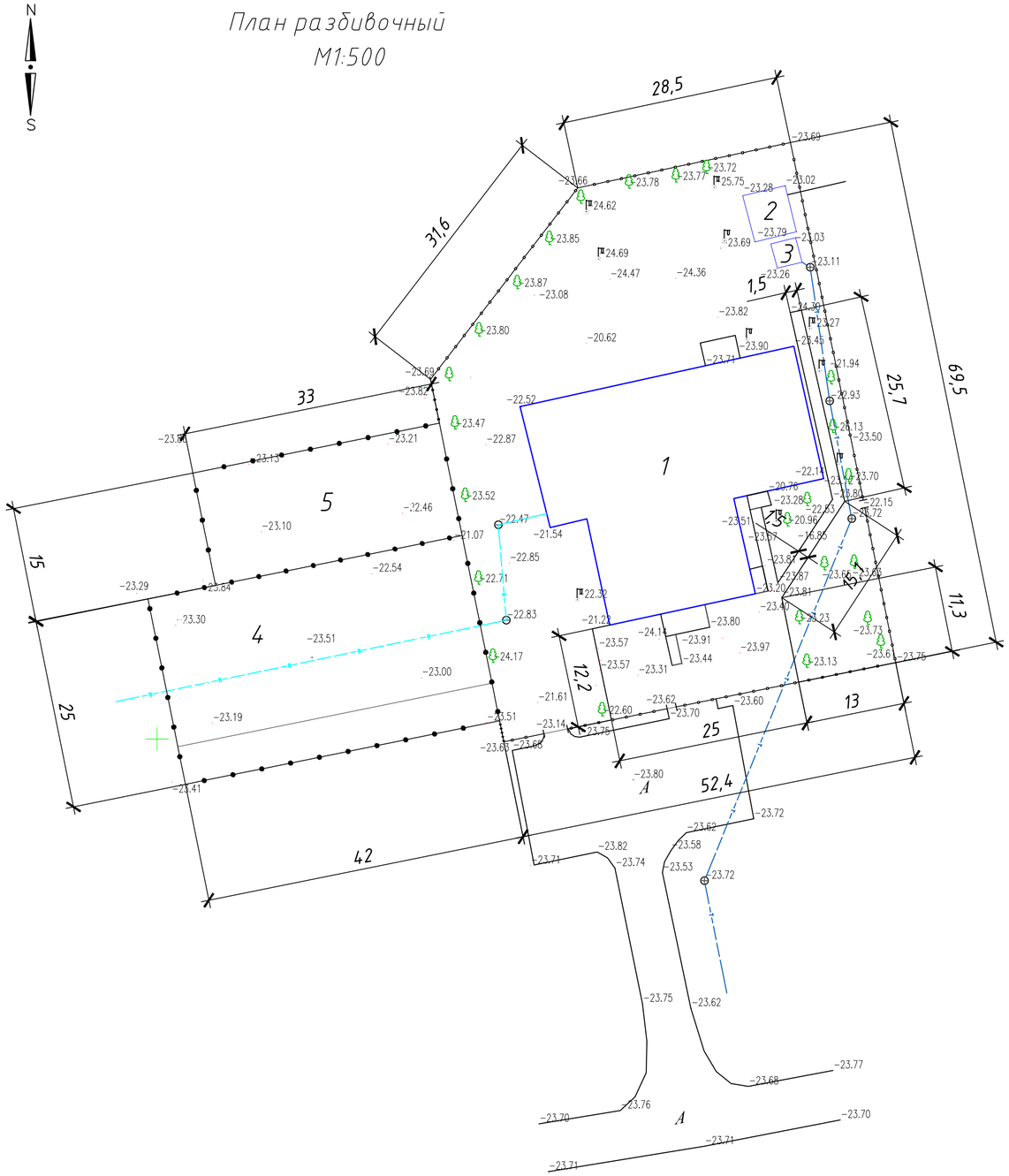

Экспликация зданий и сооружений

Номер на плане	Наименование и обозначение	Этажность	Количество			Площадь, м²				Строительный объем, м³	
			Зданий	Мест		Застройки		Общая		Здания	Всего
				Здания	Всего	Здания	Всего	Здания	Всего		
1	2	3	4	5	6	7	8	9	10	11	
1	Существующее здание ДЮСШ	2	1	-	-	935,2	935,2	1150,6	1150,6	9352,0	9352,0
2	Существующее здание котельной	1	1	-	-	32,0	32,0	23,4	23,4	106,0	106,0
3	Существующий туалет	-	-	-	-	2,0	2,0	-	-	-	-
4	Существующая баскетбольная площадка	-	-	-	-	495,0	495,0	-	-	-	-
5	Существующее футбольное миниполе	-	-	-	-	1041,6	1041,6	-	-	-	-

Примечание:

1. Разбивочный план разработан на основе геодезической сьемки масштаба М1:1000, выполненной ТОО "Регион -Холдинг" в 2019 году.
2. Разбивку осей проектируемых зданий и сооружений вести от репера.
3. Все размеры даны в метрах.

						А-003-026-ГП
Изм.	Кол.уч.	Лист	№док.	Подп.	Дата	Разработка ПСД на капитальный ремонт здания КГУ "Макатская ДЮСШ Макатского районного отдела культуры, развития языков, физической культуры и спорта"
Разработ.		Бутенко И				Застройка и благоустроуство участка
Проверил		Спирина Т				Стадия: РП; Лист: 3; Листов:
Н. контр.						План разбивочный М 1:500
ГИП		Камалиев Б				ТОО"Авангард-Инжиниринг" Государственная лицензия 10-ГСЛ №13000876

Взам. инв. №

Подпись и дата

Инв. № подл.

Благоустройство участка М 1:500

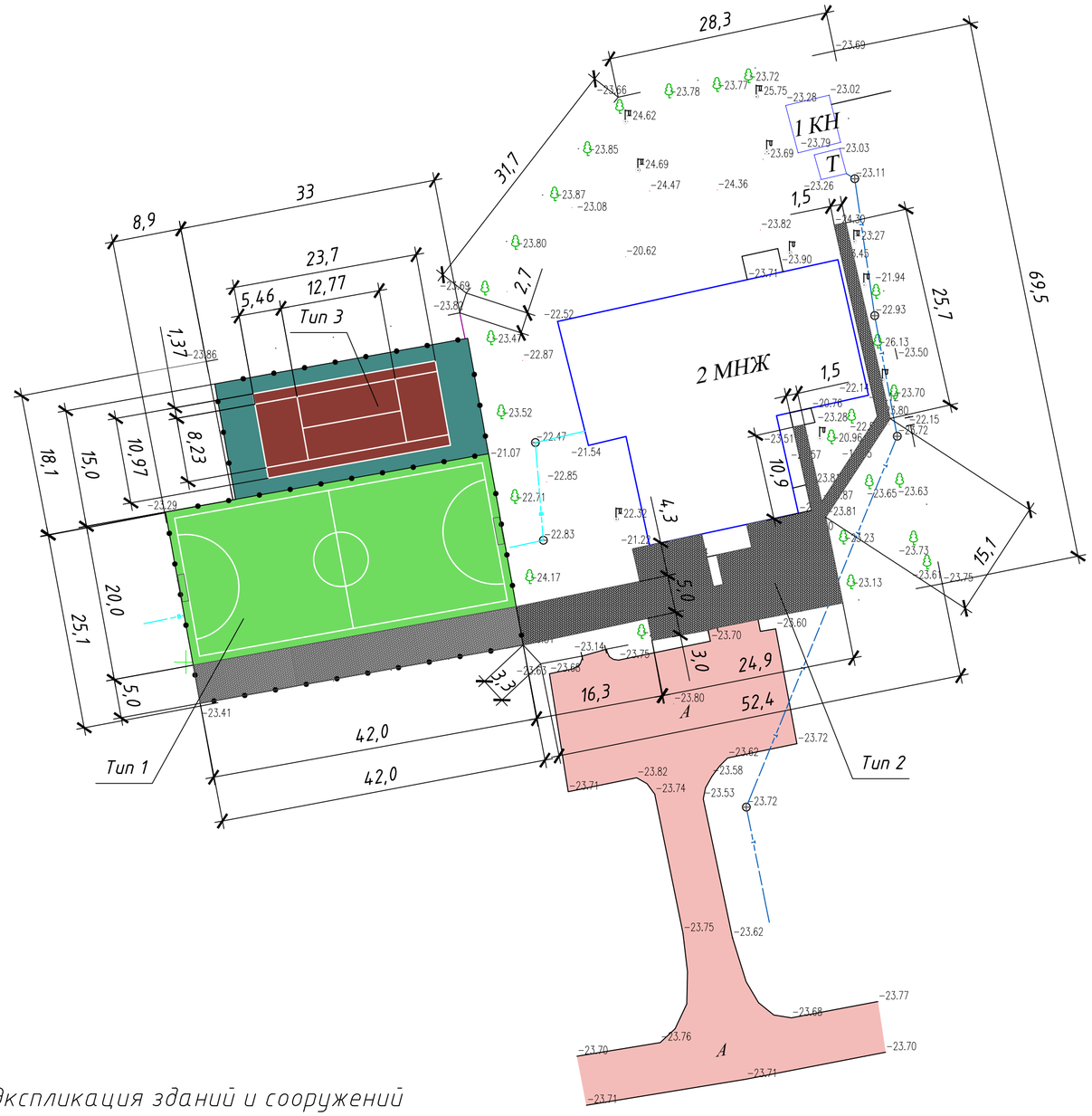

Ведомость тротуаров, дорожек и площадок

Поз.	Наименование	Тип	Площадь покрытия, м²	Примечание
	Искусственное травяное покрытие подлежащее замене		840,0	
1	Проектируемое искусственное травяное покрытие	1	840,0	
2	Покрытие из брусчатки подлежащее замене	2	644,6	
	Проектируемое покрытие теннисного корта			
3	Проектируемое тартановое покрытие	3	260,8	
4	Проектируемое тартановое покрытие	3	234,2	

Условные обозначения:

- Граница участка;
- Существующие строения;
- Существующее ограждение;
- Проектируемое покрытие из брусчатки;
- Проектируемое травяное покрытие;
- Проектируемое тартановое покрытие;
- Проектируемое тартановое покрытие;
- Существующий подземный водопровод;
- Существующая тепловая сеть;
- Освещение;
- Существующие деревья;
- Существующие элементы покрытия.

Экспликация зданий и сооружений

Номер на плане	Наименование и обозначение	Этажность	Количество зданий	Количество мест: Здания	Количество мест: Всего	Площадь, м²: Застройки: Здания	Площадь, м²: Застройки: Всего	Площадь, м²: Общая: Здания	Площадь, м²: Общая: Всего	Строительный объем, м³: Здания	Строительный объем, м³: Всего
1	2	3	4	5	6	7	8	9	10	11	
1	Существующее здание ДЮСШ	2	1	-	-	935,2	935,2	1150,6	1150,6	9352,0	9352,0
2	Существующее здание котельной	1	1	-	-	32,0	32,0	23,4	23,4	106,0	106,0
3	Существующий туалет	-	-	-	-	2,0	2,0	-	-	-	-
4	Существующая баскетбольная площадка	-	-	-	-	495,0	495,0	-	-	-	-
5	Существующее футбольное миниполе	-	-	-	-	1041,6	1041,6	-	-	-	-

Примечания:

1. Проектом предусматривается демонтаж существующего покрытия из брусчатки площадью 644,6 м² и демонтаж искусственного травяного покрытия 840,0 м²;
2. Произвести замену сетки-рабицы площадью 880 м²;
3. Размеры даны в метрах.

Взам. инв. №

Подпись и дата

Инв. № подл.

Изм.	Кол.уч.	Лист	№док.	Подп.	Дата
Разработ.		Бутенко И			
Проверил		Спирина Т			
Н. контр.					
ГИП		Камалиев Б			

А-003-026-ГП

Разработка ПСД на капитальный ремонт здания КГУ "Макатская ДЮСШ Макатского районного отдела культуры, развития языков, физической культуры и спорта"

Застройка и благоустроуство участка

Стадия	Лист	Листов
РП	4	

Благоустройство участка М 1:500

ТОО"Авангард-Инжиниринг" Государственная лицензия 10-ГСЛ №13000876

Тип 1

Искуственное травеное покрытие с высотой ворса 40 мм
Отсев по ГОСТ 31424-2010 Н=8,0 см
Щебень фракционированный по способу заклинки фр. 20-40 мм R=300 кг/см^2 по ГОСТ 8267-93 с расклинцовкой из щебня фракционированного по способу заклинки фр. 5-10 мм R=300 кг/см^2 по ГОСТ 8267-93 Н=20,0 см*
Уплотненный грунт основания (k= 0,95) согласно СН РК 3.03-01-2013*

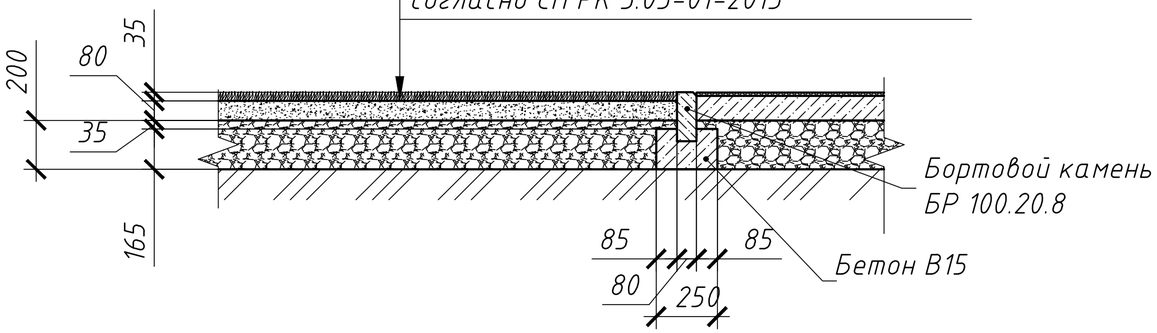

Тип 2

Покрытие из бетонной тротуарной брусчатки Н=6,0 см
Цементно-песчаная смесь (1:6) Н=5,5 см
Песчано-гравийная смесь Н=7 см
Щебень фракционированный по способу заклинки фр. 20-40 мм R=300 кг/см^2 по ГОСТ 8267-93 с расклинцовкой из щебня фракционированного по способу заклинки фр. 5-10 мм R=300 кг/см^2 по ГОСТ 8267-93 Н=10,0 см*
Уплотненный грунт основания (k= 0,95) согласно СН РК 3.03-01-2013*

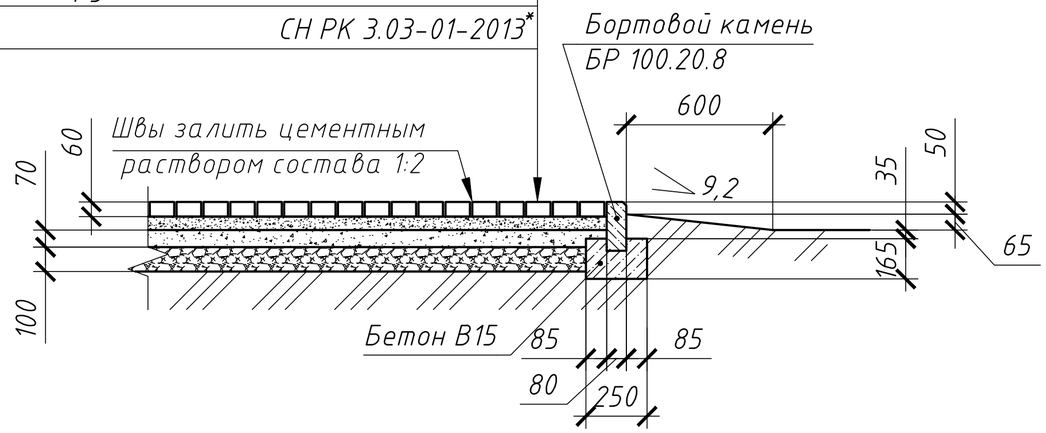

Тип 3

Тартановое покрытие Н=1,0 см
Бетон В7,5, W4, F100 по ГОСТ 25192-82 Н=10,0 см, армированный сеткой
4С $\frac{5В500С-100^*}{5В500С-100}$
Щебень фракционированный по способу заклинки фр. 20-40 мм R=300 кг/см^2 по ГОСТ 8267-93 с расклинцовкой из щебня фракционированного по способу заклинки фр. 5-10 мм R=300 кг/см^2 по ГОСТ 8267-93 Н=20,0 см*
Уплотненный грунт основания (k= 0,95) согласно СН РК 3.03-01-2013*

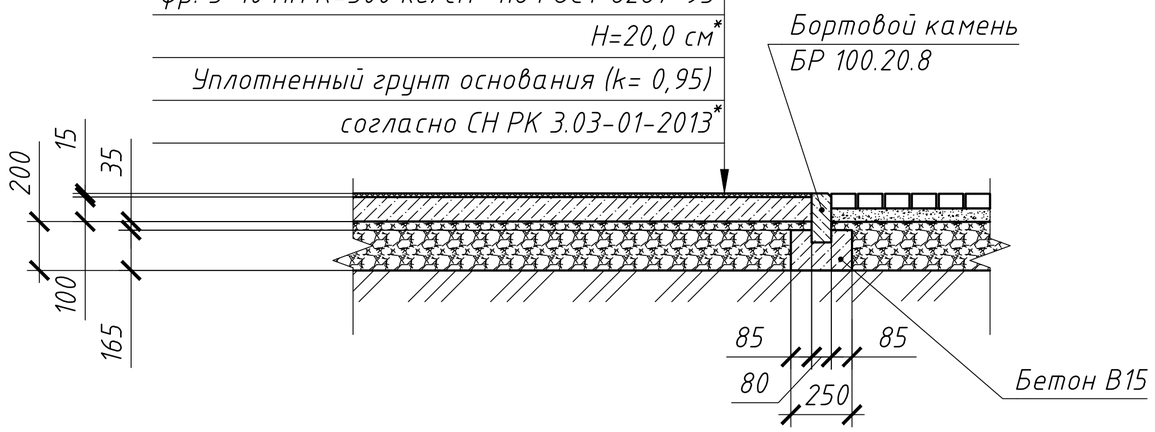

Примечания:
Данный лист читать совместно с листом АС-14.

						А-003-026-ГП			
Изм.	Кол.уч.	Лист	N°док.	Подп.	Дата	Разработка ПСД на капитальный ремонт здания КГУ "Макатская ДЮСШ Макатского районного отдела культуры, развития языков, физической культуры и спорта"			
Разработ.		Бутенко И				Застройка и благоустроуство участка	Стадия	Лист	Листов
Проверил		Спирина Т					РП	5	
Н. контр.						Покрытия тип 1,2,3	ТОО"Авангард-Инжиниринг" Государственная лицензия 10-ГСЛ N°13000876		
ГИП		Камалиев Б							

Взам. инв. N°
Подпись и дата
Инв. N° подл.

План озеленения
М1:500

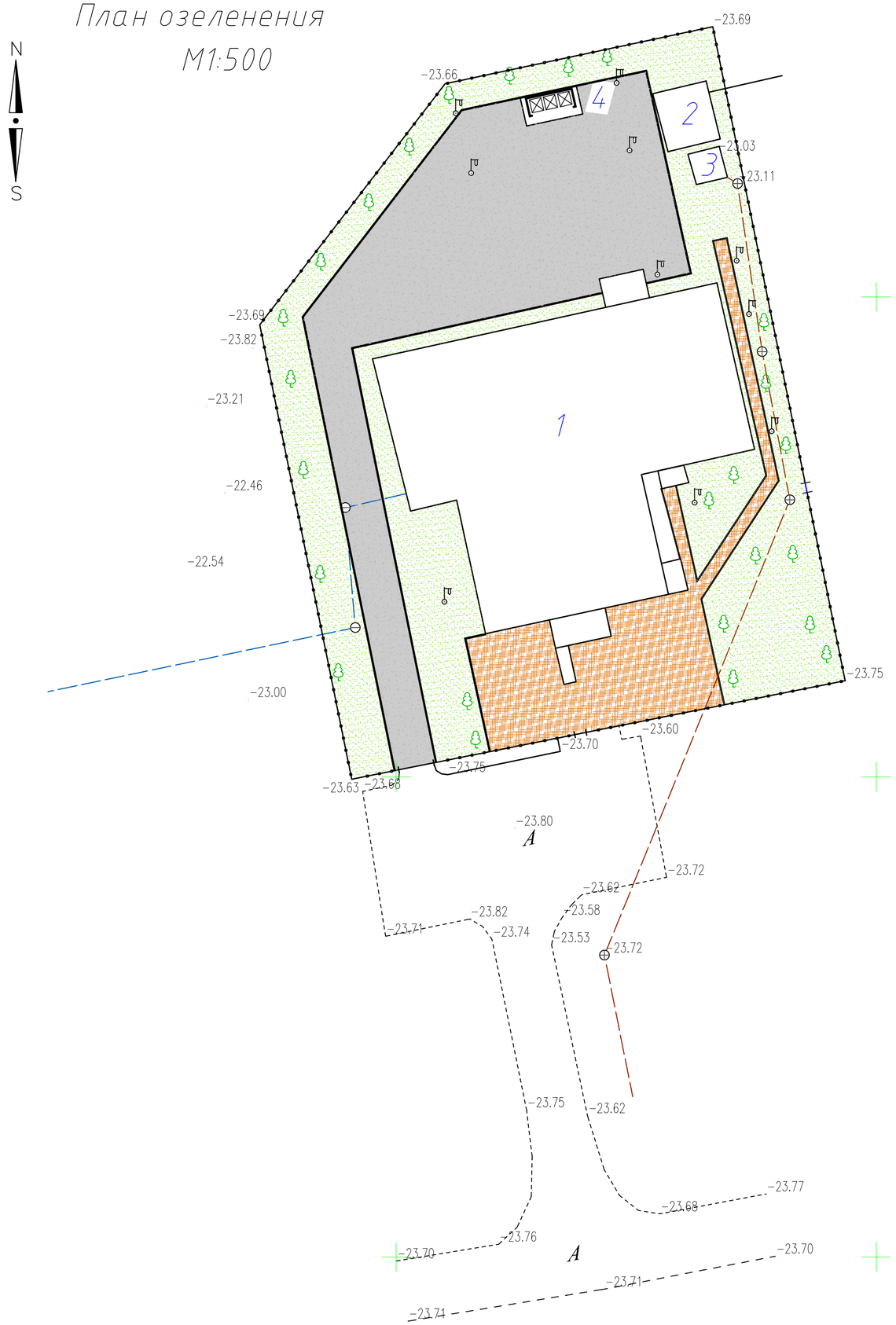

Экспликация зданий и сооружений

Номер на плане	Наименование и обозначение	Этажность	Количество			Площадь, м²				Строительный объем, м³	
			Зданий	Мест		Застройки		Общая		Здания	Всего
				Здания	Всего	Здания	Всего	Здания	Всего		
1	2	3	4	5	6	7	8	9	10	11	
1	Существующее здание ДЮСШ	2	1	-	-	935,2	935,2	1150,6	1150,6	9352,0	9352,0
2	Существующее здание котельной	1	1	-	-	32,0	32,0	23,4	23,4	106,0	106,0
3	Существующий туалет	-	-	-	-	2,0	2,0	-	-	-	-
4	Проектируемая площадка для мусора	-	-	-	-	18,0	18,0	-	-	-	-

Условные обозначения

Обозначения	Наименование
	Газон обыкновенный

Ведомость элементов озеленения

Поз	Наименование породы или вида насаждения	Возраст. лет	Кол-во	Примечание
На проектируемом участке				
	Газон обыкновенный га./кг.		0,12 / 18	Житняк широколистный (норма высева 150кг/га)

Изм	Кол.уч	Лист	N° док.	Подп.	Дата
Разраб.		Бутенко И			
Пров.		Спирина Т			
Гл.спец.					
Н.контр.					
ГИП		Камалиев Б			

А-003-026-ГП

Разработка ПСД на капитальный ремонт здания КГУ "Макатская ДЮСШ Макатского районного отдела культуры, развития языков, физической культуры и спорта"

Застройка и благоустроуство участка

Стадия	Лист	Листов
РП	6	

План озеленения М1:500

ТОО"Авангард-Инжиниринг" Государственная лицензия 10-ГСЛ N°13000876

Взам. инв. N°

Подп. и дата

Инв. N° подл.

Копировал

Формат А3

План МАФ

М1:500

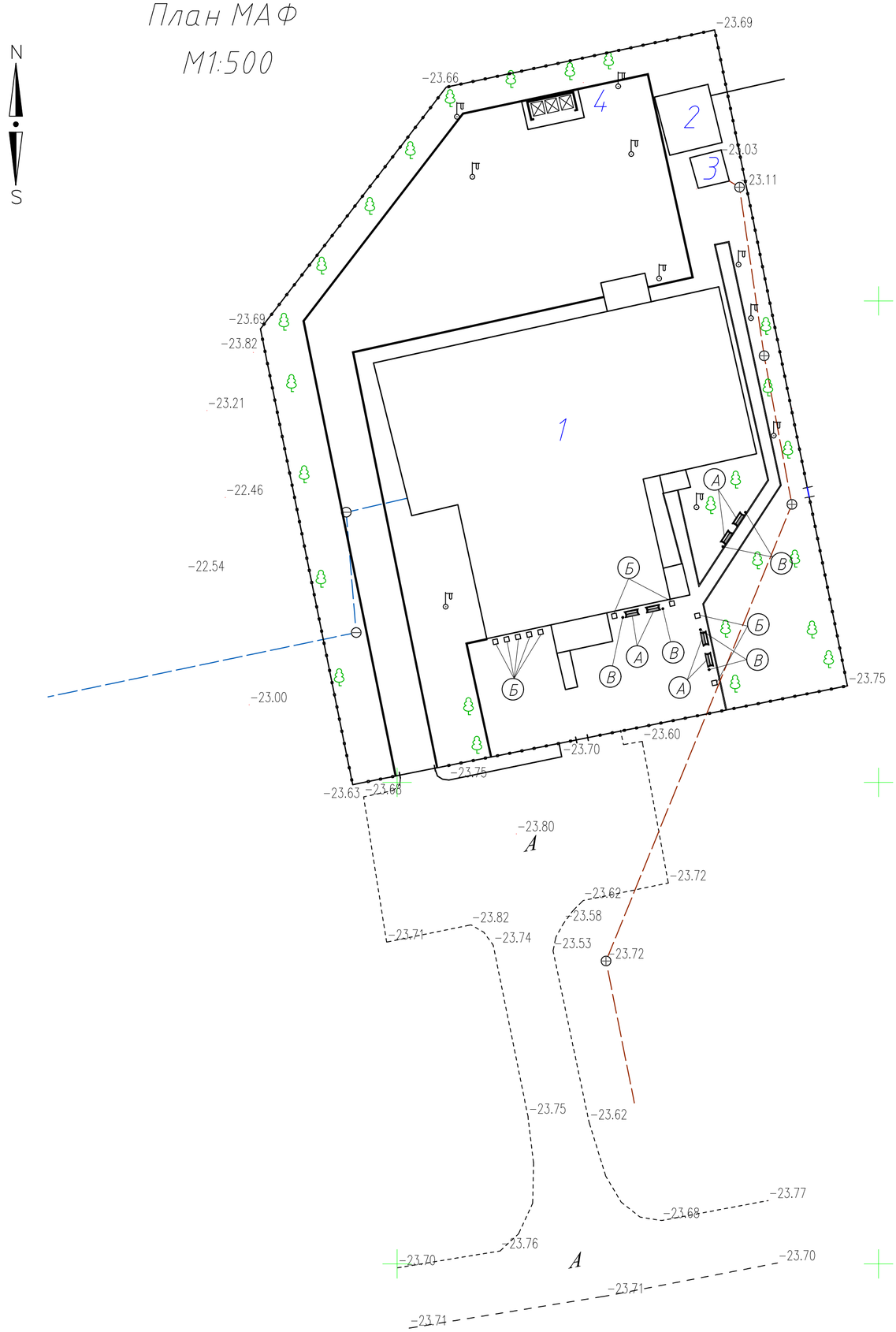

Экспликация зданий и сооружений

Номер на плане	Наименование и обозначение	Этажность	Количество			Площадь, м²				Строительный объем, м³	
			Зданий	Мест		Застройки		Общая		Здания	Всего
				Здания	Всего	Здания	Всего	Здания	Всего		
1	2	3	4	5	6	7	8	9	10	11	
1	Существующее здание ДЮСШ	2	1	-	-	935,2	935,2	1150,6	1150,6	9352,0	9352,0
2	Существующее здание котельной	1	1	-	-	32,0	32,0	23,4	23,4	106,0	106,0
3	Существующий туалет	-	-	-	-	2,0	2,0	-	-	-	-
4	Проектируемая площадка для мусора	-	-	-	-	18,0	18,0	-	-	-	-

Ведомость малых форм архитектуры

Поз. на плане	Обозначение	Наименование	Кол-во	Обозначение типового проекта
1	2	3	4	5
А	▭	Скамья тип IV	6	320-55 АЛ.I АС-22,26,28
Б	□	Цветочница Ц1-2	9	320-9 Л.24,25
В	●	Урна тип I	6	310-4-1,МАФ,Ч.I АС-41 КЖИ-06,КМИ-45

Взам. инв. №	Подп. и дата	Инв. № подл.

Изм	Кол.уч	Лист	№док.	Подп.	Дата
Разраб.		Бутенко И			
Пров.		Спирина Т			
Гл.спец.					
Н.контр.					
ГИП		Камалиев Б			

А-003-026-ГП

Разработка ПСД на капитальный ремонт здания КГУ "Макатская ДЮСШ Макатского районного отдела культуры, развития языков, физической культуры и спорта"

Застройка и благоустроуство участка

Стадия	Лист	Листов
РП	7	

План МАФ М1:500

ТОО"Авангард-Инжиниринг" Государственная лицензия 10-ГСЛ №13000876

Копировал

Формат А3

План разбивочный ограждения
М1:500

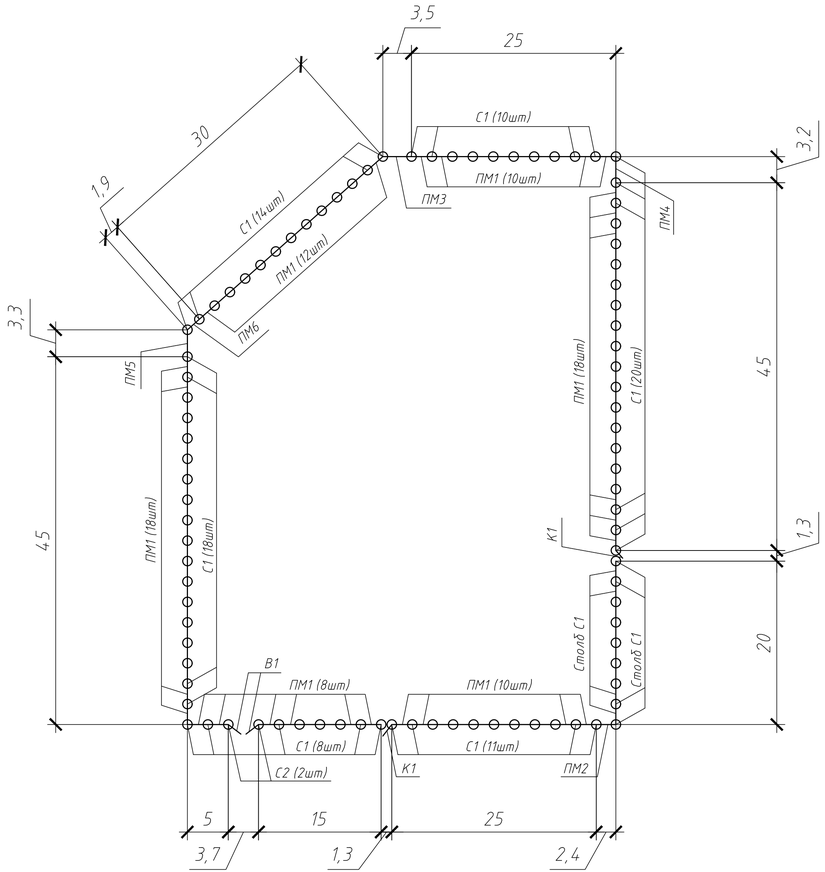

Спецификация

Поз.	Обозначение	Наименование	Кол.	Масса ед. кг	Примеч.
		Звено ограды 1			
С1	См. лист ГП-10	Столб С1	2	17,7	
ПМ1	См. лист ГП-10	Панель ПМ1	1	39,37	
		Материалы			
19	ГОСТ 5781-82*	Ø 10 AIII L=2400 мм	2	1,5	
20	ГОСТ 6727-80*	Ø 5 Вр I L=280 мм	9	0,04	
		Звено ограды 2			
С1	См. лист ГП-10	Столб С1	2	17,7	
ПМ2	См. лист ГП-10	Панель ПМ2	1	38,99	
		Материалы			
19	ГОСТ 5781-82*	Ø 10 AIII L=2300 мм	2	1,42	
20	ГОСТ 6727-80*	Ø 5 Вр I L=280 мм	8	0,04	
		Звено ограды 3			
С1	См. лист ГП-10	Столб С1	2	17,7	
ПМ3	См. лист ГП-11	Панель ПМ3	1	56,34	
		Материалы			
19	ГОСТ 5781-82*	Ø 10 AIII L=3400 мм	2	2,096	
20	ГОСТ 6727-80*	Ø 5 Вр I L=280 мм	12	0,04	
		Звено ограды 4			
С1	См. лист ГП-10	Столб С1	2	17,7	
ПМ4	См. лист ГП-11	Панель ПМ4	1	48,56	
		Материалы			
19	ГОСТ 5781-82*	Ø 10 AIII L=3100 мм	2	1,91	
20	ГОСТ 6727-80*	Ø 5 Вр I L=280 мм	11	0,04	

Спецификация

Поз.	Обозначение	Наименование	Кол.	Масса ед. кг	Примеч.
		Звено ограды 5			
С1	См. лист ГП-10	Столб С1	2	17,7	
ПМ5	См. лист ГП-12	Панель ПМ5	1	52,42	
		Материалы			
19	ГОСТ 5781-82*	Ø 10 AIII L=3200 мм	2	1,97	
20	ГОСТ 6727-80*	Ø 5 Вр I L=280 мм	11	0,04	
		Звено ограды 6			
С1	См. лист ГП-10	Столб С1	2	17,7	
ПМ5	См. лист ГП-12	Панель ПМ6	1	29,58	
		Материалы			
19	ГОСТ 5781-82*	Ø 10 AIII L=1800 мм	2	1,11	
20	ГОСТ 6727-80*	Ø 5 Вр I L=280 мм	7	0,04	
		Ворота В1			
С2	См. лист ГП-10	Столб ворот С2	2	33,7	
ПМ8	См. лист ГП-9	Полотно ворот ПМ8	2	98,4	
		Калитка К1			
С1	См. лист ГП-10	Столб калитки С1	2	17,7	
Пк	См. лист ГП-9	Полотно калитки Пк	1	41,6	
		Материалы			
		Бетон кл. В15, W8, F75 $м^3$	17,8		

Изм	Кол.уч	Лист	N° док.	Подп.	Дата
Разраб.		Бутенко И			
Пров.		Спирина Т			
Гл.спец.					
Н.контр.					
ГИП		Камалиев Б			

А-003-026-ГП

Разработка ПСД на капитальный ремонт здания КГУ "Макатская ДЮСШ Макатского районного отдела культуры, развития языков, физической культуры и спорта"

Застройка и благоустроуство участка

Стадия	Лист	Листов
РП	8	

План разбивочный ограждения М1:500

ТОО"Авангард-Инжиниринг" Государственная лицензия 10-ГСЛ N°13000876

Взам. инв. N° | Подп. и дата | Инв. N° подл.

Копировал | Формат А4х3

Ворота В1

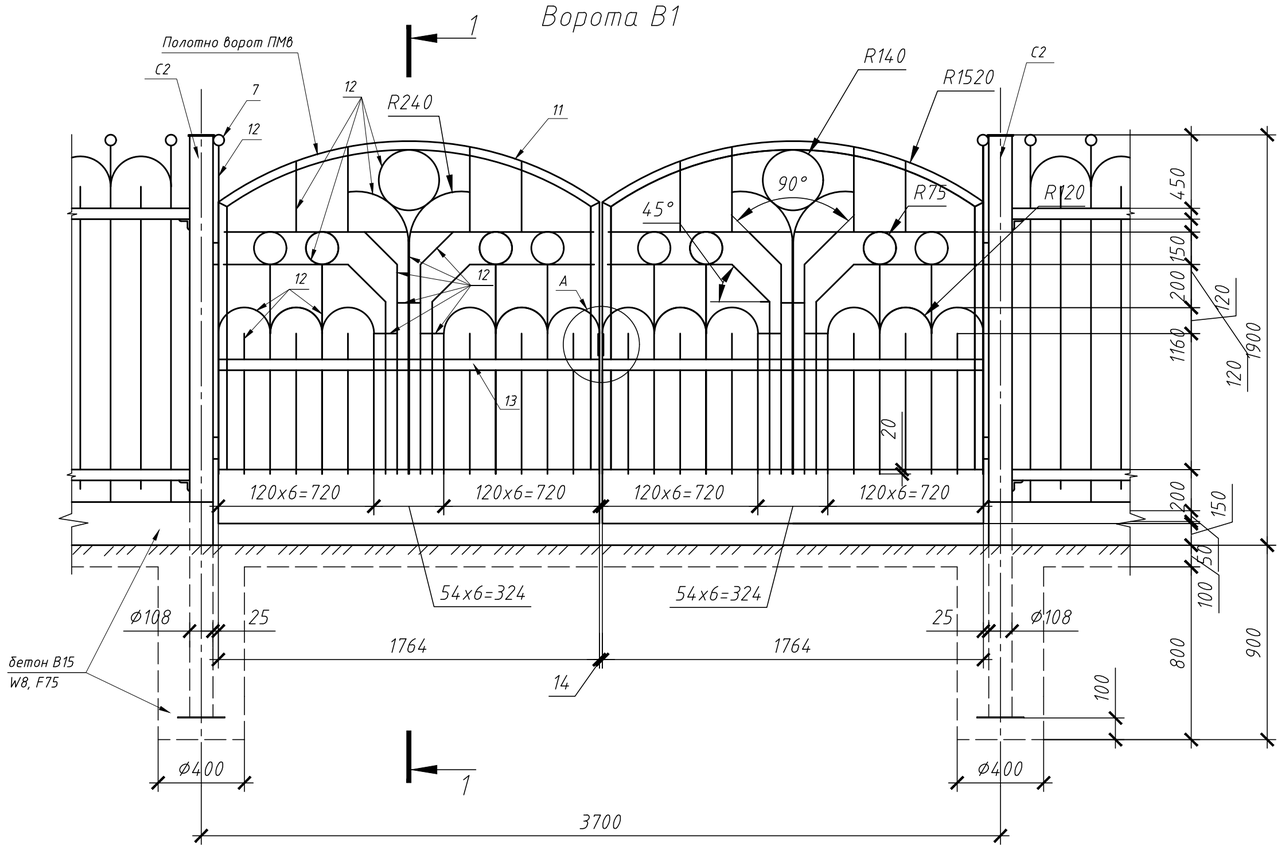

1-1

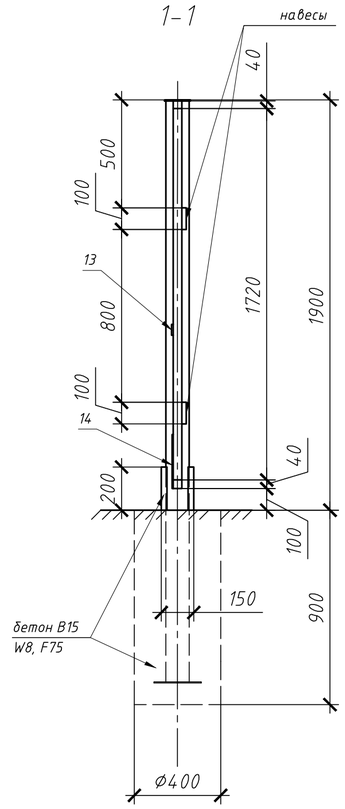

Калитка К1

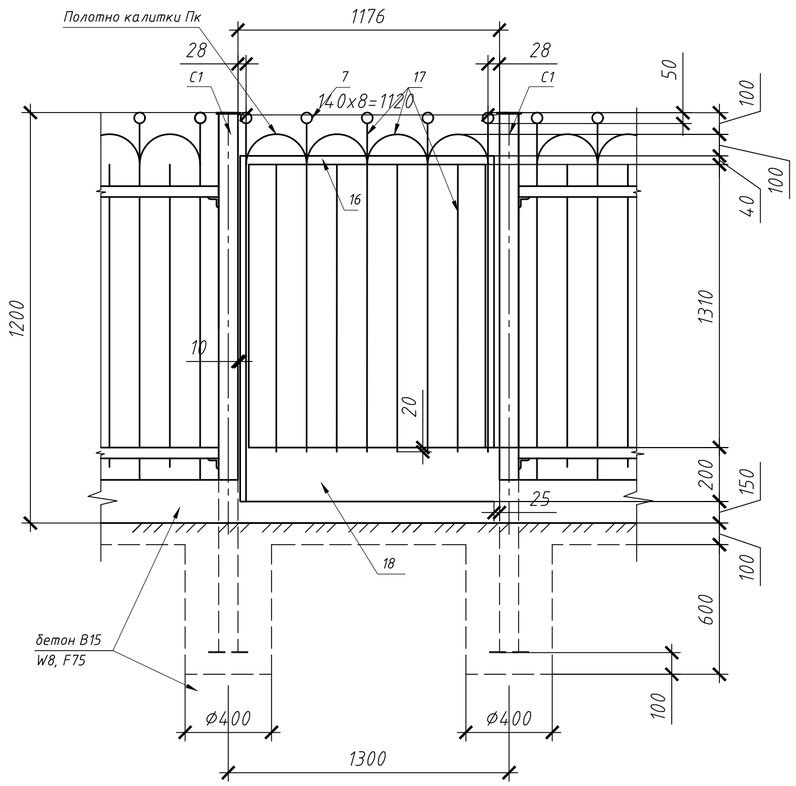

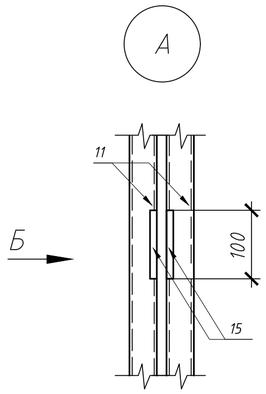

Вид Б

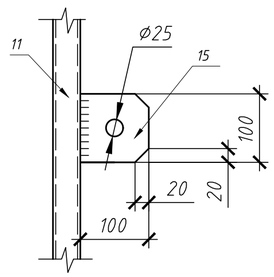

Расход бетона:

на 1пог.м цоколя - 0,045м³
на столб ограды - 0,08 м³
на столб ворот - 0,11 м³

Примечания

1. Все металлические конструкции окрасить двумя слоями эмали ПФ-113 темного-синего цвета - RAL 5013 по слою грунтовки ГФ - 021 ГОСТ 25129 - 82*.
2. Сварку вести электродами типа Э - 42

						А-003-026-ГП		
Изм	Кол.уч	Лист	N°док.	Подп.	Дата	Разработка ПСД на капитальный ремонт здания КГУ "Макатская ДЮСШ Макатского районного отдела культуры, развития языков, физической культуры и спорта"		
Разраб.		Бутенко И				Застройка и благоустроуство участка	Стадия	Лист	Листов
Пров.		Спирина Т					РП	9	
Гл.спец.									
Н.контр.						Ворота В1. Калитка К1. Разрез 1-1	ТОО"Авангард-Инжиниринг" Государственная лицензия 10-ГСЛ N°13000876		
ГИП		Камалиев Б							

Взам. инв. N° | Подп. и дата | Инв. N° подл.

Копировал | Формат А2

Звено ограды 1

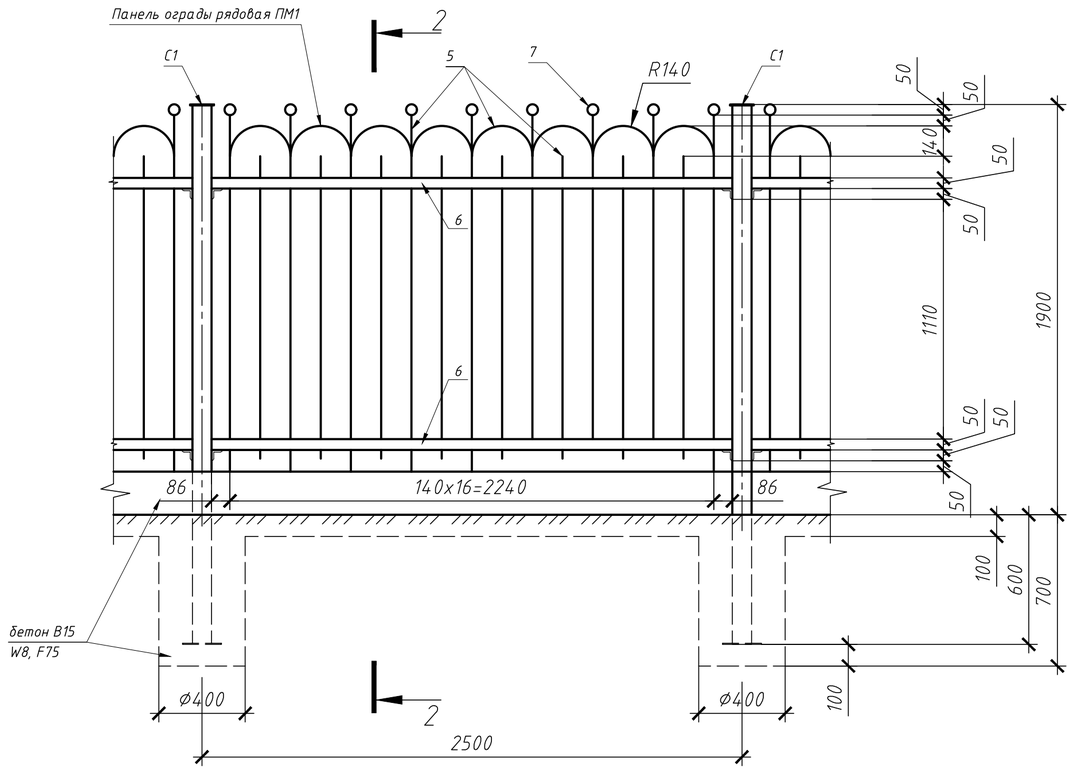

2-2

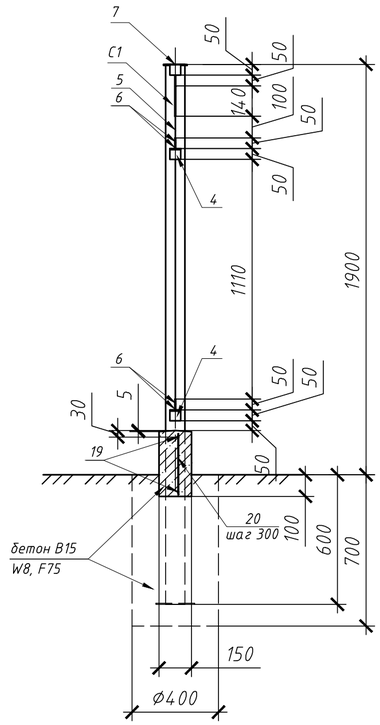

Столб рядовой С1

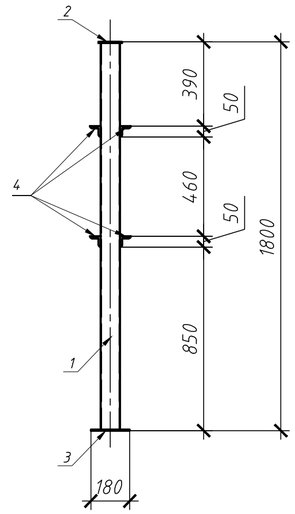

Столб ворот С2

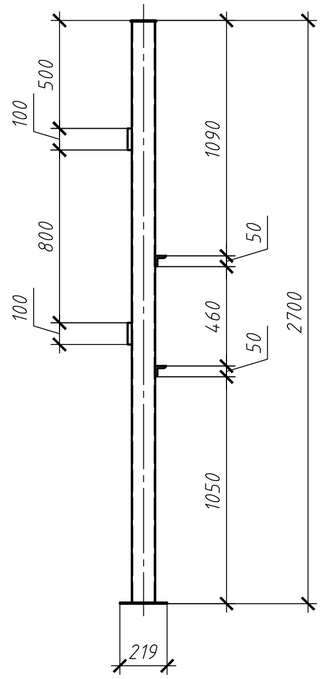

Звено ограды 2

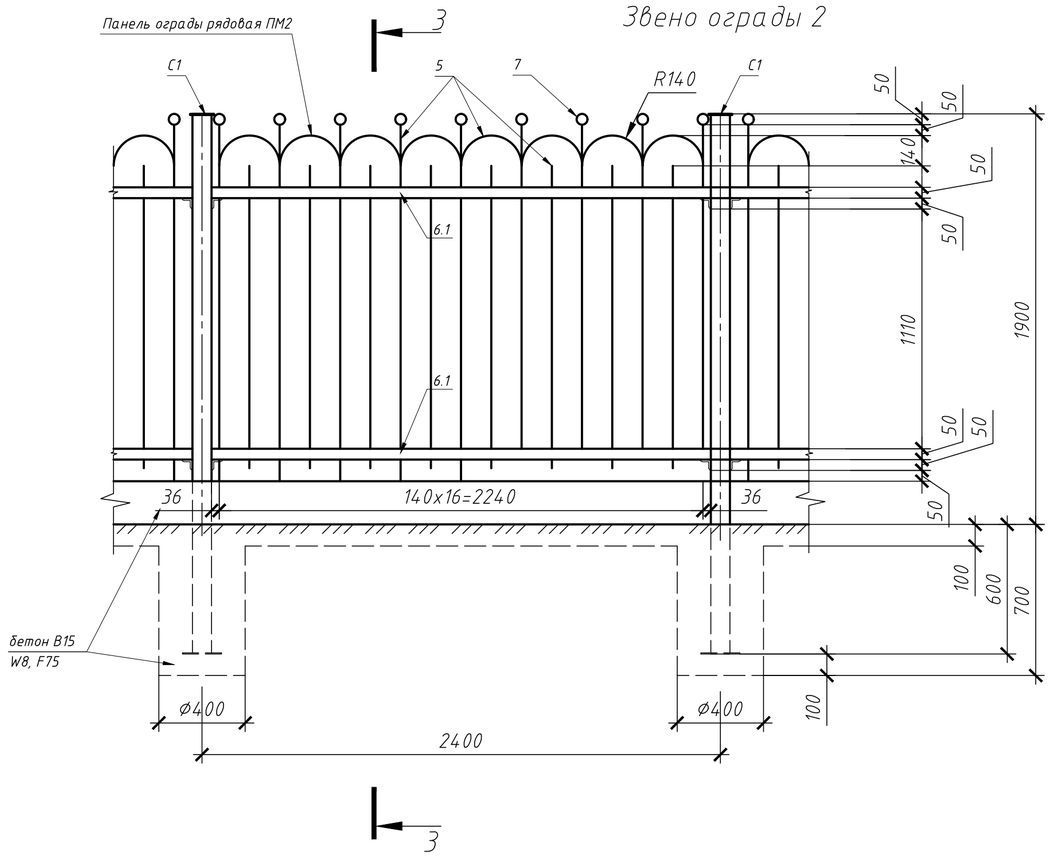

3-3

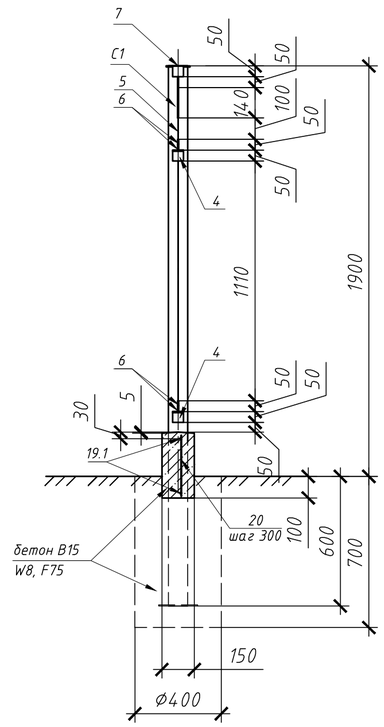

Изм	Кол.уч	Лист	N° док.	Подп.	Дата
Разраб.		Бутенко И			
Пров.		Спирина Т			
Гл.спец.					
Н.контр.					
ГИП		Камалиев Б			

А-003-026-ГП

Разработка ПСД на капитальный ремонт здания КГУ "Макатская ДЮСШ Макатского районного отдела культуры, развития языков, физической культуры и спорта"

Застройка и благоустроуство участка

Стадия	Лист	Листов
РП	10	

Звено ограды 1. Звено ограды 2. Разрез 1-1, 2-2. Столб рядовой С1. Столб ворот С2

ТОО"Авангард-Инжиниринг"
Государственная лицензия
10-ГСЛ N°13000876

Взам. инв. N° | Подп. и дата | Инв. N° подл.

Копировал | Формат А2

Звено ограды 3

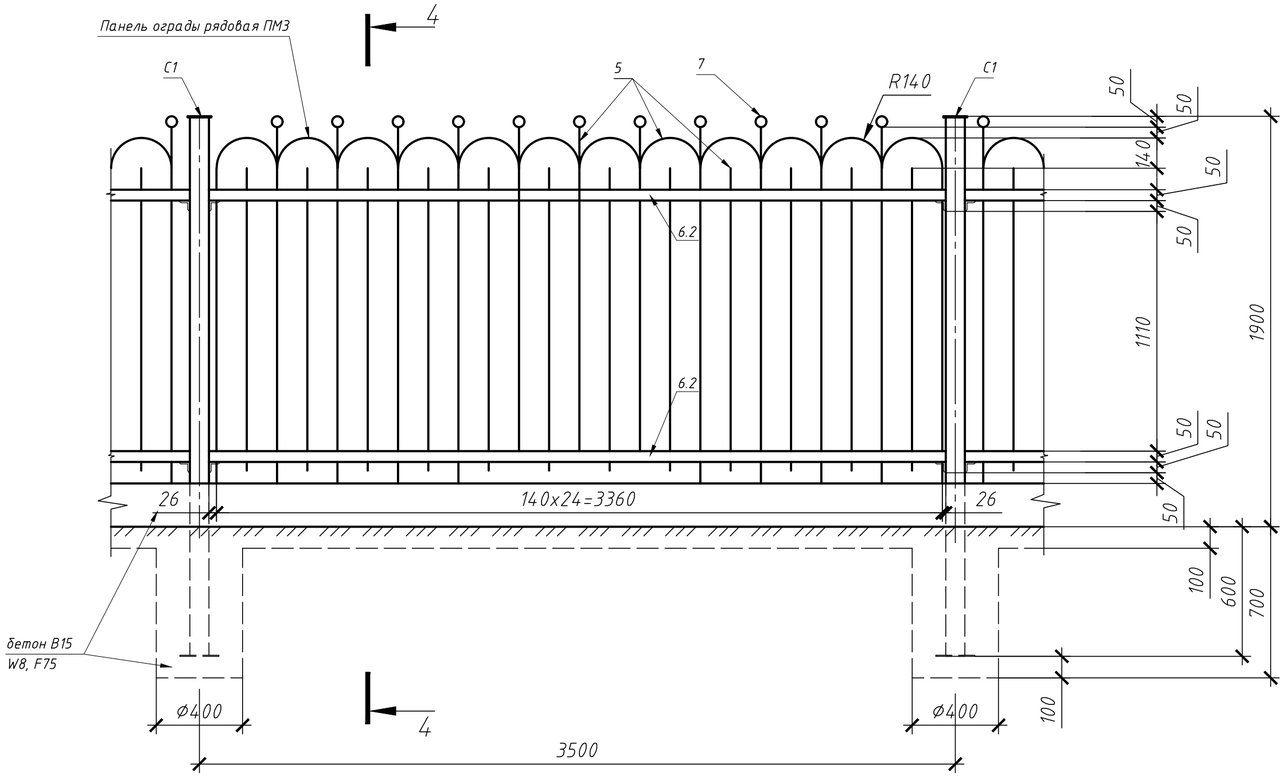

4-4

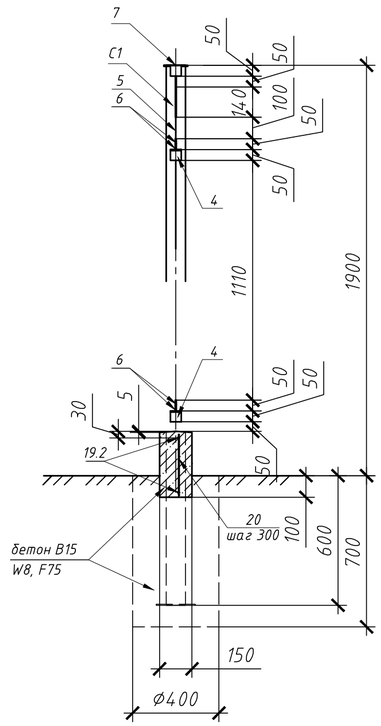

5-5

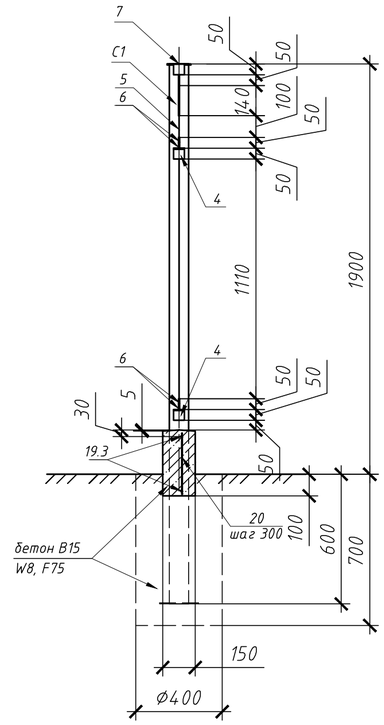

Звено ограды 4

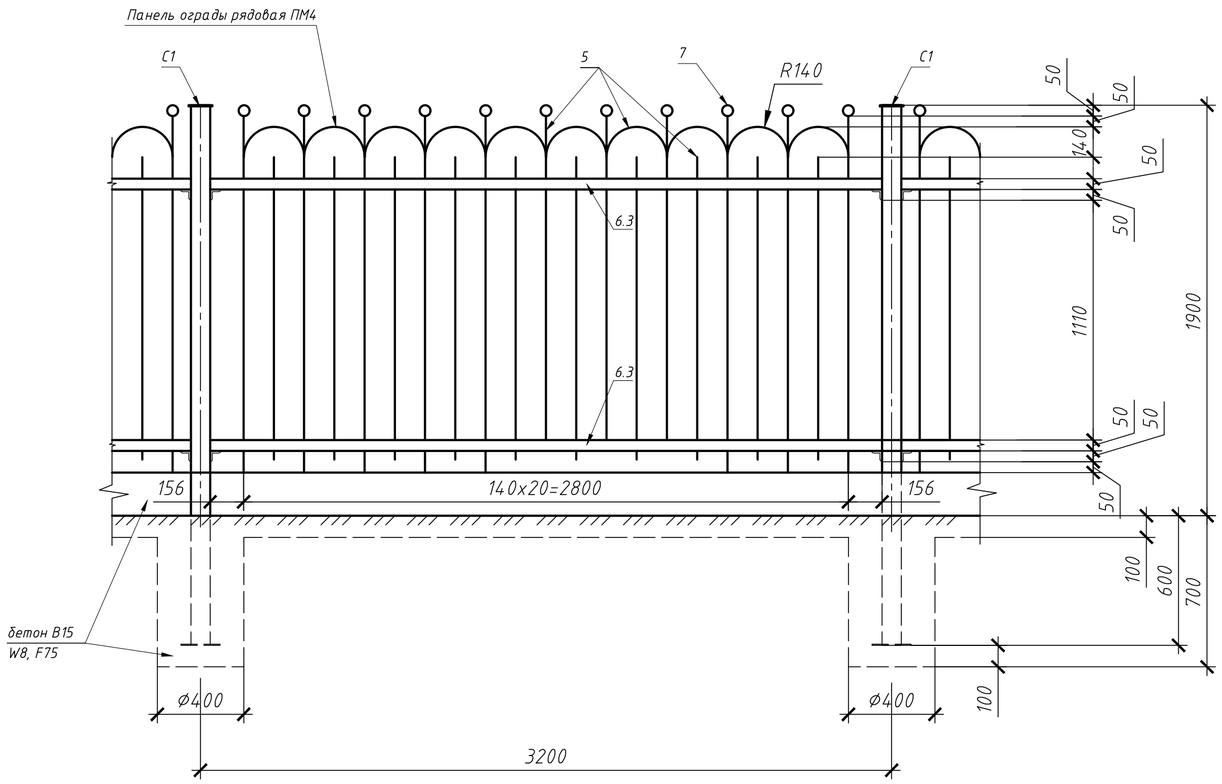

						А-003-026-ГП
Изм	Кол.уч	Лист	N°док.	Подп.	Дата	Разработка ПСД на капитальный ремонт здания КГУ "Макатская ДЮСШ Макатского районного отдела культуры, развития языков, физической культуры и спорта"
Разраб.		Бутенко И				Застройка и благоустроуство участка
Пров.		Спирина Т				Стадия: РП; Лист: 11; Листов:
Гл.спец.						
Н.контр.						Звено ограды 3. Звено ограды 4. Разрез 4-4, 5-5
ГИП		Камалиев Б				ТОО"Авангард-Инжиниринг" Государственная лицензия 10-ГСЛ N°13000876

Взам. инв. N°

Подп. и дата

Инв. N° подл.

Копировал

Формат А2

Звено ограды 5

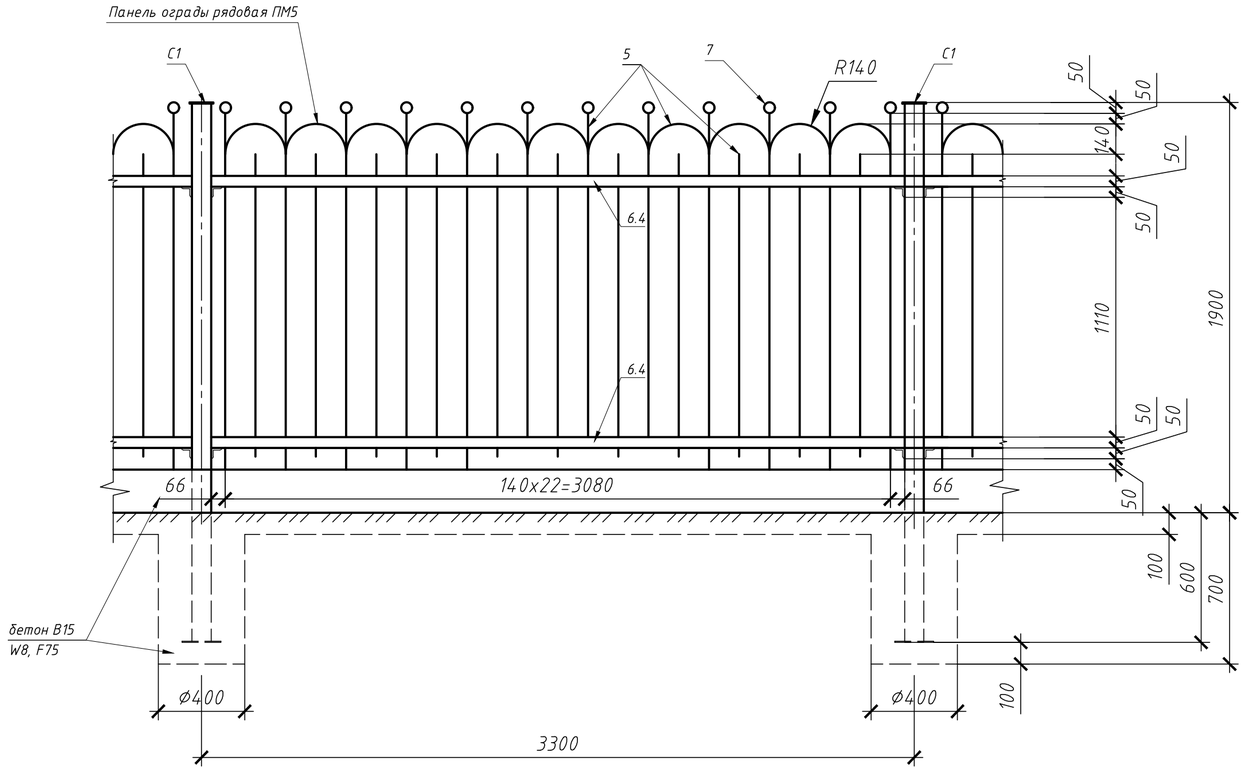

6-6

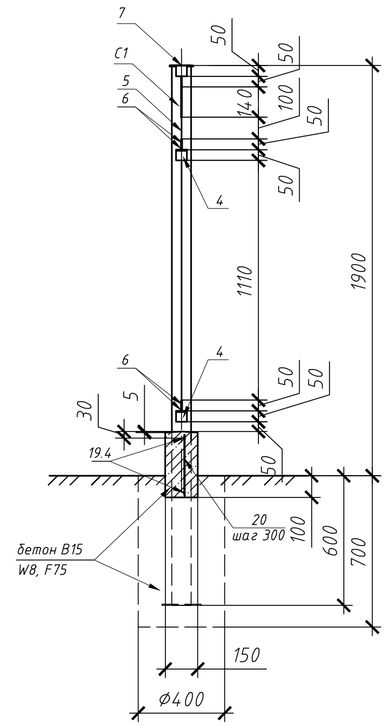

Звено ограды 6

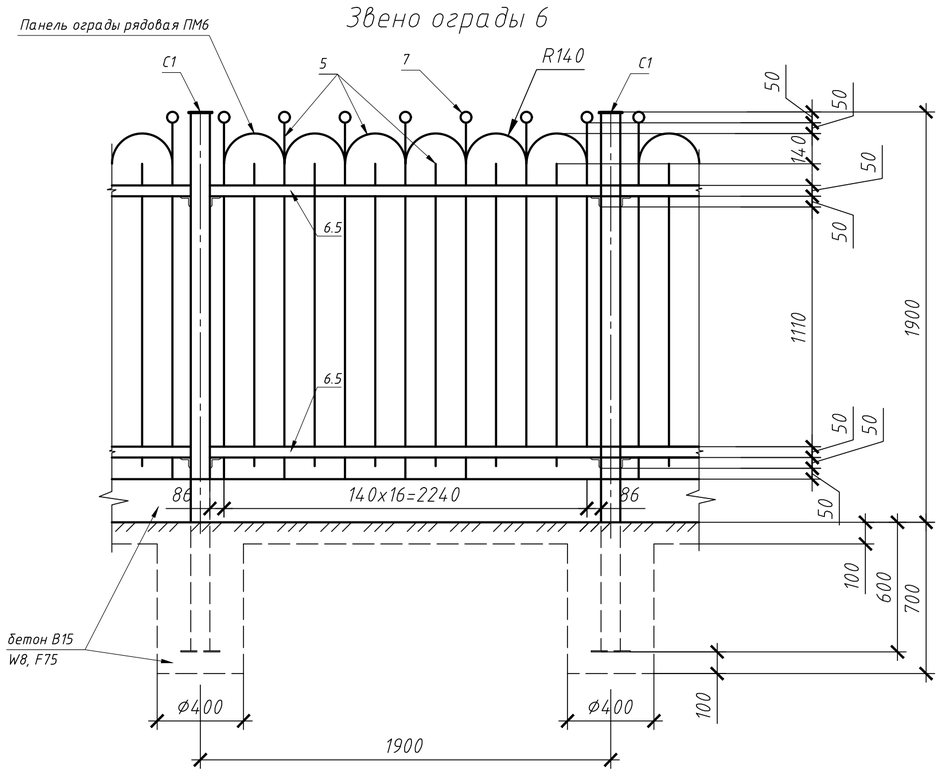

7-7

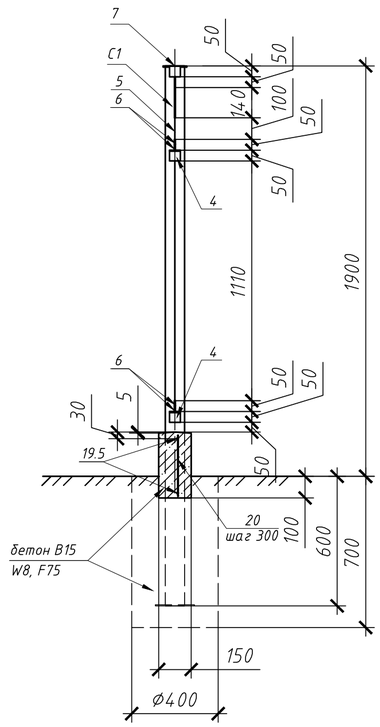

Изм	Кол.уч	Лист	N°док.	Подп.	Дата
Разраб.		Бутенко И			
Пров.		Спирина Т			
Гл.спец.					
Н.контр.					
ГИП		Камалиев Б			

А-003-026-ГП

Разработка ПСД на капитальный ремонт здания КГУ "Макатская ДЮСШ Макатского районного отдела культуры, развития языков, физической культуры и спорта"

Застройка и благоустроуство участка

Стадия	Лист	Листов
РП	12	

Звено ограды 5. Звено ограды 6. Разрез 6-6, 7-7

ТОО"Авангард-Инжиниринг" Государственная лицензия 10-ГСЛ N°13000876

Копировал

Формат А2

Взам. инв. N°

Подп. и дата

Инв. N° подл.

Спецификация на элементы ограды

Поз.	Обозначение	Наименование	Кол.	Масса ед. кг	Примеч.
		Столб рядовой С1	90	17,7	1593,0 кг
1	ГОСТ 10704-91*	Тр.Ø 89х4 L= 1800мм	1	15,1	
2	ГОСТ 103-76*	- 5х110 L= 110 мм	1	0,5	
3	ГОСТ 103-76*	- 5х180 L= 180 мм	1	1,3	
4	ГОСТ 8509-93	L 50х5 L= 50 мм	4	0,19	0,76 кг
		Панель ограды рядовой ПМ1	84	39,37	3307,08 кг
5	ГОСТ 5781-82*	Прутки Ø 16 AI пог.м	30,6	1,58	48,34 кг
6	ГОСТ 103-76*	- 5х50 L= 2400 мм	2	4,7	9,4 кг
7	ГОСТ 10704-91*	Тр.Ø 50х3 L= 50 мм	9	0,17	1,53 кг
		Панель ограды рядовой ПМ2	1	38,99	
5	ГОСТ 5781-82*	Прутки Ø 16 AI пог.м	28,44	1,58	44,93 кг
6.1	ГОСТ 103-76*	- 5х50 L= 2300 мм	2	4,51	9,02 кг
7	ГОСТ 10704-91*	Тр.Ø 50х3 L= 50 мм	9	0,17	1,53 кг
		Панель ограды рядовой ПМ3	1	56,34	
5	ГОСТ 5781-82*	Прутки Ø 16 AI пог.м	44,25	1,58	69,91 кг
6.2	ГОСТ 103-76*	- 5х50 L= 3400 мм	2	6,67	13,34 кг
7	ГОСТ 10704-91*	Тр.Ø 50х3 L= 50 мм	11	0,17	1,87 кг
		Панель ограды рядовой ПМ4	1	48,56	
5	ГОСТ 5781-82*	Прутки Ø 16 AI пог.м	37,14	1,58	58,68 кг
6.3	ГОСТ 103-76*	- 5х50 L= 3100 мм	2	6,084	12,17 кг
7	ГОСТ 10704-91*	Тр.Ø 50х3 L= 50 мм	11	0,17	1,87 кг
		Панель ограды рядовой ПМ5	1	52,42	
5	ГОСТ 5781-82*	Прутки Ø 16 AI пог.м	40,1	1,58	63,35кг
6.4	ГОСТ 103-76*	- 5х50 L= 3200 мм	2	6,28	12,56 кг
7	ГОСТ 10704-91*	Тр.Ø 50х3 L= 50 мм	12	0,17	2,04 кг
		Панель ограды рядовой ПМ6	1	29,58	
5	ГОСТ 5781-82*	Прутки Ø 16 AI пог.м	23,5	1,58	37,13 кг
6.5	ГОСТ 103-76*	- 5х50 L= 1800 мм	2	3,53	7,06 кг
7	ГОСТ 10704-91*	Тр.Ø 50х3 L= 50 мм	7	0,17	1,19 кг

Спецификация на элементы ограды

Поз.	Обозначение	Наименование	Кол.	Масса ед. кг	Примеч.
		Столб ворот С2	2	33,7	67,4 кг
8	ГОСТ 10704-91*	Тр.Ø 108х4 L= 2700 мм	1	31,02	
9	ГОСТ 103-76*	- 5х120 L= 120 мм	1	0,57	
10	ГОСТ 103-76*	- 5х200 L= 200 мм	1	1,57	
4	ГОСТ 8509-93	L50х5 L= 50 мм	2	0,19	0,38 кг
		Навесы	2	0,07	0,14 кг
		Полотно ворот ПМ8	2	98,2	196,4 кг
11	ГОСТ 8639-82	Тр. ◻40х4 пог.м	7,5	4,30	32,25 кг
12	ГОСТ 5781-82*	Прутки Ø 16 AI пог.м	40	1,58	63,2 кг
13	ГОСТ 103-76*	- 5х50 L= 1760 мм	1	3,45	
14	ГОСТ 103-76*	- 5х200 L= 1760 мм	1	13,82	
15	ГОСТ 103-76*	- 5х100 L= 100 мм	2	0,63	1,26 кг
		Навесы	2	0,07	0,14 кг
		Полотно калитки Пк	2	41,54	83,08 кг
16	ГОСТ 8639-82	Тр. ◻40х4 пог.м	4,2	4,30	18,06 кг
17	ГОСТ 5781-82*	Прутки Ø 16 AI пог.м	18,5	1,58	29,23 кг
18	ГОСТ 103-76*	- 5х200 L= 1175мм	1	9,2	
7	ГОСТ 10704-91*	Тр.Ø 50х3 L= 50 мм	5	0,17	0,85 кг

Взам. инв. №

Подп. и дата

Инв. № подл.

Изм	Кол.уч	Лист	№док.	Подп.	Дата
Разраб.		Бутенко И			
Пров.		Спирина Т			
Гл.спец.					
Н.контр.					
ГИП		Камалиев Б			

А-003-026-ГП

Разработка ПСД на капитальный ремонт здания КГУ "Макатская ДЮСШ Макатского районного отдела культуры, развития языков, физической культуры и спорта"

Застройка и благоустроуство участка

Стадия	Лист	Листов
РП	13	

Спецификация на элементы ограды

ТОО"Авангард-Инжиниринг"
Государственная лицензия
10-ГСЛ №13000876

Копировал

Формат А3