ТОО"Авангард-Инжиниринг"

Государственная лицензия 10-ГСЛ №13000876

Заказ: А-03-026-ПС

РАБОЧИЙ ПРОЕКТ

Разработка ПСД на капитальный ремонт здания КГУ "Макатская ДЮСШ Макатского районного отдела культуры, развития языков, физической культуры и спорта"

Том I. Книга 1

6. Пожарная сигнализация (ПС)

ГИП: Камалиев Б. М.

г. Уральск 2020г.

Общие указания

Данным проектом разработана пожарная сигнализация.

Исходными данными для разработки проекта послужили архитектурно- строительная и технологическая части проекта, СНиП РК 2.02-15-03, СНиП 3.02-25-2004, перечень СН РК 2.02-11-2002 и и пособия к СНИП РК 2.02-15-03, ПУЭ. Для предупреждения возникновения пожара в помещениях здания предусмотрено устройство сетей ПС.

В качестве приемно-контрольного прибора пожарной сигнализации выбран прибор: ППКОП "ВЭРС-ПК 8", шлейфПС.

В качестве пожарных извещателей выбраны автоматические извещатели : тепловые ИП103-5, дымовые -ИП212-41 , радиус действия которых определен в технической характеристике данных извещателей , СНиП 2.02-15-2003 , паспортных данных завода-изготовителя.

Питание прибора "ВЭРС-ПК8" осуществляется через распределительное устройство (эл.щитка внутреннего эл. снабжения) напряжением 220В (через автоматический эл.выключатель -0,25А).

В качестве резервного источника аккумуляторные батареи -12В-7А, которые встроены в корпусе прибора ППКОП"ВЭРС-ПК8", обеспечивающие питание прибора и работы всей системы сигнализации в течении суток.

Подача напряжения предусматривается по кабелю марки ШВВП 2х0,75 мм^2. При возникновении тревожной пожарной ситуации сигналы, подаваемые пожарными извещателями ИП-103, и ИП212-41 и преобразуется прибором ППКОП "ВЭРС-ПК8".

Также предусмотрено комбинированное устройство, светозвуковое "Маяк " (уличное исполнение), которое устанавливается на фасаде здания.

Подключение пожарных извещателей ИП103, и ИП212-41 к прибору ППКОП "ВЕРС 8", предусмотрено проводом марки КСПВ 2х0,4 мм2 и КСПВ 4х0,5 мм^2 по стенам и потолку в кабельканале.

Прохождение сетей ПС через стены выполняются в кембриках через металлическую трубку Д20.

Прокладка сети ПС выполняется не ниже 2,2 м от пола.

Извещатели ИП103-5, и ИП212-41 устанавливаются на потолках. Для контроля цепей шлейфа, а также наладки прибора ППКОП "ВЕРС 8" в конце шлейфа устанавливается оконечные устройства и ручные извещатели ИПР на путях эвакуации при визуальном обнаружении пожара.

В помещениях здания предусмотрено звуковое и речевое оповещение. На путях эвакуации установлено световое оповещение ""Шыгу" (Выход).

Заземление согласно ПУЭ. Все работы выполняются в соответствии с существующими нормами и правилами.

Условные обозначения выполнить по РД 78.36.002-99.

Ведомость рабочих чертежей основного комплекта

Лист	Наименование	Примечание
1	Общие данные	
2	Схема пожарной сигнализации	
3	План пожарной сигнализации 1-го этажа	
4	План пожарной сигнализации 2-го этажа	
5		

Ведомость ссылочных и прилагаемых документов

Обозначение	Наименование	Примечание
А-003-026-ПС.СО	Спецификация оборудования	

Основные показатели

N	Наименование	Ед. изм.	Числовые значения
1	Количество шлейфов ШС	шт	4
2	Тип СО		3

Проект разработан в соответствии с действующими нормами и правилами и предусматривает мероприятия, обеспечивающие взрывобезопасность, пожаробезопасность при эксплуатации здания.

Главный инженер проекта Камалиев Б. М.

Изм.	Кол.уч.	Лист	N°док.	Подп.	Дата	А-003-026-ПС		
						Разработка ПСД на капитальный ремонт здания КГУ "Макатская ДЮСШ Макатского районного отдела культуры, развития языков, физической культуры и спорта"		
Разработ.		Камалиев Б.				ДЮСШ	Стадия	Лист	Листов
Проверил		Камалиев Б.					РП	1	
Н. контр.						Общие данные	ТОО"Авангард-Инжиниринг" Государственная лицензия 10-ГСЛ N°13000876		
ГИП		Камалиев Б.							

Взам. инв. N°

Подп. и дата

Инв. N° подл.

Копировал

Формат А3

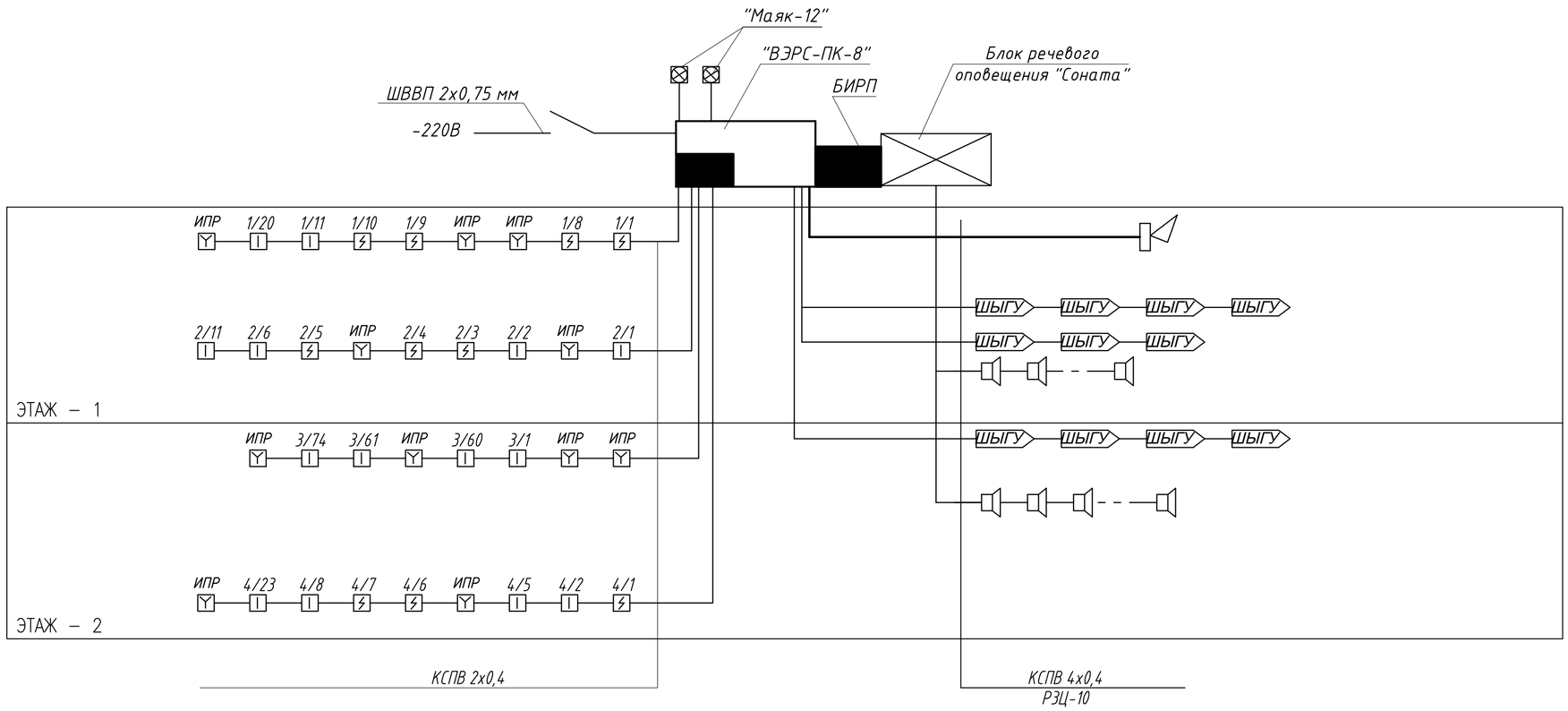

						А-003-026-ПС
						Разработка ПСД на капитальный ремонт здания КГУ "Макатская ДЮСШ Макатского районного отдела культуры, развития языков, физической культуры и спорта"
Изм.	Кол.уч.	Лист	N°док.	Подп.	Дата	
Разработ.		Камалиев Б.				ДЮСШ — Стадия: РП; Лист: 2; Листов:
Проверил		Камалиев Б.				
Н. контр.						Схема пожарной сигнализации
ГИП		Камалиев Б.				ТОО"Авангард-Инжиниринг" Государственная лицензия 10-ГСЛ N°13000876

Взам. инв. N°

Подп. и дата

Инв. N° подл.

Копировал

Формат А3

План отделочный 1-го этажа

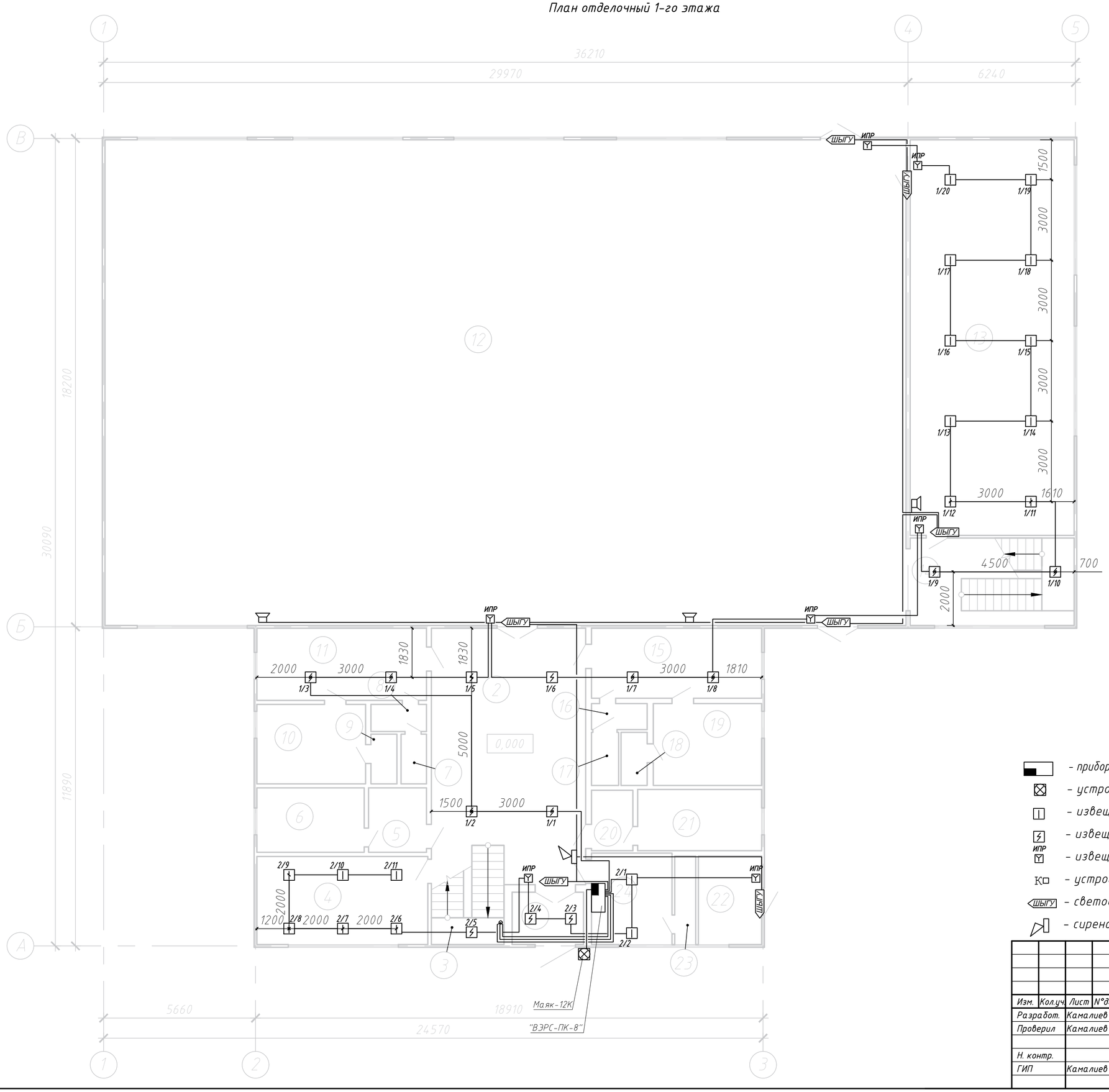

Экспликация помещений

Номер помещения	Наименование	Площадь м²	Кат. помещения
1	Внутренний тамбур	5,2	
2	Холл	55,0	
3	Лестничная площадка	6,0	
4	Медпункт	20,9	
5	Умывальная	5,2	
6	Туалет	9,6	
7	Туалет	1,8	
8	Умывальная	2,1	
9	Туалет	1,8	
10	Душевая	12,0	
11	Раздевалка	17,0	
12	Зал	540,3	
13	Теннисный класс	90,1	
14	Лестничная площадка	19,9	
15	Раздевалка	16,5	
16	Умывальная	2,0	
17	Туалет	2,0	
18	Туалет	1,9	
19	Душевая	12,3	
20	Умывальная	3,5	
21	Туалет	10,5	
22	Складское помещение	7,8	
23	Кладовая	2,6	
24	Комната вахтера	10,2	
	Итого:	856,2	

Условные обозначения

- прибор приемно-контрольный охранно-пожарной сигнализации
- устройство сигнальное светоакустическое "Маяк-12К"
- извещатель пожарный автоматический тепловой
- извещатель пожарный автоматический дымовой
- ИПР — извещатель пожарный ручной
- К — устройство оконечности шлейфа
- ШЫГУ — световой указатель "Выход"
- сирена сигнальная 12В

Изм.	Кол.уч.	Лист	N°док.	Подп.	Дата
Разработ.		Камалиев Б.			
Проверил		Камалиев Б.			
Н. контр.					
ГИП		Камалиев Б.			

А-003-026-ПС

Разработка ПСД на капитальный ремонт здания КГУ "Макатская ДЮСШ Макатского районного отдела культуры, развития языков, физической культуры и спорта"

ДЮСШ

Стадия	Лист	Листов
РП	3	

План пожарной сигнализации 1-го этажа

ТОО"Авангард-Инжиниринг" Государственная лицензия 10-ГСЛ N°13000876

Взам. инв. N° | Подпись и дата | Инв. N° подл.

План отделочный 2-го этажа

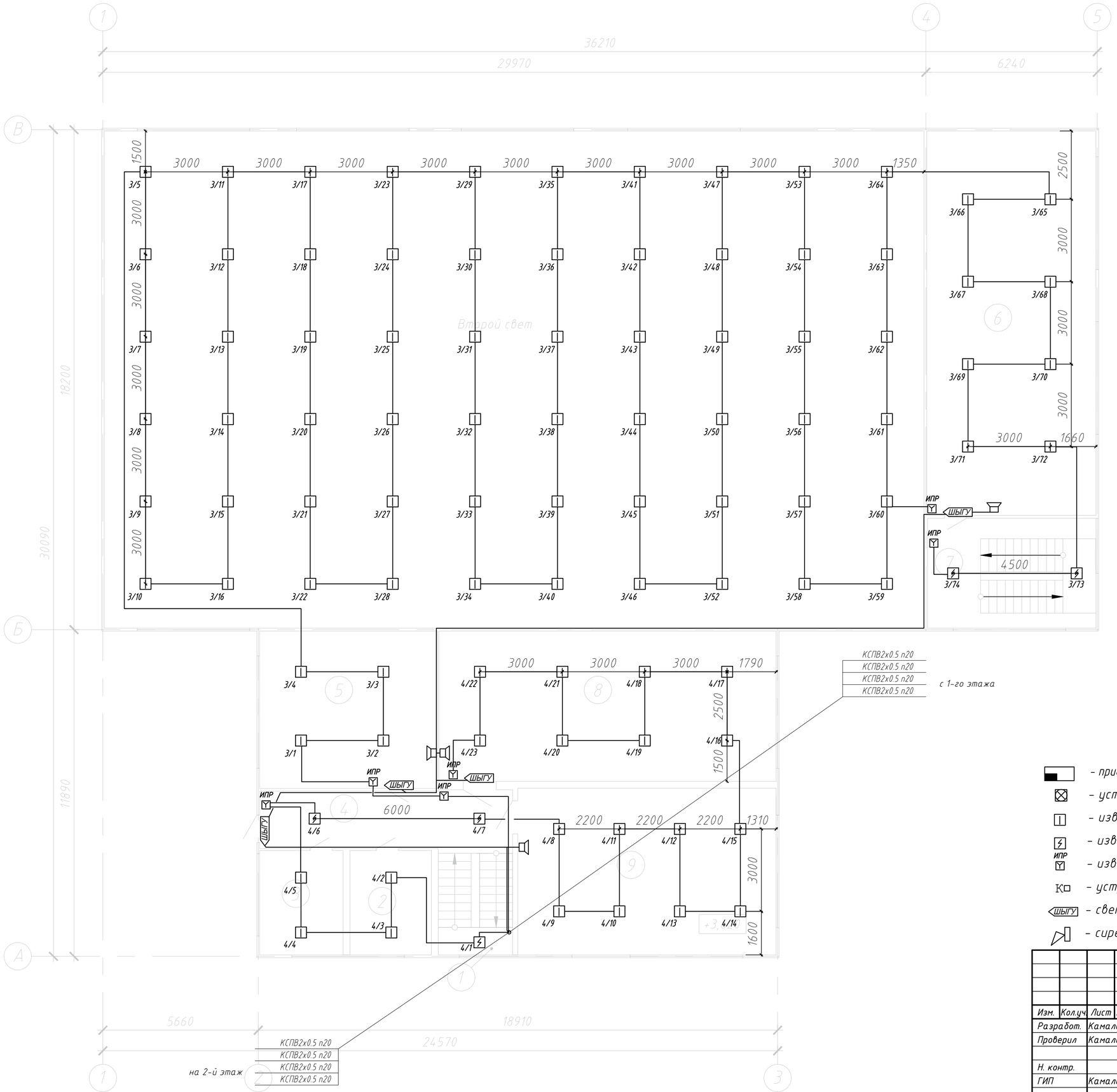

Экспликация помещений

Номер помещения	Наименование	Площадь м²	Кат. помещения
1	Лестничная площадка	10,5	
2	Кабинет	11,2	
3	Кабинет	11,6	
4	Коридор	19,4	
5	Гимнастичекий класс	37,1	
6	Борцовский класс	86,2	
7	Лестничная площадка	24,5	
8	Гимнастический класс	67,2	
9	Тренажерный зал	57,1	
	Итого:	324,8	

Условные обозначения

- прибор приемно-контрольный охранно-пожарной сигнализации
- устройство сигнальное светоакустическое "Маяк-12К"
- извещатель пожарный автоматический тепловой
- извещатель пожарный автоматический дымовой
- ИПР — извещатель пожарный ручной
- К — устройство оконечности шлейфа
- ШЫГУ — световой указатель "Выход"
- сирена сигнальная 12В

Изм.	Кол.уч.	Лист	N°док.	Подп.	Дата
Разработ.		Камалиев Б.			
Проверил		Камалиев Б.			
Н. контр.					
ГИП		Камалиев Б.			

А-003-026-ПС

Разработка ПСД на капитальный ремонт здания КГУ "Макатская ДЮСШ Макатского районного отдела культуры, развития языков, физической культуры и спорта"

ДЮСШ

Стадия	Лист	Листов
РП	4	

План пожарной сигнализации 2-го этажа

ТОО"Авангард-Инжиниринг" Государственная лицензия 10-ГСЛ N°13000876

Взам. инв. N° | Подпись и дата | Инв. N° подл.

Позиция	Наименование и техническая характеристика оборудования и материалов Завод-изготовитель (для оборудования-страна,фирма)	Тип,марка оборудования. Обозначение документа и N°опросного листа	Ед. измерения		Код завода-изготовителя	Код оборудования материала	Цена единицы оборудо- вания тыс. тг	Количество	Масса единицы оборудова ния, кг
			Наиме-нование	Код					
1	Прибор пожарной сигнализации	ВЭРС-ПК8	шт	796				1	
2	Оповещатель комбинированный	Маяк 12К	"	"				1	
3	Извещатель дымовой	ДИП212-41	"	"				16	
4	Извещатель тепловой	ИП103-5	"	"				112	
5	Извещатель ручной	ИПР-3СУ	"	"				11	
6	Выключатель автоматический	АЕ1031	"	"				1	
7	Провод 4х0.5	КСПВ	км	008				0,65	
8	Провод 2х0.4	КСПВ	км	008				1,68	
9	Кабель сеч. 2х0,75	ШВВП2х0,75	м	008				3	
10	Поливинилхлоридная трубка	d-20	м	006				0,5	
11	Сирена сигнальная	Сирена АС-12	шт	796				2	
12	Табло	Выход	шт	796				11	
13	Батарея 12В 7А/ч	Бирп	шт	796				1	
14	Коробка ответвительная	КС-1	шт	796				4	
15	Коробка распределительная	КРТ 15х2	шт	006				2	
16	Кабель канал (лоток ПВХ)	ПВХ 20х10	м	006				2330	
17	Блок речевого оповещения	"Соната"	шт	"				1	
18	Акустические колонки	"Соната"	шт	"				7	
19	Металлорукав	РЗЦ-10	м	006				650	
20									

Взам. инв.N°

Подп. и дата

Инв.N°подл.

Изм.	Кол.уч.	Лист	N°док.	Подп.	Дата
Разработ.		Камалиев Б.			
Проверил		Камалиев Б.			
Н. контр.					
ГИП		Камалиев Б.			

А-003-026-ПС.СО

Разработка ПСД на капитальный ремонт здания КГУ "Макатская ДЮСШ Макатского районного отдела культуры, развития языков, физической культуры и спорта"

ДЮСШ

Стадия	Лист	Листов
РП	1	

Спецификация оборудование

ТОО"Авангард-Инжиниринг" Государственная лицензия 10-ГСЛ N°13000876

Копировал

Формат А3