РЕСПУБЛИКА КАЗАХСТАН
Товарищество с ограниченной ответственностью
«КОРПОРАЦИЯ «АСЫЛ-СТРОЙ»
Лицензия: 17 ГСЛ №14013440 от 30.05.2019 г.

Заказ: 39-2022
Заказчик: КГП на ПХВ "Атырауский областной кожно-венерологический диспансер" Управления здравоохранения Атырауской области

РАБОЧИЙ ПРОЕКТ

«Капитальный ремонт здания КГП на ПХВ «Атырауский областной кожно- венерологический диспансер», расположенный по адресу: Атырауская область, г.Атырау, улица Владимирского, 104»

АЛЬБОМ 2

АРХИТЕКТУРНО-СТРОИТЕЛЬНАЯ ЧАСТЬ

Шымкент – 2022 г.

РЕСПУБЛИКА КАЗАХСТАН
Товарищество с ограниченной ответственностью
«КОРПОРАЦИЯ «АСЫЛ-СТРОЙ»
Лицензия: 17 ГСЛ №14013440 от 30.05.2019 г.

Заказ: 39-2022
Заказчик: КГП на ПХВ "Атырауский областной кожно-венерологический диспансер" Управления здравоохранения Атырауской области

РАБОЧИЙ ПРОЕКТ

«Капитальный ремонт КГП на ПХВ «Атырауский областной кожно-венерологический диспансер», расположенный по адресу: Атырауская область, г.Атырау, улица Владимирского, 104»

АЛЬБОМ 2
АРХИТЕКТУРНО-СТРОИТЕЛЬНАЯ ЧАСТЬ

Директор **Доспаева Ш.**

Главный инженер проекта **Атамбаев И.**

Шымкент – 2022 г.

Ведомость рабочих чертежей основного комплекта

Лист	Наименование	Примечание
1	Общие данные (начало)	
2	Общие данные (продолжение)	
3	Общие данные (окончание)	
4	План первого этажа (Демонтажные работы)	
5	План второго этажа Демонтажные работы	
6	Фасад 1-8,8-1.Фасад А-Д,Д-А Демонтажные работы	
7	Экспликация полов (Демонтажные работы)	
8	Ведомость объемов работ (демонтажные работы)	
9	План первого этажа (Монтажные работы) Спецификация элементов заполнения проемов	
10	План второго этажа (Монтажные работы) Спецификация элементов заполнения проемов	
11	Фасад 1-8,8-1.Фасад А-Д,Д-А (Монтажные работы)	
12	План кровли.	
13	Узел "А" Уменшения оконного проема	
14	Козырек КВ -1. Разрез 1 - 1.	
15	Спецификация конструктивных элементов на крыльца Кр-1	
16	Металлическая лестница МЛ-1. Разрез 1-1, 2-2, 3-3.	
17	Схема расположения фун-в. План балок и косоуров Узлы "А", "Б". ЗД-1, ЗД-2. Косоуры ЛК-1, Лк-2 Спецификация к пожарной лестнице	
18	Экспликация полов первого этажа	
19	Экспликация полов второго этажа	
20	Ведомость отделки помещений (Ремонтные работы)	
21	Деталь устройства фундамента под ракушечника	
22	План мусоросборника	
23	Ведомость объемов работ (Ремонтные работы)	

Ведомость основных комплектов рабочих чертежей

Обозначение	Наименование	Примечание
39-2022-ОПЗ	Общая пояснительная записка	Том I
39-2022-ОПЗ	Сметная документация	Том II
39-2022-ГП	Генеральный план	Том II.Альбом 1
39-2022-АС	Архитектурно-строительные решения	Том II.Альбом 2
39-2022-ВК	Водопровод и канализация	Том II.Альбом 3
39-2022-ОВ	Отопление и вентиляция	Том II.Альбом 4
39-2022-ЭОМ	Электроосвещение и оборудование	Том II.Альбом 5
39-2022-ЭС	Наружное электроснабжение	Том II.Альбом 5.1
39-2022-ПС	Пожарная сигнализация	Том II.Альбом 6
39-2022-ВН	Видеонаблюдение	Том II.Альбом 7
39-2022- ПОС	Проект организации строительства	Том III
39-2022- ПП	Паспорт проекта	Том IV
39-2022- ОВОС	Оценка воздействия на окружающую среду	Том V

Основные технико-экономические показатели

№ п/п	Наименование	Ед. изм.	Показат.
1	Площадь застройки	м2	739,9
2	Общая площадь здания	м2	1219,3
3	Строительный объем	м3	4439

Согласовано

часть ОВ	Абибуллоев А		
часть ВК	Ынтымак И		
часть ЭЛ	Слухаев		

Взам инв. N

Подпись и дата

Инв. N подл.

Рабочий проект "Капитальный ремонт здания КГП на ПХВ "Атырауский областной кожно- венерологический диспансер", расположенный по адресу: Атырауская область, г.Атырау, улица Владимирского, 104" разработан в соответствии с действующими на территории Республики Казахстан нормами и правилами и предусматривает мероприятия, обеспечивающие взрыво- и пожаробезопасность, исключающие вредные воздействия на окружающую среду и воздушный бассейн, а также предупреждающие чрезвычайные ситуации природного и технического характера.

Главный инженер проекта_____Атамбаев И.

Изм.	Кол.уч.	Лист	N док..	Подпись	Дата
Проверил		Атамбаев			
Разработал		Оскен Н.			
Тех.контр		Картбай М			
Н.контроль		Доспаева			

39-2022 АС

Капитальный ремонт здания КГП на ПХВ "Атырауский областной кожно- венерологический диспансер", расположенный по адресу: Атырауская область, г.Атырау, улица Владимирского, 104

Кожно-венерологический диспансер	Стадия	Лист	Листов
	РП	1	21
Общие данные (начало)	ТОО "Корпорация Асыл-Строй" г. Шымкент 2022 г.		

Общие сведения

Рабочий проект: "Капитальный ремонт здания КГП на ПХВ "Атырауский областной кожно-венерологический диспансер", расположенный по адресу: Атырауская область, г.Атырау, улица Владимирского, 104"
разработан на основании следующих документов:
- задания на проектирование;
- дефектного акта;
- технического обследования.
Степень огнестойкости - II
Класс ответственности - II
Уровень ответственности - II (нормальный) технически сложный (согласно Приказа Министра национальной экономики Республики Казахстан от 28 февраля 2015 года № 165 «Об утверждении Правил определения общего порядка отнесения зданий и сооружений к технически и (или) технологически сложным объектам» (с изменениями на 20.12.2016 г.);
Класс здания по функциональной пожарной опасности - Ф3.4 (согласно приложение 1. Технический регламент "Общие требования к пожарной безопасности")
Класс по конструктивной пожарной опасности здания - С0(согласно приложение 1. Технический регламент "Общие требования к пожарной безопасности").

Характеристика района строительства

г.Атырау расположен в III климатическом районе, характеризующемся следующими показателями:

В геоморфологическом отношении территория приручена к поверхности аккумулятивной равнины Прикаспийской низменности с общим уклоном в сторону каспийского моря. Изучаемая территория расположена в зоне полупустынь, климат района отличается резкой континентальностью, аридностью, проявляющейся в больших годовых и суточных амплитудах температуры воздуха и неустойчивостью климатических покозателей во времени (из год в год).
Природно - климатические характеристики:

Среднемесечная температура января - минус 7,5°ХС, июля - плюс 24,4°ХС. Среднегодовая скорость ветра 4,6м/сек.температура наиболее холодных суток - 24,9°ХС
преобладающее направление ветра в декабре - феврале - восточное;

Ветровой район - III (НТП РК 01-01-3.1 (4.1-2017);
Нормативная ветровая нагрузка - 0,77 кн/м2
Снеговой район - I (НТП РК 01-01-3.1 (4.1)-2017)
Нормативная снеговая нагрузка - 0,8 кн/м2
Нормативная глубина промерзания - 123 см

Общие данные

Настоящим проектом предусмотрен Капитальный ремонт здания КГП на ПХВ "Атырауский областной кожно- венерологический диспансер", расположенный по адресу: Атырауская область, г.Атырау, улица Владимирского, 104.В связи с отсуствием проектной документации специалистами ТОО "Корпорация Асыл-Строй" выполнены обмерочные работы. Обследование технического состояния здания было проведено ТОО «Эксперт-Эко».

На время обследования здания несущие конструкции находятся в удовлетворительном состоянии. Деформаций в конструкциях не наблюдается, что позволяет произвести капитальный ремонт.
При обследовании технического состояния использованы следующие технические нормативы:

-СН РК 1.04-01-2002 «Инструкция о составе, порядке разработки, согласования и утверждения проектно-сметной документации на капитальный ремонт жилых зданий»;

-СП РК 1.04-110-2017 «Обследование и оценка технического состояния зданий и сооружений»;

-СП РК 1.04-102-2012 «Правила оценки физического износа зданий и сооружений».

-СН РК 1.04-26-2011 «Реконструкция, капитальный и текущий ремонт жилых зданий и объектов коммунального и соц. культурного назначения».

Рабочая документация, по которой были построены здания, не обнаружена.
Год строительства здания- 1967 год.

Обследование технического состояния здания

Здание кожно-венерологического диспансера -представляет собой двухэтажное здание,прямоугольное конфигурации в плане, с наружными размерами 57,50х12,40(мхм). Однако здание разделены на две части,состоит из двух блоков построенные в разные годы,размерами 17,50х12,40 и 40,00х12,40(мхм). Отмечено техническим паспортом как литер "А".Высота - 8,00м.
Высота помещений от пола до потолка первого этажа 3,0 м.
- электроснабжение - от городских сетей;
- водоснабжение - от городских сетей;
- отопление - от городских сетей;
- канализация - от городских сетей.

Конструктивная схема здания - продольные несущие наружные и внутренние стены.
Фундаменты - ленточные,бетонные блоки ФБС.
Наружные стены - кирпич.
Перегородки - кирпичные.
Перекрытия - железобетонные плиты.
Крыша и кровли - чердачные,оцинкованный профлист.
Полы - бетонные с покрытием , сверху линолеум и кафель.
Окно- пластиковые.
Двери- деревянные,пластиковые,металлические.
Стены - оштукатурены с покраской,кафель (стены по коридору имеют односторонные обшивки из ГКЛ).
Стены с наружи штукатурка и фасадная покраска.
Потолки - отделка сухими смесями и покраска.
Цокольная часть - штукатурка по бетону и местами имеют обшивку из цветовых кровельных листов.
Отмостка имеется,местами трещины,обратные уклоны,осадки.
В целом по объемно-планировочным и конструктивным решением строительство рассматриваемого здания соответствует основным требованиям действующих строительных норм.

Согласовано
Абибуллаев А
Ынтымак И
Служаев

Взам инв. N
Подпись и дата
Инв. N подл.

Изм.	Кол.уч.	Лист	N док..	Подпись	Дата
Проверил		Атамбаев			
Разработал		Оскен Н.			
Тех.контр		Картбай М			
Н.контроль		Доспаева			

39-2022 АС

Капитальный ремонт здания КГП на ПХВ "Атырауский областной кожно- венерологический диспансер", расположенный по адресу: Атырауская область, г.Атырау, улица Владимирского, 104

Кожно-венерологический диспансер

Стадия	Лист	Листов
РП	2	21

Общие данные (продолжение)

ТОО "Корпорация Асыл-Строй"
г. Шымкент 2022 г.

Принятые проектные решения

- замена существующих ПВХ дверей на медицинские двери из жесткого ПВХ;
- замена существующих наружных дверей на металлические утепленные;
- замена оконных блоков из ПВХ;
- замена покрытия полов по выравнивающему слою согласно назначений помещений;
- ремонт внутренней отделки помещений согласно назначений помещений;
- устройство козырьков над входами в здание;
- пробивка дверных проемов в существующих стенах и перегородках;
- устройство металлические лестницы МЛ-1.

Противопожарные мероприятия

Степень огнестойкости здания – II.
Противопожарные мероприятия запроектированы в соответствии с требованиями СП РК 2.02-101-2014 "Пожарная безопасность зданий и сооружений",СН РК 3.02-07-2014 " Общественные здания и сооружения",
СН РК 3.01-01-2013 " Градостроительство. Планировка и застройка городских и сельских поселений".

Планировка помещений и пути эвакуации решены в соответствии с требованиями действующих норм. Отделочные материалы, применяемые в проекте, делжны иметь сертификат качества и в обязательном порядке согласованы с " Госпожинспекцией" и " Сан-эпидстанцией".Все деревянные конструкции и элементы подлежат антисептированию и окраске влагостойким антипиреновым составом в соответствии с требованиями действующих норм.
К зданию обеспечен подъезд пожарных машин.

Безопасность здания обеспечивается комплексом мероприятий, принятых на основании требований действующих норм, а также планировочными решениями, предусматривающими беспрепятственную эвакуацию людей в случае пожара, а именно:
- наличие эвакуационных выходов на нормативных расстояниях от рабочих мест;
- все помещения полностью обеспечиваются путями эвакуации и эвакуационными выходами;
- приборами для самозакрывания и уплотнениями в притворах.

Проект установки дверей выполнен согласно СП РК 2.02-101-2014.

Антикоррозионные мероприятия

Проектом предусмотрены мероприятия по защите строительных конструкций от коррозии в соответствии с требованиями СН РК 2.01-01-2013 "Защита строительных конструкций от коррозии". Окраску металлических конструкций производить масляной краской за 2 раза по слою грунтовки. Все деревянные элементы и изделия подлежат антисептированию.

Мероприятия по охране окружающей среды

При разработке рабочего учтены шумозащитные мероприятия в соответствии с требованиями СН РК 2.04-02-2011 "Защита от шума".
На территории здания озеленение уже предусмотрено разбивкой цветников и посадкой деревьев. Уровень шума не должен превышать допустимый уровень шума, разрешенный санитарными нормами. Уборка мусора с территории здания осуществляется в урны с последующим выносом в мусороконтейнеры, с последующим вывозом в специально отведенные места.
В проектируемом объекте вредные технологические процессы отсутствуют.

Техника безопасности

При капитальном ремонте здания следует соблюдать следующие требования по охране труда и техники безопасности:
- передвижение людей в пределах площадки строительно-монтажных работ;
- установка и движение строительных механизмов и автотранспорта в пределах призмы обрушения;
- ходить по уложенной арматуре, разрешается только по специальным мостикам шириной не менее 0,6м;
- пребывание людей на конструкциях во время их подъёма, перемещения и установки.

Более подробный перечень требований по охране труда и техники безопасности приведён в СН РК 1.03-05-2011 «Охрана труда и техника безопасности в строительстве».

Согласовано
Абибуллаев А
Ынтымак И
Слухаев

Взам инв. N

Изм.	Кол.уч.	Лист	N док..	Подпись	Дата	39-2022 АС		
						Капитальный ремонт здания КГП на ПХВ "Атырауский областной кожно- венерологический диспансер", расположенный по адресу: Атырауская область, г.Атырау, улица Владимирского, 104		
						Кожно-венерологический диспансер	Стадия: РП	Лист: 3 / Листов: 21
Проверил		Атамбаев						
Разработал		Оскен Н.				Общие данные (окончание)	ТОО "Корпорация Асыл-Строй" г. Шымкент 2022 г.	
Н.контроль		Доспаева						

План первого этажа

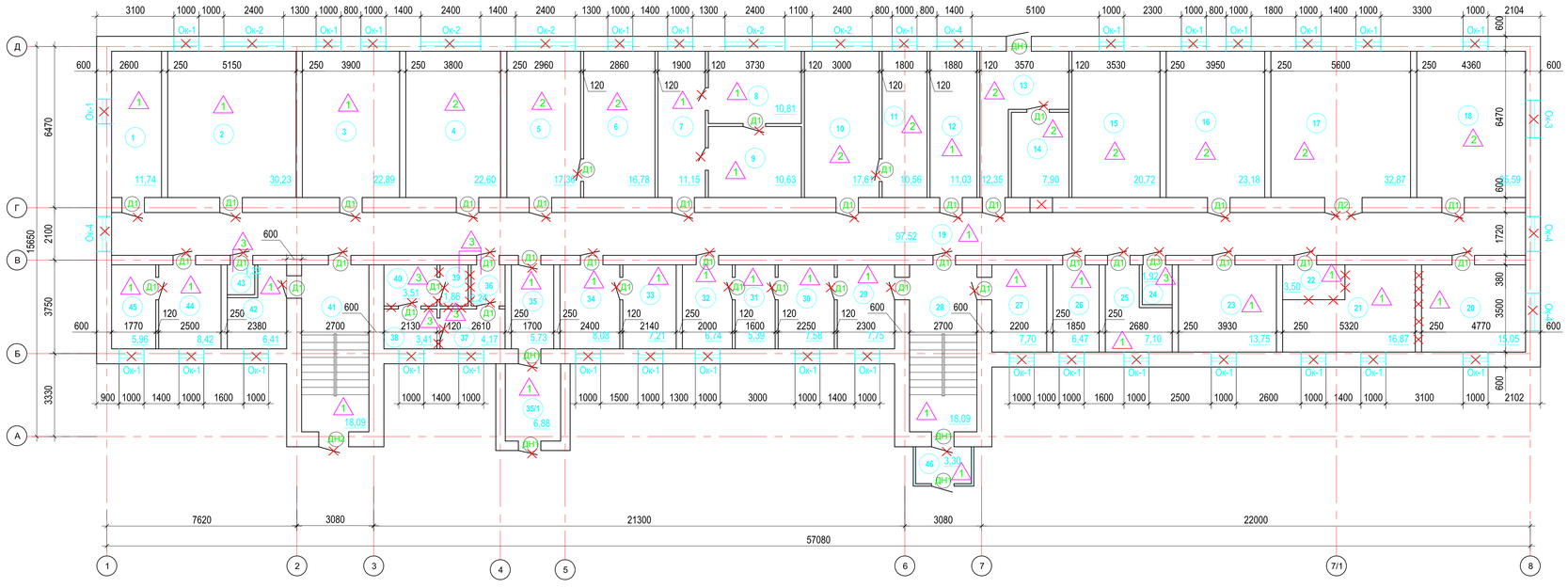

Экспликация помещения (начало)

Номер помещен.	Наименование	Площадь м²	Катег. пом.
1	Лабораторная клиническая	11,74	
2	Лабораторная серологии	30,23	
3	Лабораторная	22,89	
4	Кабинет врача	22,60	
5	Кабинет врача	17,36	
6	Кабинет	16,78	
7	Лабораторная	11,15	
8	Лабораторная	10,81	
9	Лабораторная	10,63	
10	Кабинет врача	17,61	
11	Кабинет	10,56	
12	Архив	11,03	
13	Прачечная	12,35	
14	Прачечная	7,90	
15	Кабинет врача	20,72	
16	Кабинет	23,18	
17	Актовый залл	32,87	
18	Кабинет	25,59	
19	Коридор	97,52	
20	Кабинет	15,05	
21	Касса	16,87	
22	Касса	3,50	

Экспликация помещения (окончание)

Номер помещен.	Наименование	Площадь м²	Катег. пом.
22	Касса	3,50	
23	Процедурная диспансер	13,75	
24	Сан узел	1,92	
25	Кабинет	7,10	
26	Склад	6,47	
27	Кабинет	7,70	
28	Лестничная клетка	18,09	
29	Кухня	7,75	
30	Кухня	7,58	
31	Кухня	5,39	
32	Кухня	6,74	
33	Склад	7,21	
34	Склад	8,08	
35	Прихожая	5,73	
35/1	Коридор	6,88	
36	ЦСО	2,24	
37	ЦСО	4,17	
38	ЦСО	3,41	
39	ЦСО	1,86	
40	ЦСО	3,51	
41	Лестничная клетка	18,09	
42	Кабинет	6,41	
43	Кабинет биологических отходов	1,32	
44	Кабинет	8,42	
45	Кабинет	5,96	
46	Тамбур	3,30	

Спецификация элементов заполнения оконных,дверных проемов 1-го этажа

Марка поз.	Обозначение	Наименование	Кол-во	Масса ед. кг.	Приме-чание
ОК-1		Окно из ПВХ 1900-1000 однокам. с подоконником из ПВХ	30		демонтаж
ОК-2		Окно из ПВХ 1900-2400 однокам. с подоконником из ПВХ	5		демонтаж
ОК-3		Окно из ПВХ 1900-1500 однокам. с подоконником из ПВХ	1		демонтаж
ОК-4		Окно из ПВХ 1900-1400 однокам. с подоконником из ПВХ	4		демонтаж

Спецификация элементов заполнения оконных,дверных проемов 1-го этажа

Марка поз.	Обозначение	Наименование	Кол-во	Масса ед. кг.	Приме-чание
Д-1		Деревянный дверной блок ДГ 21-9	41		демонтаж
Д-2		Деревянный дверной блок ДГ 21-15	1		демонтаж
Д-3		Деревянный дверной блок ДГ 21-12			демонтаж
ДН-1		Алюминиевый дверной блок 21-9	4		демонтаж
ДН-2		Алюминиевый дверной блок 21-12	1		демонтаж

Изм.	Кол.уч.	Лист	N док.	Подпись	Дата
Проверил		Атамбаев			
Разработал		Оскен Н.			
Н.контроль		Доспаева			

39-2022 АС

Капитальный ремонт здания КГП на ПХВ "Атырауский областной кожно- венерологический диспансер", расположенный по адресу: Атырауская область, г.Атырау, улица Владимирского, 104

Кожно-венерологический диспансер

Стадия	Лист	Листов
РП	4	21

План первого этажа
Демонтажные работы

ТОО "Корпорация Асыл-Строй"
г. Шымкент 2022 г.

Взам. инв. №

Подп. и дата

Инв. № подл.

План второго этажа

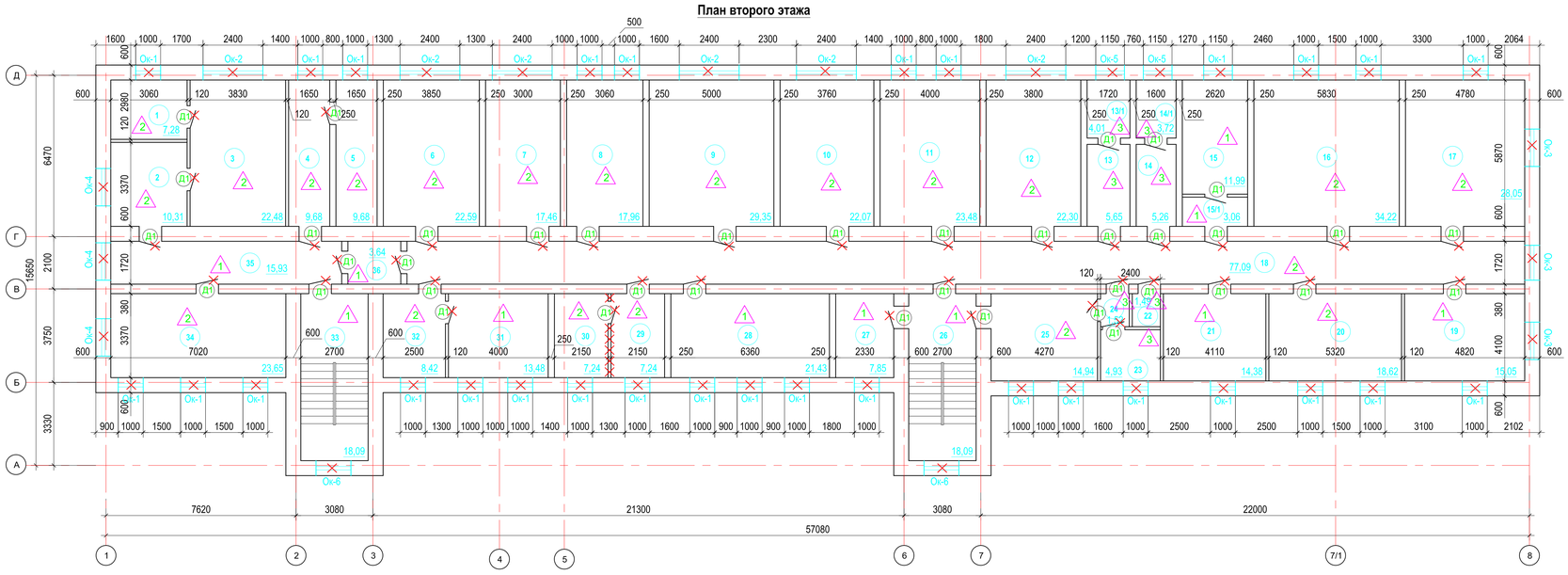

Экспликация помещения (начало)

Номер помещен.	Наименование	Площадь м²	Катег. пом.
1	Подсобное помещение	7,28	
2	Приемная	10,31	
3	Кабинет директора	22,48	
4	Архив	9,68	
5	Архив	9,68	
6	Палата №1	22,59	
7	Палата №2	17,46	
8	Палата №3	17,96	
9	Палата №4	29,35	
10	Палата №5	22,07	
11	Ординаторская	23,48	
12	Палата №6	22,30	
13	Умывальная	5,65	
13/1	Сан узел	4,01	
14	Умывальная	5,26	
14/1	Сан узел	3,72	
15	Кабинет	11,99	
15/1	Кабинет	3,06	
16	Палата №7	34,22	

Экспликация помещения (окончание)

Номер помещен.	Наименование	Площадь м²	Катег. пом.
16	Палата №7	34,22	
17	Палата №8	28,05	
18	Коридор	77,09	
19	Комната	15,05	
20	Палата №9	18,62	
21	Процедурная стационарная	14,38	
22	Сан узел	1,49	
23	Душевая	4,93	
24	Коридор	1,52	
25	Приемная	14,94	
26	Лестничная клетка	18,09	
27	Кабинет	7,85	
28	Столовая	21,43	
29	Организационный отдел	7,24	
30	Организационный отдел	7,24	
31	Хоз. отдел	13,48	
32	Хоз. отдел	8,42	
33	Лестничная клетка	18,09	
34	Бухгалтерия	23,65	
35	Коридор	15,93	
36	Коридор	3,64	

Спецификация элементов заполнения оконных проемов 2-го этажа

Марка поз.	Обозначение	Наименование	Кол-во	Масса ед. кг.	Приме-чание
ОК-1		Окно из ПВХ 1900-1000 однокам. с подоконником из ПВХ	29		демонтаж
ОК-2		Окно из ПВХ 1900-2400 однокам. с подоконником из ПВХ	6		демонтаж
ОК-3		Окно из ПВХ 1900-1500 однокам. с подоконником из ПВХ	3		демонтаж
ОК-4		Окно из ПВХ 1900-1400 однокам. с подоконником из ПВХ	4		демонтаж
ОК-5		Окно из ПВХ 1900-1150 однокам. с подоконником из ПВХ	4		демонтаж
ОК-6		Окно из ПВХ 3360-1400 однокам. с подоконником из ПВХ	2		демонтаж

Спецификация элементов заполнения дверных проемов и витражей 2-го этажа

Марка поз.	Обозначение	Наименование	Кол-во	Масса ед. кг.	Приме-чание
Д-1		Деревянный дверной блок ДГ 21-9	39		демонтаж

Изм.	Кол.уч.	Лист	N док.	Подпись	Дата
Проверил		Атамбаев			
Разработал		Аскен Н.			
Н.контроль		Доспаева			

39-2022 АС

Капитальный ремонт здания КГП на ПХВ "Атырауский областной кожно- венерологический диспансер", расположенный по адресу: Атырауская область, г.Атырау, улица Владимирского, 104

Кожно-венерологический диспансер

Стадия	Лист	Листов
РП	5	21

План второго этажа
Демонтажные работы

ТОО "Корпорация Асыл-Строй"
г. Шымкент 2022 г.

Взам. инв. №
Подп. и дата
Инв. № подл.

Фасад 1-8

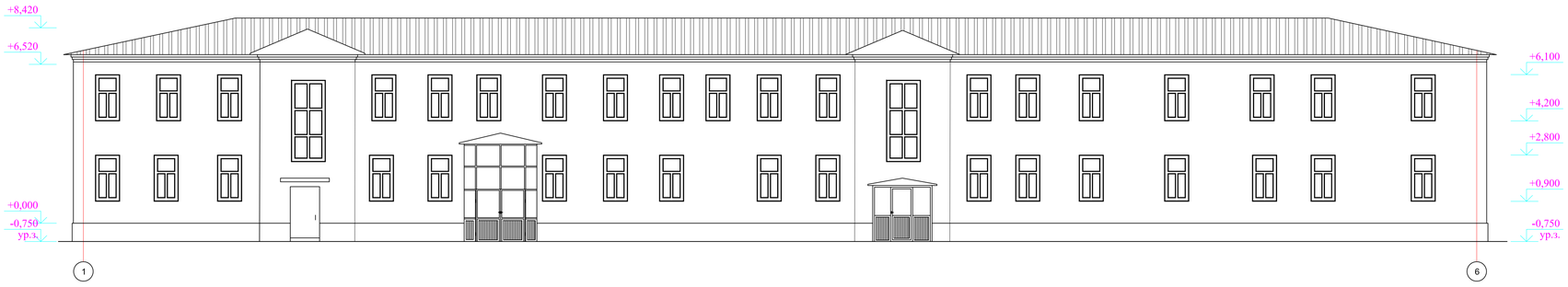

Фасад А-Д

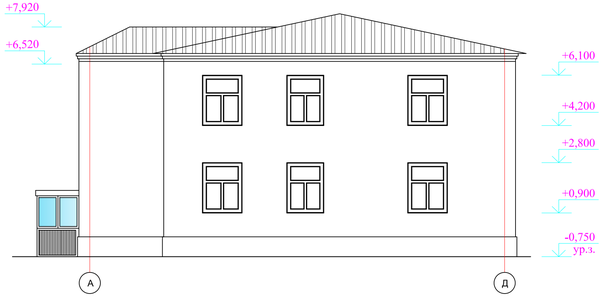

Фасад 8-1

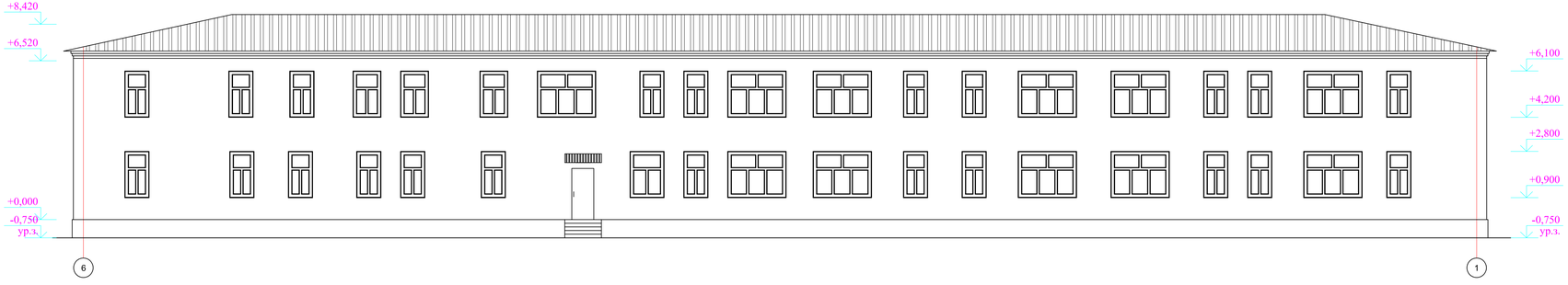

Фасад Д-А

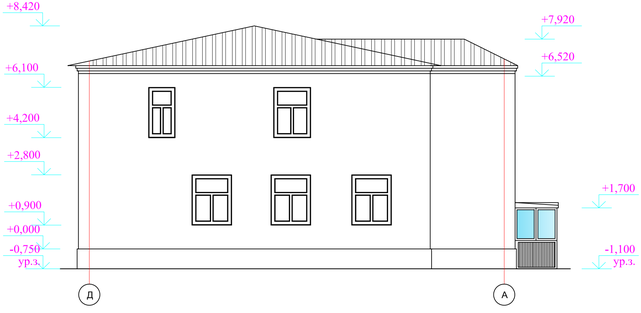

Взам. инв. №

Подп. и дата

Инв. № подл.

Изм.	Кол.уч.	Лист	N док.	Подпись	Дата
Проверил		Аманбаев			
Разработал		Аскен Н.			
Н.контроль		Доспаева			

39-2022 АС

Капитальный ремонт здания КГП на ПХВ "Атырауский областной кожно- венерологический диспансер", расположенный по адресу: Атырауская область, г.Атырау, улица Владимирского, 104

Кожно-венерологический диспансер

Стадия	Лист	Листов
РП	6	21

Фасад 1-8,8-1.Фасад А-Д,Д-А
Демонтажные работы

ТОО "Корпорация Асыл-Строй"
г. Шымкент 2022 г.

Экспликация полов первого этажа

№ помещен.	Тип пола	Схема пола или тип пола по серии	Данные элементы пола (наименование, толщина,основание и др.) мм	Площадь м2 / Периметр пог.м.
1,2,3,7,8,9,12,19 20,21,23,25,26 27,28,29,30,31 32,33,34,3535/1 41,42,44,45	1	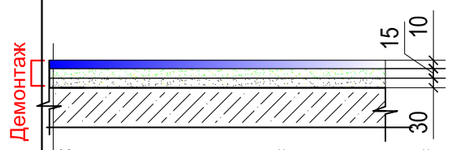	Керамогранит матовый нескользящий для полов Прослойка и заполнение швов из цементно-песчаного раствора Сущ.конструкция пола	Демонтаж 388,77
			Демонтаж керамогранитных плинтусов	396,6
4,5,6,10,11,13 14,15,16,17,18	2	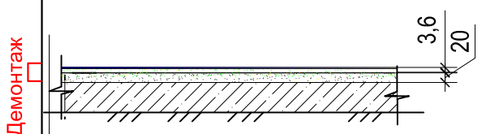	Линолеум коммерч.гомогенный, класс 33,34 ГОСТ 7251-77 Прослойка из клеящей мастики Выравнивающий слой-стяжка из цем-песч. р-ра марки М150-20 мм. Сущ.конструкция пола	Демонтаж 207,52
			Устройство плинтусов из ПВХ	215,33
24,36,37,38 39,40,43	3	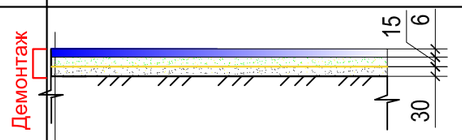	Керамическая плитка Прослойка и заполнение швов из цементно-песчаного раствора Сущ.конструкция пола	Демонтаж 18,43
			Демонтаж керамических плинтусов	23,3

Экспликация полов второго этажа

№ помещен.	Тип пола	Схема пола или тип пола по серии	Данные элементы пола (наименование, толщина,основание и др.) мм	Площадь м2 / Периметр пог.м.
15,15/1,19,21 26,27,28,31,33 35,36	1	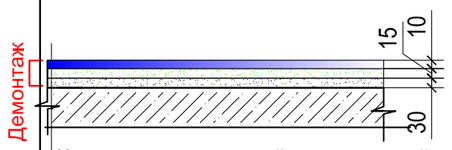	Керамогранит матовый нескользящий для полов Прослойка и заполнение швов из цементно-песчаного раствора Сущ.конструкция пола	Демонтаж 142,99
			Демонтаж керамогранитных плинтусов	149,63
1,2,3,4,5,6,7 8,9,10,11,12 16,17,18,20, 25,30,32,34	2	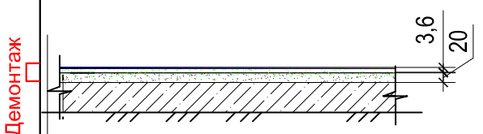	Линолеум коммерч.гомогенный, класс 33,34 ГОСТ 7251-77 Прослойка из клеящей мастики Выравнивающий слой-стяжка из цем-песч. р-ра марки М150-20 мм. Сущ.конструкция пола	Демонтаж 431,11
			Устройство плинтусов из ПВХ	436,6
13,13/1,14,14/1 22,23,24	3	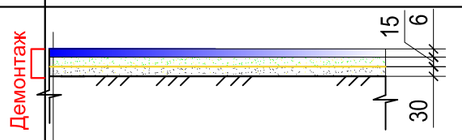	Керамическая плитка Прослойка и заполнение швов из цементно-песчаного раствора Сущ.конструкция пола	Демонтаж 26,58
			Демонтаж керамических плинтусов	29,3

Взам инв. N

Подпись и дата

Инв. N подл.

Изм.	Кол.уч.	Лист	N док..	Подпись	Дата
Проверил		Атамбаев			
Разработал		Оскен Н.			
Н.контроль		Доспаева			

39-2022 АС

Капитальный ремонт здания КГП на ПХВ "Атырауский областной кожно- венерологический диспансер", расположенный по адресу: Атырауская область, г.Атырау, улица Владимирского, 104

Кожно-венерологический диспансер

Стадия	Лист	Листов
РП	7	21

Экспликация полов (Демонтажные работы)

ТОО "Корпорация Асыл-Строй" г. Шымкент 2022 г.

Ведомость объемов работ (демонтажные работы)

№ п / п	Обозна-чение	Наименование работ	Ед. изм.	Кол-во		Всего	Примеч.
				1 этаж	2 этаж		
1		Отбивка старой штукатурки,демонтаж от поверхности керамогранитный плитки цоколя	м2			125,0	
2		Демонтаж отмостки	м2			166,0	
3		Очистка поверхности фасада от старой штукатурки и краски	м2			860,0	
4		Техническая мойка фасада	м2			860,0	
5		Разборка старого утеплителяиз керамзитового гравия толщ.180мм	м2			690,0	
6		Разборка обшивка стен коридора из гипсокартонных листов 1 го этажа	м2	345,0	320,0	665,0	
7		Отбивка штукатуркы стен и перегородок	м2	2250,0	2050,0	4300,0	
8		Демонтаж кафеля поверхности стен	м2	540,0	420,0	960,0	
9		Очистка строй штукатурки от поверхности потолка	м2	606,0	613,0	1219,0	

Взам. инв. №

Подп. и дата

Инв. № подл.

Изм.	Кол.уч.	Лист	N док..	Подпись	Дата	39-2022 АС		
						Капитальный ремонт здания КГП на ПХВ "Атырауский областной кожно- венерологический диспансер", расположенный по адресу: Атырауская область, г.Атырау, улица Владимирского, 104		
Проверил		Атамбаев				Кожно-венерологический диспансер	Стадия: РП	Лист: 8 / Листов: 21
Разработал		Оскен Н.				Ведомость объемов работ (демонтажные работы)	ТОО "Корпорация Асыл-Строй" г. Шымкент 2022 г.	
Н.контроль		Доспаева						

Копировал

А3

План первого этажа

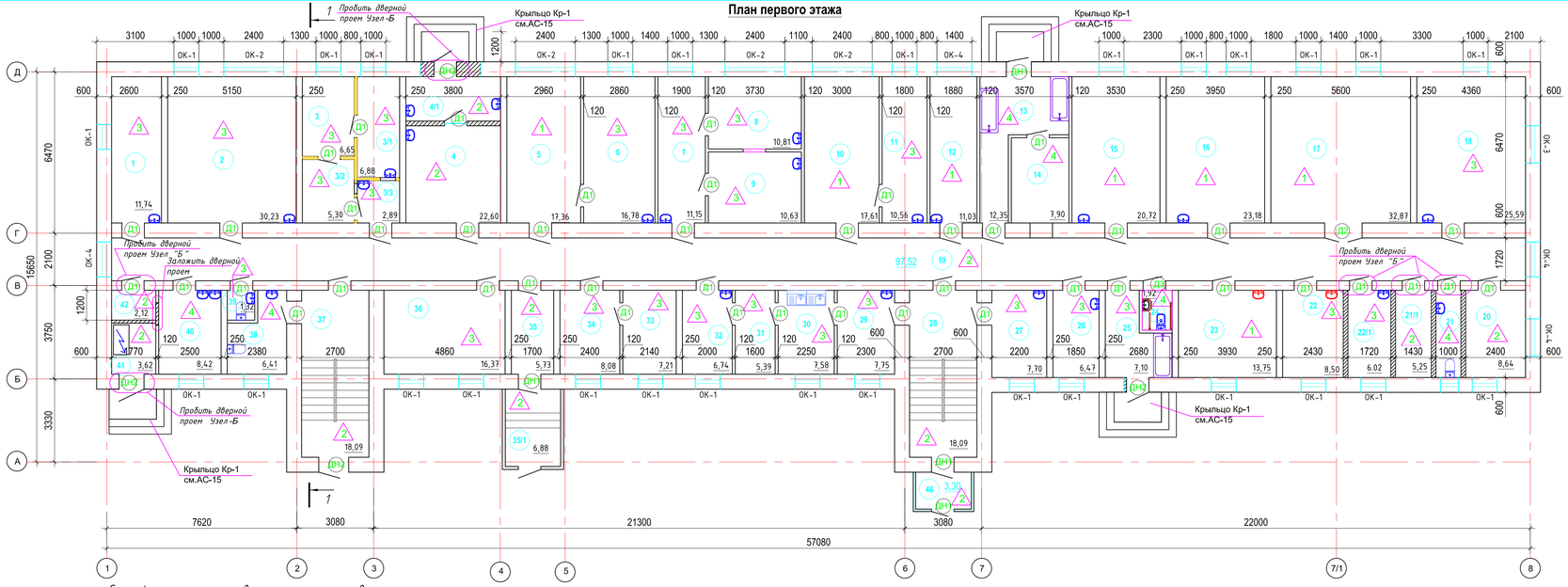

Экспликация помещения (начало)

Номер помещен.	Наименование	Площадь м²	Катег. пом.
1	Лабораторная клиническая	11,74	
2	Лабораторная серологии	30,23	
3	ЦСО	6,65	
3/1	ЦСО	6,88	
3/2	ЦСО	5,30	
3/3	ЦСО	2,89	
4	Фильтр	15,02	
4/1	Фильтр	6,77	
5	Кабинет врача	17,36	
6	Лаборатория	16,78	
7	Лабораторная	11,15	
8	Лабораторная	10,81	
9	Лабораторная	10,63	
10	Кабинет врача	17,61	
11	Кабинет физ обработки	10,56	
12	Архив	11,03	
13	Прачечная	12,35	
14	Прачечная	7,90	
15	Кабинет врача	20,72	
16	Кабинет врача	23,18	
17	Актовый залл	32,87	
18	Процедурная	25,59	
19	Коридор	97,52	
20	Элеваторная	8,64	
21	Сан. уз.	3,56	
21/1	Серверная	5,25	

Экспликация помещения (окончание)

Номер помещен.	Наименование	Площадь м²	Катег. пом.
22	Касса	8.50	
22/1	Касса	6.02	
23	Кабинет врача	13,75	
24	Сан узел для МГН	1,92	
25	Утилизация	7,10	
26	Склад	6,47	
27	Дез.кам	7,70	
28	Лестничная клетка	18,09	
29	Кухня	7,75	
30	Кухня	7,58	
31	Кухня	5,39	
32	Кухня	6,74	
33	Склад	7,21	
34	Склад	8,08	
35	Прихожая	5,73	
35/1	Входная группа	6,88	
36	ИФА,Биохимия лабораторная	16,37	
37	Лестничная клетка	18,09	
38	Сан.узел	6,41	
39	Биологических отходов	1,42	
40	Мойка	8,42	
41	Электрощитовая	3,62	
42	Подсобная помещение	2,12	

Спецификация элементов заполнения проемов

Поз.	Обозначение	Наименование	Кол-во по отм. 1этаж	Кол-во по отм. 2этаж	Всего	Примеяание
		Окна				
Ок-1	ГОСТ 30674-99	ОП В2 1900(h)-1000 (4М1-12-4М1-12-4М1)	28	29	57	Вновь устанавлив.
	ГОСТ 30673-99	Доска подоконная ПД 1050-500	28	29	57	Вновь устанавлив.
	ГОСТ 19418-85	Оцинкованная оконный слив из сталь толщиной 0,7мм, В=220 0,231м2	28	29	57	Вновь устанавлив.
Ок-2	ГОСТ 30674-99	ОП В2 1900(h)-2400 (4М1-12-4М1-12-4М1)	4	6	10	Вновь устанавлив.
	ГОСТ 30673-99	Доска подоконная ПД 2450-500	4	6	10	Вновь устанавлив.
	ГОСТ 19418-85	Оцинкованная оконный слив из сталь толщиной 0,7мм, В=220 0,539м2	4	6	10	Вновь устанавлив.
Ок-3	ГОСТ 30674-99	ОП В2 1900(h)-1500 (4М1-12-4М1-12-4М1)	1	2	3	Вновь устанавлив.
	ГОСТ 30673-99	Доска подоконная ПД 1550-500	1	2	3	Вновь устанавлив.
	ГОСТ 19418-85	Оцинкованная оконный слив из сталь толщиной 0,7мм, В=220 0,341м2	1	2	3	Вновь устанавлив.
Ок-4	ГОСТ 30674-99	ОП В2 1900(h)-1400 (4М1-12-4М1-12-4М1)	4	2	6	Вновь устанавлив.
	ГОСТ 30673-99	Доска подоконная ПД 1450-500	4	2	6	Вновь устанавлив.
	ГОСТ 19418-85	Оцинкованная оконный слив из сталь толщиной 0,7мм, В=220 0,539м2	4	2	6	Вновь устанавлив.
Ок-5	ГОСТ 30674-99	ОП В2 650h)-1150 (4М1-12-4М1-12-4М1)	-	2	2	Вновь устанавлив.
	ГОСТ 30673-99	Доска подоконная ПД 1200-500	-	2	2	Вновь устанавлив.
	ГОСТ 19418-85	Оцинкованная оконный слив из сталь толщиной 0,7мм, В=220 0,264м2	-	2	2	Вновь устанавлив.
Ок-6	ГОСТ 30674-99	ОП В2 3360(h)-1400 (4М1-12-4М1-12-4М1)	-	2	2	Вновь устанавлив.
	ГОСТ 30673-99	Доска подоконная ПД 1450-500	-	2	2	Вновь устанавлив.
	ГОСТ 19418-85	Оцинкованная оконный слив из сталь толщиной 0,7мм, В=220 0,319м2	-	2	2	Вновь устанавлив.
Ок-7	ГОСТ 30674-99	ОП В2 600(h)-900 (4М1-12-4М1-12-4М1)	1	-	-	Вновь устанавлив.
	ГОСТ 30673-99	Доска подоконная ПД 950-500	1	-	-	Вновь устанавлив.
	ГОСТ 19418-85	Оцинкованная оконный слив из сталь толщиной 0,7мм, В=220 0,209м2	1	-	-	Вновь устанавлив.

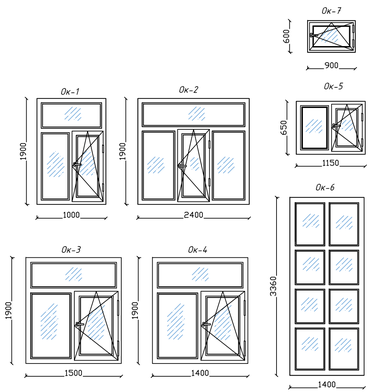

Узель Б

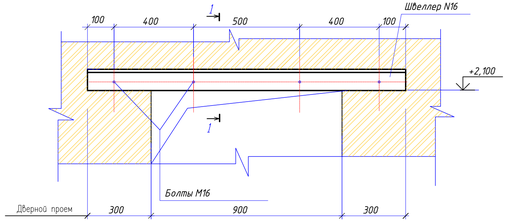

Сечение 1-1

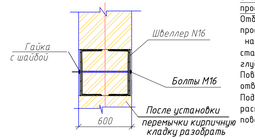

Указания по устройству металлической перемычки и дверного проема в стенах толщ. 600мм.
Отбить штукатурку с двух сторон стены, где начинается проем. Над намеченным проемом на стене выполнить штрабы для устройства перемычки из стальных прокатных швеллеров, [16. Штрабы выполнить глубиной 70 мм, высотой 180 мм, длиной 1520мм.
Поверхность штраб тщательно очистить и просверлить отверстия Ø20 мм с шагом 400 мм под стяжные болты М16.
Подвести перемычку из двух швеллеров [16 и на цементном растворе М100 с обеспечением плотного прилегания к поверхности кладки, стянуть болтами М16.

Спецификация конструктивных элементов

Поз.	Обозначение	Наименование	Кол.	Масса ед.,кг.	Примеч.
		Дверной проем	4		Расход дан на 1шт
1	ГОСТ 8240-97	[16 L=1500	2	21,3	42,6
2	ГОСТ 7798-78	Болт М16 L=550	4	0,76	3,04
	ГОСТ 34028-2016	Шайба М16	8	0.0113	0,0904
	ГОСТ 5915-70*	Гайка М16	8	0.0335	0,268
	Объем пробиваемого проема	Демонтируемый кирпичный проем б=600мм м3	1,20		
		Оконный проем	2		Расход дан на 1шт
1	ГОСТ 8240-97	[16 L=2100	2	29,82	59,64
	ГОСТ 7798-78	Болт М16 L=550	4	0,76	3,04
2	ГОСТ 34028-2016	Шайба М16	8	0.0113	0,0904
	ГОСТ 5915-70*	Гайка М16	8	0.0335	0,268
	Объем пробиваемого проема	Демонтируемый кирпичный проем б=600мм м3	1,152		

Примечание:
1. В сан.узле для МГН пом.№25 предусмотреть:
- поручень для инвалидов для раковины верхний ПР-05.03.880.665.230.Н - 1шт;
- поручень для инвалидов прямой ППР-09.01.800 - 1шт;
- поручень для инвалидов откидной ПО-06.01.800.100.250- 1 шт;
- поручень для инвалидов настенный с бумагодержателем ПН-07.05.840.100.250 - 1 шт.
- универсальный крючок-держатель М10 - 1шт.

Изм.	Кол.уч.	Лист	N.док.	Подпись	Дата
Проверил	Атамбаев				
Разработал	Оскен Н.				
Н.контроль	Доспаева				

39-2022 АС

Капитальный ремонт здания КГП на ПХВ "Атырауский областной кожно- венерологический диспансер", расположенный по адресу: Атырауская область, г.Атырау, улица Владимирского, 104

Кожно-венерологический диспансер

Стадия	Лист	Листов
РП	9	21

План первого этажа
Демонтажные работы

ТОО "Корпорация Асыл-Строй"
г. Шымкент 2022 г.

Взам. инв. №
Подп. и дата
Инв. № подл.

План второго этажа

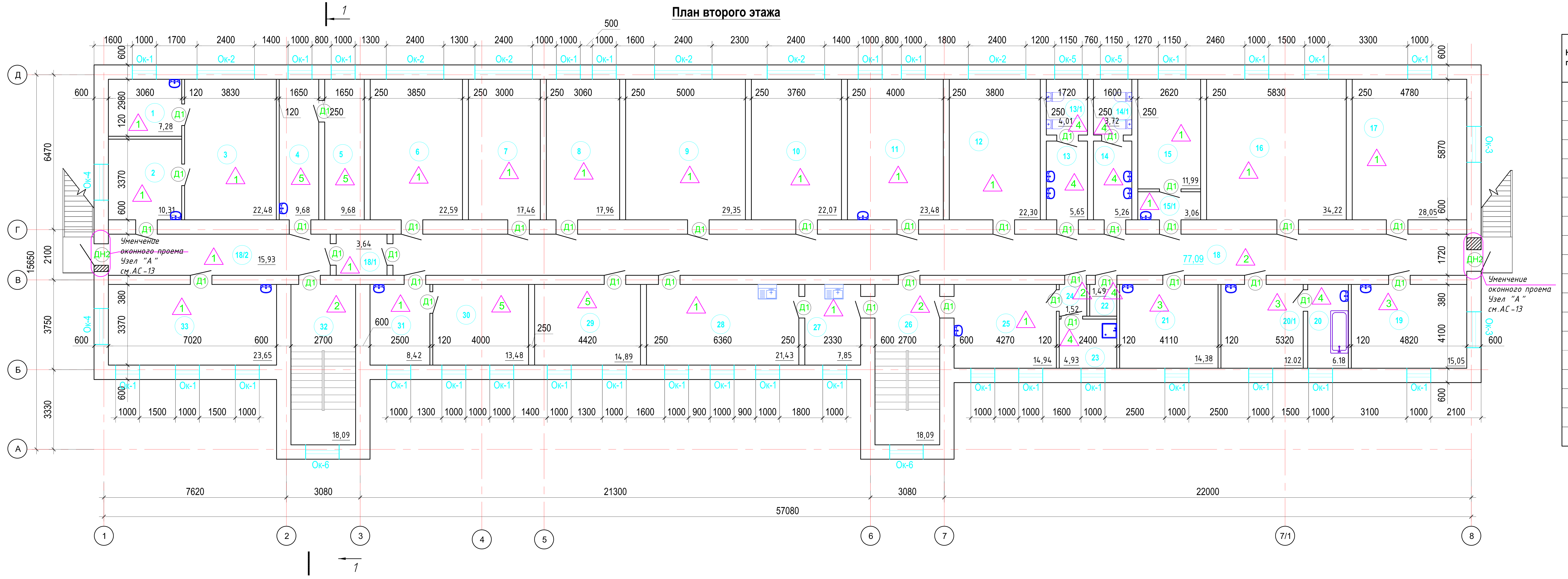

Экспликация помещения (начало)

Номер помещен.	Наименование	Площадь м ^{2}	Катег. пом.
1	Подсобное помещение	7,28	
2	Приемная	10,31	
3	Кабинет директора	22,48	
4	Архив	9,68	
5	Архив	9,68	
6	Палата №1	22,59	
7	Палата №2	17,46	
8	Палата №3	17,96	
9	Палата №4	29,35	
10	Палата №5	22,07	
11	Ординаторская	23,48	
12	Палата №6	22,30	
13	Умывальная	5,65	
13/1	Сан узел	4,01	
14	Умывальная	5,26	
14/1	Сан узел	3,72	
15	Кабинет	11,99	
15/1	Кабинет	3,06	
16	Палата №7	34,22	

Экспликация помещения (окончание)

Номер помещен.	Наименование	Площадь м ^{2}	Катег. пом.
16	Палата №7	34,22	
17	Палата №8	28,05	
18	Коридор	77,09	
18/1	Коридор	3,64	
18/2	Коридор	15,93	
19	Кабинет мазевой	15,05	
20	Ванная	6,18	
20/1	Кабинет физиотерапия	12,02	
21	Процедурная стационарная	14,38	
22	Сан узел	1,49	
23	Инвентарная	4,93	
24	Коридор	1,52	
25	Приемная	14,94	
26	Лестничная клетка	18,09	
27	Кабинет	7,85	
28	Столовая	21,43	
29	Организационный отдел	14,89	
30	Хоз. отдел	13,48	
31	Хоз. отдел	8,42	
32	Лестничная клетка	18,09	
33	Бухгалтерия	23,65	

Деталь устройства отмостки

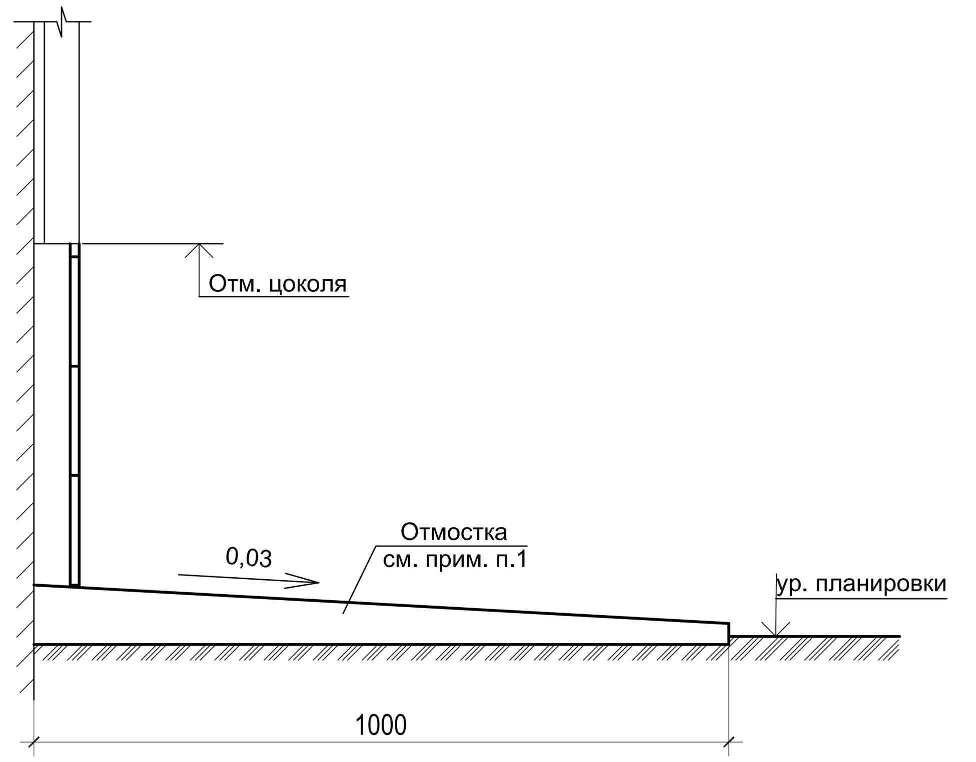

Спецификация элементов заполнения проемов

Поз.	Обозначение	Наименование	Кол-во по отм. 1этаж	Кол-во по отм. 2этаж	Всего	Примеяание
		Двери внутренние				
Д-1		Мед.дверной блок глухой из жесткого ПВХ 2100-900	48	41	89	
Д-2		Мед.дверной блок глухой из жесткого ПВХ 2100-900	8	10	18	
	ГОСТ 30674-99	ОП В2 500(h)-900 (4М1-12-4М1-12-4М1)	8	10	18	
Д-3		Мед.дверной блок глухой из жесткого ПВХ 2100-1200	1	-	1	
Д-4	ГОСТ 31173-2003	ДСН ППВн 1-2-2 М2 У 2100-900	-	1	1	
Дн-3	серия 1.236-5 в.3	Дверной блок противопожарный 2100-900 EI45	1	-	1	
Дн-1	ГОСТ 31173-2003	ДСН ППВн 1-2-2 М2 У 2100-900	4	-	4	
Дн-2	ГОСТ 31173-2003	ДСН ППВн 1-2-2 М2 У 2100-900	5	-	5	
	ГОСТ 30674-99	ОП В2 500(h)-900 (4М1-12-4М1-12-4М1)	5	-	5	

Взам. инв. №
Подп. и дата
Инв. № подл.

Примечание:

1. По периметру наружных стен здания устраивается асфальтобетонная отмостка шириной 1000 мм состава: - асфальтобетон -30 мм, щебёночная подготовка (М600)- 100 мм по уплотненному грунту.
Отмостку устраивать с уклоном в поперечном направлении не менее 0,03.
Отметка бровки отмостки должна превышать планировочную не менее чем на 0,05 м.
Общая площадь вновь устраеваемой отмостки составляет - 148,60 м2.

Изм.	Кол.уч.	Лист	N док.	Подпись	Дата	39-2022 АС		
						Капитальный ремонт здания КГП на ПХВ "Атырауский областной кожно- венерологический диспансер", расположенный по адресу: Атырауская область, г.Атырау, улица Владимирского, 104		
Проверил	Атамбаев					Кожно-венерологический диспансер	Стадия: РП	Лист: 10 / Листов: 21
Разработал	Оскен Н.					План второго этажа	ТОО "Корпорация Асыл-Строй" г. Шымкент 2022 г.	
Н.контроль	Доспаева							

Инв. № подл. | Подп. и дата | Взам. инв. №

Фасад 1-8

Фасад А-Д

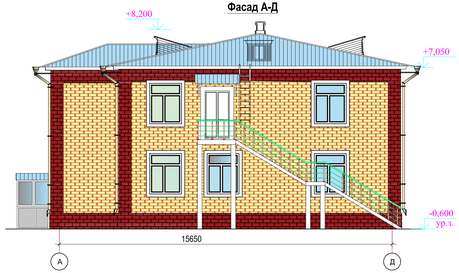

Разрез 2-2

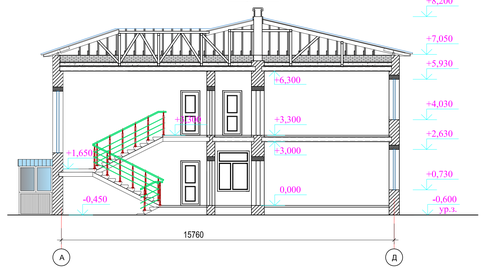

Фасад 8-1

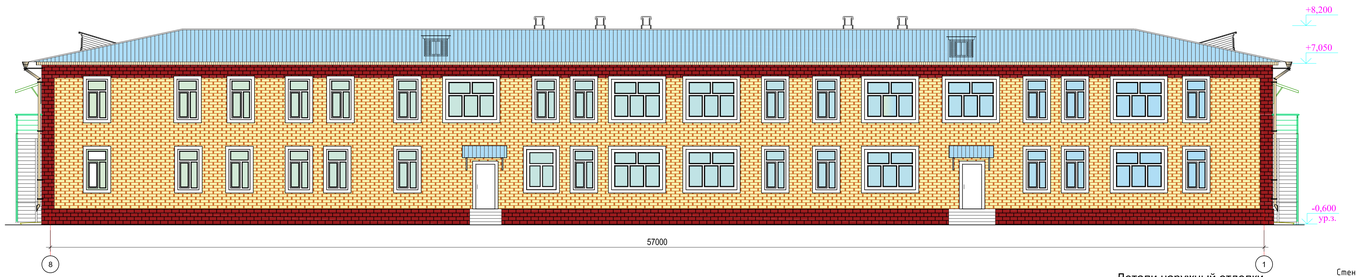

Фасад Д-А

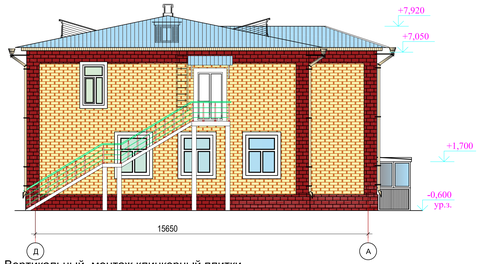

Детали наружный отделки

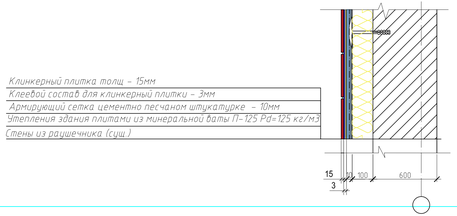

Вертикальный монтаж клинкерный плитки

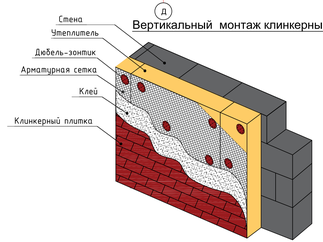

Ведомость отделки фасадов

Поз. отделки	Наименование элемента фасада	Наименование материала фасада	Наименование и номер эталона цвета или образец колера	Примечание
1	Наружные стены	Клинкерный плитка	RAL 1002	690 м2
		Клинкерный плитка	RAL 2005	405 м2
2	Цоколь	Искусственный камень	RAL 2005	102,3 м2
3	Кровля	Профлист		
4	Окна	ПВХ		
5	Двери	Металлические утепленные		

Примечание.
1. Общая площадь утепления здания плитами из минеральной ваты П-125 Pd=125 кг/м3 - 80 мм - 1197,0 м2.
2.Предусмотреть утепление внутренних откосов оконных проемов минватой толщ.30мм. Общий расход минваты - 7,20 м3/412,0пм.
3.Предусмотреть внутренние откосы окон из пластика δ=350 мм. Общая площадь откосов - 144,2 м2.

							39-2022 АС
							Капитальный ремонт здания КГП на ПХВ "Атырауский областной кожно- венерологический диспансер", расположенный по адресу: Атырауская область, г.Атырау, улица Владимирского, 104
Изм.	Кол.уч.	Лист	N док.	Подпись	Дата		
						Кожно-венерологический диспансер	Стадия: РП; Лист: 11; Листов: 21
Проверил		Аманбаев				Фасад 1-8,8-1,Фасад А-Д,Д-А (Монтажные работы)	ТОО "Корпорация Асыл-Строй" г. Шымкент 2022 г.
Разработал		Искен Н.					
Н.контроль		Доспаева					

План кровли

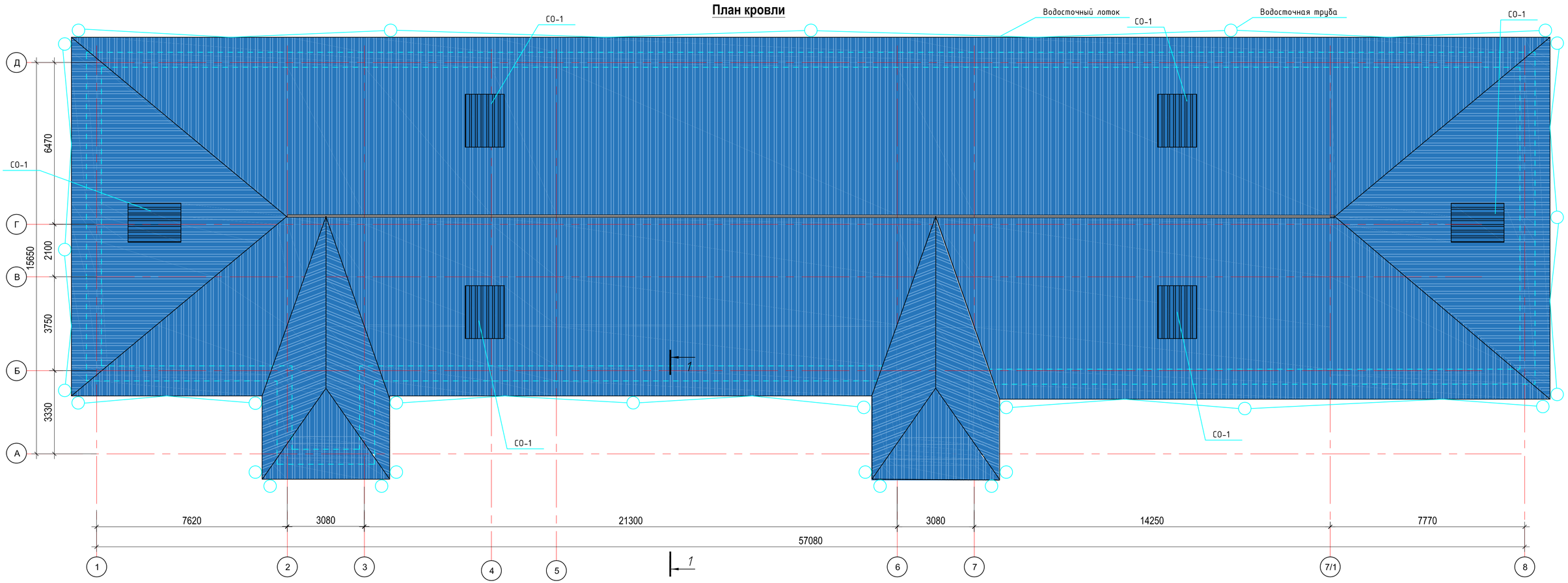

Водосточная система

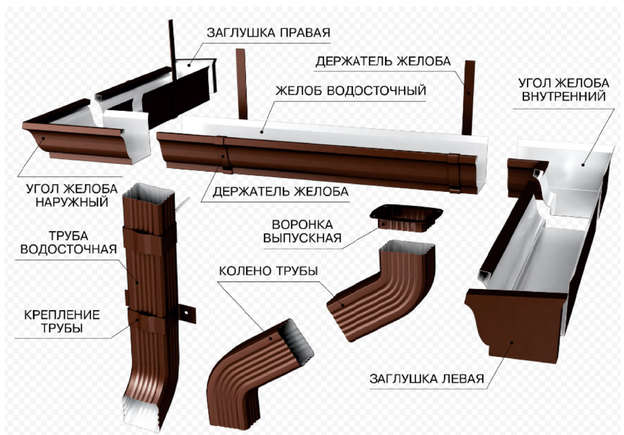

Спецификация материалов кровли

Марка	Обозначение	Наименование	Кол.	Масса ед. кг	Примеч.
		Водосточная система			
1		*Желоб водосточный D 125, L=3000мм*	47	-	шт
2		*Держатель желоба D 125,*	141	-	шт
3		*Воронка выпускная D 125*100*	23	-	шт
4		*Труба водосточная D 100* п.м.	220	-	
5		*Держатель трубы D 100*	161	-	шт
6		*Колено трубы D 100(80)*	28	-	шт
7		*Колено трубы сливное D 100(80)*	28	-	шт

Примечание:
1.Ремонт деревянный конструкции крыши,с заменой на новые материалы 35% от объема-240м2.
2.Ремонт покрытия кровли из профлиста,крепление листов кровли саморезами - 320м2.
3.Антисептирование деревянных конструкции - 690м2.
4.Плиты минераловатные П-125 Pd=125 кг/м3 толщ.150 мм - 902,88м2;
5.Цементно-песчаная стяжка толщ. 30 мм-27.06м3.

							39-2022 АС
							Капитальный ремонт здания КГП на ПХВ "Атырауский областной кожно- венерологический диспансер", расположенный по адресу: Атырауская область, г.Атырау, улица Владимирского, 104
Изм.	Кол.уч.	Лист	N док..	Подпись	Дата		
						Кожно-венерологический диспансер	Стадия: РП; Лист: 12; Листов: 21
Проверил		Атамбаев					
Разработал		Оскен Н.				План кровли.	ТОО "Корпорация Асыл-Строй" г. Шымкент 2022 г.
Н.контроль		Доспаева					

Взам. инв. №
Подп. и дата
Инв. № подл.

Слуховое окно

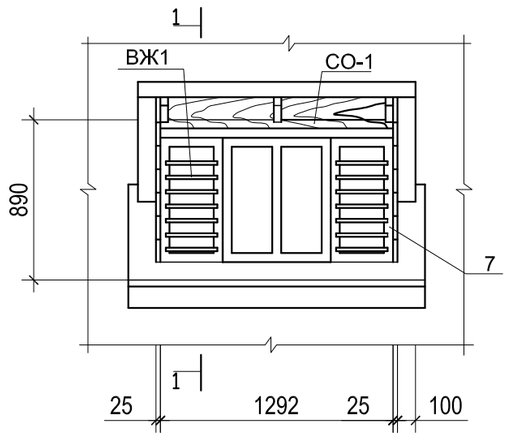

СО-1

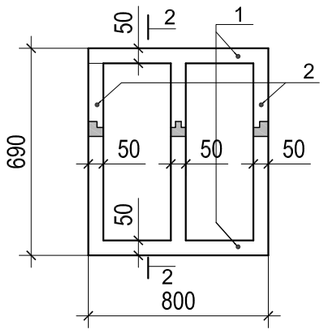

2-2

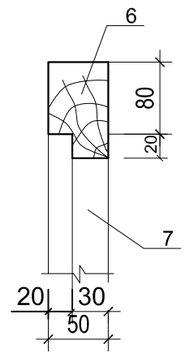

1 - 1

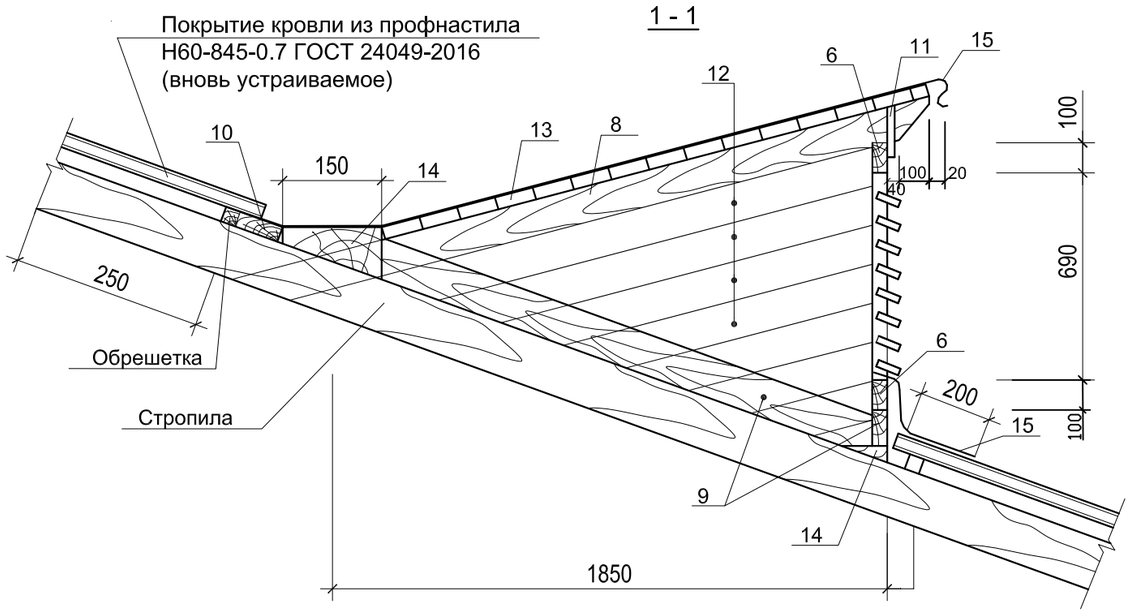

Стремянка СМ-1

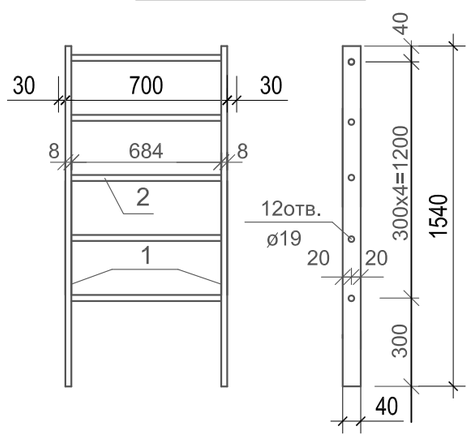

ВЖ1

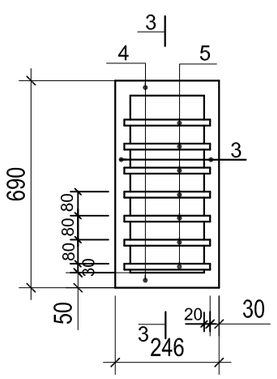

3-3

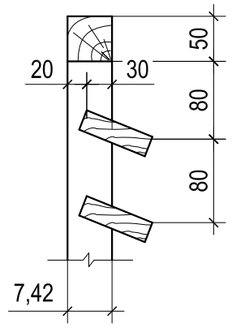

Спецификация на слуховое окно и лестницу Л-1

Поз.	Обозначение	Наименование	Кол. шт.	Обьем м^3	Примеч.
		СО-1	6		
1	ГОСТ 8486-86* Е	Рейка 40х50х800	2	0,0016	0,0032м^3
2	ГОСТ 8486-86* Е	Рейка 40х50х690	3	0,0014	0,0042м^3
		ВЖ-1	2		0,0106м^3
3	ГОСТ 8486-86* Е	Рейка 40х50х690	2	0,0012	0,0024м^3
4	ГОСТ 8486-86* Е	Рейка 40х50х246	2	0,0005	0,0010м^3
5	ГОСТ 8242-88	Ветровая доска 25х70х186	8	0,00032	0,0025м^3
		Отдельные элементы	—	——	0,2684м^3
6	ГОСТ 8486-86* Е	Ригель коробки 50х100х1340	2	0,0067	0,0134м^3
7	ГОСТ 8486-86* Е	Ригель коробки 50х100х890	4	0,0045	0,018м^3
8	ГОСТ 8486-86* Е	Стропила 50х120х2320	3	0,014	0,042м^3
9	ГОСТ 8486-86* Е	Ригели нижн. 50х120х1940	3	0,012	0,036м^3
10	ГОСТ 8486-86* Е	Доски 50х150х1400	1	0,0105	0,0105м^3
11	ГОСТ 8242-88	Доска лобовая 25х150х1300	1	0,0049	0,0049м^3
12	ГОСТ 8242-88	Доска обшивки 25х130 ∟общ=19,8пм	—	——	0,0644м^3
13	ГОСТ 8242-88	Доска обшивки 25х130х1590	15	0,0052	0,078 м^3
14	ГОСТ 8486-86* Е	Упорные бобышк. 50х150х150	5	0,0004	0,002 м^3
		Общий расход лесоматериалов на слуховое окно.	—	——	0,286м^3
15	ГОСТ 24049-2016	Профнастил Н60-845-0.7	—	——	3,2 м^2
		Стремянка СМ-1			14,72
1	ГОСТ 103-2006	—— 8х40 L=1540мм	2	3,86	7,72
2	ГОСТ 34028-2016	Ø18AI L=700мм	5	1.4	7,0

1. Данный лист смотреть с листом АС - 12.
2. Створки СО-1 остеклить стеклом оконным М1-СВР-4х325х590 по ГОСТ 111-2014.

Изм.	Кол.уч.	Лист	N док..	Подпись	Дата	39-2022 АС			
						Капитальный ремонт здания КГП на ПХВ "Атырауский областной кожно- венерологический диспансер", расположенный по адресу: Атырауская область, г.Атырау, улица Владимирского, 104			
						Кожно-венерологический диспансер	Стадия	Лист	Листов
							РП	12/1	21
Проверил		Атамбаев				Слуховое окно СО-1. Лестница к слуховому окну.Спецификация на слуховое окно и лестницу Л-1	ТОО "Корпорация Асыл-Строй" г. Шымкент 2022 г.		
Разработал		Оскен Н.							
Н.контроль		Доспаева							

Взамен инв.№ | Подпись и дата | Инв.№ подл.

Узел "А" Уменшения оконного проема

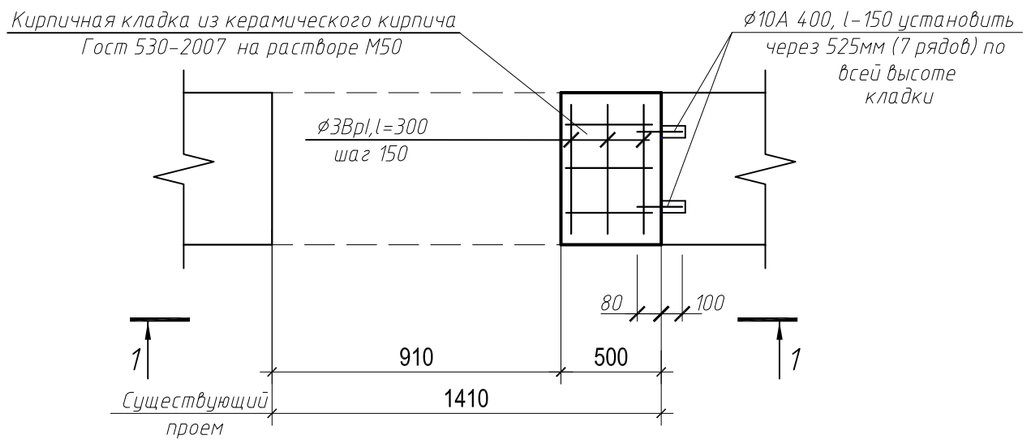

Спецификация элементов

Поз.	Обозначение	Наименование	Кол.	Масса ед., кг	Примеч.
Узел "А"		Проем 500х2100 (h)	2	2,136	2,136 кг
1	ГОСТ 34028-2016	Ф10 А400 L=180мм	8	0.111	0,888 кг
2	ГОСТ 6727-80	Ф3Bpl l=300мм	24	0.016	0,384 кг
3	ГОСТ 6727-80	Ф5Bpl l=840мм	12	0,13	1,56 кг
	ГОСТ 530-2012	Кирпич КОРПо 1НФ/100/2/50/на растворе М50 Объем кладываемого проема			0,75 м3

сечение 1 - 1

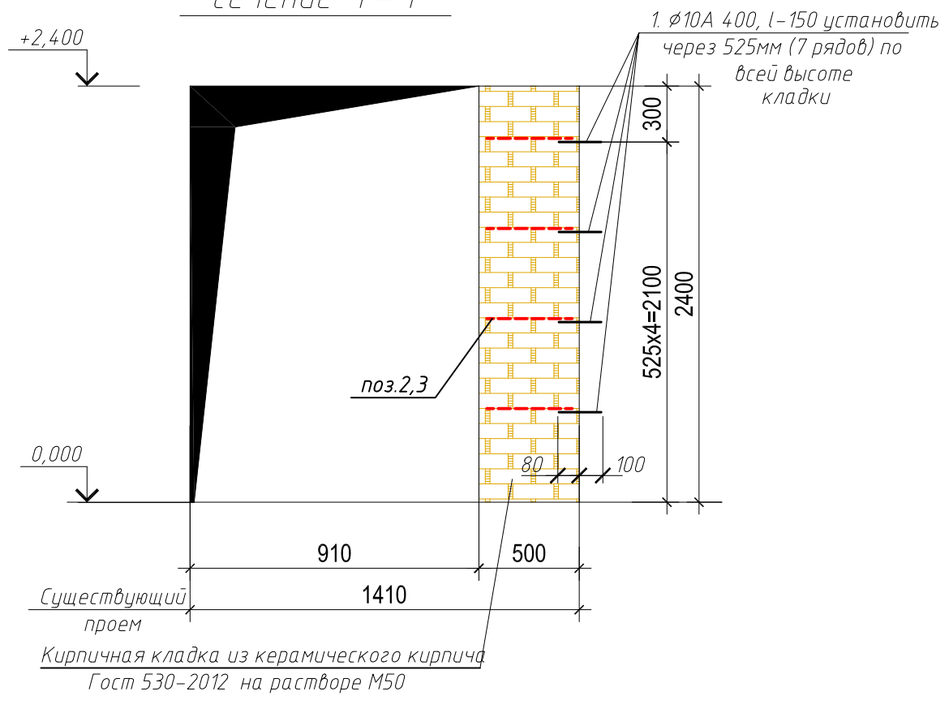

Закладка существующего проема.

По стенам проема просверливются гнезда D=10мм глубиной 100мм через 525 мм (7 рядов) по всей высоте, в гнезда устанавливаются арматурные "ерши" D=10 А400длиной 150мм.
Производится закладка проема обыкновенным кирпичом марки КОРПо 1НФ/100/2.0/50 (СТ РК 530-2012) на расворе М50.По завершению кладки производится штукатурка вновь возведенной кладки с обеих сторон.Каменная кладка перегородок на растворе со специальными добавками, повышающими монолитность кладки, армируется сетками непрерывно по всей длине перегородки.Крепление кирпичного заполнения проемов δ=600мм, осуществляется ершами, забиваемыми в существующие стены в предварительно просверленныегнезда глубиной 100мм.
Расход арматуры (см. спецификацию)

Изм.	Кол.уч.	Лист	N док..	Подпись	Дата	39-2022 АС		
						Капитальный ремонт здания КГП на ПХВ "Атырауский областной кожно- венерологический диспансер", расположенный по адресу: Атырауская область, г.Атырау, улица Владимирского, 104		
						Кожно-венерологический диспансер	Стадия: РП	Лист: 13 / Листов: 21
Проверил		Атамбаев						
Разработал		Оскен Н.				Узел "А" Уменшения оконного проема	ТОО "Корпорация Асыл-Строй" г. Шымкент 2022 г.	
Тех.контр		Картбай М						
Н.контроль		Доспаева						

Копировал А3

Взам инв. N | Подпись и дата | Инв. N подл.

Козырёк КВ - 1

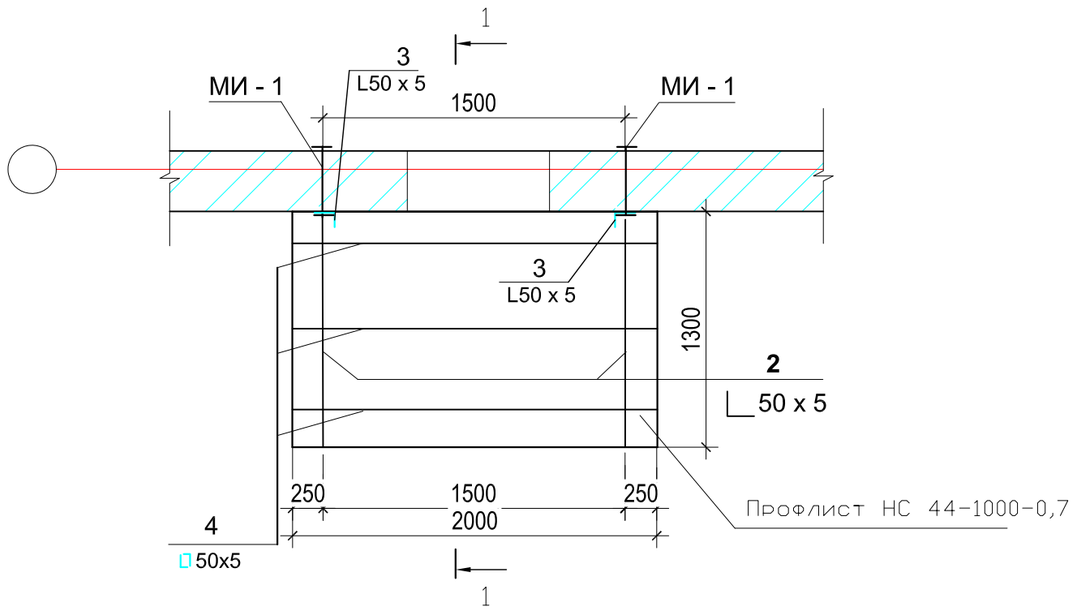

Разрез 1 - 1

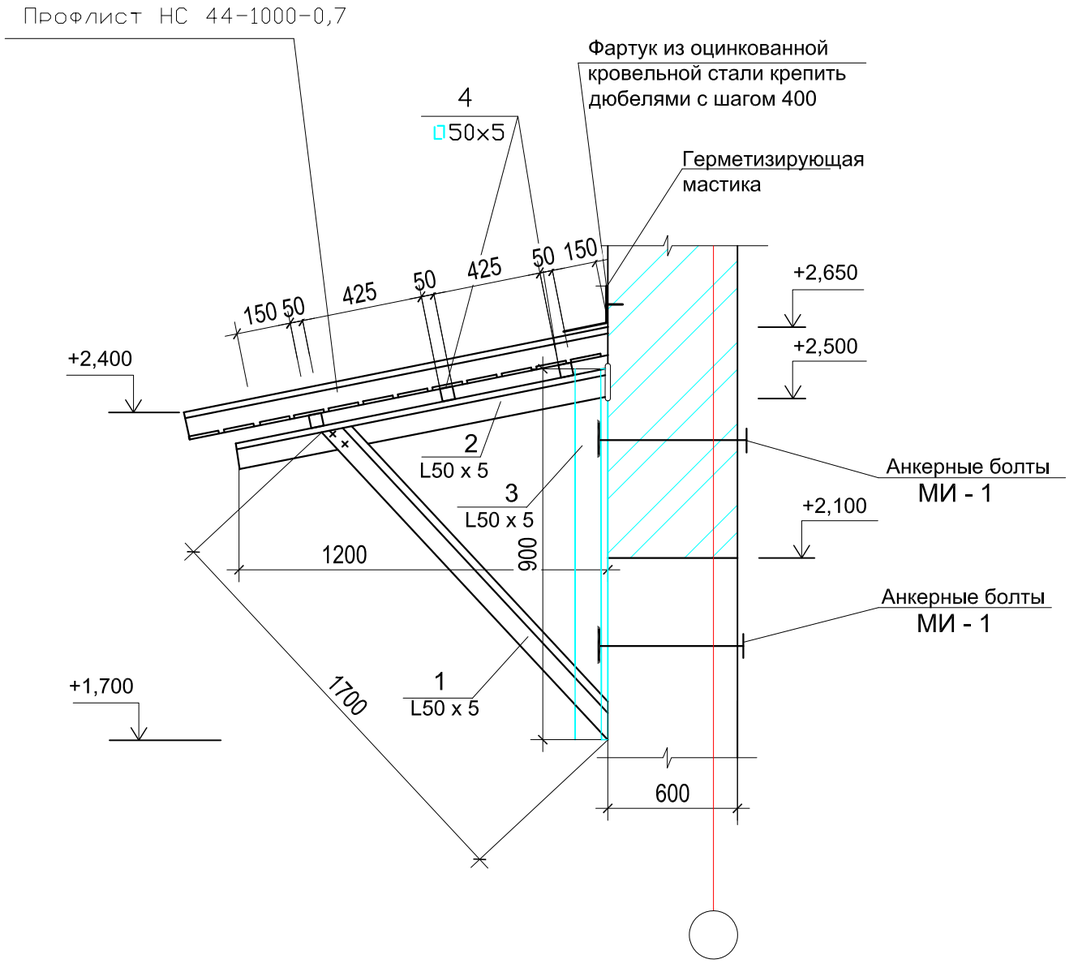

Спецификация конструктивных элементов на козырек КВ-1

Марка Поз.	Обозначение	Наименование	Кол. шт.	Масса ед., кг.	Примеч.
		КВ - 1	7		расход на КВ-1
1	ГОСТ 8509-93	∟ 50х5 L = 1700	2	6,409	12,82
2	ГОСТ 8509-93	∟ 50х5 L = 1200	2	4,524	9,048
3	ГОСТ 8509-93	∟ 50х5 L = 900	2	3,393	6,786
4	ГОСТ 8509-93	□ 50х5 L = 2000	3	15,08	45,24
	ГОСТ 24049-2016	Профлист НС 44-1000-0,7	—	—	2,99 м^2
	ГОСТ 14918-80*	Оцинкованная кровельная сталь 2000х300х0,7 мм с полимерным покрытием (под цвет металлочерепицы)	—	—	0,60м^2
		Анкерный болт МИ-1	4		расход на КВ-1
1	ГОСТ 34028-2016	Арматура Ø12 А240 L=430	1	0,382	0,382 кг
2	ГОСТ 14918-80*	Сталь листовая δ=5 (120х120)	1	0,57	0,57 кг
3	ГОСТ 7798 - 70*	Стяжной болт М12х200	2	0.188	0.376 кг
4	ГОСТ 11371 - 78*	Шайба для стяжного болта	2	0.0063	0.0126 кг

Анкерный болт МИ-1

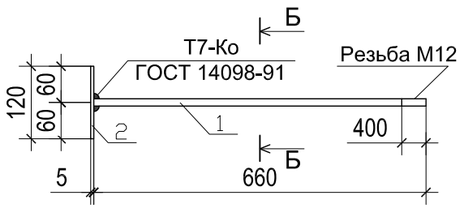

Б - Б

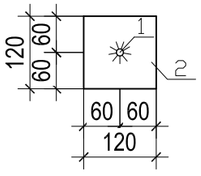

1. Данный лист смотреть совместно с листами АС- 11.
2. Порфлист с полимерным покрытием крепить к уголкам самонарезающими винтами М6х25 по СТ РК 2083-2011 в каждом гофре.
3. Соединение металлических элементов козырька между собой выполнять ручной электродуговой сваркой электродами Э 42 А ГОСТ 9467 - 75, длину сварных швов принимать по длине контактов(не менее 40 мм), высота швов h(ш)=5.*
4. После окончания сварочных работ металлические элементы козырьков окрасить масляной краской за 2 раза.

						39-2022 АС
						Капитальный ремонт здания КГП на ПХВ "Атырауский областной кожно- венерологический диспансер", расположенный по адресу: Атырауская область, г.Атырау, улица Владимирского, 104
Изм.	Кол.уч.	Лист	N док..	Подпись	Дата	
Проверил		Атамбаев				Кожно-венерологический диспансер
Разработал		Оскен Н.				*Козырек КВ -1. Разрез 1 - 1. Спецификация конструктивных элементов на козырек КВ-1*
Н.контроль		Доспаева				

Стадия	Лист	Листов
РП	14	21

ТОО "Корпорация Асыл-Строй"
г. Шымкент 2022 г.

Взам инв. N | Подпись и дата | Инв. N подл.

Крыльцо Кр-2

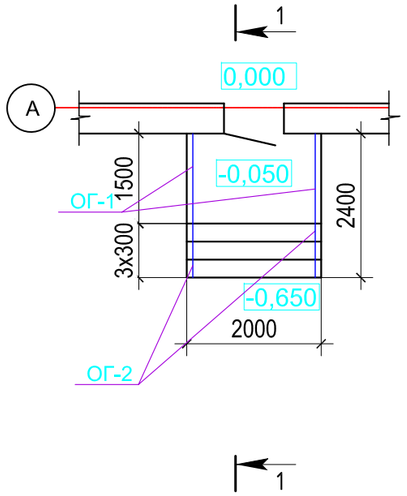

Сечение 1-1

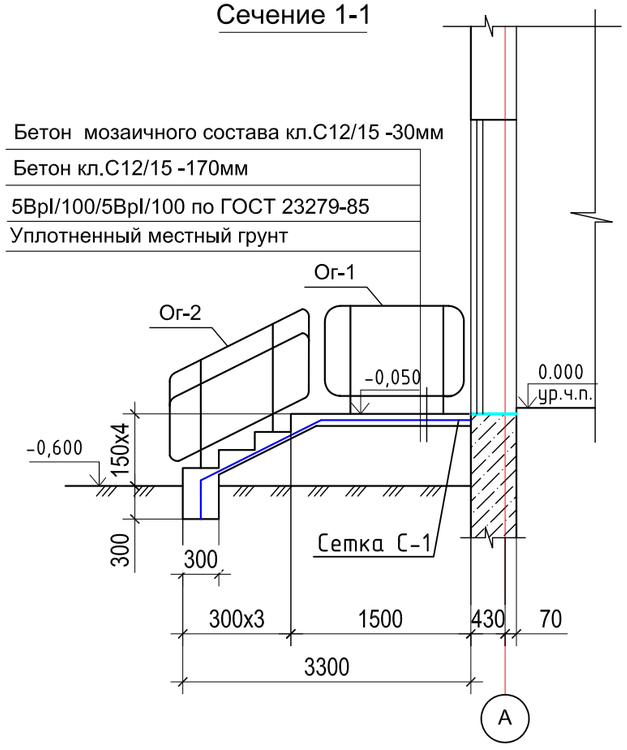

Спецификация конструктивных элементов на крыльца Кр-1

Марка поз.	Обозначение	Наименование	Кол.	Масса ед.,кг	Примеч.
		Крыльцо Кр-1	4		
		Материалы:			
		Бетон кл. С15/20 W10 F50 на ССЩ мозаичного состава м3	0,053		с доб. в бетон Пентерон Адмикс
С-1	ГОСТ 6727-80	Сетка 5Вр-1 100/100 м2	5,40	2,88	15,55
		Материалы:			
		Бетон кл. С12/15 мозаичного состава м3	0,15		
		Бетон кл. С12/15 м3	1,30		
		Ограждение крыльца			
Ог-1	серия 1.256.2-2, вып.1	ПВ15-9Р	2	20,37	
Ог-2	серия 1.256.2-2, вып.1	МВ12.8-18.9Р	2	14,62	укорочен

1. Данный лист смотреть совместно с листом АС-9.

Изм.	Кол.уч.	Лист	N док.	Подпись	Дата	39-2022 АС		
						Капитальный ремонт здания КГП на ПХВ "Атырауский областной кожно- венерологический диспансер", расположенный по адресу: Атырауская область, г.Атырау, улица Владимирского, 104		
Проверил		Атамбаев				Кожно-венерологический диспансер	Стадия	Лист	Листов
Разработал		Оскен Н.					РП	15	21
Тех.контр		Картбай М				Спецификация конструктивных элементов на крыльца Кр-1	ТОО "Корпорация Асыл-Строй" г. Шымкент 2022 г.		
Н.контроль		Доспаева							

Взам инв. N | Подпись и дата | Инв. N подл.

План лестницы МЛ-1

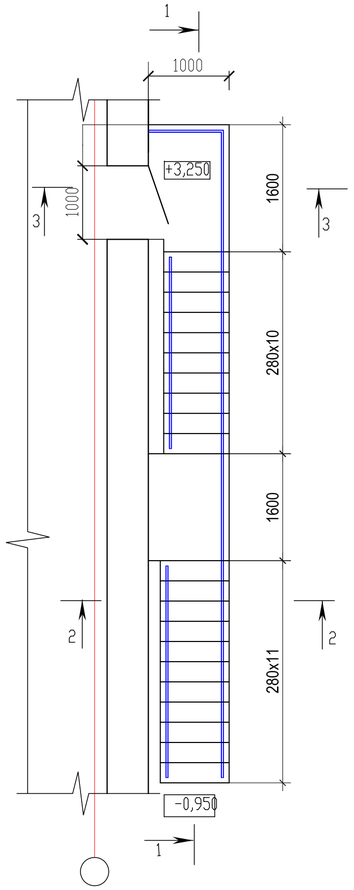

Разрез 1-1

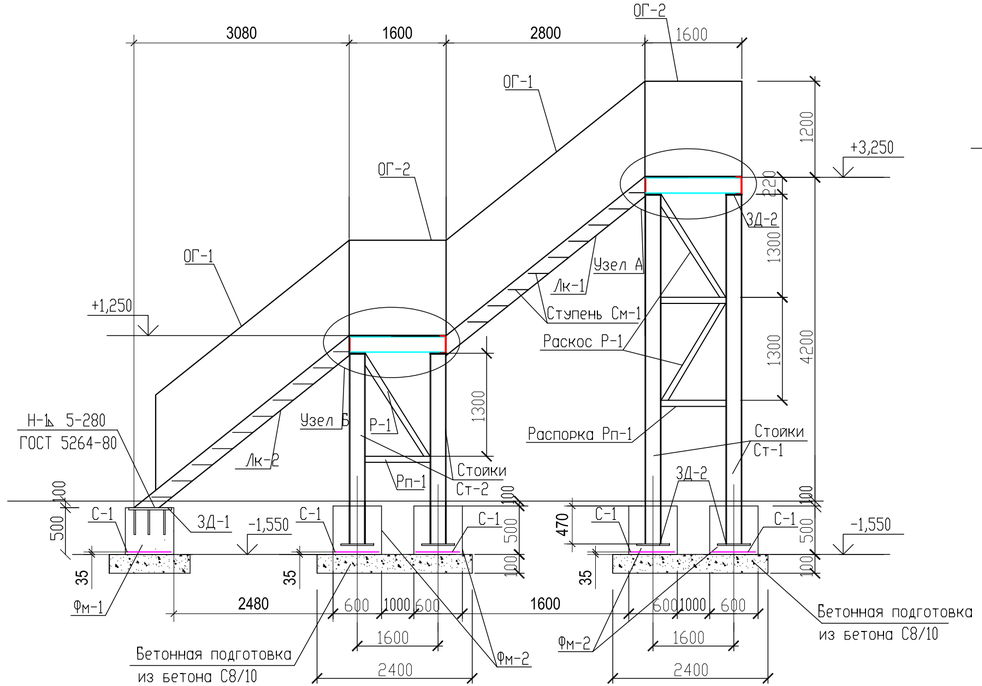

Разрез 3-3

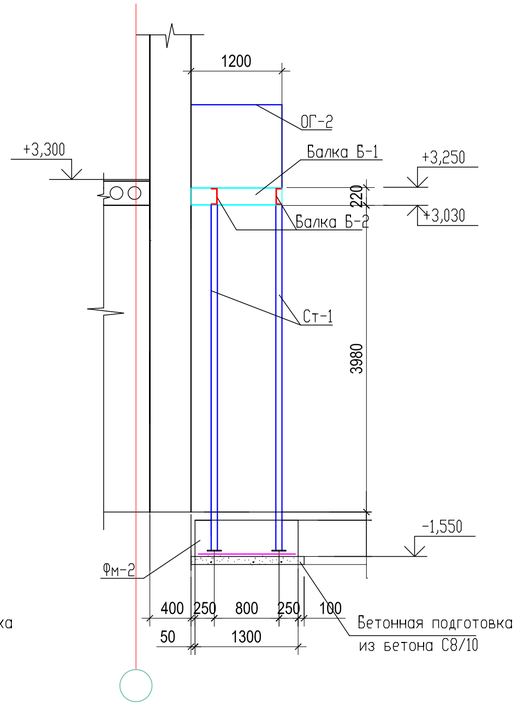

Металлическое ограждение ОГ-1

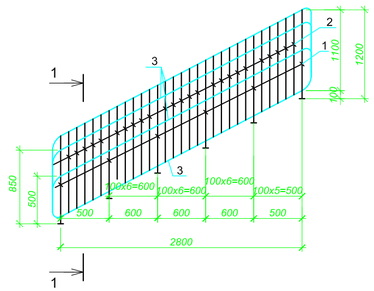

Металлическое ограждение ОГ-2

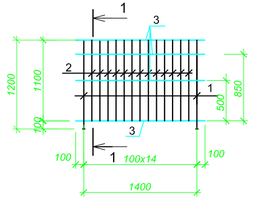

Сечение 1-1

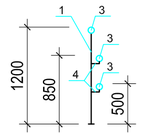

Разрез 2-2

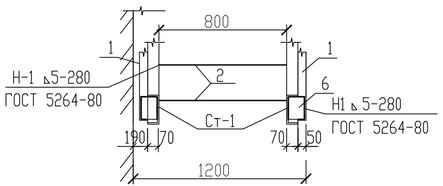

1. Данный лист смотреть совместно с листом АС- .

						39-2022 АС	
						Капитальный ремонт здания КГП на ПХВ "Атырауский областной кожно- венерологический диспансер", расположенный по адресу: Атырауская область, г.Атырау, улица Владимирского, 104	
Изм.	Кол.уч.	Лист	N док.	Подпись	Дата	Кожно-венерологический диспансер	Стадия: РП; Лист: 16; Листов: 21
Проверил		Атамбаев					
Разработал		Оскен Н.					ТОО "Корпорация Асыл-Строй" г. Шымкент 2022 г.
Н.контроль		Доспаева					

Взам. инв. № | Подп. и дата | Инв. № подл.

Схема расположения фундаментов

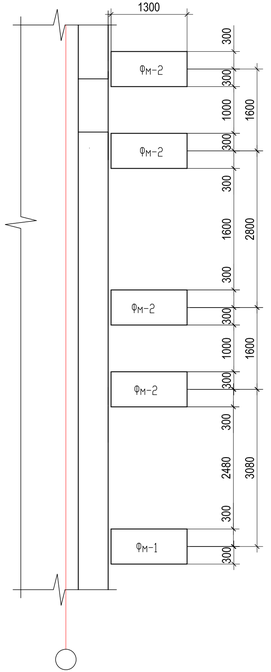

План балок и косоуров

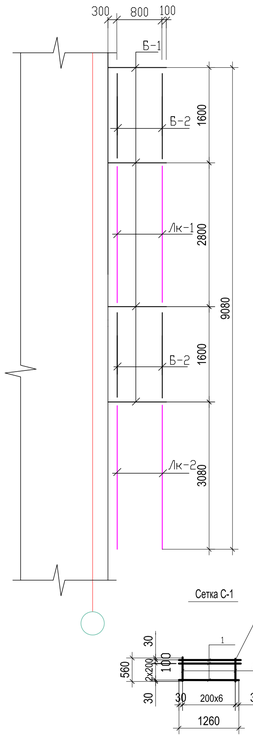

Узел А

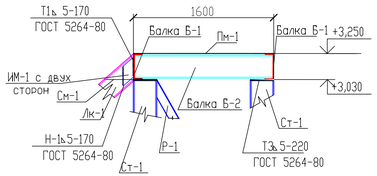

Узел Б

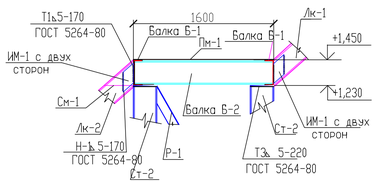

ЗД-1

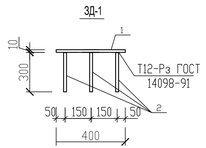

Сетка С-1

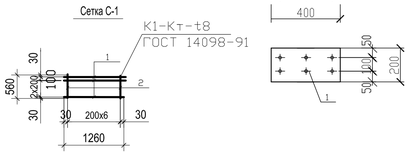

Лестничный косоур Лк-1

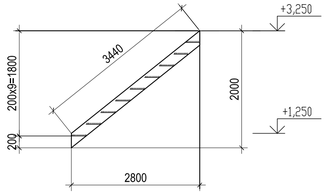

Лестничный косоур Лк-2

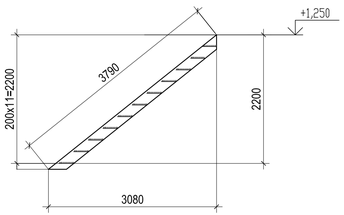

Марка изд.	Поз. дет.	Наименование	Кол. шт.	Масса ед. кг.	Масса изделия кг.
Сетка С-1	1	Ф10А400 ГОСТ 34028-2016, L=1260	4	0,777	5,53
	2	Ф10АА400 ГОСТ 34028-2016, L=560	7	0,346	
заклад-ная дет. ЗД-1	1	-10х200 ГОСТ 19903-2015 , L=400	1	6,28	7,39
	2	Ф10А400 ГОСТ 34028-2016, L=300	6	0,185	
ЗД-2	1	-10х160 ГОСТ 19903-2015 , L=240	1	3,014	3,014

Спецификация конструктивных элементов

Марка поз.	Обозначение	Наименование	Кол.	Масса ед. кг	Примечание
		Монолитные фундаменты			
		Фм-1	1		
С-1		Сетка С-1	1	5,53	5,53
		Бетон кл. С12/15 м3			0,39
	Бетонная подготовка	Бетона кл. С8/10 м3			0,116
		Фм-2	4		
С-1		Сетка С-1	1	5,53	5,53
ЗД-1		ЗД-1	2	7,39	14,78
		Бетон С10/12,5 м3			0,39
	Бетонная подготовка	Бетон С8/10 м3			0,116
		Металлические стойки			
Ст-1		Стойка Ст-1	4	101,58	406,32
	ГОСТ 8240-89	[22 L=4550мм	1	95,55	95,55
	ГОСТ 19903-2015	-10х160 L=240	2	3,014	6,028
Ст-2		Стойка Ст-2	4	59,58	238,32
	ГОСТ 8240-89	[22 L=2550мм	1	53,55	53,55
	ГОСТ 19903-2015	-10х160 L=240	2	3,014	6,028
		Металлические балки			
Б-1		Балка Б-1	4	25,20	100,80
	ГОСТ 8240-89	[22 L=1200мм	1	25,20	25,20
Б-2		Балка Б-2	4	29,24	116,96
	ГОСТ 8240-89	[20 L=1589мм	1	29,24	29,24
		Металлические лестничные косоуры			
Лк-1		Лестничный косоур Лк-1	2	56,07	112,14
	ГОСТ 8240-89	[18 L=3440мм	1	56,07	56,07
Лк-2		Лестничный косоур Лк-2	2	61,78	123,56
	ГОСТ 8240-89	[18 L=3790мм	1	61,78	61,78
		Металлические раскосы			
Р-1		Раскос Р-1	6	11,95	71,70
	ГОСТ 8509-93	L75х75х5 L=2060мм	1	11,95	11,95
		Металлические распорки			
Рп-1		Раскорка Рп-1	6	9,16	54,96
	ГОСТ 8509-93	L75х75х5 L=1580мм	1	9,16	9,16

Спецификация конструктивных элементов

расход дан на 1 шт

Марка поз.	Обозначение	Наименование	Кол.	Масса ед. кг	Примечание
		Металлические ступени			
См-1		Ступень См-1			
	ГОСТ 8568-77*	Сталь рифленая 4х280 L=800мм	21	7,48	157,08
		Площадка металлическая			
Пм-1		Площадка Пм-1			
	ГОСТ 8568-77*	Сталь рифленая 3х1200 L=1600мм	2	47,04	94,04
		Соединительный элемент			
ИМ-1	ГОСТ 19903-2015	-10х100 L=280	12	2,20	26,40
		Ограждение ОГ-1	2	46,32	92,64
1	ГОСТ 10704-91	Труба 30х2 L=1200	6	1,66	9,96
2	ГОСТ 10704-91	Труба 16х1,5 L=1100	23	0,59	13,57
3	ГОСТ 10704-91	Труба 30х2 пм	16,0	1,38	22,08
4	ГОСТ 10704-91	Труба 16х1,5 L=110	12	0,059	0,708
		Ограждение ОГ-2	3	20,07	60,21
1	ГОСТ 10704-91	Труба 30х2 L=1200	2	1,66	3,32
2	ГОСТ 10704-91	Труба 16х1,5 L=1100	13	0,59	7,67
3	ГОСТ 10704-91	Труба 30х2 L=1600		2,21	8,84
4	ГОСТ 10704-91	Труба 16х1,5 L=110	4	0,059	0,236

1. Данный лист смотреть совместно с листом АС – .
2. Сварку металлических изделий лестниц вести электродами Э42 по ГОСТ 9467-75*. Толщину сварного шва принимать по наименьшей толщине свариваемых элементов.
3. Все металлические изделия перед производством сварочных работ очистить от грязи, ржавчины и пыли, после сварки швы зачистить металлической щеткой. Ограждение покрыть пентафталевой эмалью ПФ115 по грунтовке ГФ-021.
4. Привязку фундаметов к зданию уточнить при устройстве пожарных лестниц.
5. Расход дан на 1 металлическую лестницу. Всего лестниц МЛ-1 – 2 шт.

Изм.	Кол.уч.	Лист	N док.	Подпись	Дата
Проверил		Атамбаев			
Разработал		Оскен Н.			
Н.контроль		Доспаева			

39-2022 АС

Капитальный ремонт здания КГП на ПХВ "Атырауский областной кожно- венерологический диспансер", расположенный по адресу: Атырауская область, г.Атырау, улица Владимирского, 104

Кожно-венерологический диспансер

Стадия	Лист	Листов
РП	17	21

Схема расположения фундаментов. План балок и косоуров Узлы "А", "Б". ЗД-1, ЗД-2. Косоуры ЛК-1, Лк-2 Спецификация к пожарной лестнице

ТОО "Корпорация Асыл-Строй" г. Шымкент 2022 г.

Инв. № подл. | Подп. и дата | Взам. инв. №

Экспликация полов первого этажа (начало)

№ помещен.	Тип пола	Схема пола или тип пола по серии	Данные элементы пола (наименование, толщина,основание и др.) мм	Площадь м2 / Периметр пог.м.
5,10,12,15,16, 17,23	1		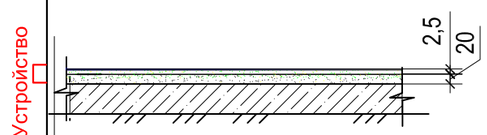 Линолеум натур.на джутовой основе коммерч. гомогенный с антибак.св-вами толщ.2,5мм класс 33,34 / Прослойка из клеящей мастики / Выравнивающий слой-стяжка из цем-песч. р-ра марки М150-20 мм. / Сущ.конструкция пола (Устройство)	пог.м. 136,52
			Устройство плинтусов из ПВХ	127,14
4,4/1,19,20,21/1, 28,35,35/1,37, 41,42,46	2		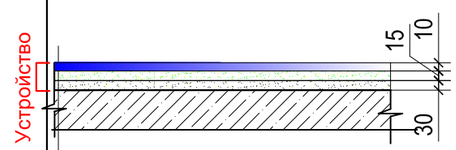 Керамогранит матовый нескользящий для полов - 10мм ГОСТ Р 57141-2016 / Прослойка и заполнение швов из цементно-песчаного раствора М150 / Выравнивающий слой-стяжка из цем-песч. р-ра марки М150-30 мм. / Сущ.конструкция пола (Устройство)	190,82
			Устройство керамогранитных плинтусов	244,43
1,2,3,3/1,3/2,3/3, 6,7,8,9,11,18, 22/1,22,25,26, 27,29,30,31,32, 33,34,36,39	3		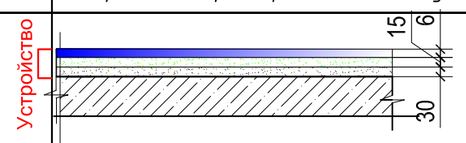 Керамическая плитка ГОСТ 6787-89 / Прослойка и заполнение швов из цементно-песчаного раствора М150 / Выравнивающий слой-стяжка из цем-песч. р-ра марки М150-30 мм. / Гидроизоляция - битумная наливная / Сущ.конструкция пола (Устройство)	245,10
			Устройство керамических плинтусов	315,94

Экспликация полов первого этажа (окончание)

№ помещен.	Тип пола	Схема пола или тип пола по серии	Данные элементы пола (наименование, толщина,основание и др.) мм	Площадь м2 / Периметр пог.м.
13,14,21,24,38, 40	4		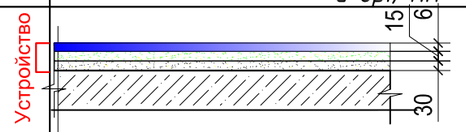 Керамическая плитка ГОСТ 6787-89 / Прослойка и заполнение швов из цементно-песчаного раствора М150 / Выравнивающий слой-стяжка из цем-песч. р-ра марки М150-30 мм. / Гидроизоляция - битумная наливная / Сущ.конструкция пола (Устройство)	40,50
			Устройство керамических плинтусов	68,16

Взам инв. N

Подпись и дата

Инв. N подл.

Изм.	Кол.уч.	Лист	N док..	Подпись	Дата
Проверил		Атамбаев			
Разработал		Оскен Н.			
Н.контроль		Доспаева			

39-2022 АС

Капитальный ремонт здания КГП на ПХВ "Атырауский областной кожно- венерологический диспансер", расположенный по адресу: Атырауская область, г.Атырау, улица Владимирского, 104

Кожно-венерологический диспансер

Стадия	Лист	Листов
РП	18	21

Экспликация полов первого этажа

ТОО "Корпорация Асыл-Строй" г. Шымкент 2022 г.

Экспликация полов второго этажа (начало)

№ помещен.	Тип пола	Схема пола или тип пола по серии	Данные элементы пола (наименование, толщина,основание и др.) мм	Площадь м2 / Периметр пог.м.
1,2,3,6,7,8,9,10,11,12,15,15/1,16,17,18/1,18/2,25,27,28,32,34	1	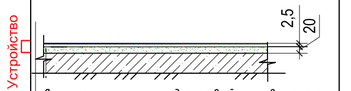	Линолеум натур.на джутовой основе коммерч. гомогенный с антибак.св-вами толщ.2,5мм класс 33,34 Прослойка из клеящей мастики Выравнивающий слой-стяжка из цем-песч. р-ра марки М150-20 мм. Сущ.конструкция пола	пог.м. 368,47
			Устройство плинтусов из ПВХ	353,50
18,24,26,33	2	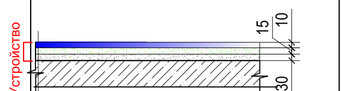	Керамогранит матовый нескользящий для полов - 10мм ГОСТ Р 57141-2016 Прослойка и заполнение швов из цементно-песчаного раствора М150 Выравнивающий слой-стяжка из цем-песч. р-ра марки М150-30 мм. Сущ.конструкция пола	114,79
			Устройство керамогранитных плинтусов	135,63
19,20/1,21	3	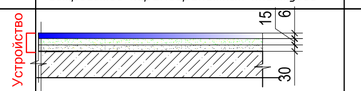	Керамическая плитка ГОСТ 6787-89 Прослойка и заполнение швов из цементно-песчаного раствора М150 Выравнивающий слой-стяжка из цем-песч. р-ра марки М150-30 мм. Гидроизоляция - битумная наливная Сущ.конструкция пола	41,45
			Устройство керамических плинтусов	45,70

Экспликация полов второго этажа (окончание)

№ помещен.	Тип пола	Схема пола или тип пола по серии	Данные элементы пола (наименование, толщина,основание и др.) мм	Площадь м2 / Периметр пог.м.
13,13/1,14,14/1,20,22,23	4	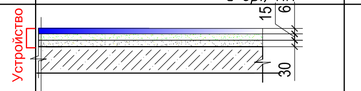	Керамическая плитка ГОСТ 6787-89 Прослойка и заполнение швов из цементно-песчаного раствора М150 Выравнивающий слой-стяжка из цем-песч. р-ра марки М150-30 мм. Гидроизоляция - битумная наливная Сущ.конструкция пола	31,24
			Устройство керамических плинтусов	59,97
4,5	5	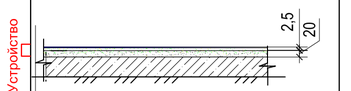	Линолеум коммерч.гомогенный, класс 33,34 ГОСТ 7251-77 Прослойка из клеящей мастики Выравнивающий слой-стяжка из цем-песч. р-ра марки М150-20 мм. Сущ.конструкция пола	19,36
			Устройство плинтусов из ПВХ	30,08

Экспликация полов лестничных клеток

№ помещен.	Тип пола	Схема пола или тип пола по серии	Данные элементы пола (наименование, толщина,основание и др.) мм	Площадь м2 / Периметр пог.м.
Лестничные марши		Индивидуального изготовления 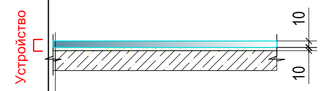	Керамогранит матовый нескользящий для полов - 10мм ГОСТ Р 57141-2016 слой цементно-песчаного раствора М150 -10мм Железобетонные ступени	36,3
Лестничные площадки		Индивидуального изготовления 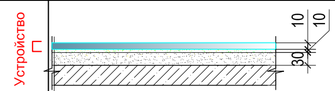	Керамогранит матовый нескользящий для полов - 10мм ГОСТ Р 57141-2016 слой цементно-песчаного раствора М150 -10мм Выравнивающая стяжка из цементно-песчаного раствора М150-30мм Железобетонная плита перекрытия	59,34

Изм.	Кол.уч.	Лист	N док.	Подпись	Дата
Проверил		Атамбаев			
Разработал		Оскен Н.			
Н.контроль		Доспаева			

39-2022 АС

Капитальный ремонт здания КГП на ПХВ "Атырауский областной кожно- венерологический диспансер", расположенный по адресу: Атырауская область, г.Атырау, улица Владимирского, 104

Стадия	Лист	Листов
РП	19	21

Кожно-венерологический диспансер

Экспликация полов второго этажа

ТОО "Корпорация Асыл-Строй" г. Шымкент 2022 г.

Взам инв. N

Подпись и дата

Инв. N подл.

Ведомость отделки помещений

Наименование или номер помещения	Вид отделки элементов интерьера						Примечание
	Потолок	Площадь,м2	Стены или перегородки	Площадь,м2	Низ стен или перегородок (панель)	Площадь,м2	
Первый этаж							
1,2,3,3/1,3/2,3/3,4,4/1, 6,7,8,9,11,13,14,18,24,25, 27,36,38,39,40	Штукатурка гипсовая КНАУФ-Ротбанд толщ. 10мм Финишная отделка сухими смесями типа "Алинекс" толщ. 2 мм. Водоэмульсион. покраска за 2 раза	240,55 240,55 240,55	Облицовка глазурованной плиткой	1211,76	h=3,0 м		
5,10,12,15,16,17,19 22,22/1,23,26,29,30,31, 32,33,34,35,35/1	Штукатурка гипсовая КНАУФ-Ротбанд толщ. 10мм Финишная отделка сухими смесями типа "Алинекс" толщ. 2 мм. Водоэмульсион. покраска за 2 раза	461,75 461,75 461,75	Улучшенная штукатурка толщиной - 12мм Финишная отделка сухими смесями типа "Алинекс" толщ.3-4мм Масляная покраска за 2 раза	1766,58 1766,58 1766,58			
20,21,21/1,42	Штукатурка гипсовая КНАУФ-Ротбанд толщ. 10мм Финишная отделка сухими смесями типа "Алинекс" толщ. 2 мм. Водоэмульсион. покраска за 2 раза	14,6 14,6 14,6	Улучшенная штукатурка толщиной - 12мм Финишная отделка сухими смесями типа "Алинекс" толщ.3-4мм Водоэмульсион. покраска за 2 раза	58,35 58,35 58,35			

Ведомость отделки помещений

Наименование или номер помещения	Вид отделки элементов интерьера						Примечание
	Потолок	Площадь,м2	Стены или перегородки	Площадь,м2	Низ стен или перегородок (панель)	Площадь,м2	
Второй этаж							
13,13/1,14,14/1,19,20,21, 22,23,25	Штукатурка гипсовая КНАУФ-Ротбанд толщ. 10мм Финишная отделка сухими смесями типа "Алинекс" толщ. 2 мм. Водоэмульсион. покраска за 2 раза	77,42 77,42 77,42	Облицовка глазурованной плиткой	511,29	h=3,0 м		
1,2,3,4,5,6,7,8,9,10,11 12,15,15/1,16,17,18,20/1, 24,26,27,28,29,30,31,32 33	Штукатурка гипсовая КНАУФ-Ротбанд толщ. 10мм Финишная отделка сухими смесями типа "Алинекс" толщ. 2 мм. Водоэмульсион. покраска за 2 раза	499,28 499,28 499,28	Улучшенная штукатурка толщиной - 12мм Финишная отделка сухими смесями типа "Алинекс" толщ.3-4мм Масляная покраска за 2 раза	2182,87 2182,87 2182,87			

Ведомость отделки помещений

Наименование или номер помещения	Вид отделки элементов интерьера						Примечание
	Потолок	Площадь,м2	Стены или перегородки	Площадь,м2	Низ стен или перегородок (панель)	Площадь,м2	
Лестничная клетка первого этажа							
37,28	Штукатурка гипсовая КНАУФ-Ротбанд толщ. 10мм Финишная отделка сухими смесями типа "Алинекс" толщ. 2 мм. Водоэмульсион. покраска за 2 раза	36,30 36,30 36,30	Улучшенная штукатурка толщиной - 12мм Финишная отделка сухими смесями типа "Алинекс" толщ.3-4мм Масляная покраска за 2 раза	98,31 98,31 98,31		h=3,0 м	
Лестничная клетка второго этажа							
32,26	Штукатурка гипсовая КНАУФ-Ротбанд толщ. 10мм Финишная отделка сухими смесями типа "Алинекс" толщ. 2 мм. Водоэмульсион. покраска за 2 раза	36,30 36,30 36,30	Улучшенная штукатурка толщиной - 12мм Финишная отделка сухими смесями типа "Алинекс" толщ.3-4мм Масляная покраска за 2 раза	95,84 95,84 95,84		h=3,0 м	

Взам инв. N

Подпись и дата

Инв. N подл.

Изм.	Кол.уч.	Лист	N док.	Подпись	Дата
Проверил		Атамбаев			
Разработал		Оскен Н.			
Н.контроль		Доспаева			

39-2022 АС

Капитальный ремонт здания КГП на ПХВ "Атырауский областной кожно- венерологический диспансер", расположенный по адресу: Атырауская область, г.Атырау, улица Владимирского, 104

Стадия	Лист	Листов
РП	20	21

Кожно-венерологический диспансер

Ведомость отделки помещений (Ремонтные работы)

ТОО "Корпорация Асыл-Строй" г. Шымкент 2022 г.

Деталь устройства фундамента
под ракушечника

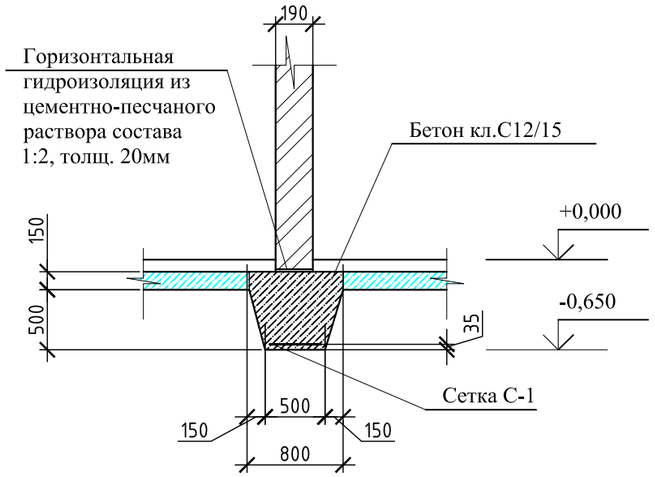

Сетка С-1 (1 пм)

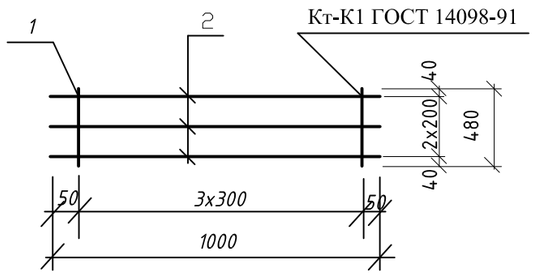

Спецификация конструктивных элементов

Марка поз.	Обозначение	Наименование	Кол. шт.	Масса кг.	Примеч.
		Фундамент под перегородки			
		Сборочные единицы			
		Сетка С-1	43,0		пм
2	ГОСТ 34028-2016	Ø10А400 L=1000	3	0,617	1,85
1	ГОСТ 34028-2016	Ø6А240 L=480	4	0,107	0,43
		Материалы			
		Бетон кл. С12/15 м3	1,24		
		Материалы			
	ГОСТ 4001-2013	Ракушечник 390х190х188 м3			24,51

1. Данный лист смотреть совместно с листом АС-9 .
2. Перегородки-армокирпичные толщиной 190 мм из раеушечника марки I/СОМЛ/100 ГОСТ 4001-2013 на цементно-песчаном растворе М50.
3. Перегородки армируются в горизонтальных швах сетками С-1.
4. Сетки укладываются непрерывно по всей длине перегородок с шагом 570 мм по высоте.

Изм.	Кол.уч.	Лист	N док..	Подпись	Дата	39-2022 АС			
						Капитальный ремонт здания КГП на ПХВ "Атырауский областной кожно- венерологический диспансер", расположенный по адресу: Атырауская область, г.Атырау, улица Владимирского, 104			
						Кожно-венерологический диспансер	Стадия	Лист	Листов
							РП	21	21
Проверил		Атамбаев				Деталь устройства фундамента под ракушечника	ТОО "Корпорация Асыл-Строй" г. Шымкент 2022 г.		
Разработал		Оскен Н.							
Тех.контр		Картбай М							
Н.контроль		Доспаева							

Взам инв. N

Подпись и дата

Инв. N подл.

План ограждения площадки мусоросборника

М1:50

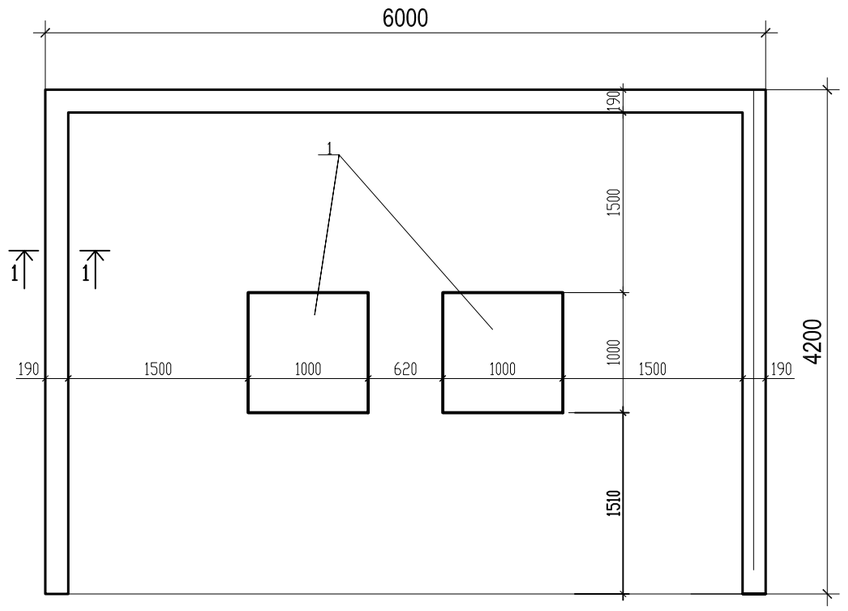

Спецификация

Марка поз.	Обозначение	Наименование	Кол. шт.	Масса ед.кг	Примеч.
		Фундамент монолитный	1		
		Материалы	1		
		Бетон кл. С 8/10			2,1м3
		Камень ракушечник			4,01 м3
		Бетонный пол			
		Бетон кл. С 8/10			22,48 м2
		Щебень			2,25 м3

1-1

М1:25

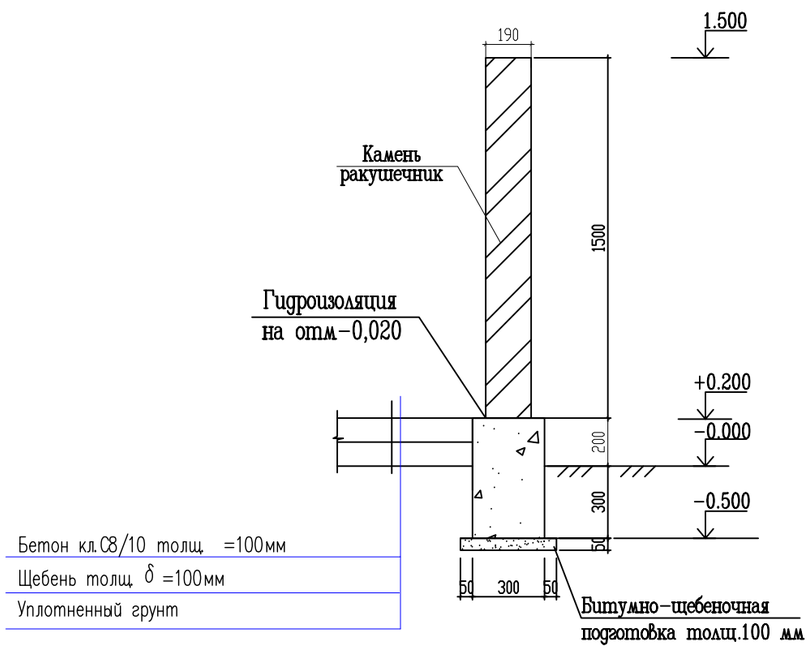

1.За условную отметку 0.000 принят уровень чистого пола.

2.Горизонтальная гидроизоляция из цементного раствора на отм -0,020

3.Фундамент выполнить из бетона на сульфатостойком портландцементе кл. бетона С12/15; F75; W8

4.Бетонные поверхности,соприкасающиеся с грунтом обмазать горячим битумом БН-III за 2 раза

5.Обратную засыпку пазух фундаментов и подсыпку под полы выполнить местным грунтом с послойным уплотнением и доведением Yск. грунта до 1.65т/м.

6.Под фундаменты выполнить щебеночную подготовку, пропитанную битумом до полного насыщения толщиной 100мм.

7.Стенки мусоросборника из камня ракушечника марка М-35 I/СОМЛ/35 по ГОСТ 4001-2013 толщиной 190 мм на цементно песчаном растворе М-50.

8.Стенки мусоросборника штукатурятся на цементно песчаном растворе-43,2м2.

						39-2022 АС
						Капитальный ремонт здания КГП на ПХВ "Атырауский областной кожно- венерологический диспансер", расположенный по адресу: Атырауская область, г.Атырау, улица Владимирского, 104
Изм.	Кол.уч.	Лист	N док..	Подпись	Дата	
Проверил		Атамбаев				Кожно-венерологический диспансер
Разработал		Оскен Н.				План мусоросборника.
Тех.контр		Картбай М				
Н.контроль		Доспаева				

Стадия	Лист	Листов
РП	22	21

ТОО "Корпорация Асыл-Строй"
г. Шымкент 2022 г.

Ведомость объемов работ

№ п / п	Обозна-чение	Наименование работ	Ед. изм.	Кол-во		Всего	Примеч.
				1-эт.	2-эт.		
1		Ведомость отделки помещений					см.л.АС-15
2		Устройсто дверных, оконных блоков					см.л.АС-9
3		Устройство полов					см.л.АС-13,14
4		Устройство утепления и отделки фасадов					см.л.АС-11
5		Устройство козырьков над входами в здание					см.л.АС-15/1
6		Устройство крыльцо					см.л.АС-15/2
7		Устройство металлических пожарных лестниц					см.л.АС-16,17
9		Устройство горизонтальных жалюзей	м2			180,0	
11		Огрунтовка грунтовкой ГФ-021 за один раз металлического ограждения 2-го этажа с предварительной зачисткой мет.щетками. Окраска краской БТ-177 серебристой наружный ограждение	м2			540,0	
12		Обшивка венткоробов из листов ГКЛ	м2			16,2	
13		Обшивка канализационных труб из листов ГКЛ	м2			25,6	

Взам. инв. №

Подп. и дата

Инв. № подл.

Изм.	Кол.уч.	Лист	N док..	Подпись	Дата
Проверил		Атамбаев			
Разработал		Оскен Н.			
Тех.контр		Картбай М			
Н.контроль		Доспаева			

39-2022 АС

Капитальный ремонт здания КГП на ПХВ "Атырауский областной кожно- венерологический диспансер", расположенный по адресу: Атырауская область, г.Атырау, улица Владимирского, 104

Кожно-венерологический диспансер	Стадия	Лист	Листов
	РП	23	21
Ведомость объемов работ (Ремонтные работы)	ТОО "Корпорация Асыл-Строй" г. Шымкент 2022 г.		