РЕСПУБЛИКА КАЗАХСТАН
Товарищество с ограниченной ответственностью
«КОРПОРАЦИЯ «АСЫЛ-СТРОЙ»
Лицензия: 17 ГСЛ №14013440 от 30.05.2019 г.

Заказ: 39-2022
Заказчик: КГП на ПХВ "Атырауский областной кожно-венерологический диспансер" Управления здравоохранения Атырауской области

РАБОЧИЙ ПРОЕКТ

«Капитальный ремонт здания КГП на ПХВ «Атырауский областной кожно- венерологический диспансер», расположенный по адресу: Атырауская область, г.Атырау, улица Владимирского, 104»

АЛЬБОМ 7

ВИДЕОНАБЛЮДЕНИЕ

Шымкент – 2022 г.

РЕСПУБЛИКА КАЗАХСТАН
Товарищество с ограниченной ответственностью
«КОРПОРАЦИЯ «АСЫЛ-СТРОЙ»
Лицензия: 17 ГСЛ №14013440 от 30.05.2019 г.

Заказ: 39-2022
Заказчик: КГП на ПХВ "Атырауский областной кожно-венерологический диспансер" Управления здравоохранения Атырауской области

РАБОЧИЙ ПРОЕКТ

«Капитальный ремонтздания КГП на ПХВ «Атырауский областной кожно- венерологический диспансер», расположенный по адресу: Атырауская область, г.Атырау, улица Владимирского, 10»

АЛЬБОМ 7
ВИДЕОНАБЛЮДЕНИЕ

Директор **Доспаева Ш.**

Главный инженер проекта **Атамбаев И.**

Шымкент – 2022 г.

Ведомость рабочих чертежей основного комплекта марки-ВН

Лист	Наименование	Примечание
1	Общие данные	
2	Схема скелетная сетей видеонаблюдения	
3	План расположения сетей видеонаблюдения 1-го этажа.	
4	План расположения сетей видеонаблюдения 1-го этажа.	
5	Схема компоновки, подключения, и спецификация оборудования и материалов шкафа ШВН.	

Ведомость ссылочных и прилагаемых документов

Обозначение	Наименование	Примечание
	Ссылочные документы	
ГОСТ 21.406-88	СПДС. Проводные средства связи. Обозначения условные графические на схемах и планах. Каталог межгосударственных стандартов-2022 (шифр 559711)	
СНиП РК 3.02-10-2010	Устройство систем связи, сигнализации и диспетчеризации инженерного оборудования жилых и общественных зданий	Изменен: Приказ № 133-НК (2022, 29 июня)
ПУЭ РК 2015г.	Правила устройства электроустановок РК	
	Прилагаемые документы	
39-2022-ВН.СО	Спецификация оборудования, изделии и материалов	1 лист

Основные технические показатели

Общее количество камер видеонаблюдения	13 шт.
Протяжённость кабельной линии видеонаблюдения	485 м.
Автономное рабочее место	1 шт.

Общие указания

Настоящий рабочий проект разработан на основании:

- Архитектурно строительных чертежей
- Технических требований к проектируемым системам
- Технической документации на применяемое оборудование
- Действующих нормативно-технических документов

Система видеонаблюдения

Проектом предусматривается установка системы видеонаблюдения: которая обеспечивает слежение за обстановкой как внутри так и снаружи здания.

Система видеонаблюдения строится на основе локального видеорегистратора Hikvision DS-7716NI-K4 расположенного в серверной на первом этаже. Установку видеокамер корректировать по месту установки. Видеорегистратор производит запись видеопотока от видеокамер. Система видеонаблюдения имеет возможность подключения к сети интернет.

. Видео архив состовляет не менее 30 суток. Электропитание систем выполнено по 1 категории надежности электроснабжения, подключение показано в разделе ЭМ.

Сеть видеонаблюдения выполняется кабелем «витая пара» UTP 5e 4x2x0,52 . Кабель прокладывается по коридорам в кабельном канале.

Удаленный доступ к сети видеонаблюдения осуществляется посредством сети интернет. Права доступа операторов видеонаблюдения назначаются системным администратором службы эксплуатации здания.

Монтаж видеонаблюдения необходимо осуществлять в строгом соответствии с паспортом, техническим описанием и инструкцией по эксплуатации и в соответствии с действующей нормативно-технической документацией.

Согласовано:

гр.ОВ	Абдуллаев	
гр.АС	Оскен Н.	
гр.ВК	Ынтымакулы	

взам.инв.N

подпись и дата

инв.Nподл.

Рабочий проект разработан в соответствии с действующими на территории Республики Казахстан нормами и правилами и предусматривает мероприятия, обеспечивающие взрыво- пожаро- безопасность, исключающие вредные воздействия на окружающую среду и воздушный бассейн, а также предупреждающие чрезвычайные ситуации природного и техногенного характера.

Главный инженер проекта:_____Атамбаев

Изм.	Кол.уч.	Лист	N док..	Подпись	Дата
ГИП		Атамбаев			07.22
Разработал		Слухаев			07.22
Н.контроль		Доспаева			07.22

39-2022-ВН

Капитальный ремонт здания КГП на ПХВ "Атырауский областной кожно-венерологический диспансер", расположенный по адресу: Атырауская область, г.Атырау, улица Владимирского, 104

Кожно-венерологический диспансер.

Стадия	Лист	Листов
РП	1	5

Общие данные

ТОО "Корпорация Асыл-Строй" г. Шымкент 2022 г.

Формат А3

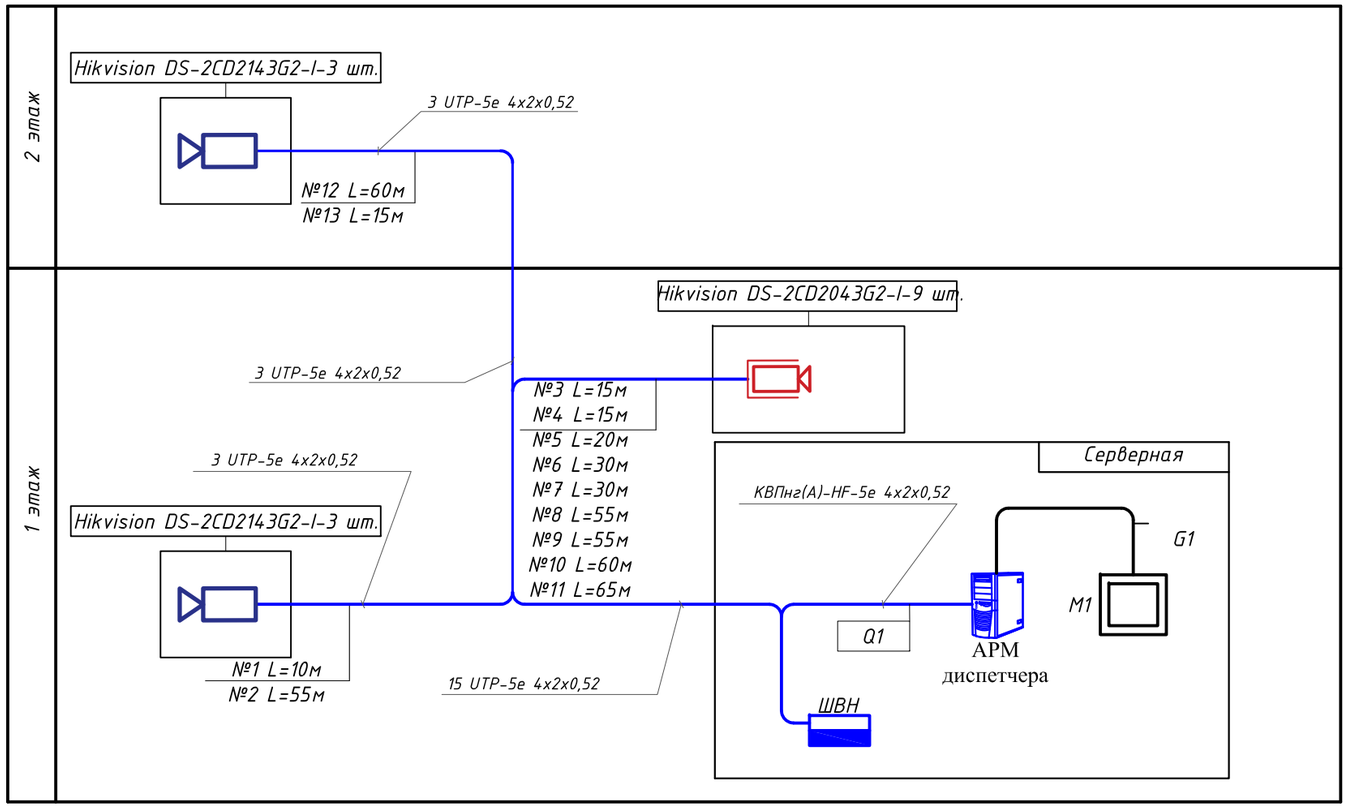

Согласовано:

гр.ОВ	Абдуллаев	
гр.АС	Оскен Н.	
гр.ВК	Ынтымакулы	

взам.инв.N

подпись и дата

инв.Nподл.

Изм.	Кол.уч.	Лист	N док..	Подпись	Дата
ГИП		Атамбаев			07.22
Разработал		Слухаев			07.22
Н.контроль		Доспаева			07.22

39-2022-ВН

Капитальный ремонт здания КГП на ПХВ "Атырауский областной кожно-венерологический диспансер", расположенный по адресу: Атырауская область, г.Атырау, улица Владимирского, 104

Кожно-венерологический диспансер.

Стадия	Лист	Листов
РП	2	

Схема скелетная сетей видеонаблюдения

ТОО "Корпорация Асыл-Строй"
г. Шымкент 2022 г.

Формат А3

План первого этажа

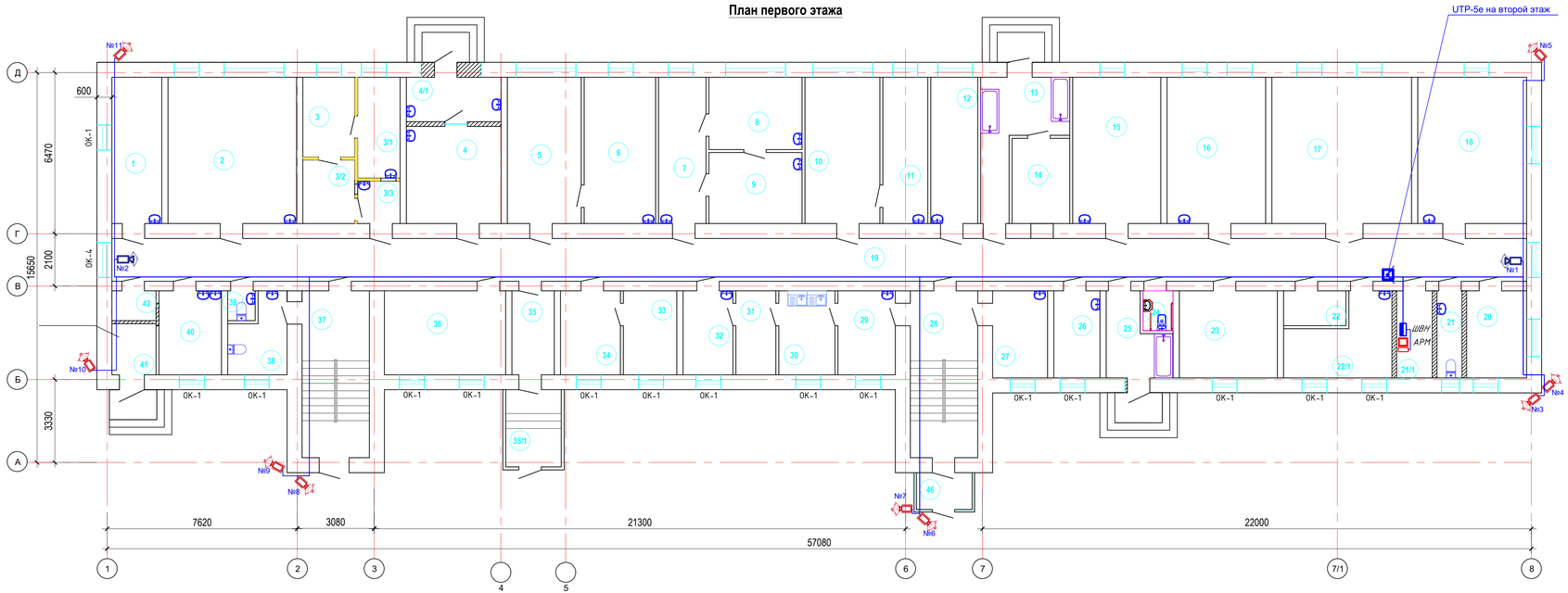

Экспликация помещения (начало)

Номер помещен.	Наименование	Площадь м²	Катег. пом.
1	Лабораторная клиническая	11,74	
2	Лабораторная серологии	30,23	
3	ЦСО	6,65	
3/1	ЦСО	6,88	
3/2	ЦСО	5,30	
3/3	ЦСО	2,89	
4	Фильтр	15,02	
4/1	Фильтр	6,77	
5	Кабинет врача	17,36	
6	Лаборатория	16,78	
7	Лабораторная	11,15	
8	Лабораторная	10,81	
9	Лабораторная	10,63	
10	Кабинет врача	17,61	
11	Кабинет физ обработки	10,56	
12	Архив	11,03	
13	Прачечная	12,35	
14	Прачечная	7,90	
15	Кабинет врача	20,72	
16	Кабинет врача	23,18	
17	Актовый залл	32,87	
18	Процедурная	25,59	
19	Коридор	97,52	
20	Элеваторная	8,64	
21	Сан. уз.	3,56	
21/1	Серверная	5,25	

Экспликация помещения (окончание)

Номер помещен.	Наименование	Площадь м²	Катег. пом.
22	Касса	3,50	
22/1	Касса	11,2	
23	Кабинет врача	13,75	
24	Сан узел для МГН	1,92	
25	Утилизация	7,10	
26	Склад	6,47	
27	Дез.кам	7,70	
28	Лестничная клетка	18,09	
29	Кухня	7,75	
30	Кухня	7,58	
31	Кухня	5,39	
32	Кухня	6,74	
33	Склад	7,21	
34	Склад	8,08	
35	Прихожая	5,73	
35/1	Входная группа	6,88	
36	ИФА,Биохимия лабораторная	16,37	
37	Лестничная клетка	18,09	
38	Сан.узел	6,41	
39	Биологических отходов	1,42	
40	Мойка	8,42	
41	Электрощитовая	3,62	
42	Подсобная помещение	2,12	

Согласовано:

гр.ОВ	Абдулаев	
гр.АС	Осеин Н.	
гр.ВК	Батышмекула	

взам.инв.№ | подпись и дата | инв.№подл.

39-2022-ВН

Капитальный ремонт здания КГП на ПХВ "Атырауский областной кожно-венерологический диспансер", расположенный по адресу: Атырауская область, г.Атырау, улица Владимирского, 104

Изм.	Кол.уч.	Лист	N док.	Подпись	Дата
ГИП		Атамбаев			07.22
Разработал		Слухаев			07.22
Н.контроль		Доспаева			07.22

Кожно-венерологический диспансер.

План расположения сетей видеонаблюдения 1-го этажа.

Стадия	Лист	Листов
РП	3	

ТОО "Корпорация Асыл-Строй" г. Шымкент 2022 г.

План второго этажа

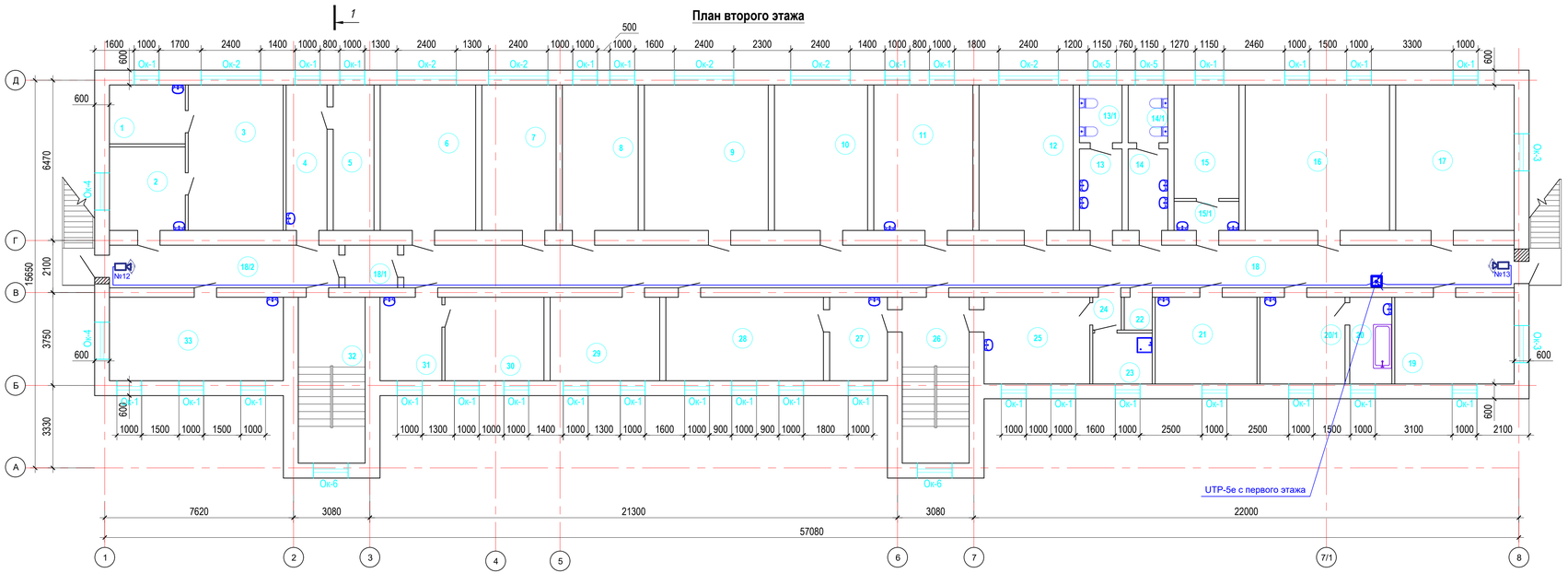

Экспликация помещения (начало)

Номер помещен.	Наименование	Площадь м²	Катег. пом.
1	Подсобное помещение	7,28	
2	Приемная	10,31	
3	Кабинет директора	22,48	
4	Архив	9,68	
5	Архив	9,68	
6	Палата №1	22,59	
7	Палата №2	17,46	
8	Палата №3	17,96	
9	Палата №4	29,35	
10	Палата №5	22,07	
11	Ординаторская	23,48	
12	Палата №6	22,30	
13	Умывальная	5,65	
13/1	Сан узел	4,01	
14	Умывальная	5,26	
14/1	Сан узел	3,72	
15	Кабинет	11,99	
15/1	Кабинет	3,06	
16	Палата №7	34,22	

Экспликация помещения (окончание)

Номер помещен.	Наименование	Площадь м²	Катег. пом.
16	Палата №7	34,22	
17	Палата №8	28,05	
18	Коридор	77,09	
18/1	Коридор	3,64	
18/2	Коридор	15,93	
19	Кабинет мазевой	15,05	
20	Ванная	6,18	
20/1	Кабинет физиотерапия	12,02	
21	Процедурная стационарная	14,38	
22	Сан узел	1,49	
23	Инвентарная	4,93	
24	Коридор	1,52	
25	Приемная	14,94	
26	Лестничная клетка	18,09	
27	Кабинет	7,85	
28	Столовая	21,43	
29	Организационный отдел	14,89	
30	Хоз. отдел	13,48	
31	Хоз. отдел	8,42	
32	Лестничная клетка	18,09	
33	Бухгалтерия	23,65	

Согласовано:

гр.ОВ	Абдулаев	
гр.АС	Осеин Н.	
гр.ВК	Шипшинкулы	

взам.инв.№

подпись и дата

инв.№подл.

39-2022-ВН

Капитальный ремонт здания КГП на ПХВ "Атырауский областной кожно-венерологический диспансер", расположенный по адресу: Атырауская область, г.Атырау, улица Владимирского, 104

Изм.	Кол.уч.	Лист	N док.	Подпись	Дата
ГИП	Атамбаев				07.22
Разработал	Слухаев				07.22
Н.контроль	Доспаева				07.22

Кожно-венерологический диспансер.

План расположения сетей видеонаблюдения 2-го этажа.

Стадия	Лист	Листов
РП	4	

ТОО "Корпорация Асыл-Строй" г. Шымкент 2022 г.

Поз. обозначения	Наименование	Кол.	Примечание
1	Шкаф телекоммуникационный 19", "ШРН-М-9.650" 7U	1	шт.
2	Патч панель на 24 порта "TWT-PP24UTP"	1	шт.
3	Локальный видеорегистратор Hikvision DS-7716NI-K4	1	шт.
4	Кабельный органайзер "ГКО-О-4.62-9005"	1	шт.
5	Перф. фальшпанель в шкаф 19", 3U "ФП-3.4"	2	шт.
6	DIN-рейка "NS-35"	1	шт.
7	Розетка на DIN-рейку 10А 250В	1	шт.
8	Автоматический выключатель ВА47-29 1Р 10А	1	шт.
9	Проходная клемма на 3 проводника AWG 28 - 16	1	шт.
	Крепежный комплект №2	1	шт.
	Панель заземления горизонтальная/вертикальная 19'	1	шт.
	Комплект проводов заземления для шкафа	1	шт.
L.a.п	Витая пара "UTP-5e 4x2x0,52"	485	м.
H1-15	Коммутационный патч-корд "TWT-45-45-1.0-GY"	15	шт.
P1;P3-4	Шнур питания "IEC 60320 C13/IEC 60320 C14,10 A"	3	шт.
P2	Силовой кабель "ВВГнг-3х1,5"	1	м.
G7	Кабель HDMI-HDMI	1	шт.

Схема компоновки шкафа

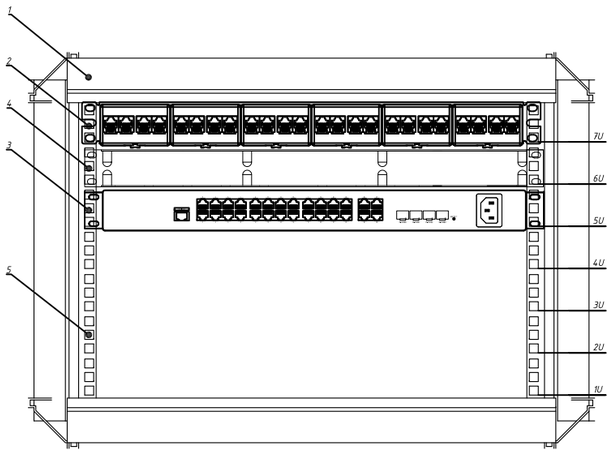

Схема подключения шкафа

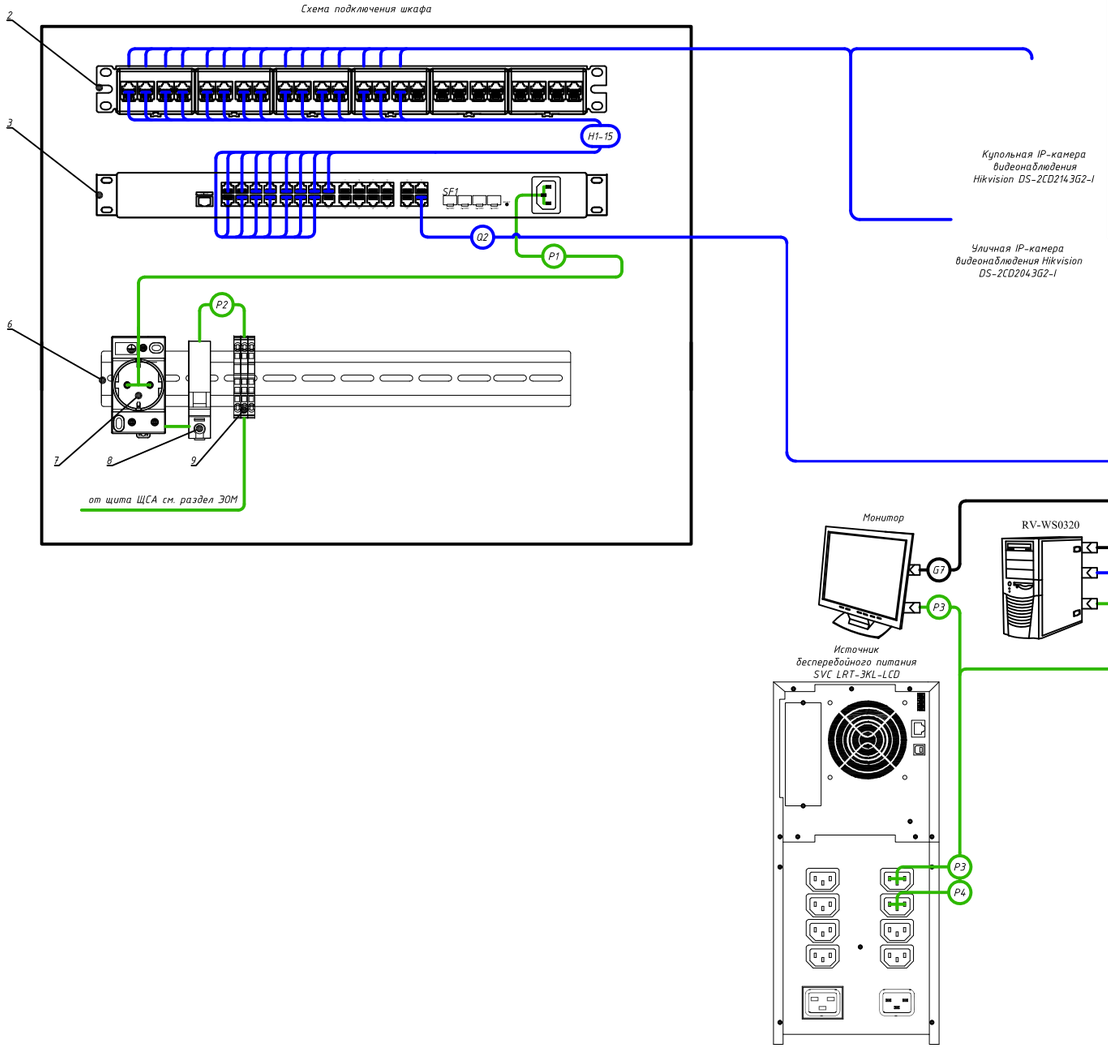

Согласовано:

гр.ОВ	Абибуллаев	
гр.АС	Оскен Н.	
гр.ВК	Ынтымакулы	

взам.инв.N

подпись и дата

инв.Nподл.

Изм.	Кол.уч.	Лист	N док..	Подпись	Дата
ГИП		Атамбаев			07.22
Разработал		Слухаев			07.22
Н.контроль		Доспаева			07.22

39-2022-ВН

Капитальный ремонт здания КГП на ПХВ "Атырауский областной кожно-венерологический диспансер", расположенный по адресу: Атырауская область, г.Атырау, улица Владимирского, 104

Кожно-венерологический диспансер.

Стадия	Лист	Листов
РП	5	

Схема компоновки, подключения, и спецификация оборудования и материалов шкафа ШВН.

ТОО "Корпорация Асыл-Строй" г. Шымкент 2022 г.

Формат А1

Позиция	Наименование и техническая характеристика	Тип, марка,обозначение документа, опросного листа	Код продукции	Поставщик	Ед. измерения	Кол.	Масса 1ед., кг	Примечание
	Видеонаблюдение							
1	Фиксированные буллит видеокамеры уличного исполнения	Hikvision DS-2CD2043G2-I		Торговая сеть	шт	9		
2	Фиксированные (купольные) поворотные видеокамеры	Hikvision DS-2CD2143G2-I		-//-	шт	4		
3	Шкаф телекоммуникационный 19"	"ШРН-М-9.650" 7U		-//-	шт	1		см. лист ВН 5
4	Источник бесперебойного питания	SVC LRT-3KL-LCD		-//-	шт	1		
5	Монитор	RVi-2M32F-1P		-//-	шт	1		
6	RVi Рабочая станция Оператор ECO	RV-WS0320		-//-	шт	1		
	Кабель каналы							
1	TMC 15x17 Мини-канал	00303		АО ДКС	шт	270		
2	GM 15x17 Соединение на стык	00590		АО ДКС	шт	269		
3	AIM 15x17 Угол внутренний	00390		АО ДКС	шт	10		
4	AEM 15x17 Угол внешний	00403R		АО ДКС	шт	10		
5	IM 15x17 Тройник	00535		АО ДКС	шт	10		
	Демонтажные работы							
1	Камера видеонаблюдения				шт	15		
2	Шкаф видеонаблюдения				шт	1		
3	Кабель видеонаблюдения				м	500		

Согласовано:

гр.ОВ	Абибуллаев	
гр.АС	Оскен Н.	
гр.ВК	Ынтымакулы	

взам.инв.N

подпись и дата

инв.Nподл.

Изм.	Кол.уч.	Лист	N док..	Подпись	Дата
ГИП		Атамбаев			07.22
Разработал		Слухаев			07.22
Н.контроль		Доспаева			07.22

39-2022-ВН.СО

Капитальный ремонт здания КГП на ПХВ "Атырауский областной кожно-венерологический диспансер", расположенный по адресу: Атырауская область, г.Атырау, улица Владимирского, 104

Кожно-венерологический диспансер.

Стадия	Лист	Листов
РП	1	1

Спецификация оборудования, изделий и материалов

ТОО "Корпорация Асыл-Строй" г. Шымкент 2022 г.

Копировал

Формат А3