ПРОИЗВОДСТВЕННЫЙ КООПЕРАТИВ "АКТЮБГРАЖДАНПРОЕКТ"
лицензия ГСЛ № 004824

РАБОЧИЙ ПРОЕКТ

18724657

Строительство пристройки СШ №60 в мкр-не Нур Сити г. Актобе, Актюбинской области

АЛЬБОМ 1.1

Архитектурные решения

г.Актобе 2022г.

Инв.№ подл. | Подпись и дата | Взам.инв.№

ПРОИЗВОДСТВЕННЫЙ КООПЕРАТИВ "АКТЮБГРАЖДАНПРОЕКТ"
лицензия ГСЛ № 004824

18724657

Строительство пристройки СШ №60 в мкр-не Нур Сити г. Актобе, Актюбинской области

АЛЬБОМ 1.1

Архитектурные решения

СОСТАВ ПРОЕКТА

Альбом 0	Генеральный план.
Альбом 0.1	Тепловые сети
Альбом 0.1.1	Тепловые сети. Перекладка
Альбом 0.1.2	Тепловые сети. Конструкции железобетонные.
Альбом 0.1.3	Тепловые сети. Перекладка. Конструкции железобетонные.
Альбом 0.2	Электроснабжение.
Альбом 0.3	Наружные освещение.
Альбом 0.4	Наружные сети телефонизации
Альбом 0.5	Наружные сети водопровода и канализации
Альбом 1.1	Архитектурные решения
Альбом 1.2	Технологические решения
Альбом 2.1	Конструктивные решения ниже отм. 0.000.
Альбом 2.2	Конструктивные решения выше отм. 0.000.
Альбом 3	Внутренний водопровод и канализация.
Альбом 4	Отопление и вентиляция
Альбом 5.1	Силовое оборудование
Альбом 5.2	Электроосвещение
Альбом 6.1	Пожарная сигнализация
Альбом 6.2	Связь и сигнализация

Председатель ПрК — Ажгалиев А.Г.
Главный инженер проекта — Бурандаев Н.А.

г.Актобе 2022г.

Ведомость рабочих чертежей основного комплекта

Лист	Наименование	Примечание
1	Общие данные	
2	Фасад в осях 1–20, Фасад в осях 20–1, Фасад в осях Г–Ф по оси 14/1, Фасад в осях Ф–Г по оси 7	
3	Фасад в осях А–Ф, Фасад в осях Т–Г по оси 17, Фасад в осях Ф–А, Фасад в осях Г–Т по оси 4	
4	План подвала	
5	План 1-го этажа	
6	План 2-го этажа	
7	План 3-го этажа	
8	План чердака	
9	План кровли	
10	Разрез 1–1, Разрез 2–2	
11	Разрез 3–3	
12	Разрез 4–4	
13	Кладочный план подвала	
14	Кладочный план 1-го этажа	
15	Кладочный план 2-го этажа	
16	Кладочный план 3-го этажа	
17	Кладочный план чердака	
18	Кладочный план кровли	
19	Экспликация полов	
20	Ведомость отделки помещений	
21	Ведомость заполнения проемов	
22	Ведомость витражей Вв-1, Вв-2, Вв-3	
23	Ведомость витражей Вв-3а, Вв-4, Вв-5	
24	Ведомость витражей Вн-1, Вн-1, Вн-2а	
25	Ведомость витражей Вн-3, Вн-4	
26	Ведомость витражей Вн-5, Вн-6	
27	Ведомость витражей Вн-7, Вн-8	

Проект выполнен в соответствии с нормами и правилами, действующими на территории Республики Казахстан и обеспечивающими пожарную, санитарную и экологическую безопасность при соблюдении мероприятий, предусмотренных настоящим проектом.

Гл. инженер проекта_____ Буранбаев Н.А.

Ведомость рабочих чертежей основного комплекта

Лист	Наименование	Примечание
28	Ограждение радиаторов	
29	Перегородки из металлопласта	
30	Гардеробные стойки	
31	Спецификация стен /начало/	
32	Спецификация стен /окончание/	

Ведомость прилагаемых и ссылочных документов

Обозначение	Наименование	Примечание
	Ссылочные документы	
СП РК 3.02-111-2012	Общеобразовательные учреждения	
СП РК 2.02-101-2014	Общественные здания и сооружения	
СП РК 2.02-101-2014	Пожарная безопасность зданий и сооружений	
СП РК 2.04-104-2012	Естественное и искуственное освещение	
СП РК 3.06-101-2012	Проектирование здания и сооружений с учетом доступности для маломобильных групп населения	
ГОСТ 6629-88	Двери деревянные внутренние для жилых и общественных...	
ГОСТ 23166-99 с изм. №1	Блоки оконные	
ГОСТ 23166-99 с изм. №1	Блоки оконные из алюминиевых сплавов	
ГОСТ 530-2012	Кирпич и камни керамические	

Технико-экономические показатели.

Наименование	Ед. изм	Количество
Площадь застройки	м2	3003,10
Общая площадь здания	м2	9045,05
Площадь подвала	м2	2332,16
Площадь 1-го этажа	м2	2374,52
Площадь 2-го этажа	м2	2482,42
Площадь 3-го этажа	м2	1855,95
Расчетная площадь	м2	4714,61
Полезная площадь	м2	8813,30
Строительные объем надземные...	м3	29476,21
Строительные объем подземные...	м3	9483,28

ОБЩАЯ ЧАСТЬ

Рабочий проект разработан для строительства в IIIВ климатическим районе с расчетный зимней температуры -29,9С.
Нормативное давление ветра – 0,56кПА (56кгс/м^3).
Расчетное значение веса снегового покрова на 1 м2. горизонтальной поверхности -1,8кПа
Класс ответственности здания (ГОСТ 27751-2014)-КС-2
Коэффициент надежности по ответственности (ГОСТ 27751-2014) - 1,0
Класс здания по функциональной пожарной безопасности – Ф4.1
-Степень огнестойкости (СП РК 2.02-101-2014, "» Пожарная безопасность зданий и сооружений», Техн. Регламент «Общие требования к пожарной безопасности" №405 от 17.08. 2021) – II.
Здание пристройки на 600 мест к средней школы №60 в мкр "Нур-Актобе" г. Актобе запроектировано в виде здания сложной конфигурации со вспомогательными блоками прямоугольной формы
Габаритные размеры здания в осях 86,30 м х 60.67м.
Здание пристройки 3-х этажное и соединяется с основным зданием школы №60 переходом на 2-м этаже
Кровля скатная из профлиста по заданию на проектирования.
Под зданием предусматриваются подвальные помещения высотой 3 метра в чистоте
Высота этажей предусмотрена:
спортзал и гимнастический залы высотой - 6.300м
учебные блоки высотой в чистоте - 3.000м
Архитектурно-планировочное решение обусловлено технологическими требованиями нормативных документов и созданием архитектурно-эстетической выразительности.
За условную отметку 0,000 принят уровень чистого пола 1-го этажа проектируемой пристройки, что соответствует абсолютной отметке – 224,6. Ноль первого этажа проектируемой пристройки ниже нуля существующей школы на 0,6 м.
При главном входе в здание школы для маломобильных групп населения в соответствии с СН РК 3.06-01-2011 и СП РК 3.06-101-2012 "Проектирование зданий и сооружений с учетом доступности для маломобильных групп населения" предусмотрен подъемник НПУ-001 . Для передвижения по этажам предусмотрен лифт ПБА0610КТ, грузоподъемностью 630 кг. скоростью 1,0м/сек. Без машинного отделения.
В здании пристройки предусмотрены 4 лестницы, 5-я лестница предусмотрена в переходе и все лестницы имеют непосредственный выход на улицу. По заданию на проектирование было запроектировано здание на 600 учащихся (24 класса по 25 человек), а также дополнительно специализированные кабинеты: мастерская по керамике, мастерская по обработке ткани, два кабинет черчения и рисования, 2 кабинет информатике, 6 лингафонно-мультимедийный кабинета. Столовую с обеденным залом на 112 посадочных мест.
Звукоизоляция наружных, окон и перекрытий обеспечивает снижение звукового давления от внешних источников шума до уровня соответствующего требованиям гигиенических нормативов согласно СН РК 2.04-03-2011 "Защита от шума".
Стены внутренние - из силикатного кирпича
Перегородки -из гипсокартона на металлическом каркасе со звукоизоляцией
Перегородки санузлов - из газоблока
Дверные блоки - металлические, металлопластиковые, деревянные внутренние по ГОСТ 6629-88
Окна из ПВХ профилей с тройным остеклением по ГОСТ 23166-99 с изм. №1, исключающим выпадение и укомплектованные замками безопасности.
Наружная отделка
Фасад здания пристройки выполнен в соответствии с фасадом существующего здания школы, что органично вписывается в общую концепцию большой школы, не изменяя общего восприятия, кровлю выполнить по заданию на проектирование.
Стены – силикатный кирпич, цоколь – бетонные плитки
Внутренняя отделка
Внутренняя отделка помещений – согласно нормативов, смотреть листы внутренней отделки помещений
Полы - смотри листы экспликаций полов

Изм.	Кол.уч.	Лист	№ док.	Подпись	Дата
Разработал		Куштекенов			
Проверил		Джалгасбаева			
ГИП		Буранбаев Н.А.			

18724657 - АР

Строительство пристройки СШ №60 в мкр-не Нур Сити г. Актобе, Актюбинской области

Здание пристройки на 600 мест	Стадия	Лист	Листов
	РП	1	

Общие данные

ПрК "Актюбгражданпроект"

Копировал

Формат

Фасад в осях 1-20

Фасад в осях 20-1

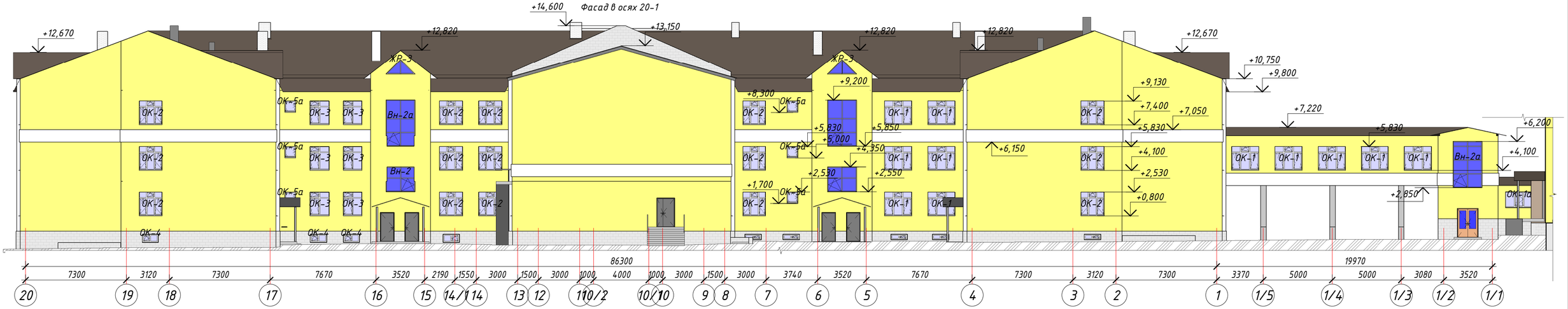

Фасад в осях Г-Ф по оси 14/1

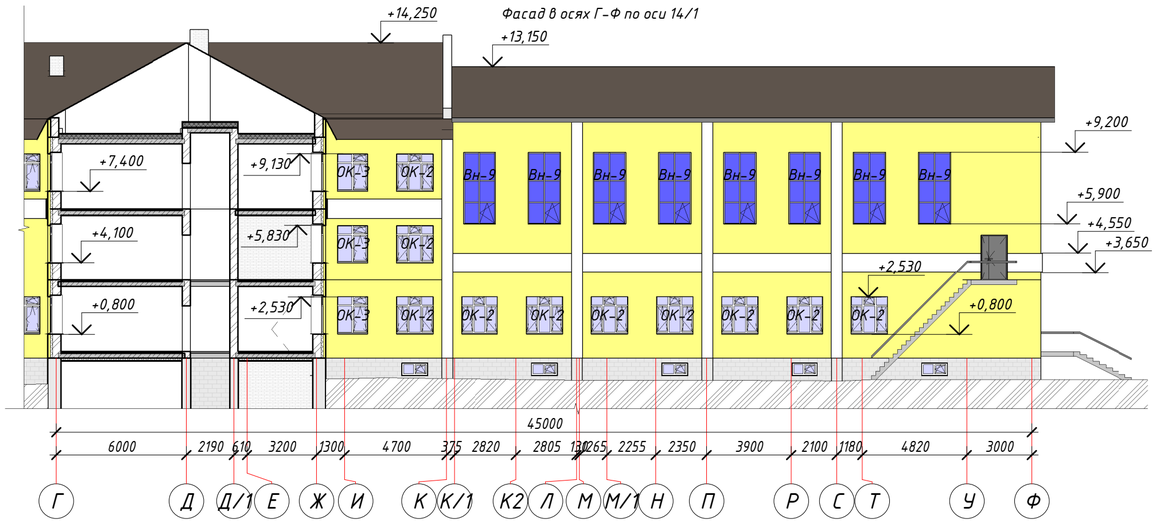

ВЕДОМОСТЬ ОТДЕЛКИ ФАСАДОВ

	Наименование	Вид отделки	Цвет	Примечание
1	Облицовочный кирпич	Облицовочный кирпич	Желтый	
2	Облицовочный кирпич	Облицовочный кирпич	Белый	
3	Цоколь	Бетонная облицовочная плитка под натурный камень ГОСТ 6927-74	Коричн.	148,42 м2
4	Кровля	Профлист	Коричневая	

Изм.	Кол.уч.	Лист	№ док.	Подпись	Дата	18724657 - АР		
						Строительство пристройки СШ №60 в мкр-не Нур Сити г. Актобе, Актюбинской области		
Разработал		Киштекенов				Здание пристройки на 600 мест	Стадия	Лист	Листов
Проверил		Джалагасбаева					РП	2	
						Фасад в осях 1-20, Фасад в осях 20-1, Фасад в осях Г-Ф по оси 14/1, Фасад в осях Ф-Г по оси 7	ПрК "Актюбгражданпроект"	

Взам. инв. №

Подп. и дата

Инв. № подл.

Копировал

Формат

Фасад в осях А-Ф

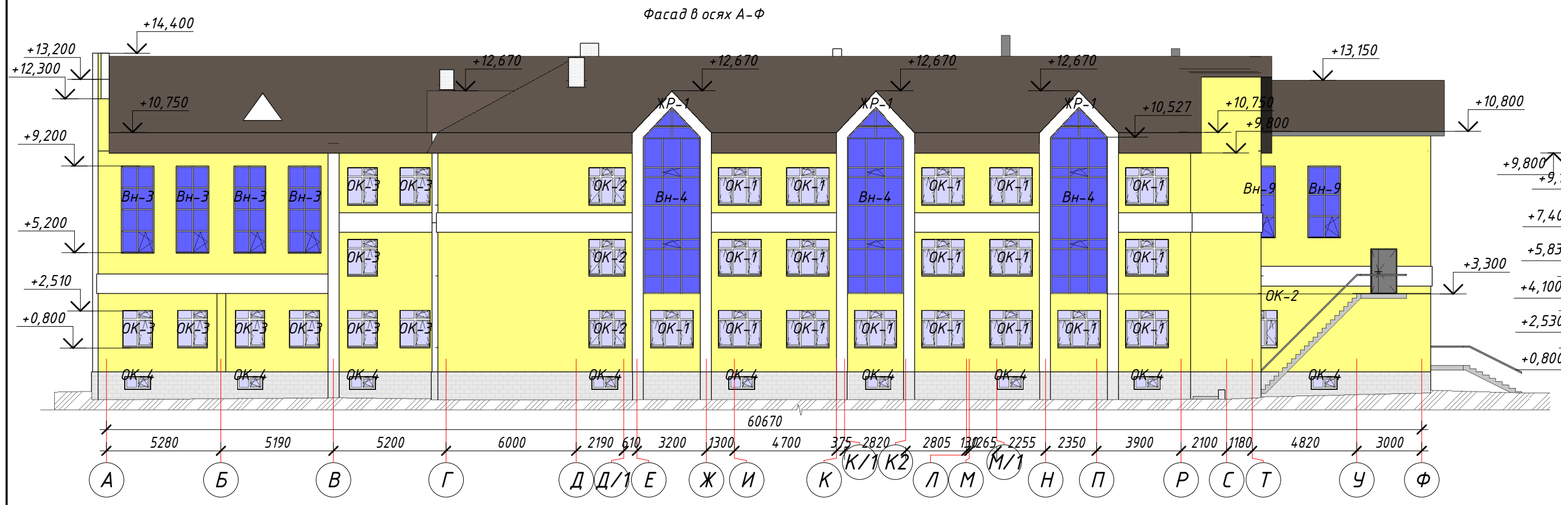

Фасад в осях Т-Г по оси 17

Фасад в осях Ф-А

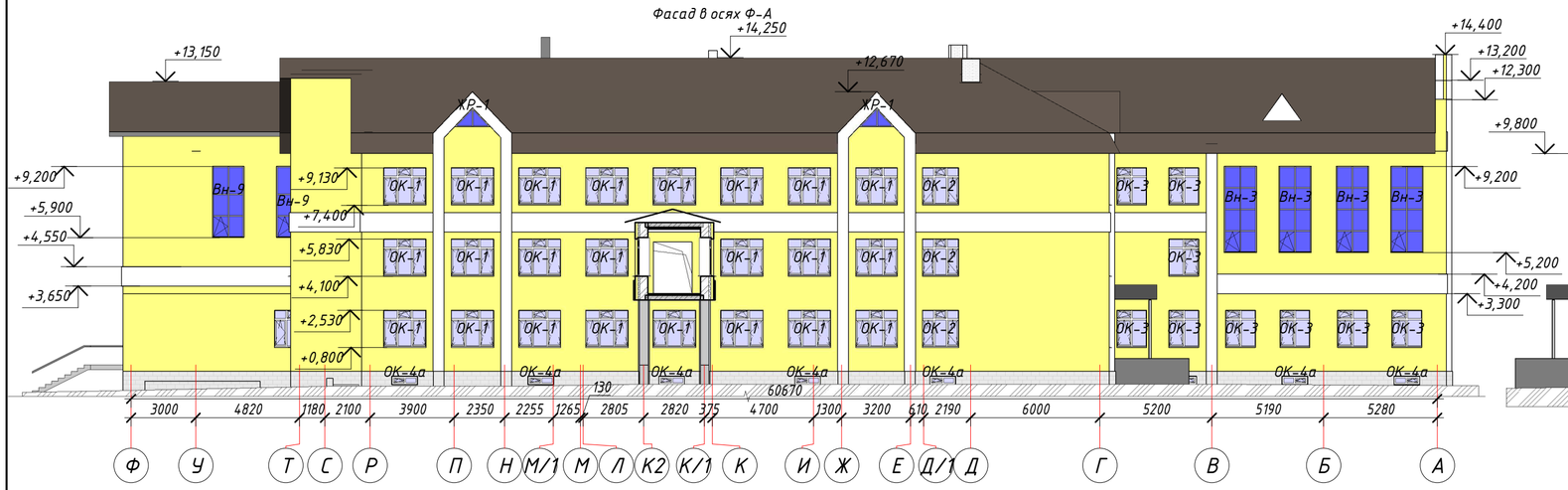

Фасад в осях Г-Т по оси 4

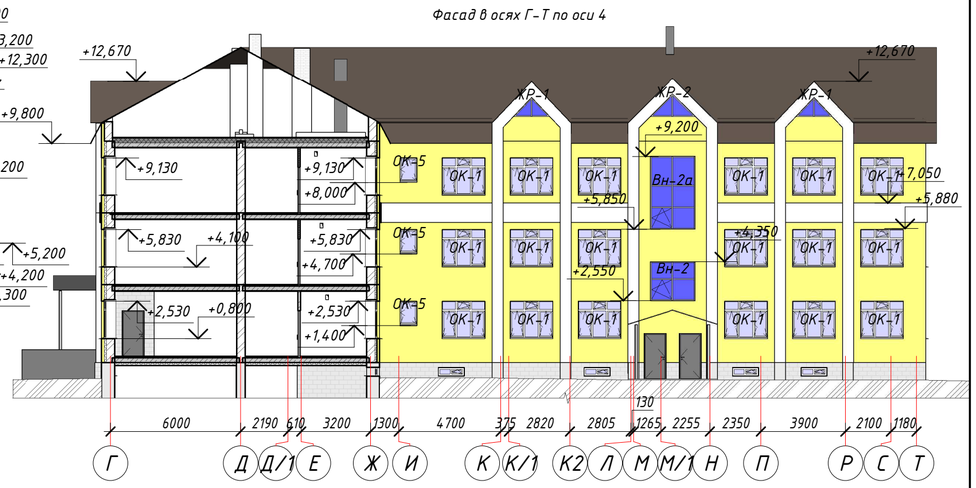

Фасад в осях Ф-Г по оси 7

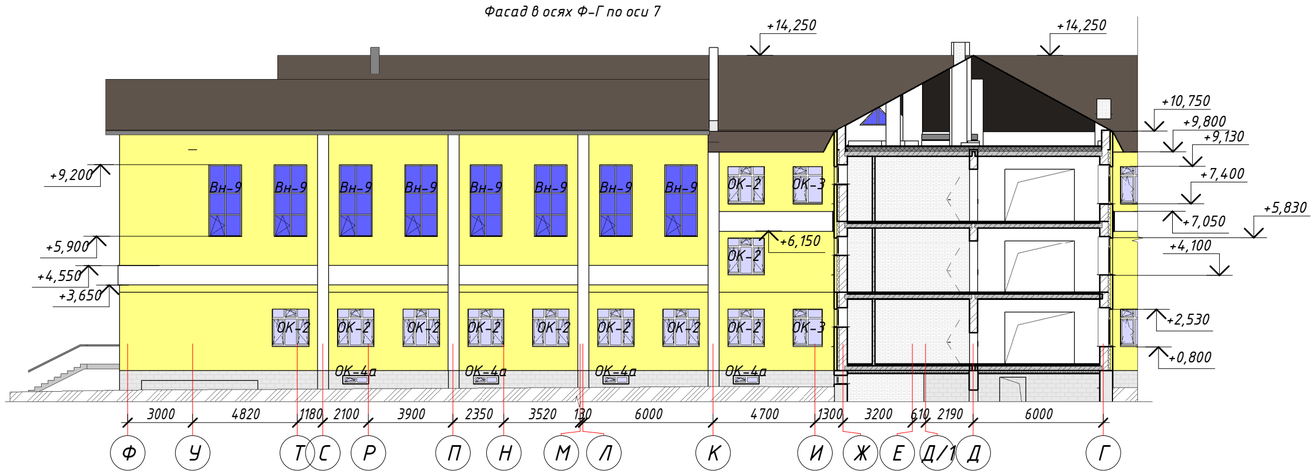

ВЕДОМОСТЬ ОТДЕЛКИ ФАСАДОВ

	Наименование	Вид отделки	Цвет	Примечание
1	Облицовочный кирпич	Облицовочный кирпич	Желтый	
2	Облицовочный кирпич	Облицовочный кирпич	Белый	
3	Цоколь, стенки крыльца	Бетонная облицовочная плитка под натурный камень ГОСТ 6927-74	Коричн.	394,40 м2
4	Кровля	Профлист	Коричневая	

Изм.	Кол.уч.	Лист	№ док.	Подпись	Дата
Разработал		Киштекенов			
Проверил		Джалагасбаева			

18724657 - АР

Строительство пристройки СШ №60 в мкр-не Нур Сити г. Актобе, Актюбинской области

Здание пристройки на 600 мест

Стадия	Лист	Листов
РП	3	

Фасад в осях А-Ф, Фасад в осях Т-Г по оси 17, Фасад в осях Ф-А, Фасад в осях Г-Т по оси 4

ПрК "Актюбгражданпроект"

Взам. инв. №

Подп. и дата

Инв. № подл.

Копировал

Формат

План подвала

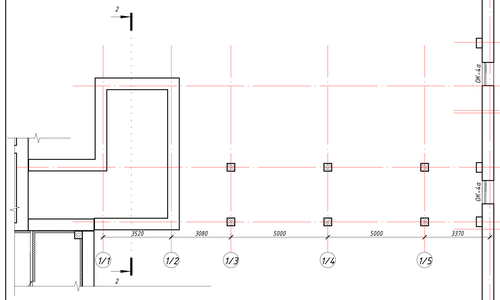

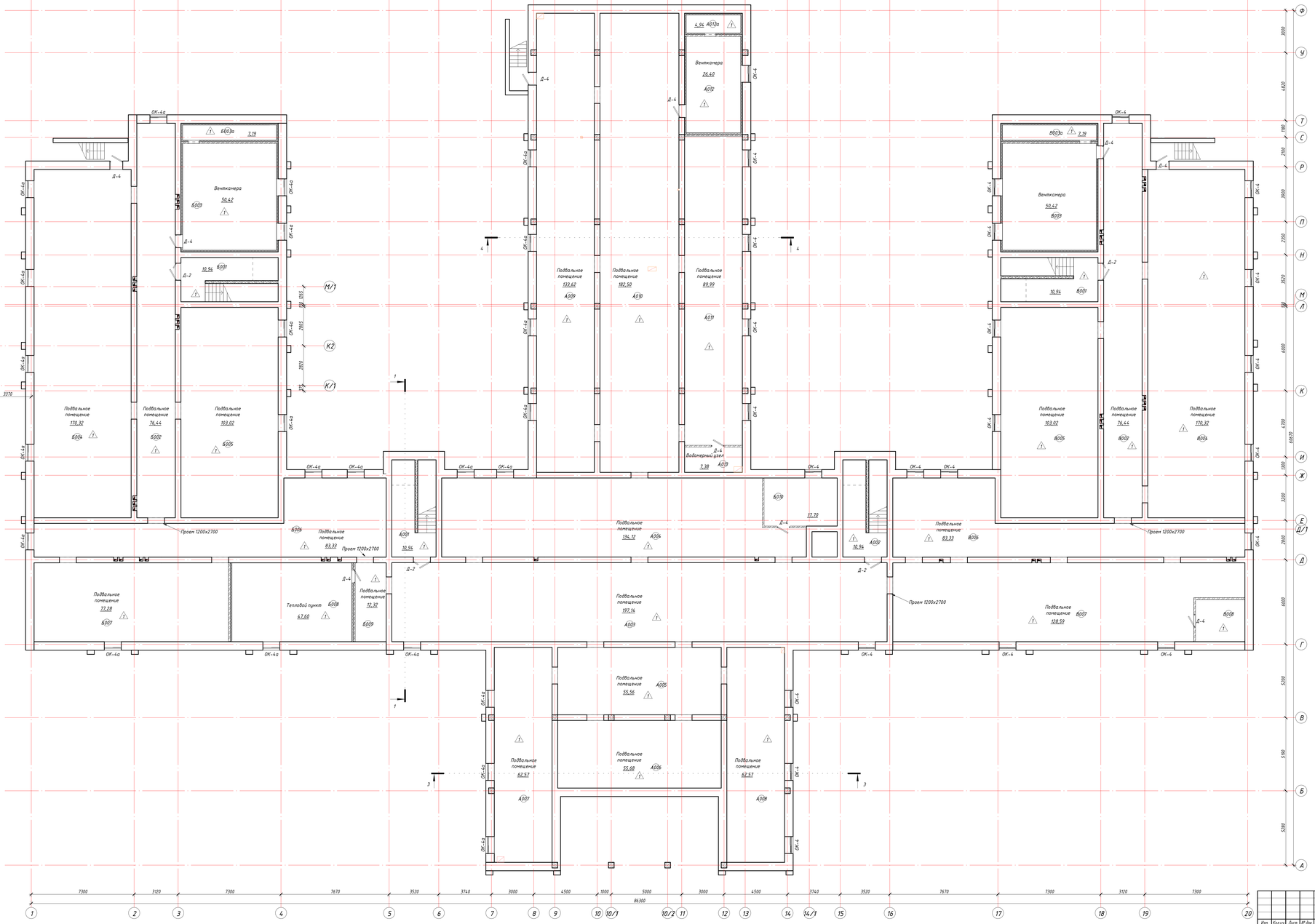

Экспликация помещений

Номер помещения	Наименование	Площадь, $м^2$	Кат. пом.
А001	Подвальное помещение	10,94	
А002	Подвальное помещение	10,94	
А003	Подвальное помещение	197,14	
А004	Подвальное помещение	134,12	
А005	Подвальное помещение	55,56	
А006	Подвальное помещение	55,68	
А007	Подвальное помещение	62,57	
А008	Подвальное помещение	62,57	
А009	Подвальное помещение	133,62	
А010	Подвальное помещение	182,50	
А011	Подвальное помещение	89,99	
А012	Вентокамера	26,40	
А012а	Помещение для забора воздуха	4,94	
А013	Водомерный узел	7,38	
Б001	Подвальное помещение	10,94	
Б002	Подвальное помещение	76,44	
Б003	Вентокамера	50,42	
Б003а	Помещение для забора воздуха	7,19	
Б004	Подвальное помещение	170,32	
Б005	Подвальное помещение	103,02	
Б006	Подвальное помещение	83,33	
Б007	Подвальное помещение	77,28	
Б008	Тепловой пункт	47,60	
Б009	Подвальное помещение	12,32	
Б010	Электрощитовая	17,70	
В001	Подвальное помещение	10,94	
В002	Подвальное помещение	76,44	
В003	Вентокамера	50,42	
В003а	Помещение для забора воздуха	7,19	
В004	Подвальное помещение	170,32	
В005	Подвальное помещение	103,02	
В006	Подвальное помещение	83,33	
В007	Подвальное помещение	128,59	
В008	Водомерный узел	10,50	
Общий итог: 34		2331,67	

Примечания:
1. Фасады см. листы АР-2,3
2. Разрез 1-1 см. лист АР-10 - АР-12.
3. Кладочный план см. лист АР-13.
4. Спецификация элементов заполнения проемов, витражей см. на листе АР-21 - АР-28.
5. Ведомость внутренней отделки помещений см. на листе АР-20.
6. Экспликация полов см. на листе АР-19.

						18724657 - АР	
Изм.	Кол.уч.	Лист	N° док.	Подпись	Дата	Строительство приспособленного СШ №60 в мкр-не Нур Сити г. Актобе, Актюбинской области	
Разработал		Кашенова				Здание пристройки на 600 мест	Стадия: РП; Лист: 4; Листов:
Проверил		Джолдасбаева				План подвала	ПрК "Актюбгражданпроект"

Копировал

Формат

Взам. инв. N°

Подп. и дата

Инв. N° подл.

Характеристика подъемника ПТУ-001 для маломобильных групп

Количество подъемников	1
Грузоподъемность	до 250 кг
Скорость подъема, не более	0,15 м/сек
Высота подъема, max	2,0 м
Габаритные размеры платформы	1000х1250 мм
Ширина	1100 мм
Рабочее напряжение и частота напряжения	220 В, 50 Гц
Система управления	кнопочная
Место расположения	снаружи здания

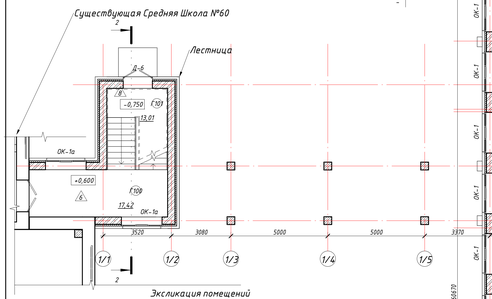

Экспликация помещений

Номер помещения	Наименование	Площадь, м²	Кат пом.
Б120	Тамбур	3,29	
В100	Тамбур	1,97	
В101	Тамбур	2,50	
В102	Лестница	14,93	
В103	Коридор-рекреация	75,49	
В104	Зальная рекреация	41,08	
В105	Учебный класс (1 класс)	62,58	
В106	Учебный класс (1 класс)	62,58	
В107	Учебный класс (1 класс)	62,58	
В108	Учебный класс (1 класс)	62,58	
В109	Коридор	2,97	
В110	Кладовая уборочного инвентаря	3,25	
В111	Санузел для мальчиков	12,64	
В112	Санузел для девочек с комнатой личной гигиены	17,02	
В113	Коридор	59,40	
В114	Коридор	13,62	
В115	Санузел для МГН	5,35	
В116	Серверная	16,34	
В117	Кабинет процедурный	19,31	
В118	Кабинет брача	19,86	
В119	Кабинет логопеда	19,86	
В120	Кабинет психолога	19,30	
В121	Кабинет забучей	42,85	
Г100	Коридор	17,42	
Г101	Лестница	13,01	
Общий итог: 89		2374,50	

Условные обозначения

- Газоблок, толщина 100 мм
- Газоблок, толщина 200 мм
- Перегородки из ГВЛ толщиной 200 мм по с. 1.031.9-3.01.1 типа С-365 мм 2х12,5 мм со звукоизоляцией из минплиты жесткой
- Перегородки гипсокартонные ГКЛ на металлическом каркасе со звукоизоляцией из минплиты жесткой у.-180кг/м3 δ=100мм. по серии 1.031.9-3.01.1 типа С111
- Кирпичная кладка, толщина 120 мм

Учебный кабинет - наименование помещения
38,37 м² - площадь помещения
Д -1 - марка двери
ОК-1 - марка окон
В-1 - маркировка витражей
П1 - тип пола

План 1-го этажа

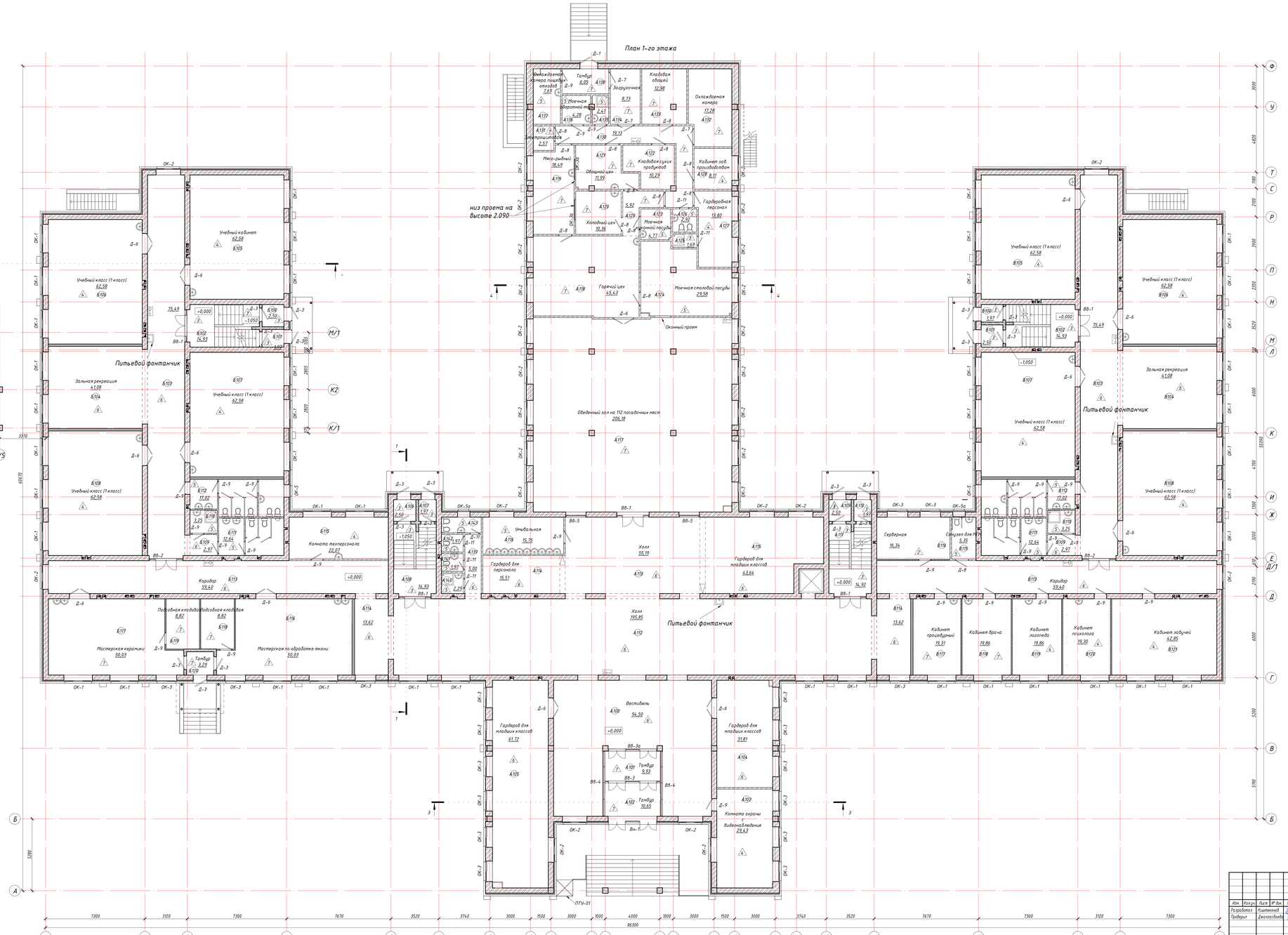

Экспликация помещений

Номер помещения	Наименование	Площадь, м²	Кат пом.
А100	Вестибюль	94,50	
А101	Тамбур	9,93	
А102	Тамбур	10,65	
А103	Комната охраны с видеонаблюдение	29,43	
А104	Гардероб для младших классов	31,81	
А105	Гардероб для младших классов	61,72	
А106	Тамбур	2,50	
А107	Тамбур	1,97	
А108	Коридор	14,93	
А109	Тамбур	2,50	
А110	Тамбур	1,97	
А111	Лестница	14,92	
А112	Холл	195,85	
А113	Холл	55,19	
А114	Гардероб для персонала	15,51	
А115	Гардероб для младших классов	43,64	
А116	Умывальная	15,75	
А117	Обеденный зал на 112 посадочных мест	206,18	
А118	Горячий цех	45,43	
А119	Мясо-рыбный	18,49	
А120	Холодный цех	10,36	
А121	Обвощной цех	11,99	
А122	Кладовая сухих продуктов	10,29	
А123	Моечная кухонной посуды	4,77	
А124	Моечная столовой посуды	29,58	
А125	Душевая	1,69	
А126	Туалет	2,92	
А127	Гардеробная персонал	13,80	
А128	Кабинет зав. производством	8,11	
А129	Коридор	5,92	
А130	Коридор	19,13	
А131	Электрощитовая	2,57	
А132	Охлаждаемая камера	17,28	
А133	Кладовая общей	12,98	
А134	Загрузочная	8,73	
А135	Кладовая уборочного инвентаря	2,41	
А136	Моечная оборотной тары	4,28	
А137	Охлаждаемая камера пищевых отходов	7,69	
А138	Тамбур	6,05	
А139	Коридор	5,00	
А140	Кладовая уборочного инвентаря	2,29	
А141	Женский санузел	1,97	
А142	Мужской санузел	1,97	
А143	Комната личной гигиены	3,20	
Б100	Тамбур	2,50	
Б101	Тамбур	1,97	
Б102	Лестница	14,93	
Б103	Коридор-рекреация	75,49	
Б104	Зальная рекреация	41,08	
Б105	Учебный кабинет	62,58	
Б106	Учебный класс (1 класс)	62,58	
Б107	Учебный класс (1 класс)	62,58	
Б108	Учебный класс (1 класс)	62,58	
Б109	Коридор	2,97	
Б110	Кладовая уборочного инвентаря	3,25	
Б111	Санузел для мальчиков	12,64	
Б112	Санузел для девочек с комнатой личной гигиены	17,02	
Б113	Коридор	59,40	
Б114	Коридор	13,62	
Б115	Комната техперсонала	22,07	
Б116	Мастерская по обработке ткани	50,03	
Б117	Мастерская керамики	50,03	
Б118	Подсобная кладовая	8,82	
Б119	Подсобная кладовая	8,82	

Примечание:
1. Фасады см. листы АР-2,3
2. Разрез 1-1 см. лист АР-10 - АР-12.
3. Кладочный план см. лист АР-14.
4. Спецификации элементов заполнения проемов, витражей см. на листе АР-21 - АР-28.
5. Ведомость внутренней отделки помещений см. на листе АР-20.
6. Экспликация полов см. на листе АР-19.

Изм.	Кол.уч.	Лист	N док.	Подпись	Дата	18724657 - АР			
Разработал		Кшенской				Строительство пристройки СШ №60 в мкр-не Нур Сити г. Актобе, Актюбинской области			
Проверил		Джолдасбова				Здание пристройки на 600 мест	Стадия	Лист	Листов
							РП	5	
						План 1-го этажа	ПрК "Актюбгражданпроект"		

Копировал Формат

План 2-го этажа

Экспликация помещений

Номер помещения	Наименование	Площадь, м²	Кат. пом.
А200	Лестница №1	22,14	
А201	Лестница №2	22,19	
А202	Коридор	195,85	
А203	Коридор	27,51	
А204	Спорт зал	386,47	
А205	Снаряжение	22,61	
А206	Раздевалка для девочек	21,49	
А207	Санузел	2,22	
А208	Душевая	1,69	
А209	Душевая	1,69	
А210	Раздевалка для мальчиков	21,55	
А211	Санузел	2,22	
А212	Душевая	1,69	
А213	Душевая	1,69	
А214	Кладовая уборочного инвентаря	4,22	
А215	Кладовая уборочного инвентаря	4,22	
А216	Радиоузел	14,71	
А217	Кабинет зам. директора	28,57	
А218	Комната инструктора	11,64	
А219	Снаряжение	20,79	
А220	Малый спортивный зал	205,88	
А221	Коридор	9,74	
А222	Раздевалка	21,36	
А223	Санузел	2,22	
А224	Душевая	1,69	
А225	Душевая	1,69	
А226	Раздевалка	21,31	
А227	Санузел	2,22	
А228	Душевая	1,69	
А229	Душевая	1,69	
А230	Учительская	40,23	
А231	Коридор	5,00	
А232	Кладовая уборочного инвентаря	2,29	
А233	Женский санузел	1,97	
А234	Мужской санузел	1,97	
А235	Комната личной гигиены	3,20	
Б200	Лестница №3	21,30	
Б201	Коридор-рекреация	75,49	
Б202	Зальная рекреация	41,08	
Б203	Учебный класс (младшие классы)	62,58	
Б204	Учебный класс (младшие классы)	62,58	
Б205	Учебный класс (младшие классы)	62,58	
Б206	Учебный класс (младшие классы)	62,58	
Б207	Кабинет черчения и рисования	61,49	
Б208	Кабинет черчения и рисования	61,49	
Б209	Коридор	2,97	
Б210	Кладовая уборочного инвентаря	3,25	
Б211	Санузел для мальчиков	12,64	
Б212	Санузел для девочек с комнатой личной гигиены	17,02	
Б213	Коридор	59,40	
Б214	Коридор	13,62	
Б215	Бухгалтерия	12,12	
Б216	Подсобная кладовая	9,67	
В200	Лестница №4	21,34	
В201	Коридор-рекреация	75,49	
В202	Зальная рекреация	41,08	
В203	Учебный класс (младшие классы)	62,58	
В204	Учебный класс (младшие классы)	62,58	
В205	Учебный класс (младшие классы)	62,58	
В206	Учебный класс (младшие классы)	62,58	
В207	Кабинет информатики	61,49	
В208	Кабинет информатики	61,49	
В209	Коридор	2,97	
В210	Кладовая уборочного инвентаря	3,25	
В211	Санузел для мальчиков	12,64	
В212	Санузел для девочек с комнатой личной гигиены	17,02	
В213	Коридор	59,40	
В214	Коридор	13,62	
В215	Санузел для МГН	5,35	
В216	Подсобная кладовая	16,34	
Г200	Переход	59,48	
Общий итог: 71		2482,42	

Условные обозначения

- «Газоблок, толщина 100 мм»
- «Газоблок, толщина 200 мм»
- «Перегородки из ГВЛ толщиной 200 мм по с. 1.031.9-3.01.1 типа С-365 мм 2х12,5 мм со звукоизоляцией из минплиты жесткой»
- «Перегородки гипсокартонные ГКЛ на металлическом каркасе со звукоизоляцией из минплиты жесткой у-180кг/м3 6х100мм. по серии 1.031.9-3.01.1 типа С111
- «Кирпичная кладка, толщина 120 мм»

Учебный кабинет - наименование помещения

18,37 м² - площадь помещения

Д -1 - марка двери

ОК-1 - марка окон

В-1 - маркировка витражей

/1/ - тип пола

Примечание:
1. Фасады см. листы АР-2,3
2. Разрез 1-1 см. лист АР-10 - АР-12.
3. Кладочный план см. лист АР-15.
4. Спецификации элементов заполнения проемов, витражей см. на листе АР-21 - АР-28.
5. Ведомость внутренней отделки помещений см. на листе АР-20.
6. Экспликация полов см. на листе АР-19.

Изм.	Кол.уч.	Лист	N док.	Подпись	Дата	18724657 - АР		
Разработал		Каштанова				Строительство пристройки СШ №60 в мкр-не Нур Сити г. Актобе, Актюбинской области		
Проверил		Джолдасбова				Здание пристройки на 600 мест	Стадия: РП	Лист: 6 / Листов:
						План 2-го этажа	ПрК "Актюбгражданпроект"	

Копировал | Формат

Взам. инв №

Подп. и дата

Инв. № подл.

План 3-го этажа

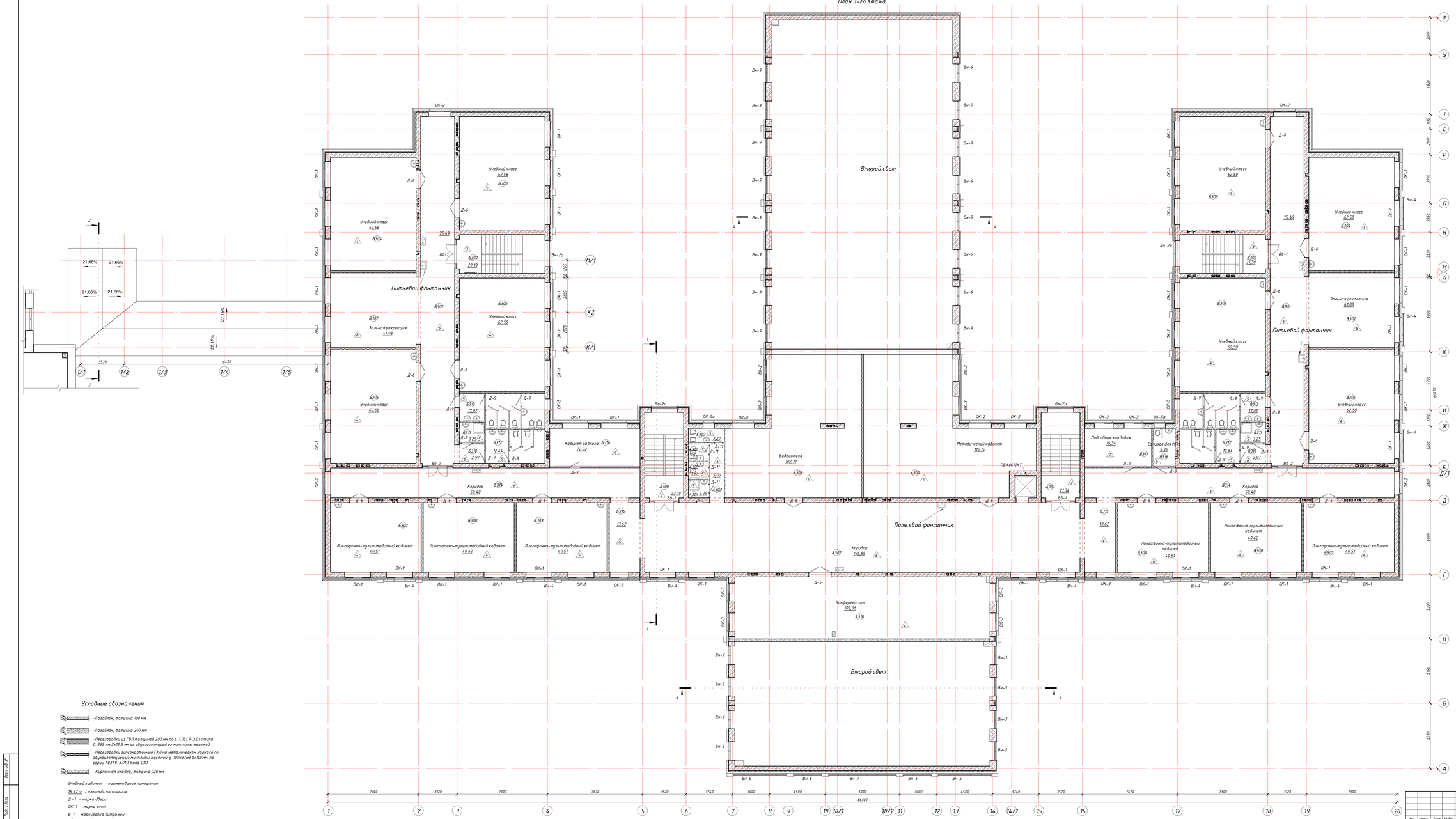

Экспликация помещений

Номер помещения	Наименование	Площадь, м²	Кат. пом.
А300	Лестница №1	22,19	
А301	Лестница №2	21,34	
А302	Коридор	195,85	
А303	Коридор	5,00	
А304	Кладовая уборочного инвентаря	2,29	
А305	Женский санузел	1,97	
А306	Мужской санузел	1,97	
А307	Комната личной гигиены	3,20	
А308	Библиотека	102,71	
А309	Методический кабинет	115,15	
А310	Конференц зал	102,06	
Б300	Лестница №3	22,19	
Б301	Коридор-рекреация	75,49	
Б302	Зальная рекреация	41,08	
Б303	Учебный класс	62,58	
Б304	Учебный класс	62,58	
Б305	Учебный класс	62,58	
Б306	Учебный класс	62,58	
Б307	Лингафонно-мультимедийный кабинет	40,51	
Б308	Лингафонно-мультимедийный кабинет	40,62	
Б309	Лингафонно-мультимедийный кабинет	40,51	
Б310	Коридор	2,97	
Б311	Кладовая уборочного инвентаря	3,25	
Б312	Санузел для мальчиков	12,64	
Б313	Санузел для девочек с комнатой личной гигиены	17,02	
Б314	Коридор	59,40	
Б315	Коридор	13,62	
Б316	Кабинет завхоза	22,22	
В300	Лестница №4	21,30	
В301	Коридор-рекреация	75,49	
В302	Зальная рекреация	41,08	
В303	Учебный класс	62,58	
В304	Учебный класс	62,58	
В305	Учебный класс	62,58	
В306	Учебный класс	62,58	
В307	Лингафонно-мультимедийный кабинет	40,51	
В308	Лингафонно-мультимедийный кабинет	40,62	
В309	Лингафонно-мультимедийный кабинет	40,51	
В310	Коридор	2,97	
В311	Кладовая уборочного инвентаря	3,25	
В312	Санузел для мальчиков	12,64	
В313	Санузел для девочек с комнатой личной гигиены	17,02	
В314	Коридор	59,40	
В315	Коридор	13,62	
В316	Санузел для МГН	5,35	
В317	Подсобная кладовая	16,34	
Общий итог: 46		1855,95	

Условные обозначения

- -Газоблок, толщина 100 мм
- -Газоблок, толщина 200 мм
- -Перегородки из ГВЛ толщиной 200 мм по с. 1.031.9-3.01.1 типа С-365 мм 2х12,5 мм со звукоизоляцией из минплиты жесткой
- -Перегородки гипсокартонные ГКЛ на металлическом каркасе со звукоизоляцией из минплиты жесткой у=180кг/м3 δ=100мм. по серии 1.031.9-3.01.1 типа С111
- -Кирпичная кладка, толщина 120 мм

Учебный кабинет - наименование помещения

18,37 м² - площадь помещения

Д -1 - марка двери

ОК-1 - марка окон

В-1 - маркировка витражей

1h - тип пола

Примечания:
1. Фасады см. листы АР-2,3
2. Разрез 1-1 см. лист АР-10 - АР-12.
3. Кладочный план см. лист АР-16.
4. Спецификация элементов заполнения проемов, витражей см. на листе АР-21 - АР-28.
5. Ведомость внутренней отделки помещений см. на листе АР-20.
6. Экспликация полов см. на листе АР-19.

Изм.	Кол.уч.	Лист	N° док.	Подпись	Дата	18724657 - АР	
Разработал		Каштанова				Строительство пристройки СШ №60 в мкр-не Нур Сити г. Актобе, Актюбинской области	
Проверил		Джалгасбаева				Здание пристройки на 600 мест	Стадия: РП; Лист: 7; Листов:
						План 3-го этажа	ПрК "Актюбгражданпроект"

Копировал Формат

Взам. инв. №

Подп. и дата

Инв. № подл.

План чердака

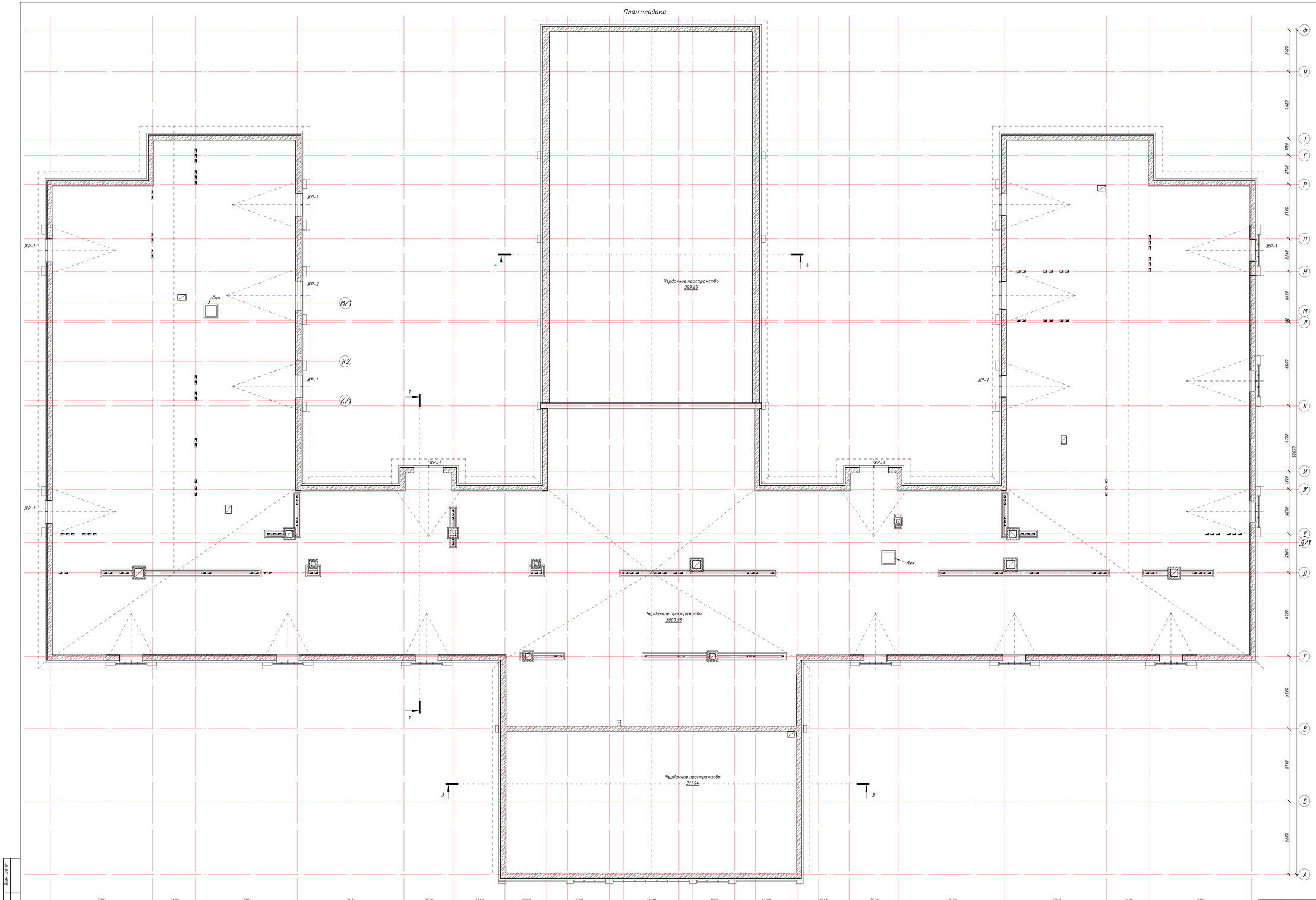

Примечание:
1. Фасады см. листы АР-2,3
2. Разрез 1-1 см. лист АР-10 - АР-12.
3. Кладочный план см. лист АР-17.
4. Спецификация элементов заполнения проемов, витражей см. на листе АР-21 - АР-28.
5. Ведомость внутренней отделки помещений см. на листе АР-20.
6. Экспликацию полов см. на листе АР-19.

Изм.	Кол.уч.	Лист	№ док.	Подпись	Дата	18724657 - АР
Разработал		Кыштакенов				Строительство пристройки СШ №60 в мкр-не Нур Сити г. Актобе, Актюбинской области
Проверил		Джаргасбаева				Здание пристройки на 600 мест
						Стадия: РП; Лист: 8; Листов:
						План чердака
						ПрК "Актюбгражданпроект"

Копировал

Формат

Взам. инв. №

Подп. и дата

Инв. № подл.

План кровли

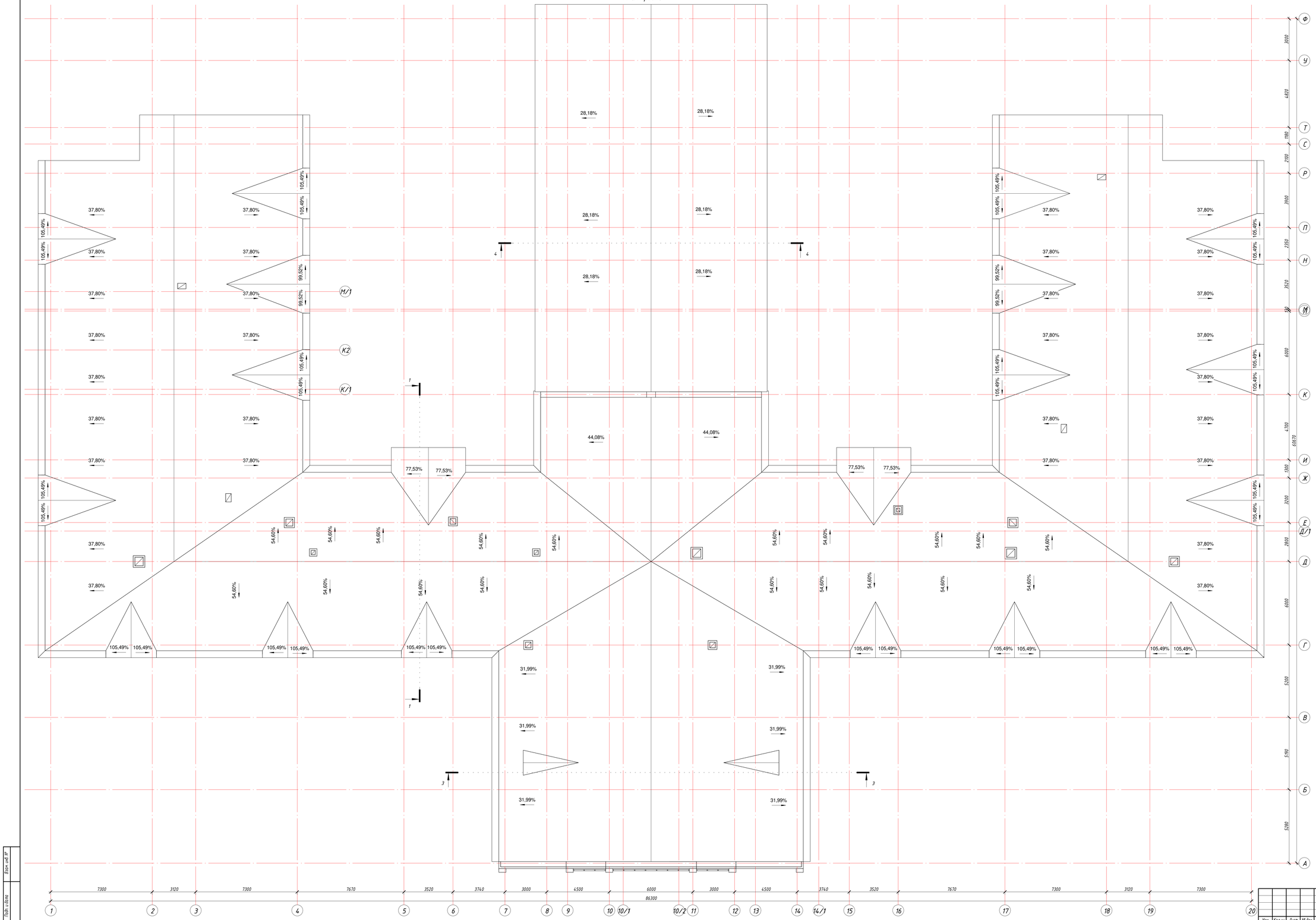

Примечание:
1. Фасады см. листы АР-2,3.
2. Разрез 1-1 см. лист АР-10 - АР-12.
3. Кладочный план см. лист АР-18.
4. Спецификация элементов заполнения проемов, витражей см. на листе АР-21 - АР-28.
5. Ведомость внутренней отделки помещений см. на листе АР-20.
6. Экспликация полов см. на листе АР-19.

						18724657 - АР		
Изм.	Кол.уч.	Лист	№ док.	Подпись	Дата	Строительство пристройки СШ №60 в мкр-не Нур Сити г. Актобе, Актюбинской области		
Разработал		Кыштенкова				Здание пристройки на 600 мест	Стадия	Лист	Листов
Проверил		Джаксыбаева					РП	9	
						План кровли	ПрК "Актюбгражданпроект"		

Взам. инв. №

Подп. и дата

Инв. № подл.

Копировал

Формат

Профлист МП-21х1100-R
Влагозащитная пленка "Тайвек"
Деревяные стропила с обрешеткой

Армированная ц/п стяжка М-100 по сетке 100/100/3/3 Вр-1 -50 мм
Утеплитель минплита D=150 на базальтовой основе -200 мм
Пароизоляция из полиэтиленовой пленки
Железобетонная плита перекрытия

Разрез 1-1

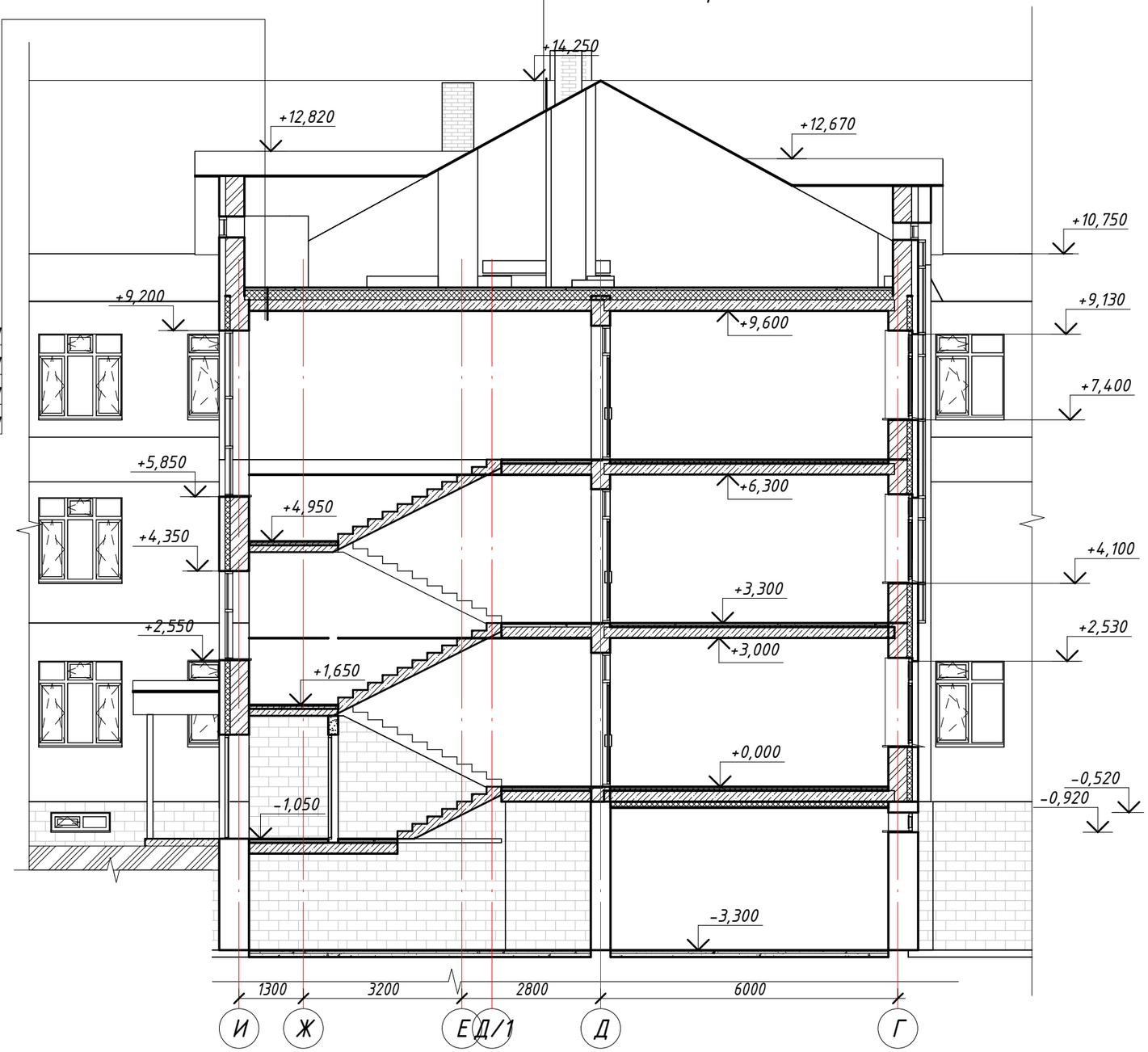

Разрез 2-2

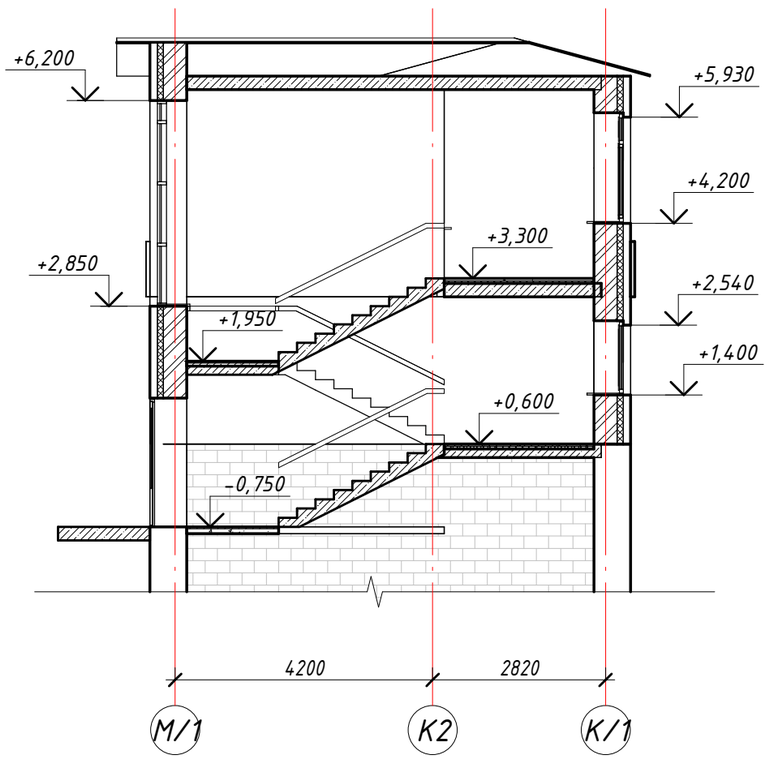

Примечание. Ноль первого этажа проектируемой пристройки ниже нуля существующей школы на 0,6 м.

Изм.	Кол.уч.	Лист	№ док.	Подпись	Дата
Разработал		Киштекенов			
Проверил		Джалгасбаева			

18724657 - АР

Строительство пристройки СШ №60 в мкр-не Нур Сити г. Актобе, Актюбинской области

Здание пристройки на 600 мест

Стадия	Лист	Листов
РП	10	

Разрез 1-1, Разрез 2-2

ПрК "Актюбгражданпроект"

Взам. инв. №
Подп. и дата
Инв. № подл.

Копировал
Формат

Разрез 3-3

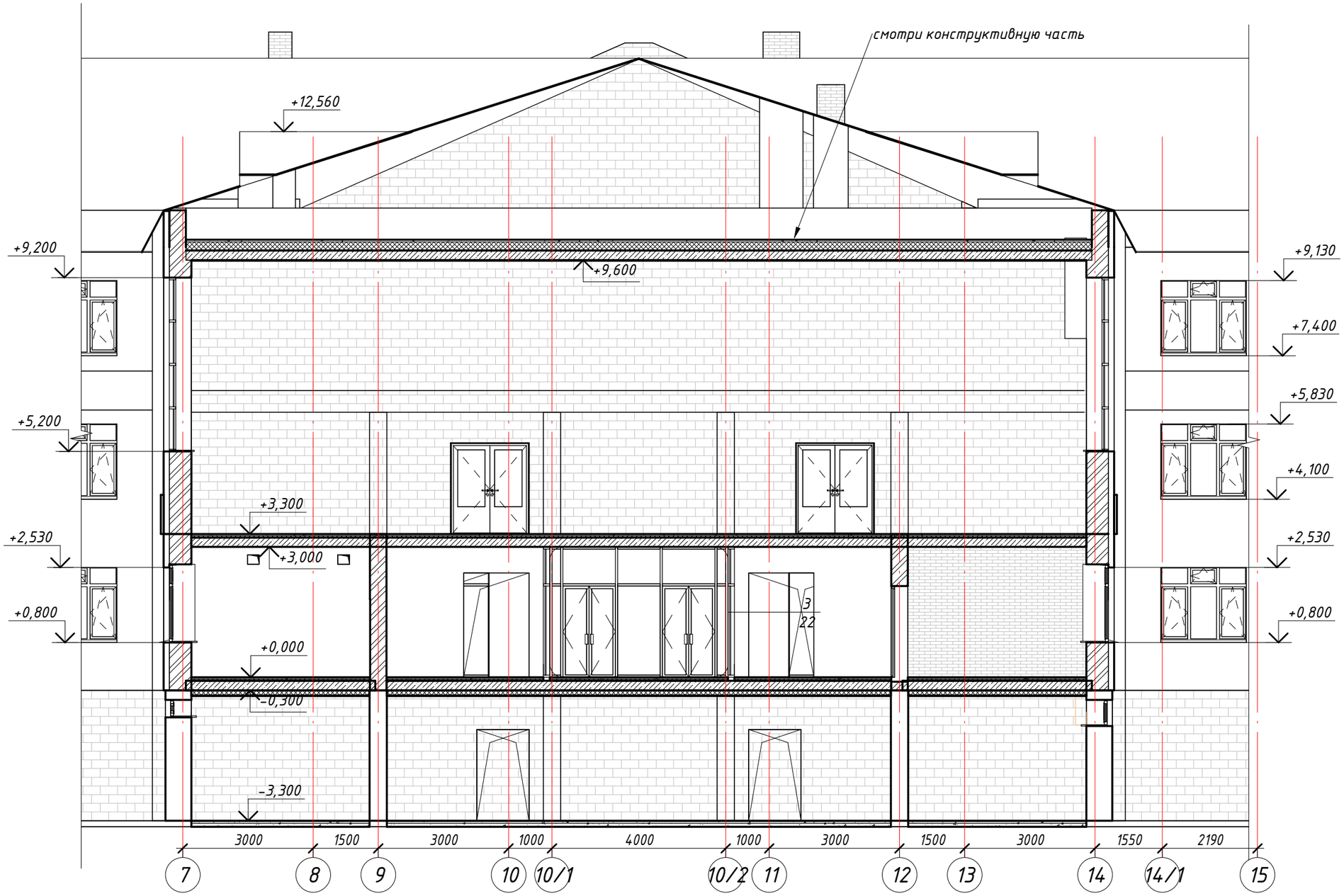

Взам. инв. №	
Подп. и дата	
Инв. № подл.	

Изм.	Кол.уч.	Лист	№ док.	Подпись	Дата
Разработал		Киштекенов			
Проверил		Джалгасбаева			

18724657 - АР

Строительство пристройки СШ №60 в мкр-не Нур Сити г. Актобе, Актюбинской области

Здание пристройки на 600 мест

Стадия	Лист	Листов
РП	11	

Разрез 3-3

ПрК "Актюбгражданпроект"

Копировал

Формат

Разрез 4-4

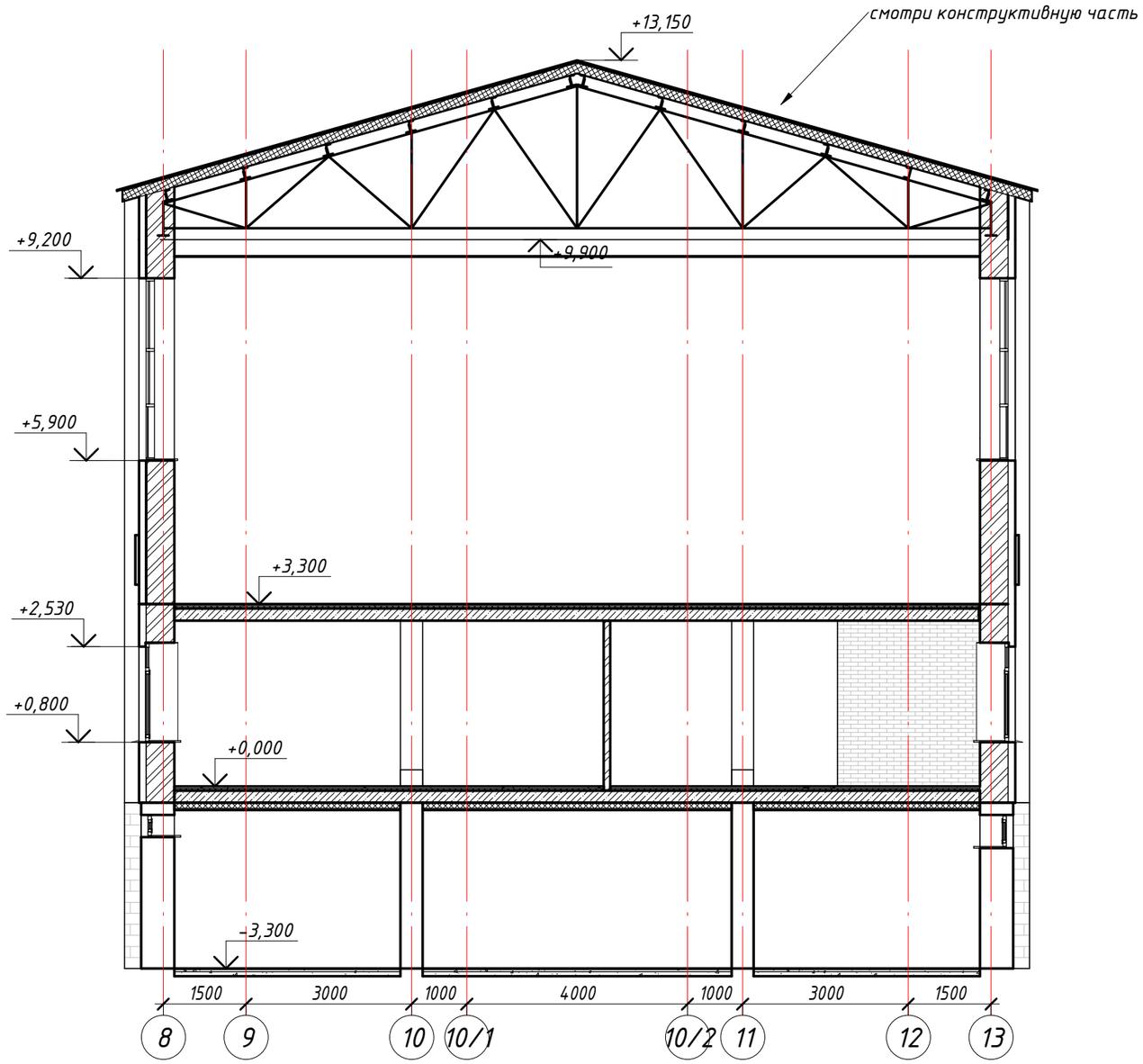

Взам. инв. №	
Подп. и дата	
Инв. № подл.	

Изм.	Кол.уч.	Лист	№ док.	Подпись	Дата
Разработал		Киштекенов			
Проверил		Джалгасбаева			

18724657 - АР

Строительство пристройки СШ №60 в мкр-не Нур Сити г. Актобе, Актюбинской области

Здание пристройки на 600 мест

Стадия	Лист	Листов
РП	12	

Разрез 4-4

ПрК "Актюбгражданпроект"

Копировал

Формат

Кладочный план подвала.

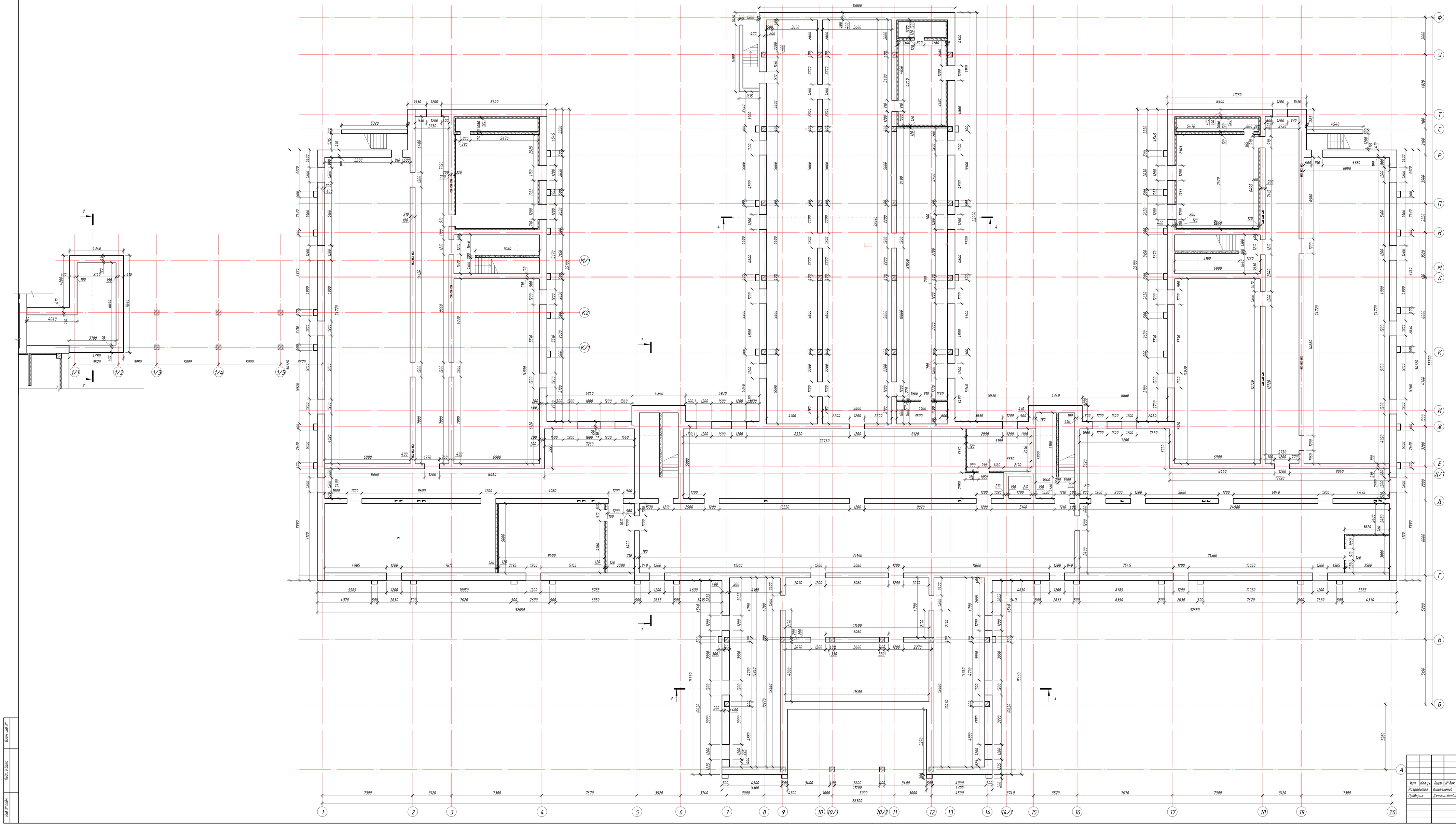

							18724657 - АР
Изм.	Кол.уч.	Лист	№ док.	Подпись	Дата		Строительство пристройки СШ №60 в мкр-не Нур Сити г. Актобе, Актюбинской области
Разработал		Кашпенко					Здание пристройки на 600 мест
Проверил		Джалгасбаева					Кладочный план подвала
							Стадия: РП; Лист: 13; Листов:
							ПрК "Актобгражданпроект"

Взам. инв. №

Подп. и дата

Инв. № подл.

Копировал

Формат

Кладочный план 1-го этажа.

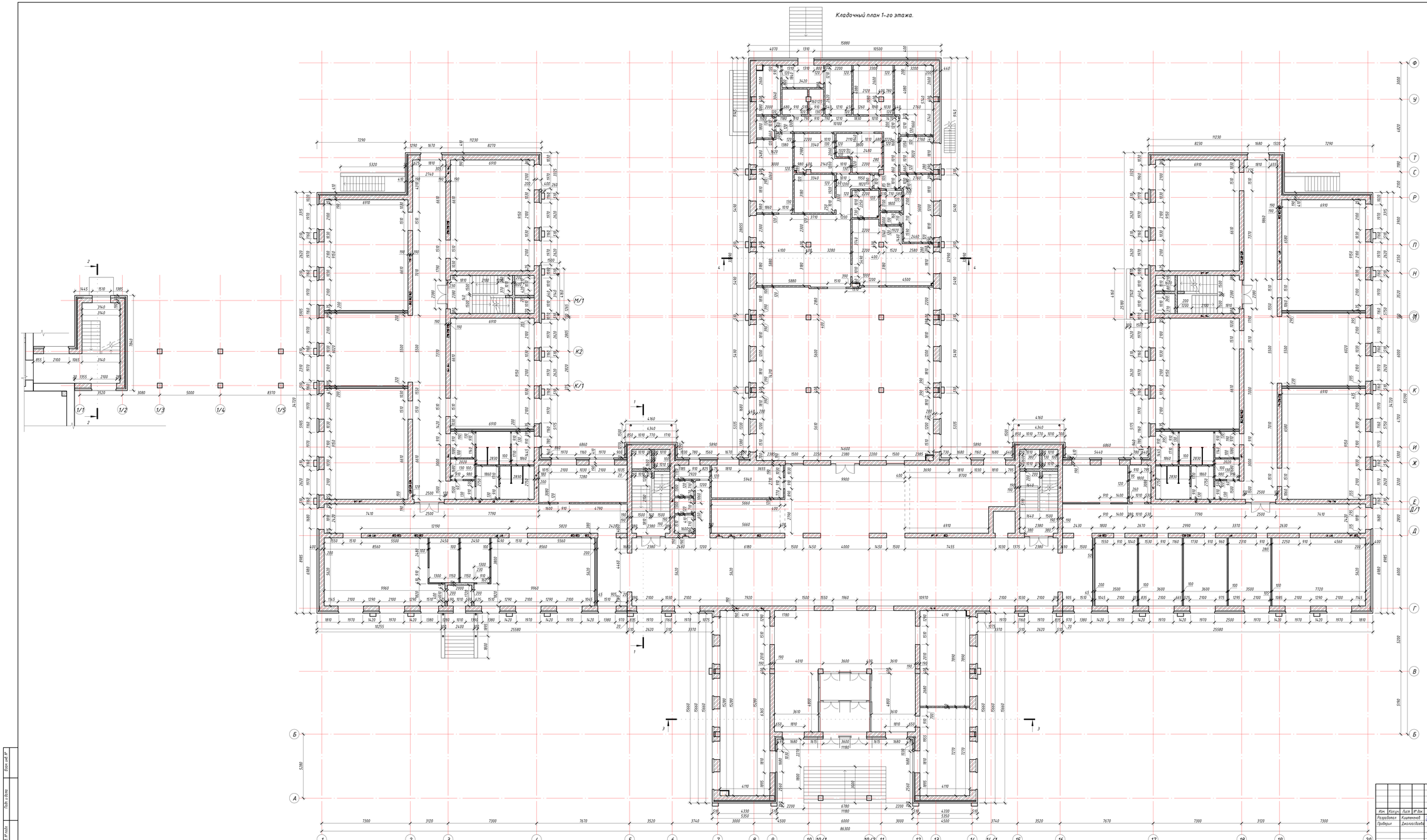

							18724657 - АР
Изм.	Кол.уч.	Лист	№ док.	Подпись	Дата		Строительство пристройки СШ №60 в мкр-не Нур Сити г. Актобе, Актюбинской области
Разработал		Каштанова					
Проверил		Джалгасбаева					Здание пристройки на 600 мест
						Стадия	Лист	Листов
						РП	14	
						Кладочный план 1-го этажа	ПрК "Актюбгражданпроект"

Копировал

Формат

Взам. инв. №

Подп. и дата

Инв. № подл.

Кладочный план 2-го этажа

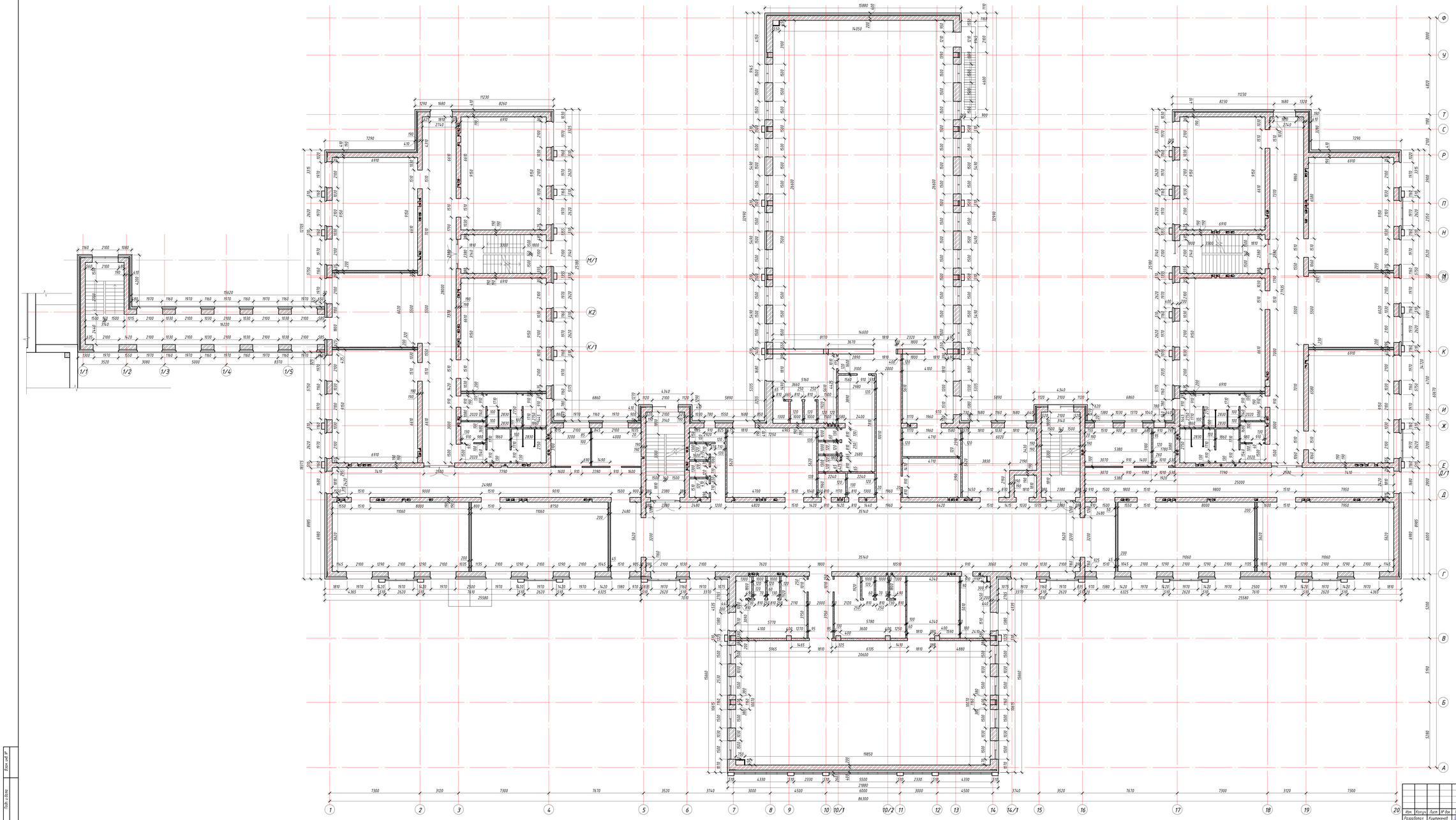

Изм.	Кол.уч.	Лист	№ док.	Подпись	Дата	18724657 - АР		
						Строительство пристройки СШ №60 в мкр-не Нур Сити г. Актобе, Актюбинской области		
Разработал		Каштанова				Здание пристройки на 600 мест	Стадия	Лист	Листов
Проверил		Джилгасбаева					РП	15	
						Кладочный план 2-го этажа	ПрК "Актюбгражданпроект"	

Копировал

Формат

Взам. инв. №

Подп. и дата

Инв. № подл.

Кладочный план 3-го этажа

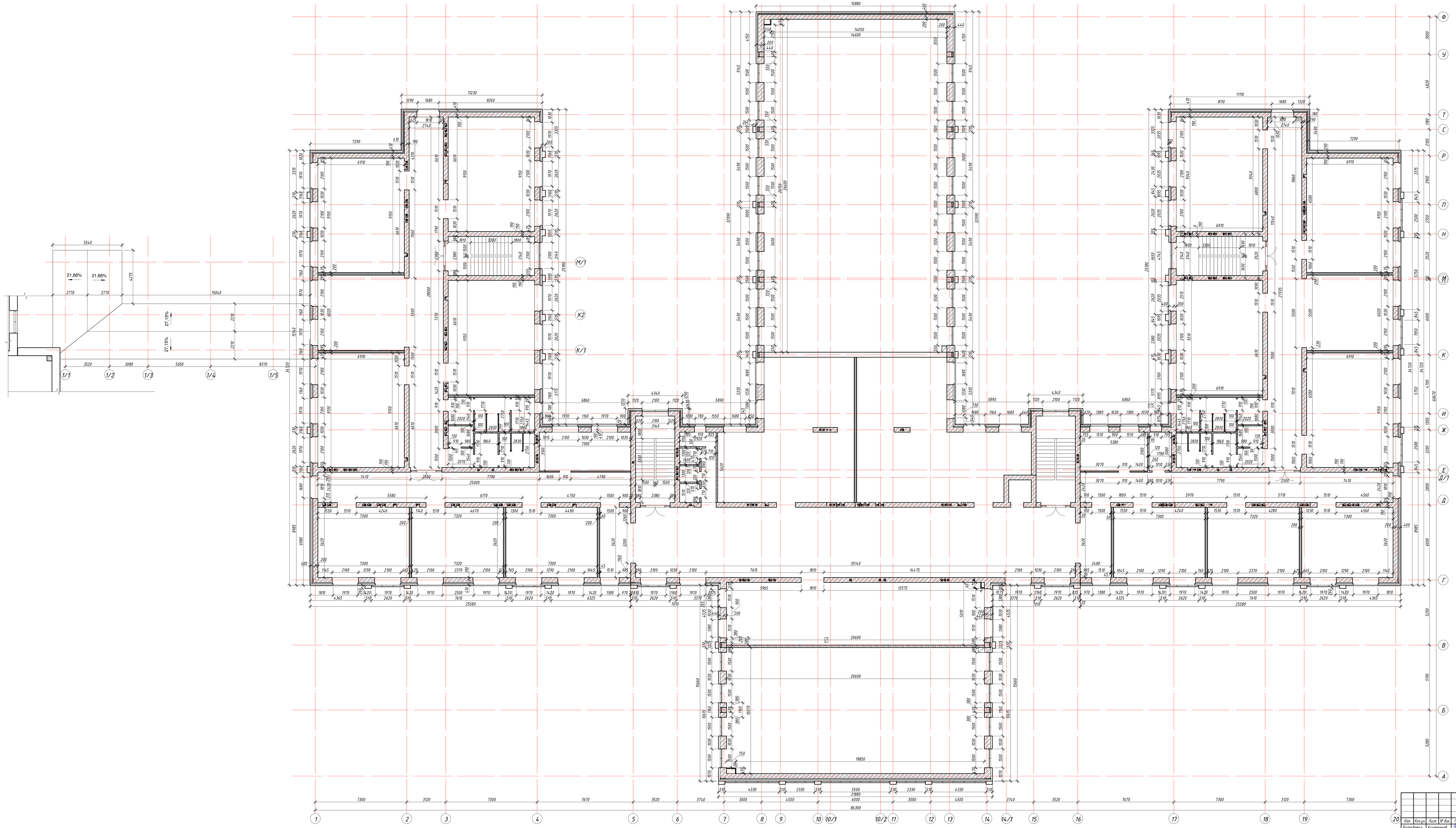

							18724657 - АР
Изм.	Кол.уч.	Лист	№ док.	Подпись	Дата		Строительство пристройки СШ №60 в мкр-не Нур Сити г. Актобе, Актюбинской области
Разработал		Кашпанай					Здание пристройки на 600 мест
Проверил		Джилгасбаева					Кладочный план 3-го этажа

Стадия	Лист	Листов
РП	16	

ПрК "Актюбгражданпроект"

Копировал

Формат

Взам. инв №

Подп. и дата

Инв. № подл.

Кладочный план чердака

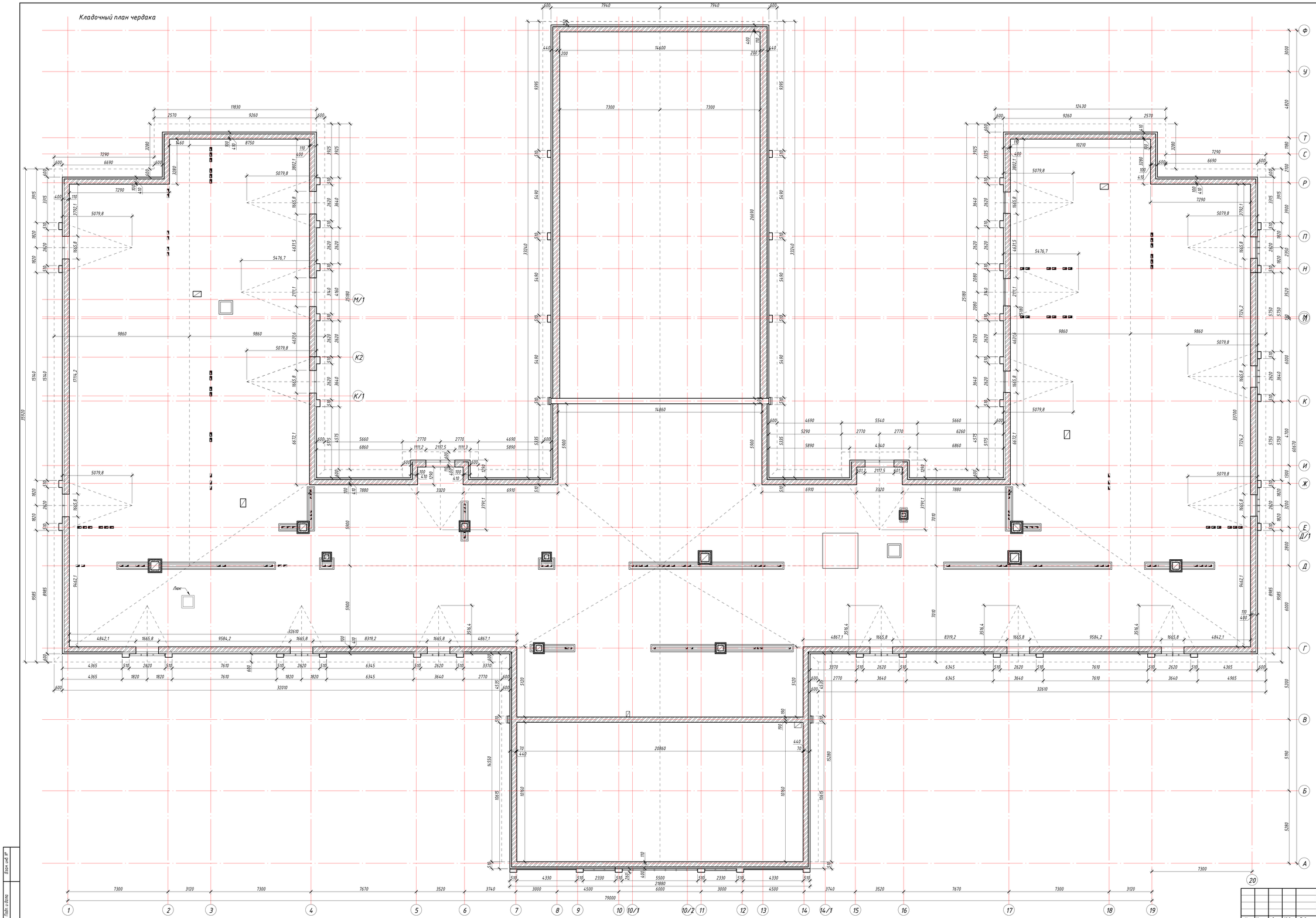

						18724657 – АР
Изм.	Кол.уч.	Лист	№ док.	Подпись	Дата	Строительство пристройки СШ №60 в мкр-не Нур Сити г. Актобе, Актюбинской области
Разработал		Кыштекенов				Здание пристройки на 600 мест — Стадия: РП; Лист: 17; Листов:
Проверил		Джалгасбаева				
						Кладочный план чердака — ПрК "Актюбгражданпроект"

Взам. инв. №

Подп. и дата

Инв. № подл.

Копировал

Формат

Кладочный план кровли

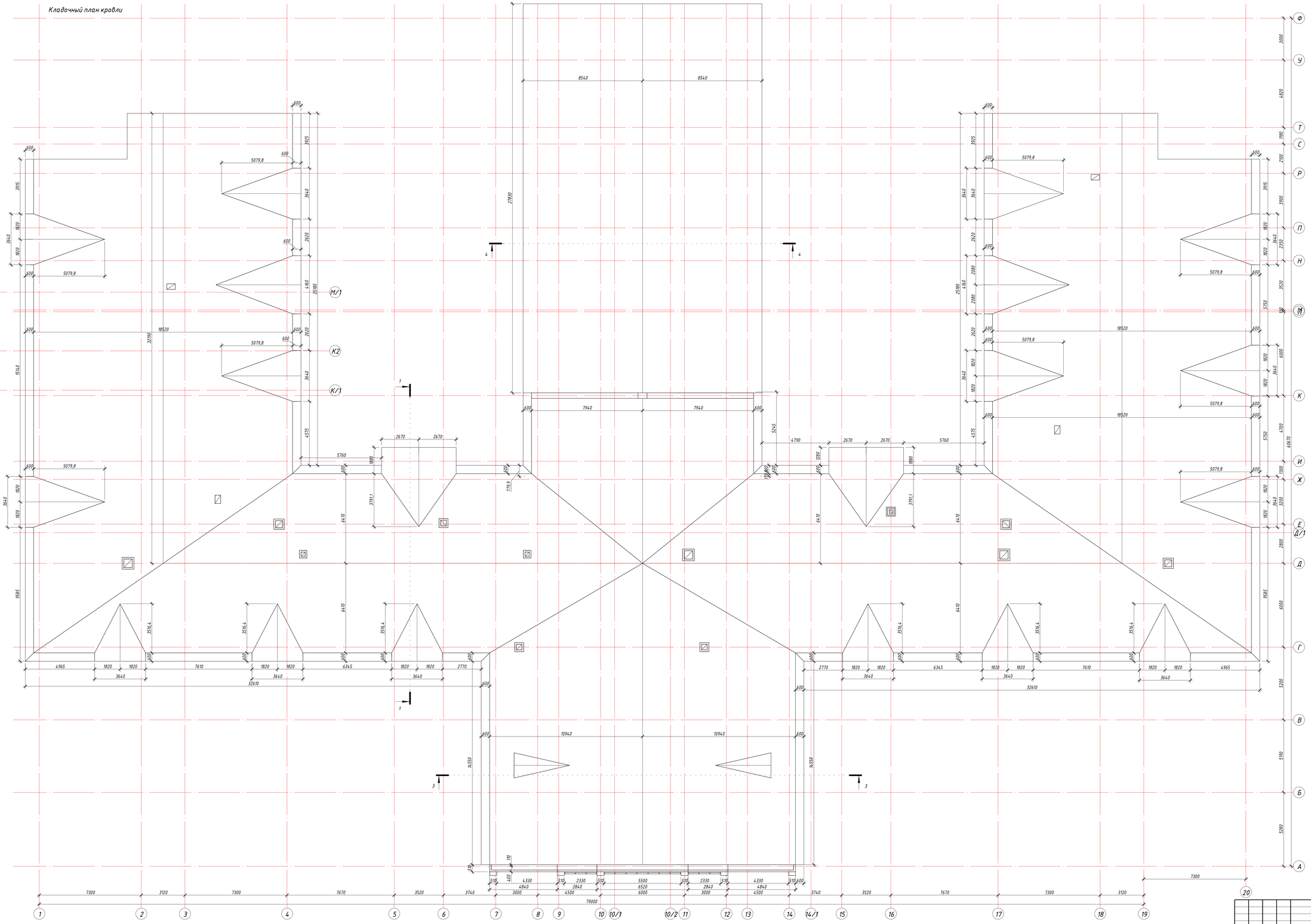

						18724657 – АР
Изм.	Кол.уч.	Лист	№ док.	Подпись	Дата	Строительство пристройки СШ №60 в мкр-не Нур Сити г. Актобе, Актюбинской области
Разработал		Кыштакенов				Здание пристройки на 600 мест — Стадия: РП; Лист: 18; Листов:
Проверил		Джалгасбаева				Кладочный план кровли — ПрК "Актюбгражданпроект"

Взам. инв. №

Подп. и дата

Инв. № подл.

Копировал

Формат

Экспликация полов

Наименование пола или номер помещения по проекту	Тип пола	Схема пола или тип пола по серии	Данные элементов пола (наименование, толщина, основание и др.)	Площадь, м2
А001-А011, Б001-Б007, В001-В007	1	с. 2.244-1 выпуск 6 ТД755	Бетон В 22,5 стяжка бетонная -25 мм Бетон В 7,5 подстиляющий слой -80 мм Грунт основания с втрамбованным щебнем	2344,75
В116	2		Фальшпол Linder t=38 мм Стяжка из цем-песч. раств. М150 -30 мм Неопор. бетон у=800кг/м3 -40 мм Железобетонная плита перекрытия -220 мм	16,68
А106-А111, Б100-Б102, В100-102, А200, А201, Б200, В200, А300, А301, Б300, В300, межэтажные площадки	3	с. 2.244-1 выпуск 6 ТД340	Плитка керамические ГОСТ6787-2001 -13 мм Прослойка и заполнение швов из цем-песч. раств. М150 -15 мм Железобетонная плита перекрытия -220 мм	152,56
А103, А127, А128, Б105-Б108, Б115, В105-В108, В119-В121, А216-А218, А230, Б203-Б208, Б215, В203-В208, А308-А310, Б303-Б309, Б316, В303-В309	4	с. 2.244-1 выпуск 6 ТД650	Линолеум на теплоизолирующей подоснове ГОСТ 18108-80 -3,6 мм Прослойка из клеющей мастики -1 мм Стяжка из цем-песч. раств. М150 -30 мм Неопор. бетон у=800кг/м3 -40 мм Железобетонная плита перекрытия -220 мм	2627,01
А116, А123-А126, А135-А137, А140-А143, Б110-Б112, В110-В112, В115, А207-А209, А211-А215, А223-А225, А227-А229, А232-А235, Б210-Б212, В210-В212, В215, А304-А307, Б311-Б313, В311-В313, В316	5	с. 2.244-1 выпуск 6 ТД452	Плитка керамические ГОСТ6787-2001 -13 мм Цементно-песчаная стяжка М150 -20 мм Гидроизоляционный слой из гидроизола -1.0 мм Неопор. бетон у=800кг/м3 -30 мм Железобетонная плита перекрытия -220 мм	351,62
А102, А104, А105, А112-А115, А139, Б103, Б104, Б109, Б113, Б114, В103, В104, В109, В113, В114, Г100, А202, А203, А221, А231, Б201, Б202, Б209, Б213, Б214, В201, В202, В209, В213, В214, Г200, А302, А303, Б301, Б302, Б310, Б314, Б315, В301, В302, В310, В314, В315	6	с. 2.244-1 выпуск 6 ТД650	Линолеум на теплоизолирующей подоснове ГОСТ 18108-80 -3,6 мм Прослойка из клеющей мастики -1 мм Стяжка из цем-песч. раств. М150 -30 мм Неопор. бетон у=800кг/м3 -40 мм Железобетонная плита перекрытия -220 мм	2232,48

Экспликация полов

Наименование пола или номер помещения по проекту	Тип пола	Схема пола или тип пола по серии	Данные элементов пола (наименование, толщина, основание и др.)	Площадь, м2
А100, А101, А117-А122, А129-А134, А138, Б116-Б120, В117, В118, А206, А210, А222, А226, Б216, В216, В317	7	с. 2.244-1 выпуск 6 ТД446	Плитка керамические ГОСТ6787-2001 -13 мм Цементно-песчаная стяжка М150 -20 мм Неопор. бетон у=800кг/м3 -30 мм Железобетонная плита перекрытия -220 мм	694,26
Г101	8		Плитка керамические ГОСТ 6787-2001- 7 мм Клей для керамической плитки - 3 мм Армированная цементно-песчаная стяжка - 50 мм Подстилающий слой бетона М 300 - 80 мм Грунт основания с втрамбованным щебнем	9,14
А205, А219	9		Линолеум на теплоизолирующей подоснове ГОСТ 18108-80 -3,6 мм Прослойка из клеющей мастики -1 мм Арм. цем-песчаная стяжка М150 по сетка 5BPI/100x100 -40 мм Неопор. бетон у=800кг/м3 -40 мм Железобетонная плита перекрытия -220 мм	55,87
А220	10		Спортивное покрытие для спортзалов -6,0 мм Грунтовка -0,5 мм Самоневелирующий слой М150 -15 мм Стяжка из цем-песч. раств. М150 -20 мм Армированная сеткой 5Вр/100x100 мм -30 мм Железобетонная плита перекрытия -220 мм	207,44
А204	11		Спортивное покрытие для спортзалов -6,0 мм Грунтовка -0,5 мм Самоневелирующий слой М150 -15 мм Стяжка из цем-песч. раств. М150 -20 мм Армированная сеткой 5Вр/100x100 мм -30 мм Железобетонная плита перекрытия -220 мм	388,36

Взам. инв. №

Подп. и дата

Инв. № подл.

Изм.	Кол.уч.	Лист	№ док.	Подпись	Дата
Разработал		Киштекенов			
Проверил		Джалгасбаева			

18724657 - АР

Строительство пристройки СШ №60 в мкр-не Нур Сити г. Актобе, Актюбинской области

Здание пристройки на 600 мест

Стадия	Лист	Листов
РП	19	

Экспликация полов

ПрК "Актюбгражданпроект"

Копировал

Формат

Ведомость отделки помещений

Наименование или номер помещения	Вид отделки элементов интерьеров						Примечание
	Потолок	Площадь, $м^2$	Ж/бетонные плоскости, гипсокартон	Площадь, $м^2$	Стены кирпичные, газоблок	Площадь, $м^2$	
А100-А115, А117, А127, А129, А130, А139, Б100-Б104, Б109, Б113, Б114, Б120, В100-В104, В109, В113, В114, Г100, Г101, А200-А203, А206, А210, А221, А222, А226, А231, Б200-Б202, Б209, Б213, Б214, В200-В202, В209, В213, В214, Г200, А300-А303, Б300-Б302, Б310, Б314, Б315, В300-В302, В310, В314, В315	Шпаклевка ветонитом, грунтовка, окраска водоэмул. кр.		Затирка и выравнивание сухими смесями, акриловая улучш. краска за 2 раза на высоту 1.8 м		Улучшенная штукатурка, затирка сухими смесями, акриловая улучш. окраска за 2 раза на высоту 1.8 м		
	Подвесной потолок (А100-А102, А113, А114, А115, Б103, Б104, Б113, Б114, В103, В104, В113, В114, А202, Б201, Б202, Б213, Б214, В201, В213, В214, Г200, А302, Б301, Б302, Б314, Б315, В301, В302, В314, В315)	875,64		251,46		2535,56	
		1981,13	Затирка и выравнивание сухими смесями с последующей в/э улучш. окраской за 2 раза	168,51	Улучшенная штукатурка, затирка сухими смесями, в/э улучш. окраска за 2 раза	2010,65	
А116, А118-А124, А126, А132-А137, А140-А143, Б110-Б112, В110-В112, В115, В117, А214, А215, А232-А235, Б210-Б212, В210-В212, В215, А304-А307, Б311-Б313, В311-В313, В316	Шпаклевка ветонитом, грунтовка, окраска водоэмул. улучш. кр.	483,66		0	Улучшенная штукатурка, керамическая плитка на клею на высоту 1.8 м	1083,61	
				0	Улучшенная штукатурка, затирка сухими смесями, в/э улучш. окраска за 2 раза	787,75	
А125, А207-А209, А211-А213, А223-А225, А227-А229	Шпаклевка ветонитом, грунтовка, окраска водоэмул. улучш. кр.	25,56		0	Улучшенная штукатурка, керамическая плитка на клею на всю высоту	200,62	
А128, Б105-Б108, В105-В108, В118-В121, А217, А218, А230, Б203-Б208, Б215, В203-В208, А308-А310, Б303-Б309, В303-В309	Шпаклевка ветонитом, грунтовка, окраска водоэмул. улучш. кр.	2546,69	Затирка и выравнивание сухими смесями с последующей в/э улучш. окраской за 2 раза	848,16	Улучшенная штукатурка, затирка сухими смесями, в/э улучш. окраска за 2 раза	2673,7	
А131, А138, Б115-Б119, В116, А216, Б216, В216, Б316, В316	Шпаклевка ветонитом, грунтовка, окраска водоэмул. улучш. кр.	248,53	Затирка и выравнивание сухими смесями, маслянная улучш. краска за 2 раза на высоту 1,8 м	102,58	Улучшенная штукатурка, затирка сухими смесями, маслянная улучш. окраска за 2 раза на высоту 1,8 м	229,43	
			Затирка и выравнивание сухими смесями с последующей в/э улучш. окраской за 2 раза	75,76	Улучшенная штукатурка, затирка сухими смесями, в/э улучш. окраска за 2 раза	161,83	
А204, А205, А219, А220	Шпаклевка ветонитом, грунтовка, окраска водоэмул. улучш. кр.	55,04		0	Улучшенная штукатурка, затирка сухими смесями, маслянная улучш. окраска за 2 раза на высоту 3,0 м	523,51	
	Готовая оцинкованная поверхность (А204, А220)	595,46		0	Улучшенная штукатурка, затирка сухими смесями, в/э улучш. окраска за 2 раза	369,41	

Примечание:
1. В местах установки умывальников, стены облицевать керамической плиткой на высоту - 1600 мм от уровня пола, по обе стороны от умывальника на 200 мм - 80,00 м2
2. Общая количество откосов штукатурка с последующей окраской в/э окраской - 892,46 м2
3. Общее количество плитусов - 3271,95 м
4. В помещениях А003 -А011, Б002, Б004 -Б010, В002, В004-В008 выполнитель отделку потолка (площадь 2173,17 м2):
-Утеплитель из минераловатных плит базальтового волокна толщ. 100 мм на деревянном каркасе
-Улучш. штукатурку по сетке рабица 30 мм (Сетка 2-20-2.0-0 ГОСТ 5336-80)
-известковая побелка за 2 раза

Изм.	Кол.уч.	Лист	№ док.	Подпись	Дата	18724657 - АР		
						Строительство пристройки СШ №60 в мкр-не Нур Сити г. Актобе, Актюбинской области		
Разработал		Киштекенов				Здание пристройки на 600 мест	Стадия	Лист	Листов
Проверил		Джалгасбаева					РП	20	
						Ведомость отделки помещений	ПрК "Актюбгражданпроект"	

Взам. инв. №

Подп. и дата

Инв. № подл.

Копировал

Формат

Спецификация дверей.

Поз.	Обозначение	Наименование	Количество			Примечание
			лев.	прав.	итого	
Д-1	Металлические /утепленные/ ГОСТ 31173-2003	ДН 21-13	0	1	1	
Д-2	Металлические /утепленные/ ГОСТ 31173-2003	ДМН 21-12	0	5	5	
Д-3	Металлические /утепленные/ ГОСТ 31173-2003	ДН 21-10	6	13	19	
Д-4	Металлические /утепленные/ ГОСТ 31173-2003	ДН 21-9	2	8	10	
Д-5	Деревянные по серии ГОСТ 6629-88	ДО 21-18	0	5	5	
Д-6	Деревянные по серии ГОСТ 6629-88	ДО 21-15	0	44	44	
Д-7	Деревянные по серии ГОСТ 6629-88	ДГ 21-12	0	3	3	
Д-8	Деревянные по серии ГОСТ 6629-88	ДГ 21-10	9	10	19	
Д-9	Деревянные по серии ГОСТ 6629-88	ДГ 21-9	16	42	58	
Д-10	Деревянные по серии ГОСТ 6629-88	ДГ 21-8	2	12	14	
Д-11	Деревянные по серии ГОСТ 6629-88	ДГ 21-7	4	10	14	

Спецификация окон.

Поз.	Обозначение	Наименование	Кол.	Примечание
ОК-1	ПВХ-двухкамерные с тройным остеклением по ГОСТ 23166-99 с изм. №1	ОП ОСП2060х1760(h)	146	
ОК-1а	ПВХ-двухкамерные с тройным остеклением по ГОСТ 23166-99 с изм. №1	ОП ОСП2060х1160(h)	2	
ОК-2	ПВХ-двухкамерные с тройным остеклением по ГОСТ 23166-99 с изм. №1	ОП ОСП1770х1760(h)	45	
ОК-3	ПВХ-двухкамерные с тройным остеклением по ГОСТ 23166-99 с изменениями №1	ОП1470х1760(h)	37	
ОК-3а	ПВХ-однокамерные с двойным остеклением по ГОСТ 23166-99 с изм. №1	ОП ОСП1470х560(h)	2	
ОК-4	ПВХ-однокамерные с двойным остеклением по ГОСТ 23166-99 с изм. №1	ОП ОСП1160х550(h)	24	
ОК-4а	ПВХ-однокамерные с двойным остеклением по ГОСТ 23166-99 с изм. №1	ОП ОСП1160х350(h)	24	
ОК-5	ПВХ-двухкамерные с тройным остеклением по ГОСТ 23166-99 с изменениями №1	ОП870х1160(h)	6	
ОК-5а	ПВХ-двухкамерные с тройным остеклением по ГОСТ 23166-99 с изменениями №1	ОП870х860(h)	6	

Спецификация подоконных досок

Поз.	Обозначение	Наименование	Кол.	Примечание
	ГОСТ 30673-99	ПД ПВХ30х530 L=1010	12	
	ГОСТ 30673-99	ПД ПВХ30х530 L=1300	48	
	ГОСТ 30673-99	ПД ПВХ30х530 L=1610	14	
	ГОСТ 30673-99	ПД ПВХ30х530 L=1910	25	
	ГОСТ 30673-99	ПД ПВХ30х530 L=2200	157	
	ГОСТ 30673-99	ПД ПВХ30х570 L=1600	24	
	ГОСТ 30673-99	ПД ПВХ30х570 L=1610	23	
	ГОСТ 30673-99	ПД ПВХ30х570 L=1910	20	

Спецификация отливы оконные

Поз.	Обозначение	Наименование	Кол.	Примечание
	ГОСТ 23166-99	ПВХ 180 L=910	12	
	ГОСТ 23166-99	ПВХ 180 L=1200	49	
	ГОСТ 23166-99	ПВХ 180 L=1510	37	
	ГОСТ 23166-99	ПВХ 180 L=1500	24	
	ГОСТ 23166-99	ПВХ 180 L=1810	45	
	ГОСТ 23166-99	ПВХ 180 L=2100	157	

Взам. инв. №

Подп. и дата

Инв. № подл.

Изм.	Кол.уч.	Лист	№ док.	Подпись	Дата
Разработал		Киштекенов			
Проверил		Джалгасбаева			

18724657 - АР

Строительство пристройки СШ №60 в мкр-не Нур Сити г. Актобе, Актюбинской области

Здание пристройки на 600 мест

Стадия	Лист	Листов
РП	21	

Ведомость заполнения проемов

ПрК "Актюбгражданпроект"

Копировал

Формат

Марка поз.	Проем	Эскиз	Наименование	Всего	Примечание
Вв-1	2380х2700(h)	Вв-1 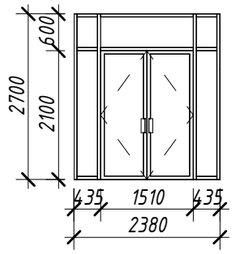	Витражный блок алюминиевый теплой серии, цвет профиля RAL 7000, с однокамерными стеклопакетами, с приведенным сопротивлением теплопередаче R0=0,5 м2х0С/Вт. Цвет стекла Clear (прозрачный). Стеклопакет полностью СМ-3 (закаленное стекло) с обеих сторон (6м1-12-6м1). Витражная дверь без порога.	13	
Вв-2	2500х2600(h)	Вв-2 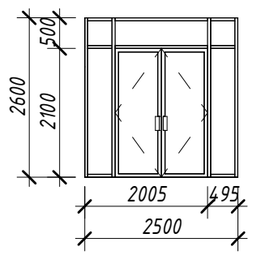	Витражный блок алюминиевый теплой серии, цвет профиля RAL 7000, с однокамерными стеклопакетами, с приведенным сопротивлением теплопередаче R0=0,5 м2х0С/Вт. Цвет стекла Clear (прозрачный). Стеклопакет полностью СМ-3 (закаленное стекло) с обеих сторон (6м1-12-6м1). Витражная дверь без порога.	6	
Вв-3	4100х3000(h)	Вв-3 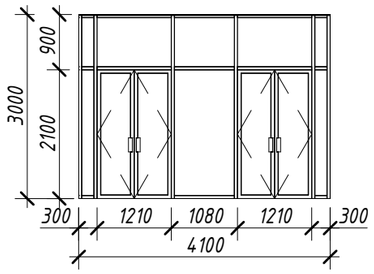	Витражный блок алюминиевый теплой серии, цвет профиля RAL 7000, с однокамерными стеклопакетами, с приведенным сопротивлением теплопередаче R0=0,5 м2х0С/Вт. Цвет стекла Clear (прозрачный). Стеклопакет полностью СМ-3 (закаленное стекло) с обеих сторон (6м1-12-6м1). Витражная дверь без порога.	1	

Взам. инв. №

Подп. и дата

Инв. № подл.

Изм.	Кол.уч.	Лист	№ док.	Подпись	Дата
Разработал		Киштекенов			
Проверил		Джалгасбаева			

18724657 - АР

Строительство пристройки СШ №60 в мкр-не Нур Сити г. Актобе, Актюбинской области

Здание пристройки на 600 мест

Стадия	Лист	Листов
РП	22	

Ведомость витражей Вв-1, Вв-2, Вв-3

ПрК "Актюбгражданпроект"

Копировал

Формат

Марка поз.	Проем	Эскиз	Наименование	Всего	Примечание
Вв-3а	3600х3000(h)	Вв-3а 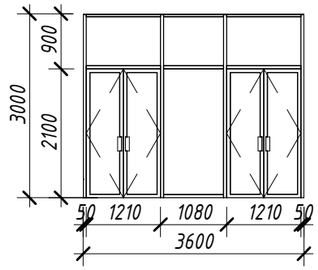	Витражный блок алюминиевый теплой серии, цвет профиля RAL 7000, с однокамерными стеклопакетами, с приведенным сопротивлением теплопередаче R0=0,5 м2х0С/Вт. Цвет стекла Clear (прозрачный). Стеклопакет полностью СМ-3 (закаленное стекло) с обеих сторон (6м1-12-6м1). Витражная дверь без порога.	1	
Вв-4	4800х3000(h)	Вв-4 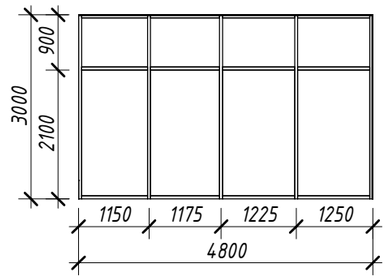	Витражный блок алюминиевый теплой серии, цвет профиля RAL 7000, с однокамерными стеклопакетами, с приведенным сопротивлением теплопередаче R0=0,5 м2х0С/Вт. Цвет стекла Clear (прозрачный). Стеклопакет полностью СМ-3 (закаленное стекло) с обеих сторон (6м1-12-6м1).	2	
Вв-5	1500х2700(h)	Вв-5 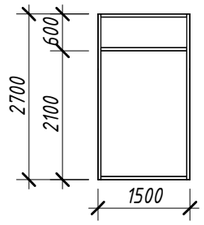	Витражный блок алюминиевый теплой серии, цвет профиля RAL 7000, с однокамерными стеклопакетами, с приведенным сопротивлением теплопередаче R0=0,5 м2х0С/Вт. Цвет стекла Clear (прозрачный). Стеклопакет полностью СМ-3 (закаленное стекло) с обеих сторон (6м1-12-6м1).	2	

Взам. инв. №

Подп. и дата

Инв. № подл.

Изм.	Кол.уч.	Лист	№ док.	Подпись	Дата
Разработал		Киштекенов			
Проверил		Джалгасбаева			

18724657 - АР

Строительство пристройки СШ №60 в мкр-не Нур Сити г. Актобе, Актюбинской области

Здание пристройки на 600 мест

Стадия	Лист	Листов
РП	23	

Ведомость витражей Вв-3а, Вв-4, Вв-5

ПрК "Актюбгражданпроект"

Копировал

Формат

Марка поз.	Проем	Эскиз	Наименование	Всего	Примечание
Вн-1	3600х3000(h)	Вн-1 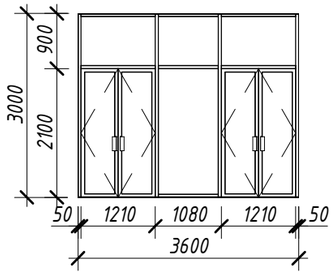	Витражный блок алюминиевый теплой серии, цвет профиля RAL 7000, с двухкамерными стеклопакетами (внутренее стекло энергосберегающее), с приведенным сопротивлением теплопередаче R0=0,72 м2х0С/Вт. Цвет стекла Clear (прозрачный). Стеклопакет полностью СМ-3 (закаленное стекло) с обеих сторон (6м1-12-4м1-12-6м1).	1	
Вн-2	2100х1800(h)	Вн-2 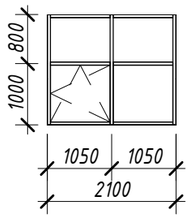	Витражный блок алюминиевый теплой серии, цвет профиля RAL 7000, с двухкамерными стеклопакетами (внутренее стекло энергосберегающее), с приведенным сопротивлением теплопередаче R0=0,72 м2х0С/Вт. Цвет стекла Clear (прозрачный). Стеклопакет полностью СМ-3 (закаленное стекло) с обеих сторон (6м1-12-4м1-12-6м1).	4	
Вн-2а	2100х3350(h)	Вн-2а 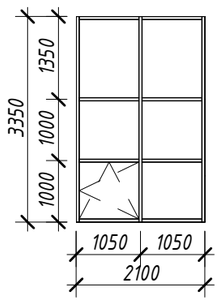	Витражный блок алюминиевый теплой серии, цвет профиля RAL 7000, с двухкамерными стеклопакетами (внутренее стекло энергосберегающее), с приведенным сопротивлением теплопередаче R0=0,72 м2х0С/Вт. Цвет стекла Clear (прозрачный). Стеклопакет полностью СМ-3 (закаленное стекло) с обеих сторон (6м1-12-4м1-12-6м1).	5	

Взам. инв. №

Подп. и дата

Инв. № подл.

Изм.	Кол.уч.	Лист	№ док.	Подпись	Дата
Разработал		Киштекенов			
Проверил		Джалгасбаева			

18724657 - АР

Строительство пристройки СШ №60 в мкр-не Нур Сити г. Актобе, Актюбинской области

Здание пристройки на 600 мест

Стадия	Лист	Листов
РП	24	

Ведомость витражей Вн-1, Вн-1, Вн-2а

ПрК "Актюбгражданпроект"

Копировал

Формат

Марка поз.	Проем	Эскиз	Наименование	Всего	Примечание
Вн-3	1500х4000(h)	Вн-3 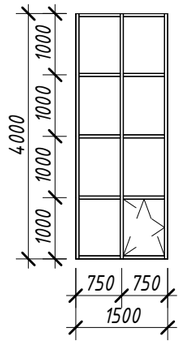	Витражный блок алюминиевый теплой серии, цвет профиля RAL 7000, с двухкамерными стеклопакетами (внутренее стекло энергосберегающее), с приведенным сопротивлением теплопередаче R0=0,72 м2х0С/Вт. Цвет стекла Clear (прозрачный). Стеклопакет полностью СМ-3 (закаленное стекло) с обеих сторон (6м1-12-4м1-12-6м1).	8	
Вн-4	2620х8580(h)	смотри Вн-4	Витражный блок алюминиевый теплой серии, цвет профиля RAL 7000, с однокамерными стеклопакетами, с приведенным сопротивлением теплопередаче R0=0,5 м2х0С/Вт. Цвет стекла Clear (прозрачный). Стеклопакет полностью СМ-3 (закаленное стекло) с обеих сторон (6м1-12-6м1).	9	

Вн-4

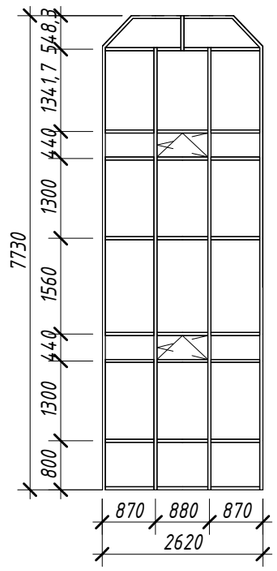

Взам. инв. №

Подп. и дата

Инв. № подл.

Изм.	Кол.уч.	Лист	№ док.	Подпись	Дата
Разработал		Киштекенов			
Проверил		Джалгасбаева			

18724657 - АР

Строительство пристройки СШ №60 в мкр-не Нур Сити г. Актобе, Актюбинской области

Здание пристройки на 600 мест

Стадия	Лист	Листов
РП	25	

Ведомость витражей Вн-3, Вн-4

ПрК "Актюбгражданпроект"

Копировал

Формат

Марка поз.	Проем	Эскиз	Наименование	Всего	Примечание
Вн-5	4330х5700(h)	смотри Вн-5	Витражный блок алюминиевый теплой серии, цвет профиля RAL 7000, с однокамерными стеклопакетами, с приведенным сопротивлением теплопередаче R0=0,5 м2х0С/Вт. Цвет стекла Clear (прозрачный). Стеклопакет полностью СМ-3 (закаленное стекло) с обеих сторон (6м1-12-6м1).	2	
Вн-6	2330х6900(h)	смотри Вн-6	Витражный блок алюминиевый теплой серии, цвет профиля RAL 7000, с однокамерными стеклопакетами, с приведенным сопротивлением теплопередаче R0=0,5 м2х0С/Вт. Цвет стекла Clear (прозрачный). Стеклопакет полностью СМ-3 (закаленное стекло) с обеих сторон (6м1-12-6м1).	2	

Вн-5

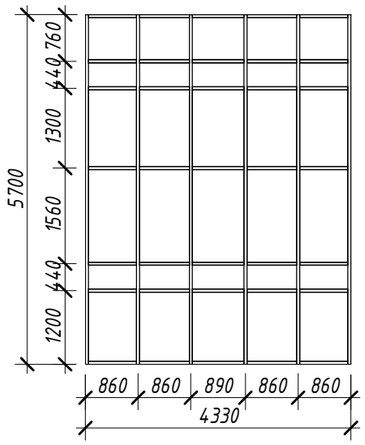

Вн-5

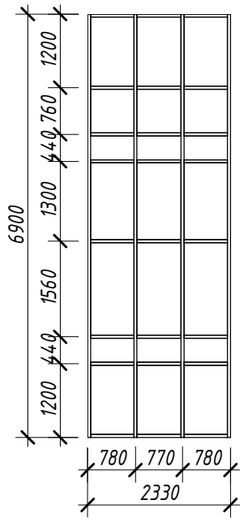

Изм.	Кол.уч.	Лист	№ док.	Подпись	Дата
Разработал		Киштекенов			
Проверил		Джалгасбаева			

18724657 - АР

Строительство пристройки СШ №60 в мкр-не Нур Сити г. Актобе, Актюбинской области

Здание пристройки на 600 мест

Стадия	Лист	Листов
РП	26	

Ведомость витражей Вн-5, Вн-6

ПрК "Актюбгражданпроект"

Взам. инв. №

Подп. и дата

Инв. № подл.

Копировал

Формат

Марка поз.	Проем	Эскиз	Наименование	Всего	Примечание
Вн-7	5500х8100(h)	смотри Вн-7	Витражный блок алюминиевый теплой серии, цвет профиля RAL 7000, с однокамерными стеклопакетами, с приведенным сопротивлением теплопередаче R0=0,5 м2х0С/Вт. Цвет стекла Clear (прозрачный). Стеклопакет полностью СМ-3 (закаленное стекло) с обеих сторон (6м1-12-6м1).	1	
Вн-8	1500х3300(h)	Вн-8 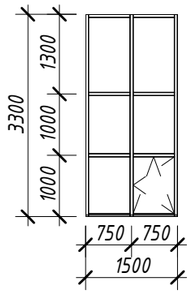	Витражный блок алюминиевый теплой серии, цвет профиля RAL 7000, с двухкамерными стеклопакетами (внутренее стекло энергосберегающее), с приведенным сопротивлением теплопередаче R0=0,72 м2х0С/Вт. Цвет стекла Clear (прозрачный). Стеклопакет полностью СМ-3 (закаленное стекло) с обеих сторон (6м1-12-4м1-12-6м1).	16	

Вн-7

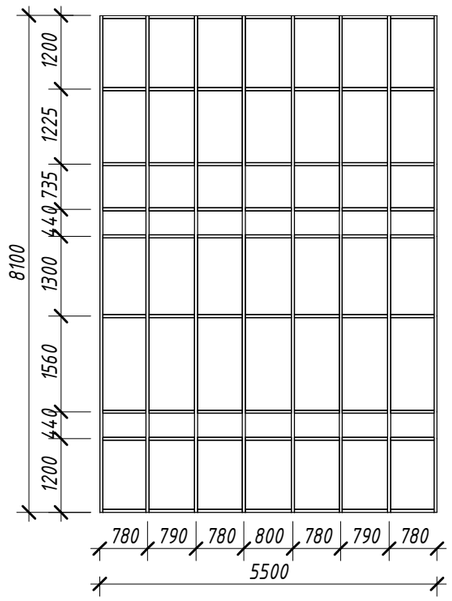

Взам. инв. №	
Подп. и дата	
Инв. № подл.	

Изм.	Кол.уч.	Лист	№ док.	Подпись	Дата
Разработал		Киштекенов			
Проверил		Джалгасбаева			

18724657 - АР

Строительство пристройки СШ №60 в мкр-не Нур Сити г. Актобе, Актюбинской области

Здание пристройки на 600 мест

Стадия	Лист	Листов
РП	27	

Ведомость витражей Вн-7, Вн-8

ПрК "Актюбгражданпроект"

Копировал

Формат

Монтажная схема ограждения радиаторов ОР-1 (1 шт.),

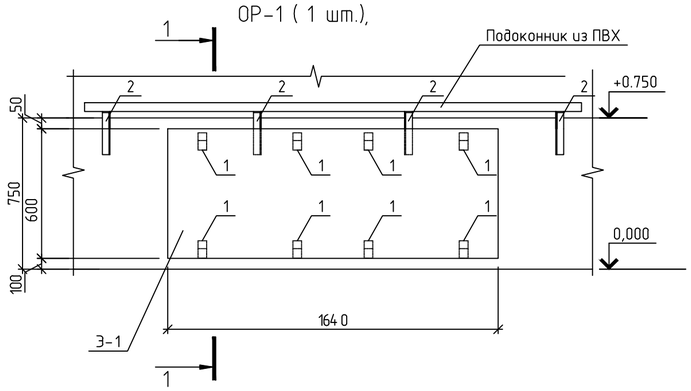

Монтажная схема ограждения радиаторов ОР-2 (2 шт.)

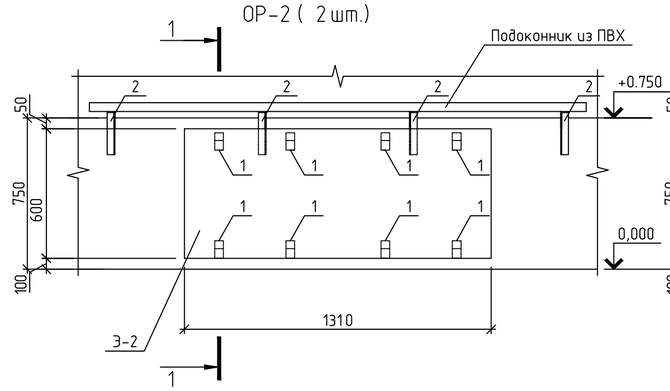

Монтажная схема ограждения радиаторов ОР-3(2 шт.)

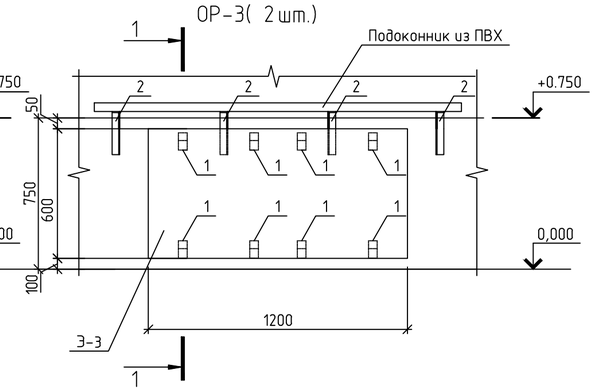

Спецификация элементов на ограждения радиаторов

Марка поз.	Обозначение	Наименование	Кол	Масса ед., кг	Примечание
		ОР-1	1		
1	ГОСТ 103-2006*	Полоса 4х40 ГОСТ 103-2006* L=200мм, шт.	8	0,25	2,00 кг
2	ГОСТ 8509-86	- L36х5мм., L=320мм шт.	4	0,83	3,32 кг
Э-1		Фанера толщиной 8мм, 1640х600 мм, шт.	1		
		ОР-2	2		
1	ГОСТ 103-2006*	Полоса 4х40 ГОСТ 103-2006* L=200мм, шт.	8	0,25	2,00 кг
2	ГОСТ 8509-86	- L36х5мм., L=320мм шт.	4	0,83	3,32 кг
Э-2		Фанера толщиной 8мм, 1310х600мм, шт.	1		
		ОР-3	2		
1	ГОСТ 103-2006*	Полоса 4х40 ГОСТ 103-2006* L=200мм, шт.	8	0,25	2,00 кг
2	ГОСТ 8509-86	- L36х5мм., L=320мм шт.	4	0,83	3,32 кг
Э-3		Фанера толщиной 8мм, 1200х600 мм, шт.	1		
		ОР-4	1		
1	ГОСТ 103-2006*	Полоса 4х40 ГОСТ 103-2006* L=200мм, шт.	8	0,25	2,00 кг
2	ГОСТ 8509-86	- L36х5мм., L=320мм шт.	4	0,83	3,32 кг
Э-4		Фанера толщиной 8мм, 1090х600 мм, шт.	1		
		ОР-5	1		
1	ГОСТ 103-2006*	Полоса 4х40 ГОСТ 103-2006* L=200мм, шт.	8	0,25	2,00 кг
2	ГОСТ 8509-86	- L36х5мм., L=320мм шт.	4	0,83	3,32 кг
Э-5		Фанера толщиной 8мм, 980х600 мм, шт.	1		

Монтажная схема ограждения радиаторов ОР-4 (1 шт.)

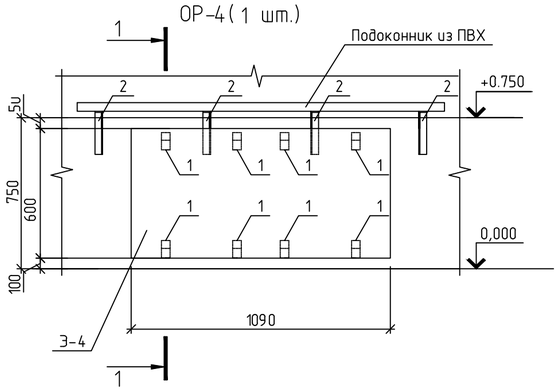

Монтажная схема ограждения радиаторов ОР-5 (1 шт.)

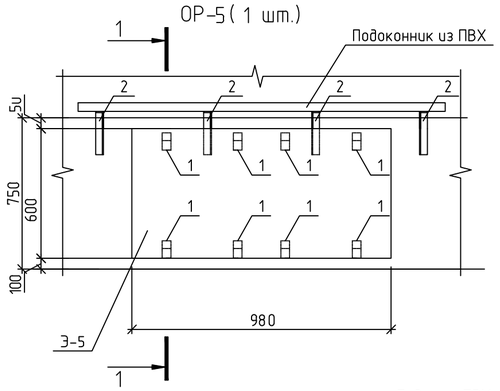

Деталь рисунка перфорации экранов при подоконнике h=700мм.

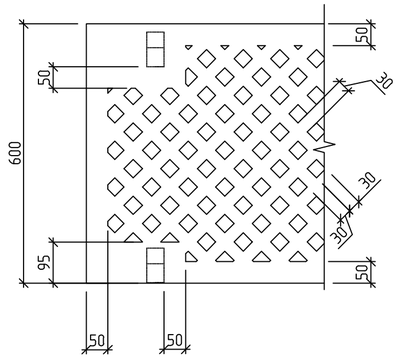

1-1

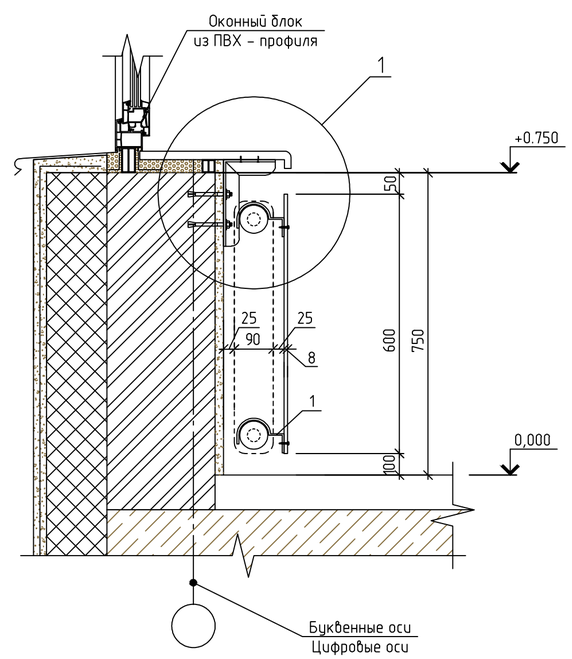

1

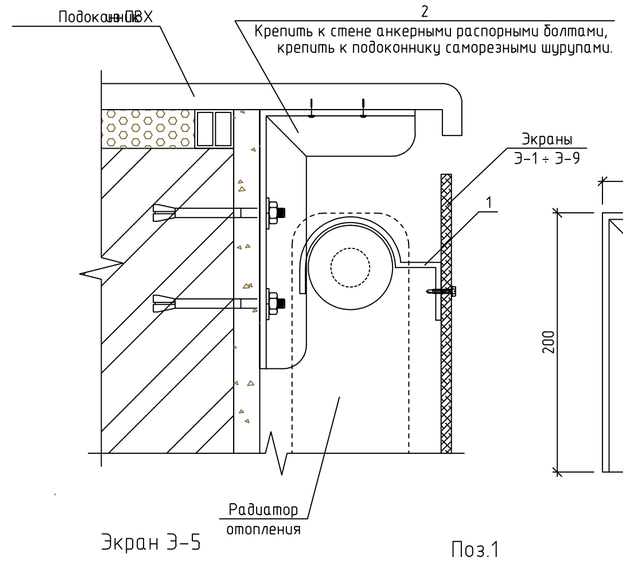

Поз.2

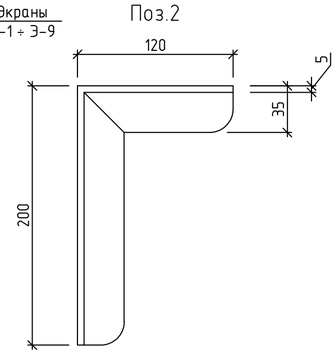

Экран Э-1

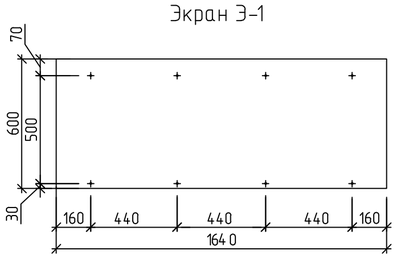

Экран Э-2

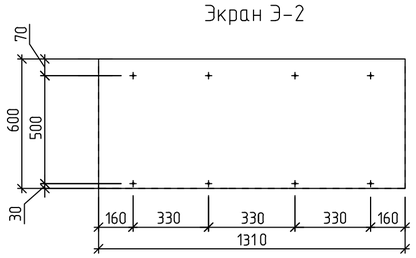

Экран Э-3

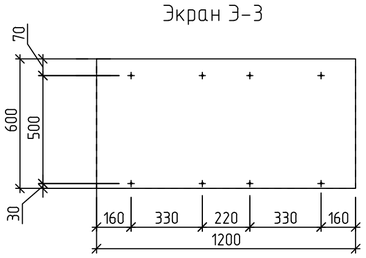

Экран Э-4

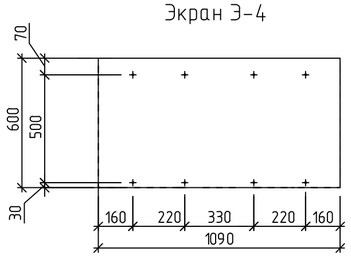

Экран Э-5

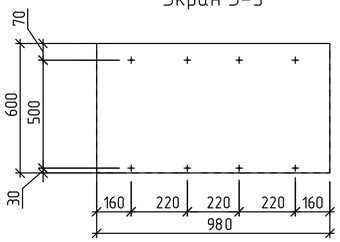

Поз.1

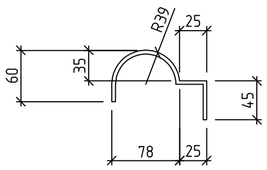

1. Данный лист смотреть совместно с листами АР-5, АР-6 (предусмотреть на 1-ом, 2-ом этаже, в рекреациях младших классов)
2. Детали крепления (Поз.1) очистить от пыли и грязи, покрыть грунтовкой ГФ-021 (ГОСТ 25129-82) за 2 раза и окрасить эмалью ПФ-115 (ГОСТ 64657-76) за 2 раза
3. Перфорацию ограждений выполнить отверстиями ромбовидной формы размерами 30х30 мм

Изм.	Кол.уч.	Лист	№док	Подпись	Дата	18724657- АР		
						Строительство пристройки СШ №60 в мкр-не Нур Сити г. Актобе, Актюбинской области		
Пров.		Джалгасбаева					Стадия	Лист	Листов
Исп.		Киштекенов					РП	28	
						Ограждение радиаторов в блоках	ПрК "Актюбгражданпроект"	

Взамен инв. №

Подпись и дата

Инв. № подл.

Санузел №1 (Количество - 6 шт)/зеркально/
Схема расположения разделительных перегородок из металлопласта
Фрагмент плана на отметке +0.000, +3.300, +6.600

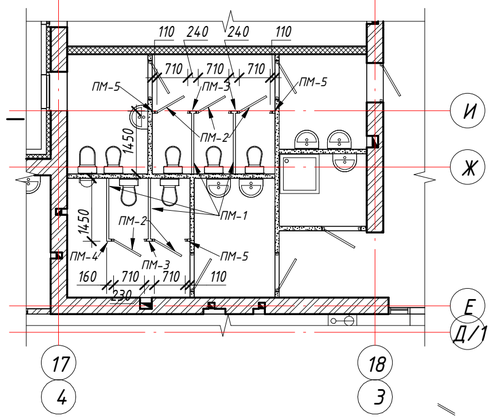

1-1

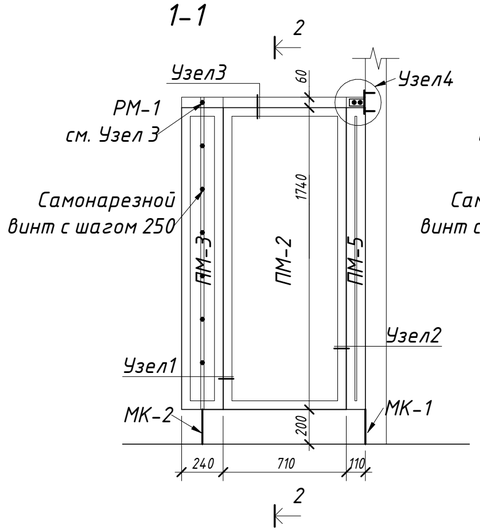

2-2

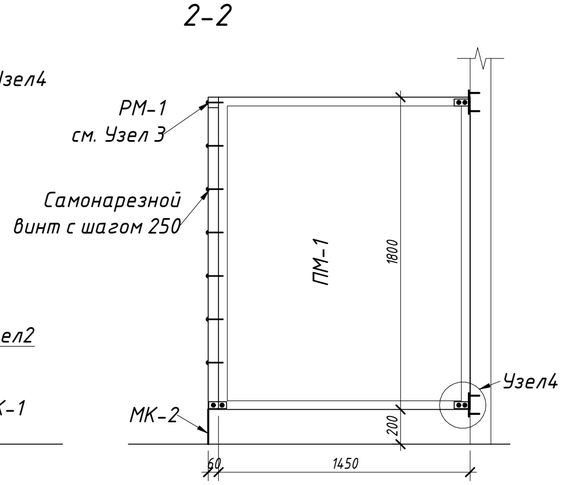

СПЕЦИФИКАЦИЯ ЭЛЕМЕНТОВ ПЕРЕГОРОДОК

Марка поз.	Обозначение	Наименование	Кол.	Масса ед., кг	Примечание
		Санузел №1	6		
ПМ-1		Панель из металлопласта ПМ-1	4	39,15	на 1 эл-т
ПМ-2		Панель из металлопласта ПМ-2	5	18,531	
ПМ-3		Панель из металлопласта ПМ-3	3	6,264	
ПМ-4		Панель из металлопласта ПМ-4	1	3,915	
ПМ-5		Панель из металлопласта ПМ-5	3	2,871	
РМ-1		Ригель из металлопласта РМ-1	4,75	0,95	п.м.
		Закладные детали			
МК-1		Закладная деталь МК-1	3	1,040	
МК-2		Закладная деталь МК-2	4	1,640	
МК-3		Закладная деталь МК-3	11	1,74	

ПМ-1 ПМ-2 ПМ-3 ПМ-4 ПМ-5

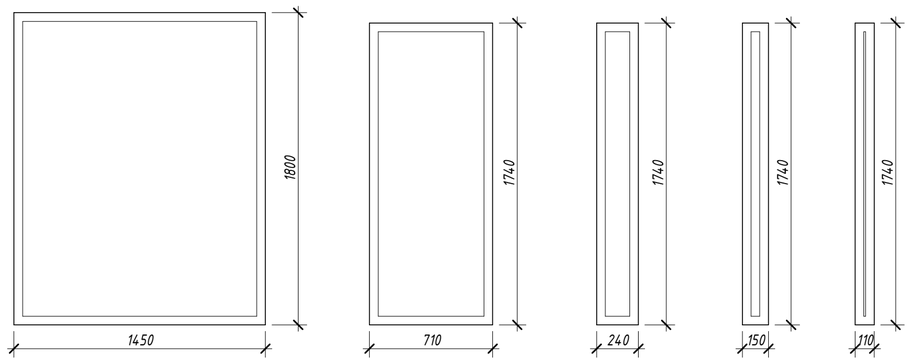

СПЕЦИФИКАЦИЯ НА 1 ЭЛЕМЕНТ ЗАКЛАДНЫХ ДЕТАЛЕЙ

Марка поз.	Обозначение	Наименование	Кол.	Масса ед., кг	Примечание
		Металлическая консоль МК-1			
1	ГОСТ 8509-86*	Уголок L 50х50х5 L=100 мм	1	0,400	
2	ГОСТ 3262-75	Труба диаметром 21,3 L=320мм	1	0,400	
3	ГОСТ 2590-88	Сталь круглая диаметром 15 L=25мм	1	0,040	
		Металлическая консоль МК-2			
1	ГОСТ 8509-86*	Уголок L 50х50х5 L=100 мм	1	0.400	
2	ГОСТ 3262-75	Труба диаметром 21,3 L=320мм	1	0.400	
3	ГОСТ 2590-88	Сталь круглая диаметром 15 L=25мм	1	0.040	
4	ГОСТ 8509-86*	Уголок L 50х50х5 L=100 мм	1	0.400	
		Металлическая консоль МК-3			
1	ГОСТ 8509-86*	Уголок L 50х50х5 L=100 мм	1	0.400	
2	ГОСТ 19903-74*	Пластина - 6х150х150	1	1.100	

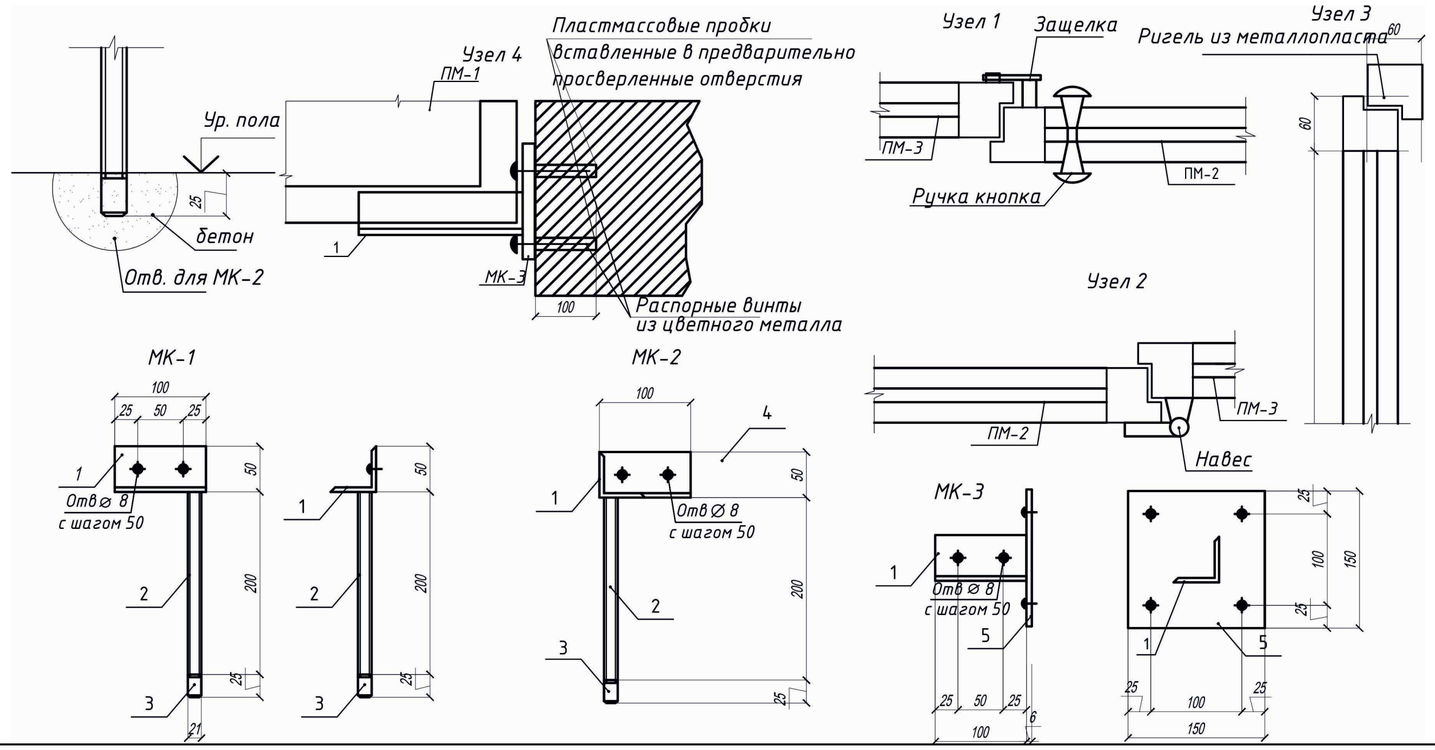

Примечание:
1. Разделительные перегородки выполнить из металлопласта со сплошными заполнением.
   Размеры уточнить при изготовлении с учетом принятых зазоров.
   Примыкание перекрыть нащельниками.
2. Закладные детали выполнить с гальваническим покрытием.
3. В перегородках санузлов и душевых металлопласт без стекла 1м2=15 кг

Изм.	Кол.уч.	Лист	№ док.	Подпись	Дата
Разработал		Киштекенов			
Проверил		Джалгасбаева			

18724657 - АР

Строительство пристройки СШ №60 в мкр-не Нур Сити г. Актобе, Актюбинской области

Здание пристройки на 600 мест

Стадия	Лист	Листов
РП	29	

Перегородки из металлопласта

ПрК "Актюбгражданпроект"

Взам. инв. №
Подп. и дата
Инв. № подл.

Копировал Формат

Фрагмент плана. Гардеробная стойка №1

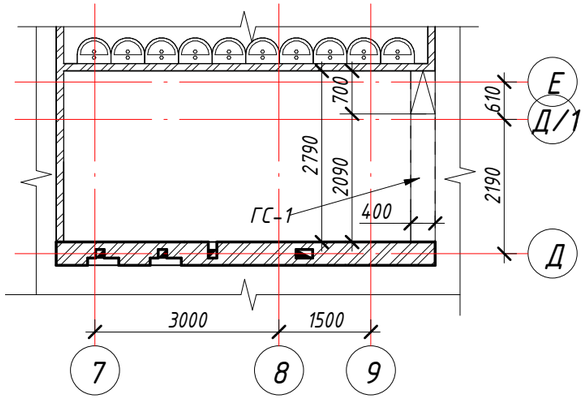

Гардеробная стойка ГС-1

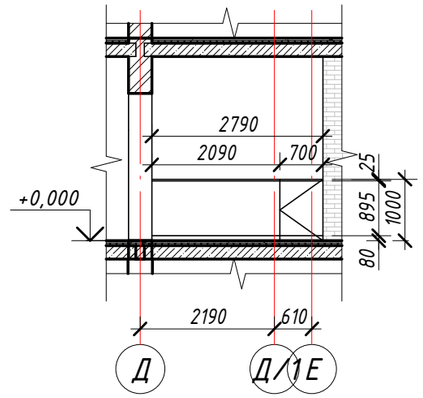

Спецификация элементов

Поз.	Обозначение	Наименование	Кол-во	Масса ед. изм.	Примечание
		ГС-1			
1	ГОСТ 8486-86*	Каркас брус 40х100	2,79 п.м.		
2		Каркас брус 40х40	16,546 п.м.		
3	ДСП	ДСП -25 мм	1,116 м2		
4	ДСП	ДСП - 16 мм	2,497 м2		
5		Петли карточные	4 шт		
		ГС-2			
1	ГОСТ 8486-86*	Каркас брус 40х100	5,62 п.м.		
2		Каркас брус 40х40	31,168 п.м.		
3	ДСП	ДСП -25 мм	2,248 м2		
4	ДСП	ДСП - 16 мм	5,03 м2		
5		Петли карточные	4 шт		

Фрагмент плана. Гардеробная стойка №2

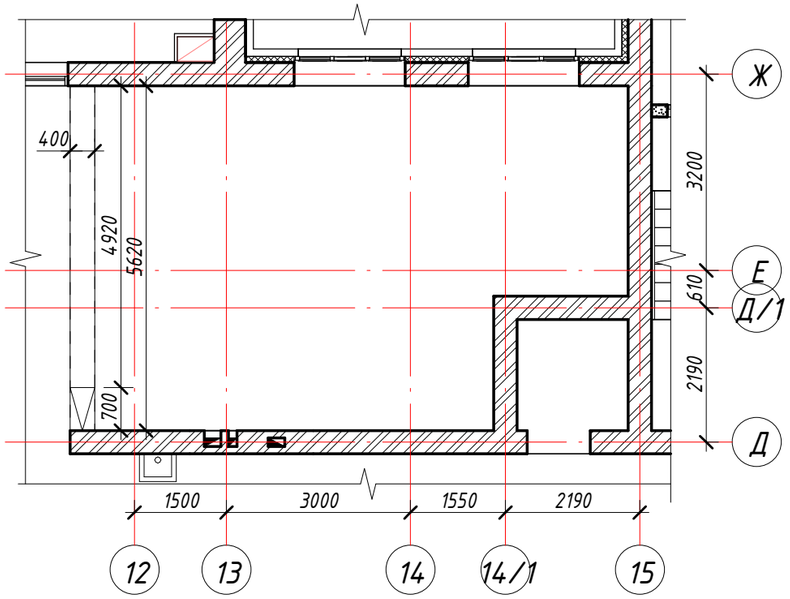

Гардеробная стойка ГС-2

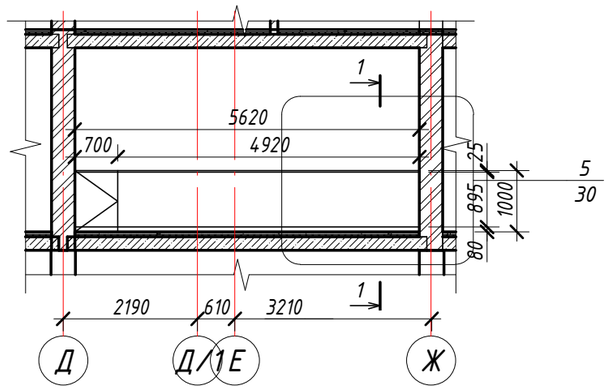

Примечание:
1. Деревянные элементы, для обеспечения пожарной безопасности необходимо пропитать антипиренами.

Сечение 1-1

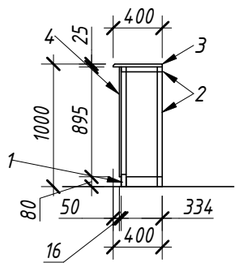

Каркас гардеробной стойки

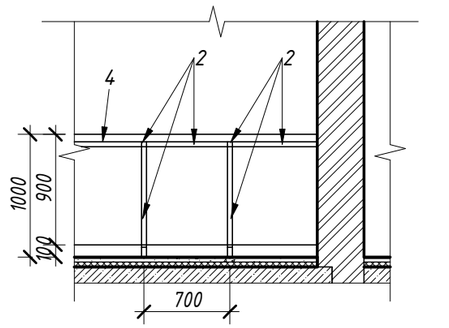

Изм.	Кол.уч.	Лист	№ док.	Подпись	Дата
Разработал		Киштекенов			
Проверил		Джалгасбаева			

18724657 - АР

Строительство пристройки СШ №60 в мкр-не Нур Сити г. Актобе, Актюбинской области

Здание пристройки на 600 мест

Стадия	Лист	Листов
РП	30	

Гардеробные стойки

ПрК "Актюбгражданпроект"

Взам. инв. №

Подп. и дата

Инв. № подл.

Копировал

Формат

Расход материалов на стены и перегородки на отм. -3.300

Марка Поз.	Обозначение	Наименование	Всего м²
П-1а	200	Внутренняя стена: кладка из газоблока на клеевом растворе, δ=200 мм	13,47 м³
П-7	120	Внутренняя стена: кладка из керамического кирпича ГОСТ 530-2012, δ=120 мм	16,64 м³
П-10	120	Минеральная вата на базальтовой основе, δ=120 мм	39,77 м³

Расход материалов на стены и перегородки на отм. 0.000

Марка Поз.	Обозначение	Наименование	Всего
П-1а	200	Внутренняя стена: кладка из газоблока на клеевом растворе, δ=200 мм	8,80 м³
П-1	380	Внутренняя стена: кладка из силикатного кирпича М125 ГОСТ 379-2015 на растворе М50, δ=380 мм	427,09 м³
П-2	380	Наружняя стена: кладка из силикатного кирпича М125 ГОСТ 379-2015 на растворе М50, δ=380 мм	327,66 м³
П-3	510	Наружняя стена: кладка из силикатного кирпича М125 ГОСТ 379-2015 на растворе М50, δ=510 мм	121,67 м³
П-4	100	Внутренняя стена: кладка из газоблока на клеевом растворе, δ=100 мм	10,29 м³
П-5	200	Перегородки из ГВЛ толщиной 200 мм по с. 1.031.9-3.01.1 типа С-365 мм 2х12,5 мм со звукоизоляцией из минплиты жесткой	162,32 м²
П-6	100	Перегородки гипсокартонные ГКЛ на металическом каркасе со звукоизоляцией из минплиты жесткой γ-180кг/м3 δ=100мм. по серии 1.031.9-3.01.1 типа С111	119,55 м²
П-7	120	Внутренняя стена: кладка из керамического кирпича ГОСТ 530-2012, δ=120 мм	17,27 м³
П-8	120	Внутренняя стена: кладка из силикатного кирпича ГОСТ 379-95, δ=120 мм	38,96 м³
П-9	100	Минеральная вата на базальтовой основе, δ=100 мм	92,32 м³
П-10	120	Минеральная вата на базальтовой основе, δ=120 мм	2,42 м³
П-11	250	Наружний слой: кладка из силикатного кирпича М125/F50 ГОСТ 379-2015, δ=250 мм	35,79 м³
П-12	120	Наружний слой: кладка из цветного (желтый) силикатного кирпича М125/F50 ГОСТ 379-2015, δ=120 мм	146,76 м³

Расход материалов на стены и перегородки на отм. 3.300

Марка Поз.	Обозначение	Наименование	Всего м²
П-1а	200	Внутренняя стена: кладка из газоблока на клеевом растворе, δ=200 мм	12,08 м³
П-13	400	Внутренняя стена: кладка из газоблока на клеевом растворе, δ=400 мм	16,68 м³
П-1	380	Внутренняя стена: кладка из силикатного кирпича М125 ГОСТ 379-2015 на растворе М50, δ=380 мм	339,47 м³
П-2	380	Наружняя стена: кладка из силикатного кирпича М125 ГОСТ 379-2015 на растворе М50, δ=380 мм	298,29 м³
П-2а	380	Наружняя стена спортзала: кладка из силикатного кирпича М125 ГОСТ 379-2015 на растворе М50, δ=380 мм	44,78 м³
П-3	510	Наружняя стена: кладка из силикатного кирпича М125 ГОСТ 379-2015 на растворе М50, δ=510 мм	27,59 м³
П-3а	510	Наружняя стена спортзала: кладка из силикатного кирпича М125 ГОСТ 379-2015 на растворе М50, δ=510 мм	171,33 м³
П-4	100	Внутренняя стена: кладка из газоблока на клеевом растворе, δ=100 мм	16,03 м³
П-5	200	Перегородки из ГВЛ толщиной 200 мм по с. 1.031.9-3.01.1 типа С-365 мм 2х12,5 мм со звукоизоляцией из минплиты жесткой	196,94 м²
П-6	100	Перегородки гипсокартонные ГКЛ на металическом каркасе со звукоизоляцией из минплиты жесткой γ-180кг/м3 δ=100мм. по серии 1.031.9-3.01.1 типа С111	41,61м²³
П-7	120	Внутренняя стена: кладка из керамического кирпича ГОСТ 530-2012, δ=120 мм	21,66 м³
П-8	120	Внутренняя стена: кладка из силикатного кирпича ГОСТ 379-95, δ=120 мм	12,97 м³
П-9	100	Минеральная вата на базальтовой основе, δ=100 мм	91,40 м³
П-10	120	Минеральная вата на базальтовой основе, δ=120 мм	4,44 м³
П-11	250	Наружний слой: кладка из силикатного кирпича М125/F50 ГОСТ 379-2015, δ=250 мм	20,62 м³
П-12	120	Наружний слой: кладка из цветного (желтый) силикатного кирпича М125/F50 ГОСТ 379-2015, δ=120 мм	165,46 м³

Взам. инв. №

Подп. и дата

Инв. № подл.

Изм.	Кол.уч.	Лист	№ док.	Подпись	Дата
Разработал		Киштекенов			
Проверил		Джалгасбаева			

18724657 - АР

Строительство пристройки СШ №60 в мкр-не Нур Сити г. Актобе, Актюбинской области

Здание пристройки на 600 мест

Стадия	Лист	Листов
РП	31	

Спецификация стен /начало/

ПрК "Актюбгражданпроект"

Копировал

Формат

Расход материалов на стены и перегородки на отм. 6.600

Марка Поз.	Обозначение	Наименование	Всего м²
П-1а	200	Внутренняя стена: кладка из газоблока на клеевом растворе, δ=200 мм	13,60 м³
П-1	380	Внутренняя стена: кладка из силикатного кирпича М125 ГОСТ 379-2015 на растворе М50, δ=380 мм	251,47 м³
П-2	380	Наружняя стена: кладка из силикатного кирпича М125 ГОСТ 379-2015 на растворе М50, δ=380 мм	313,02 м³
П-2а	380	Наружняя стена спортзала: кладка из силикатного кирпича М125 ГОСТ 379-2015 на растворе М50, δ=380 мм	44,14 м³
П-3а	510	Наружняя стена спортзала: кладка из силикатного кирпича М125 ГОСТ 379-2015 на растворе М50, δ=510 мм	23,32 м³
П-4	100	Внутренняя стена: кладка из газоблока на клеевом растворе, δ=100 мм	10,29 м³
П-5	200	Перегородки из ГВЛ толщиной 200 мм по с. 1.031.9-3.01.1 типа С-365 мм 2х12,5 мм со звукоизоляцией из минплиты жесткой	267,68 м²
П-6	100	Перегородки гипсокартонные ГКЛ на металическом каркасе со звукоизоляцией из минплиты жесткой γ-180кг/м3 δ=100мм. по серии 1.031.9-3.01.1 типа С111	34,22 м²
П-7	120	Внутренняя стена: кладка из керамического кирпича ГОСТ 530-2012, δ=120 мм	6,62 м³
П-9	100	Минеральная вата на базальтовой основе, δ=100 мм	77,00 м³
П-10	120	Минеральная вата на базальтовой основе, δ=120 мм	0,63 м³
П-11	250	Наружний слой: кладка из силикатного кирпича М125/F50 ГОСТ 379-2015, δ=250 мм	28,57 м³
П-12	120	Наружний слой: кладка из цветного (желтый) силикатного кирпича М125/F50 ГОСТ 379-2015, δ=120 мм	101,06 м³

Расход материалов на стены и перегородки выше отм. 9.900

Марка Поз.	Обозначение	Наименование	Всего м²
П-2	380	Наружняя стена: кладка из силикатного кирпича М125 ГОСТ 379-2015 на растворе М50, δ=380 мм	201,88 м³
П-3	510	Наружняя стена: кладка из силикатного кирпича М125 ГОСТ 379-2015 на растворе М50, δ=510 мм	24,16 м³
П-12	120	Наружний слой: кладка из цветного (желтый) силикатного кирпича М125/F50 ГОСТ 379-2015, δ=120 мм	65,30 м³

Примечание: Расходы вентшахт смотри конструктивную часть

Изм.	Кол.уч.	Лист	№ док.	Подпись	Дата
Разработал		Киштекенов			
Проверил		Джалгасбаева			

18724657 - АР

Строительство пристройки СШ №60 в мкр-не Нур Сити г. Актобе, Актюбинской области

Здание пристройки на 600 мест

Стадия	Лист	Листов
РП	32	

Спецификация стен /окончание/

ПрК "Актюбгражданпроект"

Взам. инв. №

Подп. и дата

Инв. № подл.

Копировал

Формат