ТОО "АЛТАЙ
Государственная лице
от 13 марта

Заказчик: КГКП "Областной историко-краеве
культуры ВКО"

Объект: "Капитальный ремонт кровли и заме
"Областной историко-краеведчекий музей го
ул.Абая 90. г.Семей, ВКО"

РАБОЧИЙ

ТОМ
Альб

г.Семей

АЙНОВОТЕХ"
ензия ГСЛ №13004291
на 2013 года

ведческий музей г.Семей "управления

мена обрешетки кровельного настила КГКП
города Семей" управления культуры ВКО, по

Й ПРОЕКТ

ом I
бом 1

й 2021 г.

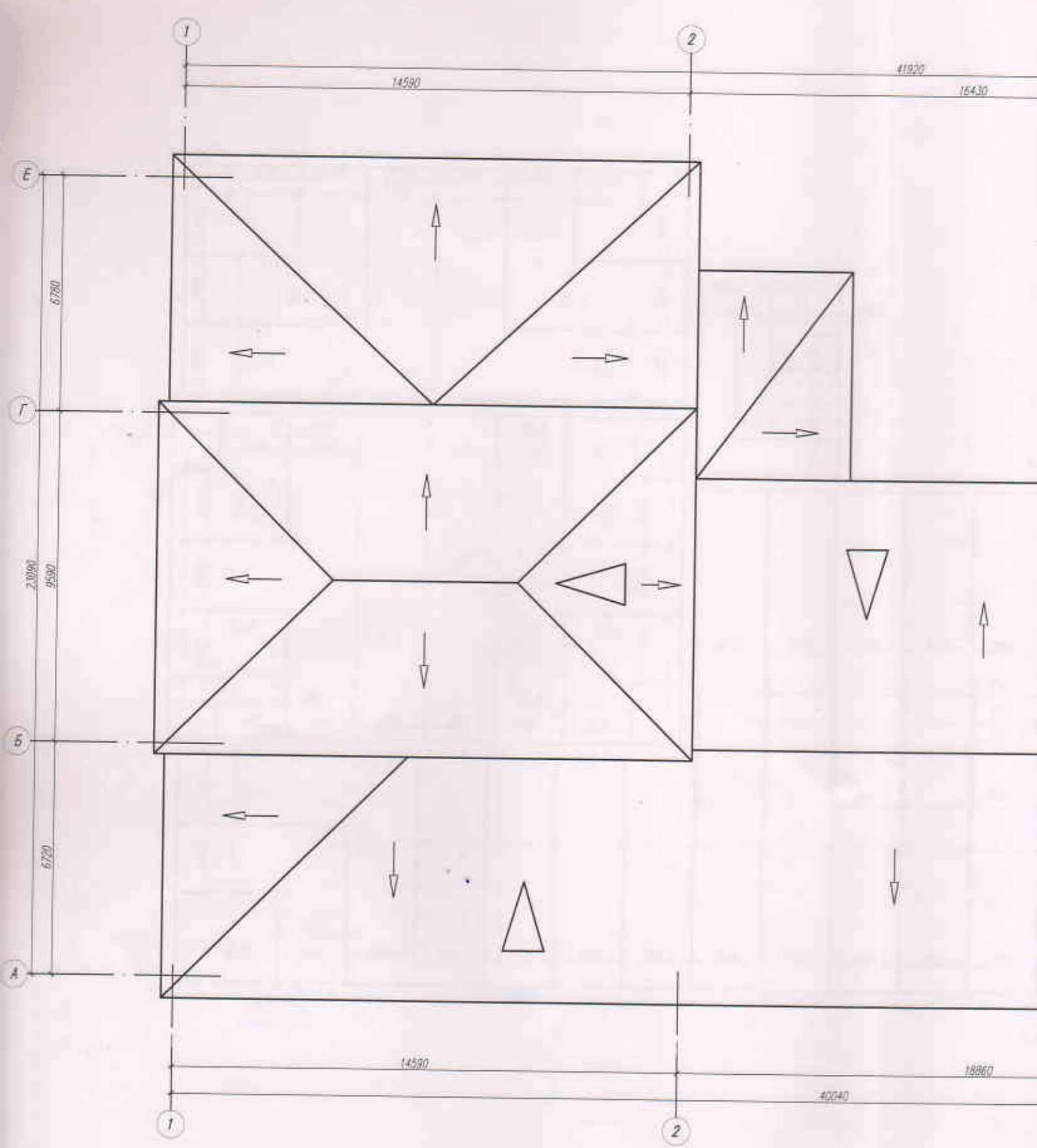
1
2
41920
14590
16430
Е
Г
Б
А
6780
23090
9500
6720
14590
18860
40040
1
2

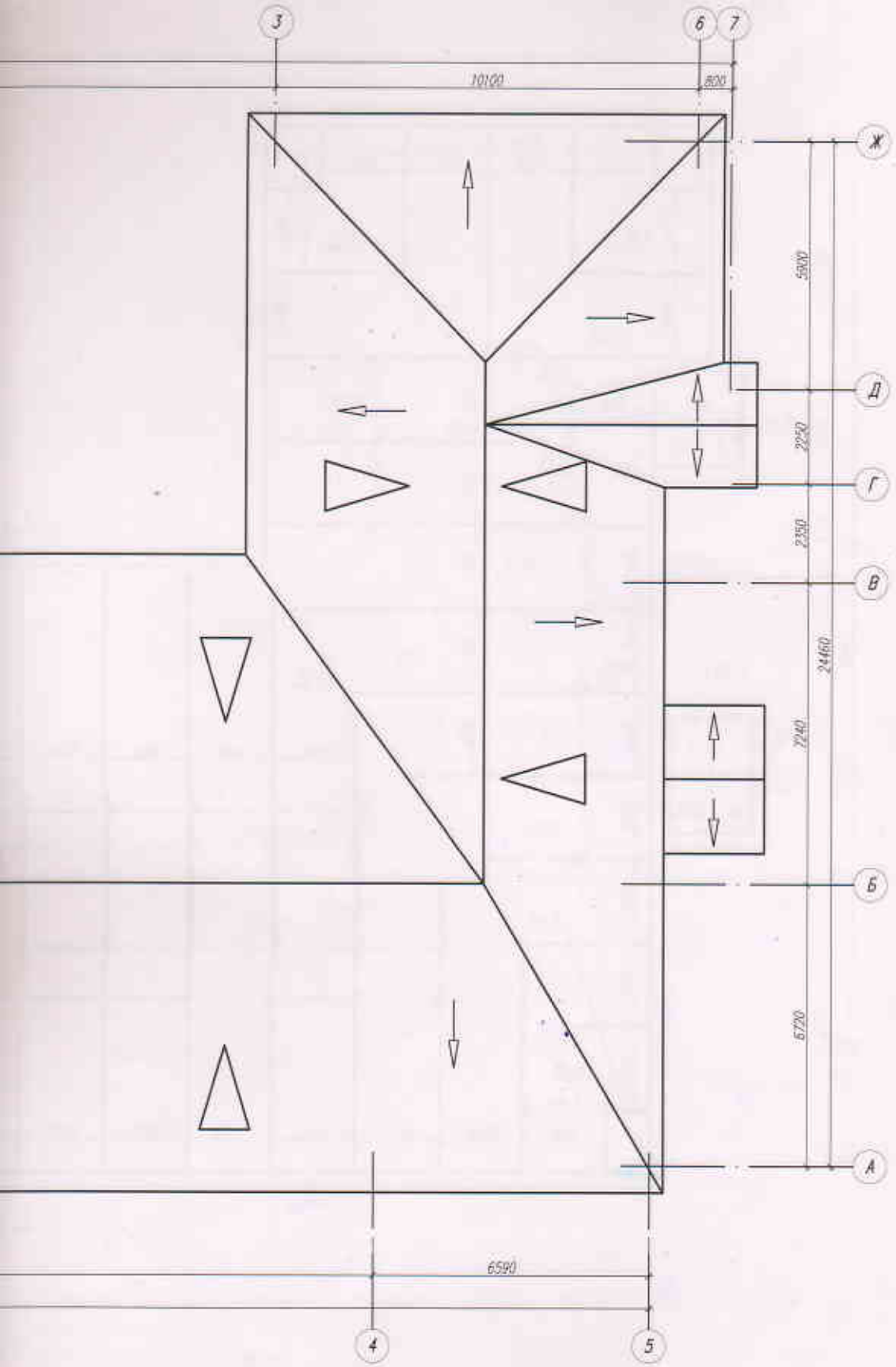

						10-2021-2.3.2-АС		
Изм.	Кол. уч.	Лист	N док.	Подп.	Дата	«Капитальный ремонт кровли "Областной историко-краеведческий музей г.Семей, ВКО»		
Проверил		Алиференко			10.21.	Чердачная деревянная крыша с металлической кровлей	Стадия	Лист	Листов
							РП	1	6
Выполнил		Искаков			10.21.	План кровли	ТОО "АЛТАЙНОВОТЕХ"		

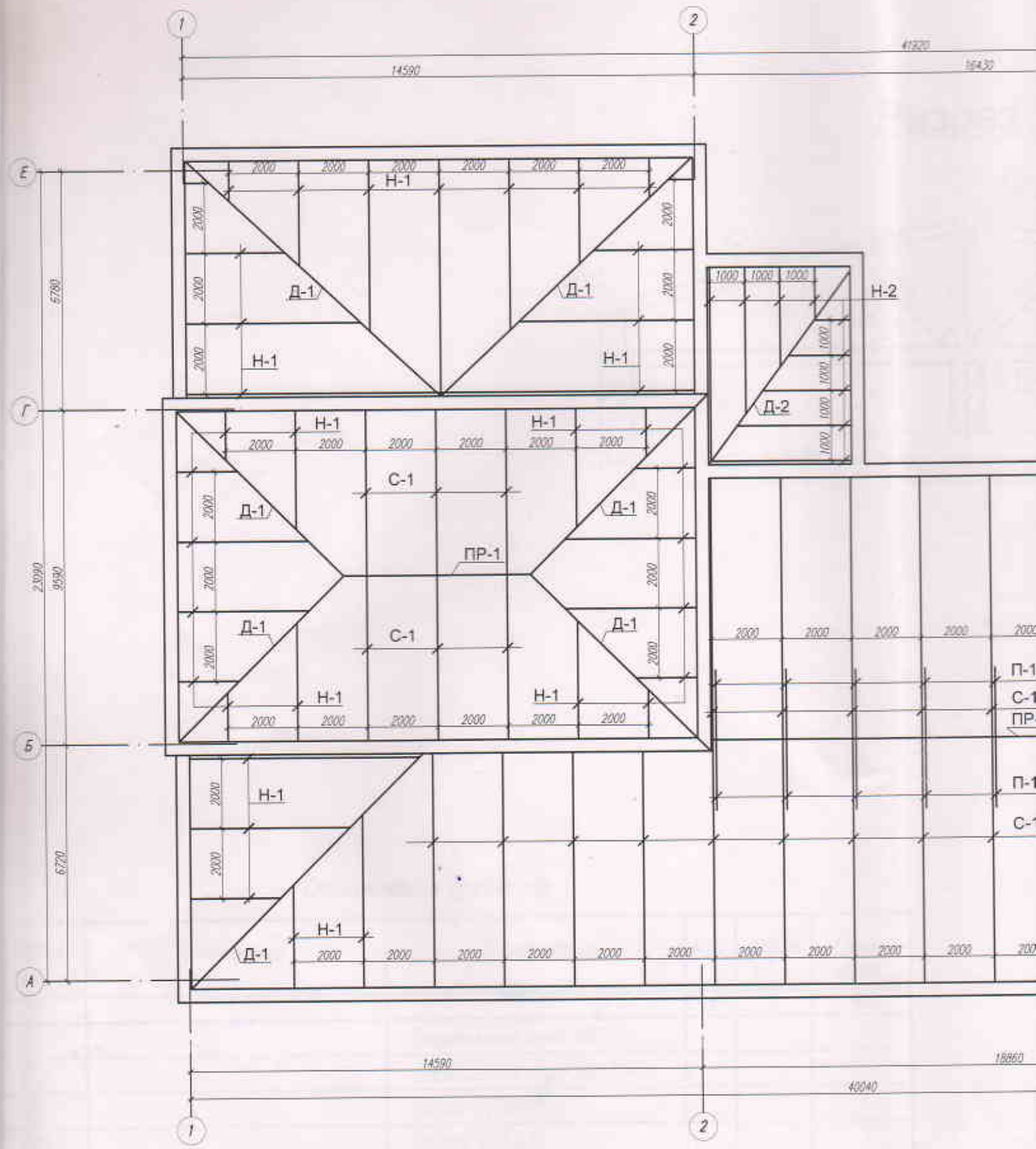
1
2
14590
41920
16430
Е
Г
Б
А
5780
23090
9590
6720
2000
1000
Н-1
Н-2
Д-1
Д-2
С-1
ПР-1
П-1
14590
18860
40040

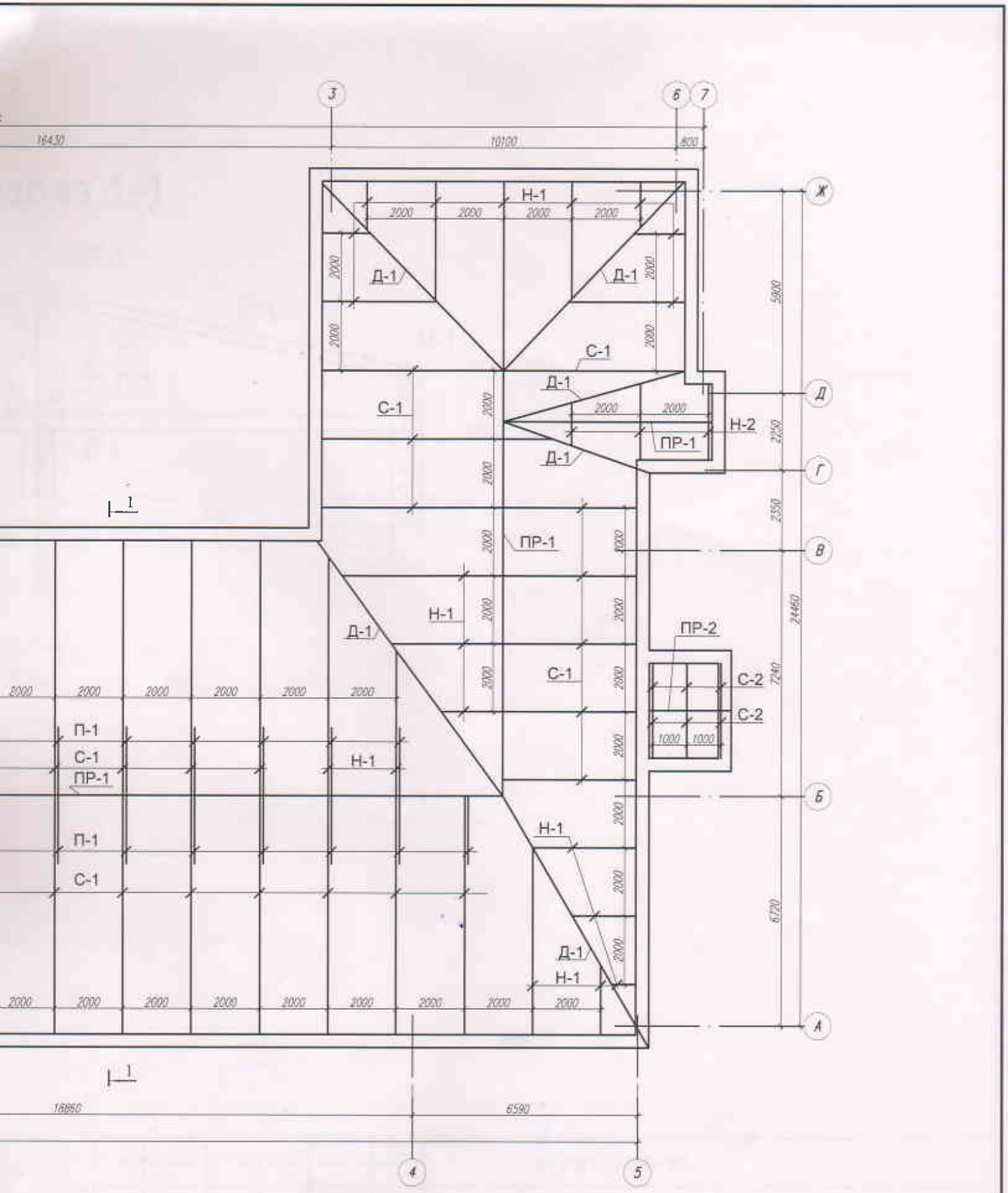

						10-2021-2.3.2-АС
Изм.	Кол. уч.	Лист	N док.	Подп.	Дата	«Капитальный ремонт кровли "Областной историко-краеведческий музей г.Семей, ВКО»
Проверил		Алиференко			10.21.	Чердачная деревянная крыша с металлической кровлей
Выполнил		Искаков			10.21.	План стропил

Стадия	Лист	Листов
РП	2	6

ТОО "АЛТАЙНОВОТЕХ"

Разрез

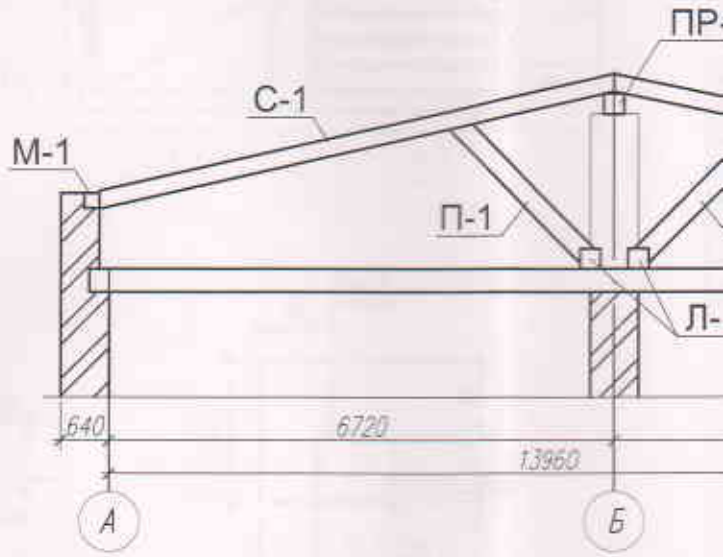

Спецификация древесины

Марка, поз.	Обозначение	Наименование	Кол.	Объем м3	Приме-чание
1	2	3	4	5	6
С 1		Стропильная нога ø230			
С 2		Стропильная нога 200х50			
П1		Подкос 270х270			
ПР1		Прогон 270х270			
ПР2		Прогон 100х200			
Н 1		Ножник ø230			
Н 2		Ножник 200х50			
Л 1		Лежень 270х270			
М 1		Мауэрлат 200х200			

рез 1-1

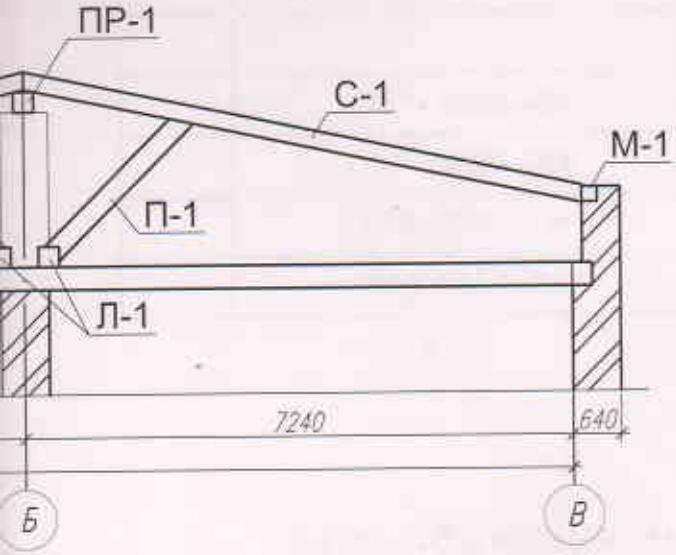

						10–2021–2.3.2–АС		
Изм.	Кол. уч.	Лист	Nдок.	Подп.	Дата	«Капитальный ремонт кровли "Областной историко–краеведческий музей г.Семей, ВКО»		
Проверил		Алиференко			10.21.	Чердачная деревянная крыша с металлической кровлей	Стадия: РП	Лист: 3 / Листов: 6
Выполнил		Искаков			10.21.	Разрез кровли 1–1	ТОО "АЛТАЙНОВОТЕХ"	

Слуховое окно

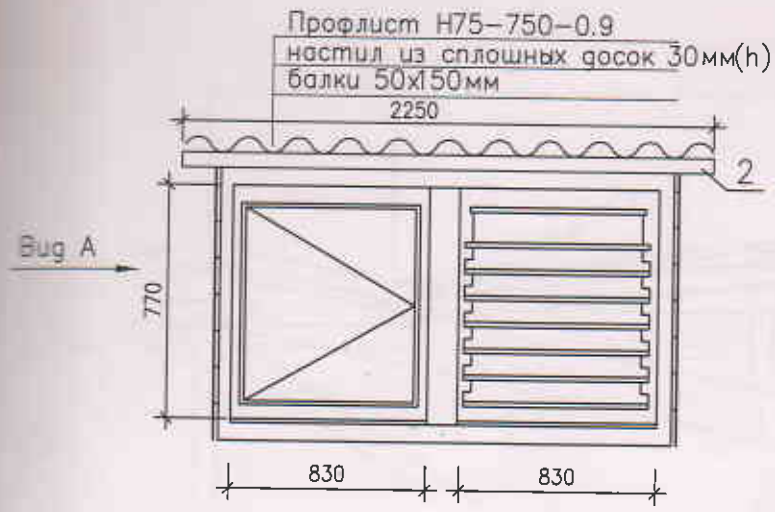

ОИ-1

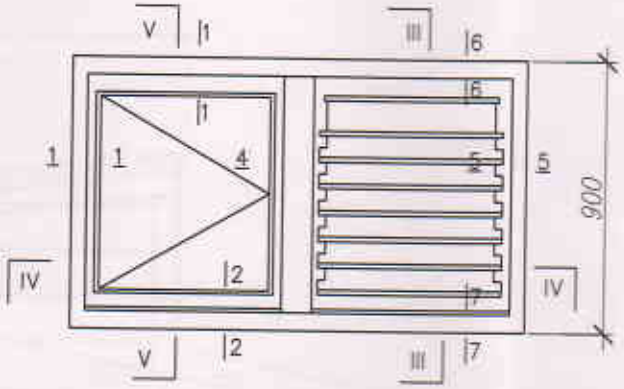

Вид "А"

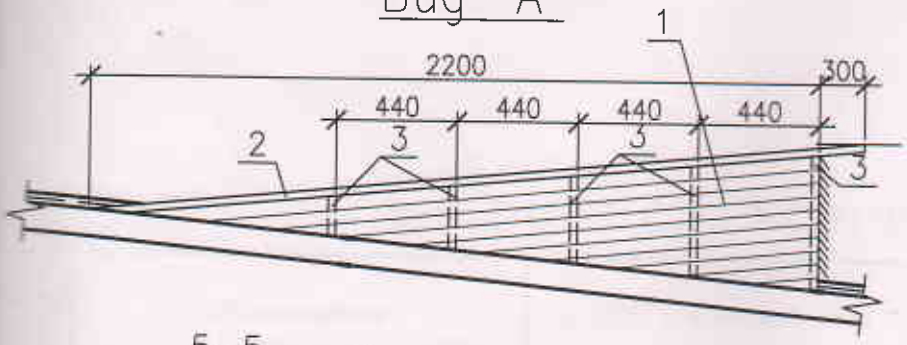

1-1

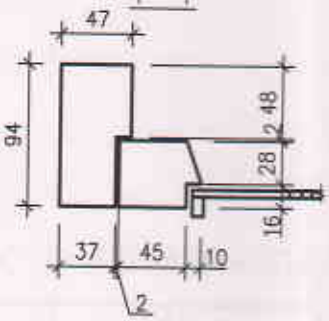

5-5

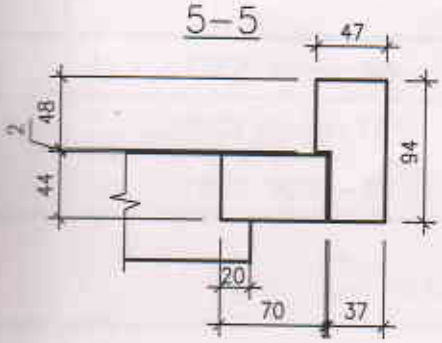

7-7

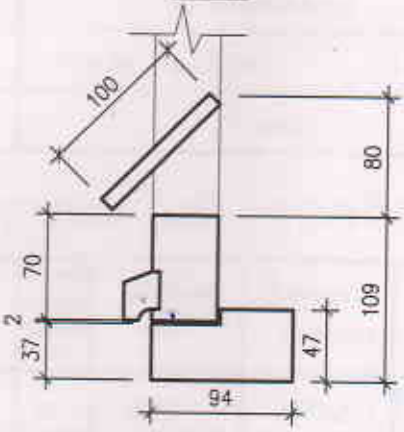

V-V

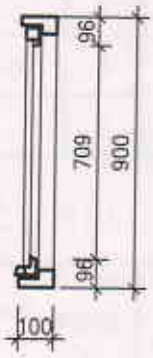

III-III

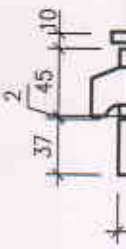

6-6

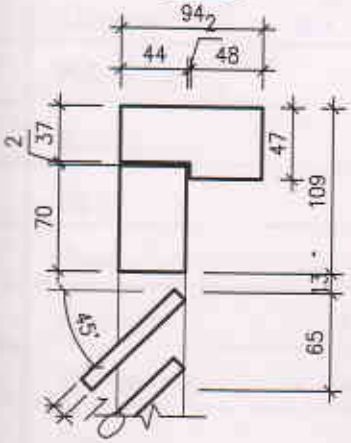

Деталь "А"

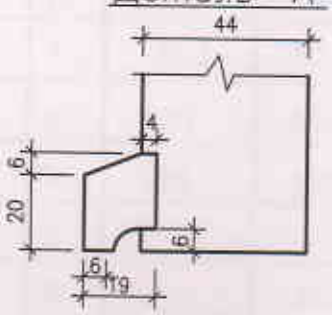

4-4

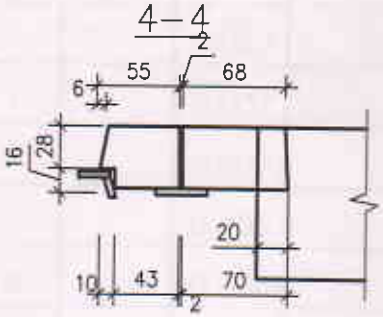

Спецификация элементов

Марка поз.	Обозначение	Наименование	Кол.	Объем, $м^3$	Примечание
		Слуховое окно	2		
СЛ		Створка левая 770х830	1	–	
СЖ		Створка–жалюзи	1	–	
		Стекло 640х740 δ=3	1		
	ГОСТ 5090–86	Шпингалеты	1		
	ГОСТ 5088–78*	Петля правая 100мм	2		
	ГОСТ 5088–78*	Петля левая 100мм	2		
	ГОСТ 5087–80	Ручки	1		

Спецификация материалов на одно слуховое окно

2–2

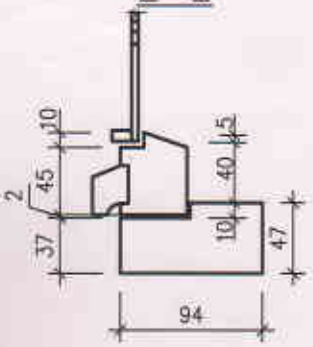

Марка поз.	Наименование	Сечение bxh, мм	Кол.	Объем древесины
1	Доска шпунтованная	120х15	2.55м²	0,0385м?
2	Доска	120х30	4.8м²	0,145м?
3	Стойка	150х50	1.125м²	0,055м?

IV–IV

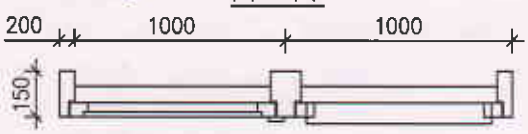

Примечание:
1. Данный лист см. с листом АС–22

Изм.	Кол. уч.	Лист	Nдок.	Подп.	Дата	10–2021–2.3.2–АС		
						«Капитальный ремонт кровли "Областной историко–краеведческий музей г.Семей, ВКО»		
Проверил		Алиференко			10.21	Чердачная деревянная крыша с металлической кровлей	Стадия	Лист	Листов
							РП	4	6
Выполнил		Искаков			10.21	Слуховое окно. Спецификация элементов.	ТОО "АЛТАЙНОВОТЕХ"		

Слуховое окно

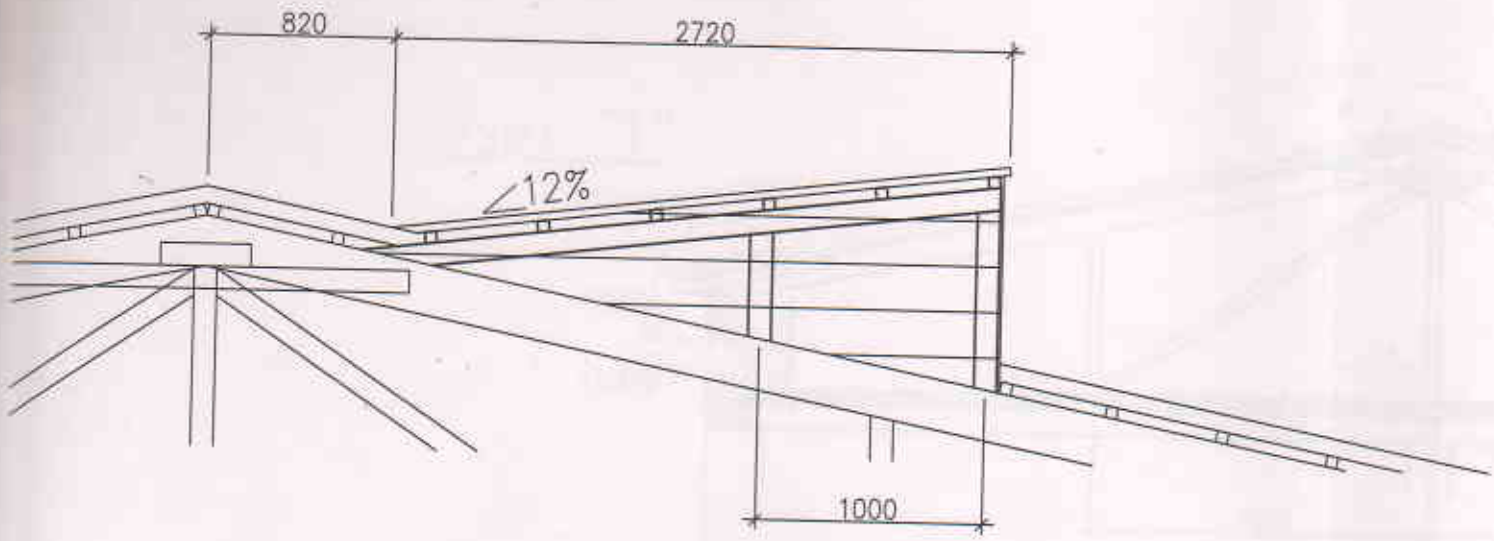

Спецификация крепежных элементов

Марка поз.	Обозначение	Наименование	Кол.	Объем м?	Примечание
1	ГОСТ 5090–86	Шпингалеты	2		
2	ГОСТ 5088–78*	Петля правая 100мм	4		
3	ГОСТ 5087–80	Ручки	2		

Спецификация древесины

Марка, поз	Наименование	Категория древесины	Длина, мм	Сечение bxh, мм	Кол.	Общая длина, м	Объем древесины, м³	Примечание
1	Стойка	II	800	100x50	2		0.008	
2	Стойка	II	480	100x50	2		0.0048	
3	Прогон	II	2830	100x50	2		0.028	
4	Обрешетка	II		50x50		9,48	0.023	
5	Балка	II	1450	100x50	1		0.007	
6	Брус	II	1450	50x50	2		0.0072	
7	Брус	II	800	50x50	3		0.006	
8	Доска	II	665	150x15	6		0.0089	
9	Доска толщ. 15 мм	II					0,042	
10	Брус	II		30x30		3,66	0,0033	
11	Доска	II	800	200x15	4		0.0096	

Изм

Про

Вы

А–А

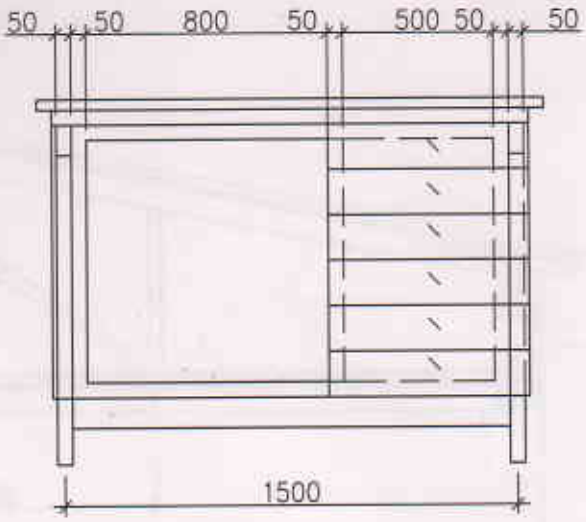

Рама

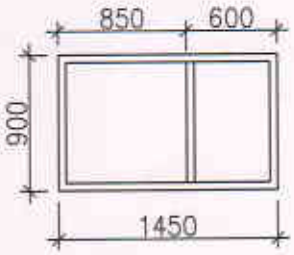

Створка

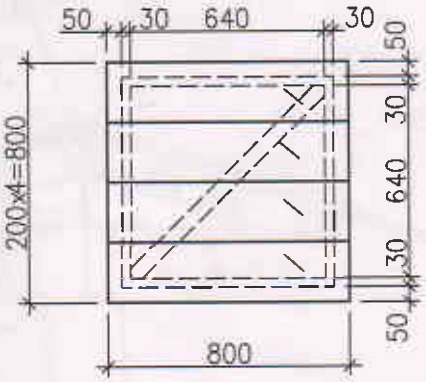

Примечание.

1. Спецификация древесины дана на одно слуховое окно. Всего окон 8 шт.
2. Данный лист см. с листом АС–22

						10–2021–2.3.2–АС		
Изм.	Кол. уч.	Лист	Nдок.	Подп.	Дата	«Капитальный ремонт кровли "Областной историко–краеведческий музей г.Семей, ВКО»		
Проверил		Алиференко			10.21.	Чердачная деревянная крыша с металлической кровлей	Стадия	Лист	Листов
							РП	5	6
Выполнил		Искаков			10.21.	Слуховое окно. . Спецификация элементов.	ТОО "АЛТАЙНОВОТЕХ"		

Разрез 1–1

Узел "1"

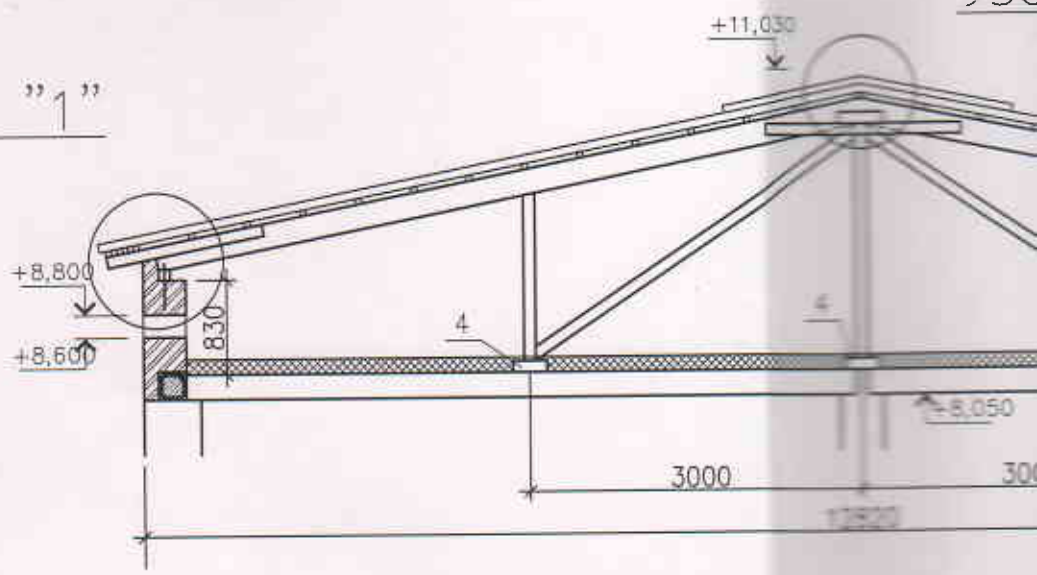

Узел "1"

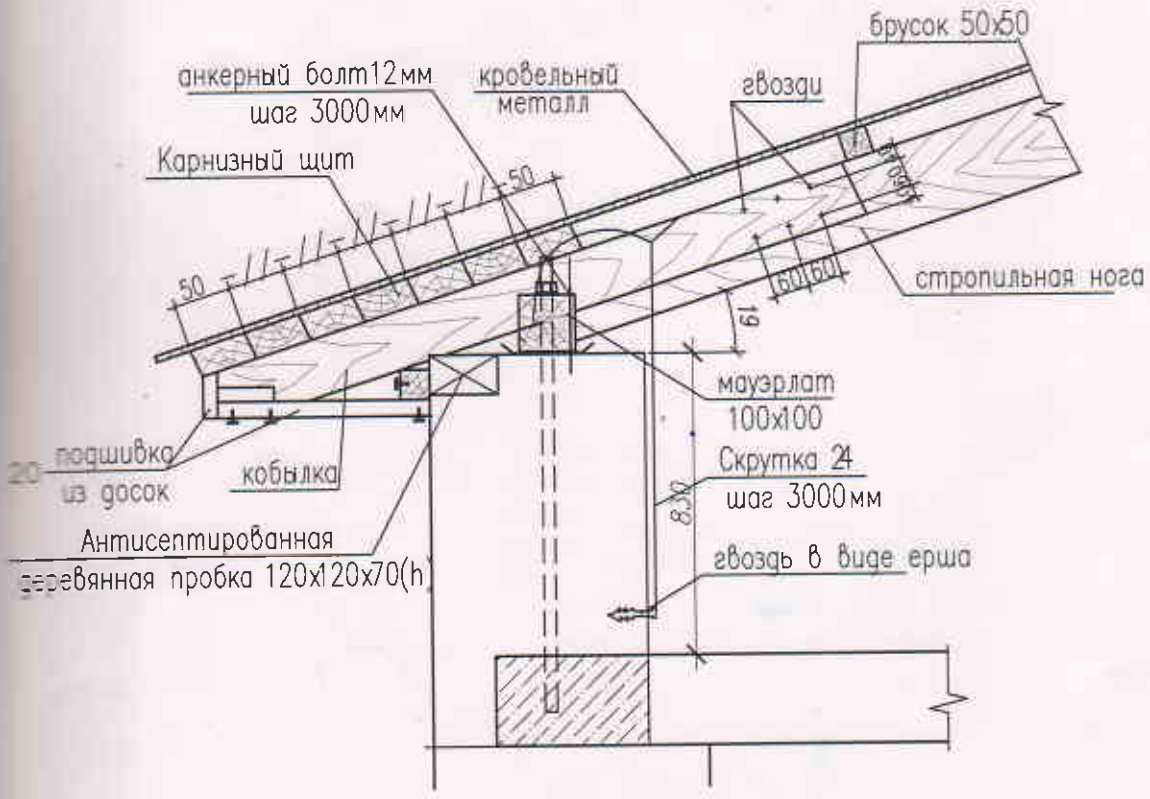

зрез 1–1

Узел "2"

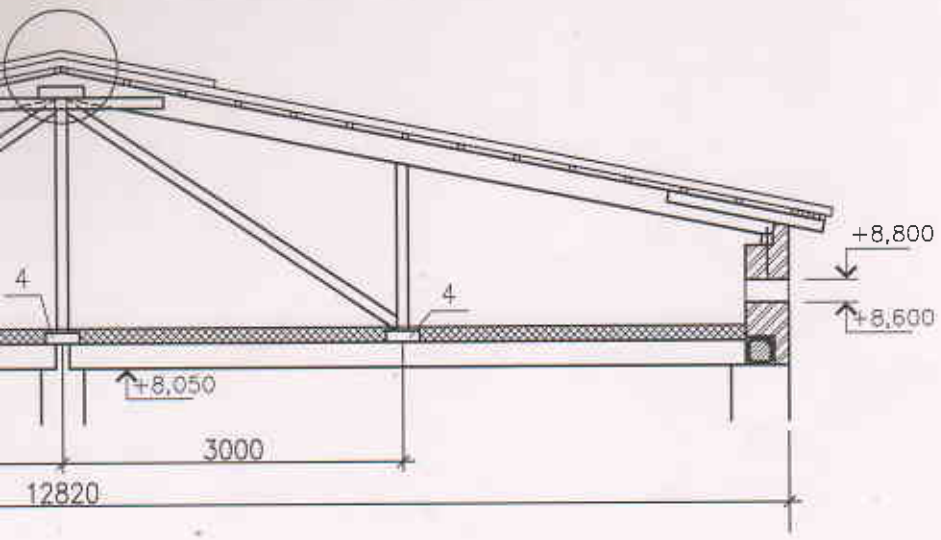

Узел "2"

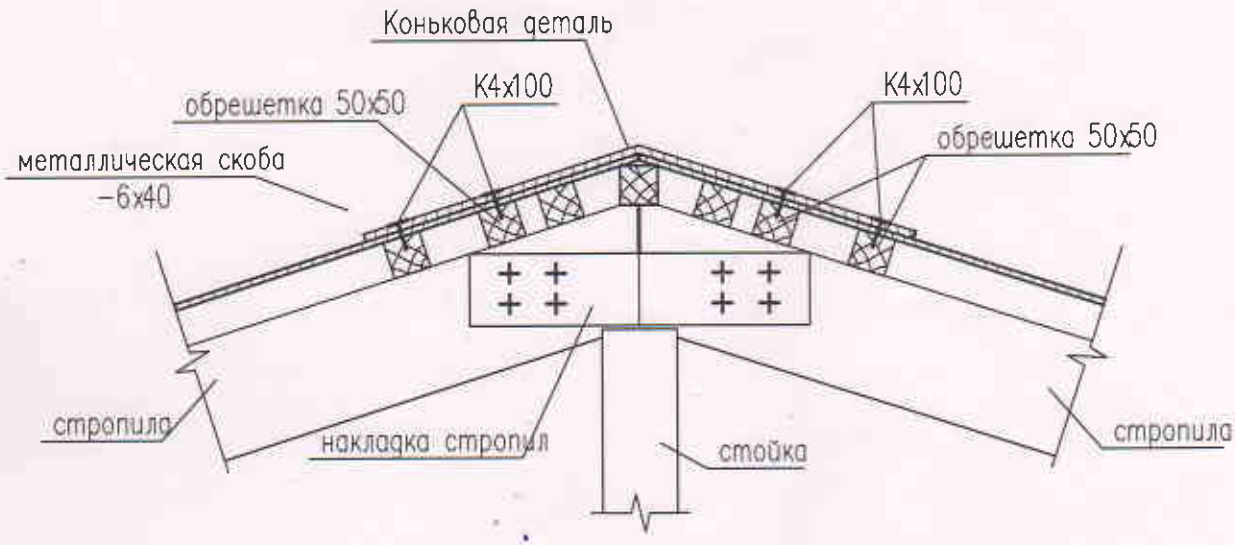

						10–2021–2.3.2–АС		
Изм.	Кол. уч.	Лист	Nдок.	Подп.	Дата	«Капитальный ремонт кровли "Областной историко–краеведческий музей г.Семей, ВКО»		
Проверил		Алиференко			10.21.	Чердачная деревянная крыша с металлической кровлей	Стадия	Лист	Листов
							РП	6	6
Выполнил		Искаков			10.21.	Слуховое окно. . Спецификация элементов.	ТОО "АЛТАЙНОВОТЕХ"		