ТОО «АЛТАЙНОВОТЕХ»
Государственная лицензия ГСЛ №13004291
от 13 марта 2013 года.

Заказчик: КГКП «Областной историко-краеведческий музей города Семей» управления культуры ВКО.

Рабочий проект

«Капитальный ремонт кровли и замена обрешетки кровельного настила КГКП «Областной историко-краеведческий музей г.Семей» управления культуры ВКО, по ул.Абая 90, г.Семей, ВКО»

Том 1

ПОЯСНИТЕЛЬНАЯ ЗАПИСКА

г.Семей 2021г.

ТОО «АЛТАЙНОВОТЕХ»
Государственная лицензия ГСЛ №13004291
от 13 марта 2013 года.

Заказчик: КГКП «Областной историко-краеведческий музей города Семей» управления культуры ВКО.

Рабочий проект

«Капитальный ремонт кровли и замена обрешетки кровельного настила КГКП «Областной историко-краеведческий музей г.Семей» управления культуры ВКО, по ул.Абая 90, г.Семей, ВКО»

Том 1

ПОЯСНИТЕЛЬНАЯ ЗАПИСКА

Директор	**Кишко А.И.**
Главный инженер проекта	**Алиференко О.М.**
Главный специалист	**Искаков А.С.**

г.Семей 2021г.

1.ОБЩАЯ ЧАСТЬ.

1.1.Исходные данные.

Наименование объекта: «Капитальный ремонт кровли и замена обрешетки кровельного настила КГКП «Областной историко-краеведческий музей г.Семей» управления культуры ВКО, по ул.Абая 90, г.Семей, ВКО»

Место реализации проекта: Восточно-Казахстанская область, г.Семей, Ул.Абая 90.

Заказчик: КГКП «Областной историко-краеведческий музей города Семей» управления культуры ВКО.

Источник финансирования: Бюджетные средства.

Исходные данные, на основании которых разработан проект:

- договор №144 от 28.09.2021 года на разработку проектно-сметной документации, заключенный между Заказчиком - КГКП «Областной историко-краеведческий музей города Семей» управления культуры ВКО и проектной организацией – ТОО «АЛТАЙНОВОТЕХ».

Экспертное заключение №251 от 23.04.2019 года ТОО «СтройЭксперт и К».

1.2. Климатическая характеристика.

Список населенных пунктов Республики Казахстан, расположенных в сейсмических зонах, с указанием для них сейсмической опасности в баллах и в ускорениях (название населенных пунктов соответствуют картам областей РК на 2021г. Масштаба 1:1000000).

Приложение Б (обязательное).

Населенные пункты	Интенсивность в баллах по шкале MSK-64(K)		Пиковые ускорения грунта (в долях g) для скальных грунтов	
	По картам сейсмического зонирования			
	ОС3-2475	ОС3-22475	ОС3-2475 (agR(475))	ОС3-12475 (agR(2475))
Семей	5	6	0,023	0,045

Согласно СП РК 2.03-30-2017 Приложение Е (обязательное)

Список населенных пунктов Республики Казахстан, расположенных в сейсмических зонах, с указанием расчетных ускорений ag для площадок строительства с разными типами грунтовых условий.

Населенные пункты	Значения расчетных ускорений ag (в долях g) на площадках строительства с типами грунтовых условий			
	IA	IБ	II	III
Семей	0,03	0,036	0,048	0,071

Согласно СП РК 2.03-30-2017 Таблица 6.1

Типы грунтовых условий по сейсмическим свойствам II при среднем значении 230 < Vs 10< 350, 270 < Vs 30< 550.

Климатическая характеристика района приводится по данным согласно метеостанция г.Семей, согласно СП РК 2.04.01-2017 приложение А.1 и таблица 3.14, стр.34, площадка расположена в III климатическом районе, подрайон А.

По СП РК 2.04-01-2017 (Строительная климатология)

Для холодного периода (табл.3.1, стр.8-13):

Абсолютная минимальная температура воздуха – 46,8°С

Температура воздуха наиболее холодных суток обеспеченностью 0,98 – 41,9°С

Температура воздуха наиболее холодных суток обеспеченностью 0,92 – 38,8°С

Температура воздуха наиболее холодной пятидневки обеспеченностью 0,98 – 39,4°С

Температура воздуха наиболее холодной пятидневки обеспеченностью 0,92 – 35,7°С

Температура холодного воздуха обеспеченностью 0,94 – 20,4°С

Средняя продолжительность (сут.) и температура воздуха (°С) периодов со среднесуточной температурой воздуха, не выше 0°С – 148сут. – 9,9°С

Средняя продолжительность (сут.) и температура воздуха (°С) периодов со среднесуточной температурой воздуха, не выше 8°С – 200сут. – 6,9°С

Средняя продолжительность (сут.) и температура воздуха (°С) периодов со среднесуточной температурой воздуха, не выше 10°С – 214сут. – 5,0°С

Дата начала и окончания отопительного периода (с температурой воздуха не выше 8°С) – 0,4.10 – 22.04

Средняя месячная и годовая температура воздуха, °С (таб.3.3, стр.18)

I	II	III	IV	V	VI	VII	VIII	IX	X	XI	XII	Год
-14,9	-13,8	-6,6	6,6	14,5	20,1	21,6	19,2	12,7	5,0	-4,3	-11,5	4,1

Средняя за месяц и год амплитуды температуры воздуха (таб.3.3, стр.20)

I	II	III	IV	V	VI	VII	VIII	IX	X	XI	XII	Год
10,1	11,4	11,0	13,1	15,1	14,7	14,0	14,9	15,4	12,0	9,4	9,4	12,5

Среднее за год число дней с температурой воздуха ниже и выше заданных пределов (таб.3.5, стр.21)

Область, пункт	Среднее число дней с минимальной температурой воздуха равной и ниже			Среднее число дней с максимальной температурой воздуха равной и ниже		
	-35°С	-30°С	-25°С	-25°С	-30°С	-34°С
Семипалатинск	2,5	9,4	22,6	85,5	33,3	7,9

Согласно СП РК 5.01-102-2013 приложение Г, изолиний нормативных глубин промерзания грунтов г.Семей находится на территории с 2,0м, промерзанием; СП РК 5.01-102-2013 (стр.15, п.п.4.4.3)

Нормативная глубина сезонного промерзания грунта:

- для суглинков и глин – 164см
- для песков – 214см
- для крупнообломочных грунтов – 243см

Согласно схематической карты по базовой скорости ветра (прил.А, рис.3)

- базовая скорость ветра – 30м/с
- давление ветра – 0,56кПа
- район по снеговой нагрузке – III
- снеговая нагрузка – 1,0кПа

Среднее число дней с атмосферными явлениями за год (таб.3.10, стр.29)

2.Краткая характеристика объекта.

Функциональное назначение здания – учреждение, занимающееся сбором, изучением, хранением и экспонированием памятников естественной истории, материальной и духовной культуры, а также просветительной и популяризаторской деятельностью. Здание 1-но этажное, без подвала, представляет собой П-образное в плане.

Стены – кирпичные.

Длина здания – 40,7м.

Ширина здания – 24,0м.

Высота этажа – 2,5м -4,8м.

Отметка от уровня земли до низа карниза – 4,8м.

Подъезд к зданию предусмотрен по асфальтовому покрытию.

Отмостка по периметру здания – бетонная.

3.Конструктивное решение.

Наружные и внутренние стены выполнены из глиняного кирпича на цементном растворе марки 25. Стены с наружной стороны оштукатурены цементным раствором.

Толщина наружных стен 640мм, внутренних – 380мм, перегородки – металлопластиковые.

Вся нагрузка, обусловленную ее массой, передается на бутобетонные фундаменты.

Покрытие помещений выполнено деревянное, по деревянным балкам.

Окна металлопластиковые, с тройным остеклением, деревянные – с двойным остеклением.

Двери деревянные, металлопластиковые, металлические.

Полы бетонные, деревянные, линолеумные, из керамической плитки.

Кровля шатровая, из деревянной стропильной системы. Кровельный настил из металлического листа. Материалом элементов стропильной системы является сосна II категории.

Основными элементами подстропильной конструкции являются прогоны, опирающиеся на деревянные стойки и передающие давление от веса крыши на стены. Между стойками прогоны усилены подкосами. Вентиляция чердачной крыши естественная, через слуховые окна.

Сечение стропильных ног Ø 230мм, прогонов 100мм х 270мм, прогонов 270мм х 270мм, лежня 270мм х 270мм, стойки 130мм х 130мм, подкоса 270мм х 270мм, мауэрлата 200мм х 200мм, обрешетки 100мм х 50мм. Шаг стропильных ног 2000мм.

Водосток с кровли предусмотрен наружный, неорганизованный.

По периметру здания выполнена бетонная отмостка.

Территория здания ограждена металлическим (решетчатым) ограждением.

Теплоснабжение централизованное.

Водоснабжение централизованное.

Канализация централизованная.

Электроснабжение от городских сетей.

4. Используемая литература.

1.СН РК 1.04-04-2002г. «Обследование и оценка технического состояния зданий и сооружений» Астана, 2003г.

2. СН РК 1.04-102-2012г. «Правила оценки фактического износа зданий и сооружений».

3. СН РК 1.04-26-2004г. «Реконструкция, капитальный и текущий ремонт жилых зданий и объектов коммунального и социально-культурного назначения».

4. СН РК 1.04-03-2001г. «Организация и проведение реконструкции, ремонта и технического обслуживания жилых зданий и объектов коммунального и социально-культурного назначения».

5. СП 2.03-30-2017г. «Строительство в сейсмических районах».

6. Экспертное заключение №251 от 23.04.2019г.

Приложение:

№990840000994/210155/00

Договор о государственных закупках работ по разработке проектно-сметной документации (технико-экономического обоснования)

Восточно-Казахстанская область №144 2021-09-28

Коммунальное государственное казенное предприятие "Областной историко-краеведческий музей города Семей" управления культуры Восточно-Казахстанской области, именуемый в дальнейшем «Заказчик», от лица которого выступает Директор Сабырбаев Кайрат Ташенович, действующий на основании Устав, с одной стороны и Товарищество с ограниченной ответственностью "АЛТАЙНОВОТЕХ", именуемый(ое)(ая) в дальнейшем «Проектировщик/Исполнитель», от лица которого выступает Руководитель Кишко Александр Сергеевич, действующий на основании устава, с другой стороны, далее совместно именуемые «Стороны», на основании Закона Республики Казахстан 4 декабря 2015 года «О государственных закупках» (далее - Закон) и итогов государственных закупок способом Из одного источника по несостоявшимся закупкам от 2021-09-28 года № 6318733-1, заключили настоящий договор о государственных закупках работ (далее - Договор) и пришли к соглашению о нижеследующем:

1 Понятия и определения

1.1 В данном Договоре нижеперечисленные понятия имеют следующее толкование:

1.2 Проектировщик/Исполнитель - юридическое лицо, выступающее в качестве контрагента Заказчика в заключенном с ним Договоре, а также консорциум (в случаях, предусмотренных Законом осуществления государственных закупок);

1.3 Субпроектировщик - лицо или организация, имеющее договор и (или) соглашение с Проектировщиком/Исполнителем на выполнение части работ по Договору;

1.4 Работы - все проектные и изыскательские работы, а также работы по проведению экспертизы проекта, которые необходимы для строительства Объекта, работы, предусмотренные Договором с соответствующими приложениями к нему, а также все дополнительные работы, связанные с корректировкой проектно-сметной документаций, возникшие до начала строительства или в ходе строительства объекта;

1.5 Объект - здание, сооружение, участок, определенное организатором государственных закупок как подлежащее для разработки проектно-сметной документации и технико-экономического обоснования и передаваемое Проектировщиком Заказчику в виде, предусмотренном Договором.

2 Предмет Договора

2.1 Проектировщик/Исполнитель обязуется выполнить работу(ы) согласно условиям, ценам и по ценам, указанным в приложениях к настоящему Договору (далее - Работа), являющимся неотъемлемой его частью, а Заказчик обязуется принять выполненную(ые) Работы и оплатить за нее на условиях настоящего Договора при условии надлежащего исполнения Проектировщиком/Исполнителем своих обязательств по Договору.

2.2 Работы выполняются по Проекту - Разработка проектно сметной документации на капитальный ремонт кровли в здании, который находится - ВКО г.Семей улица, Абая дом 96.

Данный документ согласно пункту 1 статьи 7 ЗРК от 7 января 2003 года «Об электронном документе и электронной цифровой подписи» равнозначен документу на бумажном носителе.

Перечисленные ниже документы и условия, оговоренные в них, образуют данный считаются его неотъемлемой частью, а именно:

настоящий Договор;

условия выполнения закупаемых работ (приложение 1);

перечень закупаемых работ (Приложение 2);

задание на проектирование, утвержденное заказчиком.

3 Стоимость Договора и условия оплаты

Общая сумма Договора определяется Приложением № 1 к Договору и составляет 2 399 два миллиона триста девяносто девять тысяч девятьсот девяносто девять тенге восемьдесят четыре тиын) тенге и включает все расходы, связанные с выполнением Работ(ы), а также все виды налогов и сборы, предусмотренные законодательством Республики Казахстан, в том числе НДС 257 142 84 тенге (двести пятьдесят семь тысяч сто сорок два тенге восемьдесят четыре тиын) (далее – сумма Договора).

Оплата за выполненные Работы производится Заказчиком путем перечисления денежных средств на расчетный счет Проектировщика/Исполнителя по факту не позднее 30 (тридцати) календарных дней с даты подписания Сторонами акта выполненных Работ.

Объем выполняемых работ оговорен в Приложении 1 к Договору.

Следующие документы, предшествующие оплате:

подписанный Договор;

акт выполненных работ;

счет-фактура с содержании в работах и услугах по форме согласно приложению 22-5 к Правилам осуществления государственных закупок;

счет-фактура с описанием, указанием общей суммы выполненных работ, предоставленная Проектировщиком/Исполнителем Заказчику;

4 Обязательства Сторон

4.1 Проектировщик/Исполнитель обязуется:

4.1.1 Обеспечить полное и надлежащее исполнение взятых на себя обязательств по Договору.

4.1.2 В течение десяти рабочих дней со дня заключения Договора, внести обеспечение исполнения Договора в размере трех процентов от общей суммы Договора равную 72 000.00 (семьдесят две тысячи) тенге, предусмотренных по предметам договора согласно Приложению 1 к Договору, что в общем составляет 72 000.00 (семьдесят две тысячи тенге ноль тиын).

Обеспечение исполнения Договора путем денежного взноса на банковский счет: № KZ978562203113535953 в АО "Банк Центркредит", БИК KCJBKZKX с размещением на веб-портале государственных закупок копии платежного документа;

4.1.3 Предоставляемой в форме электронного документа согласно приложению 22-5 к Правилам осуществления государственных закупок.

Согласно пункту 1 статьи 7 ЗРК от 7 января 2003 года «Об электронном документе и электронной цифровой подписи» равнозначен документу на бумажном носителе.

мма обеспечения исполнения Договора может не вноситься ом/Исполнителем в случае полного и надлежащего им исполнения Договору до истечения срока внесения обеспечения исполнения Договора;

исполнении своих обязательств по Договору обеспечить соответствие выполняемых ниям, указанным в приложениях к настоящему Договору, являющихся частью Договора;

в проектно-сметной документации, технико-экономическом обосновании на строительных материалов, оборудования, изделия и конструкции, включенные в товаров, работ, услуг и их поставщиков (при наличии), сформированных в с Правилами формирования и ведения базы данных товаров, работ, услуг и их утвержденными приказом исполняющего обязанности Министра по инвестициям ублики Казахстан от 26 ноября 2015 года № 1107 (зарегистрирован в Реестре регистрации нормативных правовых актов за № 12767);

ть без предварительного письменного согласия Заказчика содержание документации, представленной Заказчиком или от его имени другими лицами, за того персонала, который привлечен Проектировщиком/Исполнителем для условий Договора. Указанная информация должна предоставляться этому фиденциально и в той мере, насколько это необходимо для исполнения

арительного письменного согласия Заказчика не использовать какие-либо ные документы и информацию, кроме как в целях реализации Договора;

вому требованию Заказчика предоставлять информацию о ходе исполнения по Договору;

ать Заказчику в полном объеме причиненные ему убытки, вызванные выполнением Проектировщиком/Исполнителем условий Договора и/или иными действиями;

и направить Заказчику посредством веб-портала утвержденный электронно-сью акт выполненных работ, а также отчет о местном содержании в работах по о приложению 22-5 к настоящим Правилам;

утверждения Заказчиком акта выполненных работ, выписать счет-фактуру в форме посредством информационной системы электронных счетов-фактур в с Правилами выписки счет-фактуры в электронной форме в информационной ных счетов-фактур;

вщик/Исполнитель вправе:

от Заказчика оплату за выполненные Работы по Договору;

чное выполнение Работ, указанных в Приложении №1 к Договору, заранее с Заказчиком сроки выполнения;

обязуется:

ть доступ специалистов Проектировщика/Исполнителя для выполнения Работ;

документ согласно пункту 1 статьи 7 ЗРК от 7 января 2003 года «Об электронном документе и ной цифровой подписи» равнозначен документу на бумажном носителе.

вить Проектировщику/Исполнителю соответствующие исходные данные (при
ановленные в соответствии с законодательством Республики Казахстан об
рной, градостроительной и строительной деятельности;

явлении несоответствий выполненных Работ незамедлительно письменно
Проектировщика/Исполнителя;

емке Работ утвердить посредством веб-портала акт выполненных работ либо
принятии работ с указанием аргументированных обоснований ее непринятия в
енные пунктом 426-4 Правил осуществления государственных закупок;

утверждения акта выполненных работ принять счет-фактуру, выписанную
в электронной форме посредством информационной системы электронных
ктур в соответствии с Правилами выписки счет-фактуры в электронной форме в
ной системе электронных счетов-фактур;

произвести оплату в порядке и сроки, установленные настоящим Договором.

Заказчик вправе:

проверять качество выполненных Работ;

ае досрочного выполнения Работ, Заказчик вправе досрочно принять работы и
нее в соответствии с условиями Договора. Отказ в досрочном выполнении Работ
в случаях отсутствия возможности его принятия.

5 Порядок сдачи и приемки работ

Если Проектировщик выполняет свои обязательства с нарушением требований
документов, а также, если Проектировщик оказывается неспособным выполнить
Заказчик письменным предписанием может отдать распоряжение Проектировщику об
работ в целом или ее части до устранения причин остановки.

Перед направлением проектно-сметной документации на комплексную
нную экспертизу, Проектировщик направляет Заказчику проектно-сметную
ацию сопроводительным письмом для рассмотрения, к которому прилагается акт
ачи проектно-сметной документации для проверки.

Заказчик рассматривает проектно-сметную документацию течение 10 (десяти)
дней с даты получения проектно-сметной документации на предмет:

я заключения соответствующих экспертиз, согласований, технических условий;

наличия необходимых согласований проектно-сметной документации компетентными
ными) государственными органами;

соответствие требованиям технического задания, нормам и стандартам РК, следования
ям Технического и Научно-технического советов.

После рассмотрения проектно-сметной документации Заказчик:

ае наличия каких-либо замечаний к проектно-сметной документации и/или
необходимых согласований и/или отсутствия заключения соответствующих
– письменно возвращает проектно-сметную документацию Проектировщику для

документ согласно пункту 1 статьи 7 ЗРК от 7 января 2003 года «Об электронном документе и
ной цифровой подписи» равнозначен документу на бумажном носителе.

нием замечаний и сроков их устранения;

отсутствия у Заказчика каких-либо замечаний к проектно-сметной документации направляется Заказчиком на прохождение комплексной вневедомственной заключением соответствующего договора.

получения положительного заключения комплексной вневедомственной принимает проектно-сметную документацию на бумажных носителях не менее 4 экземпляров, и в 2 (двух) экземплярах в электронном формате, путем подписания, ного Проектировщиком, акта приема-передачи проектно-сметной документации и выполненных Работ.

санием акта приема-передачи проектно – сметной документации, Проектировщик передачу всех неимущественных прав в пользу Заказчика.

считается выполненной при условии полной сдачи Поставщиком Работ Заказчику ии вышеуказанным требованиям Договора.

ровщик/Исполнитель при приемке/сдаче выполненных работ предоставляет следующие документы

работы выполнены из материалов и оборудования казахстанского происхождения, то яется оригинал или копия установленного образца, либо заверенная енной организацией копия Сертификата о происхождении товара «СТ-KZ», в установленном порядке в соответствии с Правилами по определению страны ия товара, выдаче сертификата о происхождении товара и отмене его действия, ми приказом исполняющего обязанности Министра по инвестициям и развитию Казахстан от 24 февраля 2015 года № 155 «Об утверждении Правил по страны происхождения товара, выдаче сертификата о происхождении товара и действия» (зарегистрирован в Реестре государственной регистрации нормативных в под № 10947) (далее - Правила по определению страны происхождения товара, иката о происхождении товара и отмене его действия);

оты выполнены из материалов и оборудования иностранного происхождения – копию соответствующего Сертификата о происхождении Товара, выданного щим органом страны происхождения в порядке, установленном Правилами по страны происхождения товара, выдаче сертификата о происхождении товара и действия.

ровщик несет ответственность за качество проектно-сметной документации и т проект на время проведения комплексной вневедомственной экспертизы вплоть ее положительного заключения.

6 Гарантии. Качество

ровщик гарантирует качество выполненных Работ в течение 3 (трех) лет с даты Заказчиком положительного заключения комплексной вневедомственной

ектировщик гарантирует, что Работы будут выполнены в соответствии с ным Заказчиком Заданием на проектирование (архитектурно-планировочным техническими условиями) и в соответствии с требованиями международного системы проектно-сметной документации для строительства, единой системы

документ согласно пункту 1 статьи 7 ЗРК от 7 января 2003 года «Об электронном документе и ной цифровой подписи» равнозначен документу на бумажном носителе.

ектной документации и строительными нормами Республики Казахстан.

Проектировщик несет ответственность за недостатки в Работах, обнаруженные в гарантийного срока.

7 Ответственность Сторон

случае невыполнения или ненадлежащего выполнения Сторонами своих обязательств настоящего Договора все споры и разногласия разрешаются в соответствии с законодательством Республики Казахстан.

чением случаев секвестра и/или недостаточности денег на контрольном счете соответствующих бюджетов/расчетном счете государственного предприятия, ого лица, пятьдесят и более процентов голосующих акций которых принадлежат ству, если Заказчик не выплачивает Проектировщику/Исполнителю причитающиеся дства в сроки, указанные в Договоре, то Заказчик выплачивает у/Исполнителю неустойку (пеню) по задержанным платежам в размере 0,1% один) от причитающейся суммы за каждый день просрочки. При этом общая ойки (пени) не должна превышать 10 % от общей суммы Договора.

случае просрочки сроков выполнения Работ, Заказчик удерживает (взыскивает) с вщика/Исполнителя неустойку (штраф, пеню) в размере 0,1 % от общей суммы ра за каждый день просрочки в случае полного неисполнения ровщиком/Исполнителем обязательств либо удерживает (взыскивает) неустойку пеню) в размере 0,1 % от суммы неисполненных обязательств за каждый день в случае ненадлежащего исполнения (частичного неисполнения) обязательств. При ая сумма неустойки (штрафа, пени) не должна превышать 10 % от общей суммы ора.

В случае отказа Проектировщика/Исполнителя от выполнения Работ, или просрочки ения Работ на срок более одного месяца со дня истечения срока выполнения Работ по ору, но не позднее срока окончания действия Договора, Заказчик имеет право ргнуть настоящий Договор в одностороннем порядке с взысканием с ировщика/Исполнителя суммы неустойки (штрафа, пени) в размере 0,1 % от общей Договора за каждый день просрочки. При этом Заказчик производит оплату за мость всех выполненных (принятых) Работ.

Уплата неустойки (штрафа, пени) не освобождает Стороны от выполнения обязательств, смотренных настоящим Договором.

Если любое изменение ведет к уменьшению стоимости или сроков, необходимых ировщику/Исполнителю для выполнения Работ по Договору, то сумма Договора или фик выполнения Работ, или и то и другое соответствующим образом корректируется, а в ор вносятся соответствующие поправки. Все запросы Проектировщика/Исполнителя на дение корректировки должны быть предъявлены в течение 30 (тридцати) дней со дня ения Проектировщиком/Исполнителем распоряжения об изменениях от Заказчика.

7 Не допускается передача Проектировщиком/Исполнителем ни полностью, ни частично -либо своих обязательств по настоящему Договору без предварительного письменного асия Заказчика.

В случае привлечения субподрядчиков (субпроектировщиков) ктировщик/Исполнитель предоставляет Заказчику копии всех субпроектных договоров,

Данный документ согласно пункту 1 статьи 7 ЗРК от 7 января 2003 года «Об электронном документе и электронной цифровой подписи» равнозначен документу на бумажном носителе.

рамках данного Договора. Наличие субпроектировщиков не освобождает Исполнителя от материальной или другой ответственности по Договору.

объемы работ, которые могут быть переданы субпроектировщикам для работ, не должны превышать в совокупности одной второй объема выполняемых

субпроектировщикам запрещается передавать иным субпроектировщикам объемы работ, являющихся предметом проводимых государственных закупок.

работы, общественным объединениям инвалидов Республики Казахстан и созданным общественными объединениями инвалидов Республики Казахстан, ся привлечение субпроектировщиков по выполнению работ, являющихся водимых государственных закупок

ик не возвращает обеспечение исполнения договора в случае его расторжения в полнением Проектировщиком своих обязательств по данному Договору

8 Срок действия и условия расторжения Договора

р вступает в силу со дня подписания и действует по 2021-12-31 года.

начала выполнения работ начинается с момента предоставления Заказчиком вщику/Исполнителю соответствующих исходных данных (при наличии), ных в соответствии с законодательством Республики Казахстан об архитектурной, льной и строительной деятельности.

щие события влекут за собой изменение сроков продолжительности работ в увеличения:

чик запрещает пользоваться всеми участками Объекта, что в свою очередь влечет выполнения работ;

чик дает Проектировщику/Исполнителю указание на остановку Работ для ения испытаний, не запланированных Договором. При этом, в случае если данные не выявили дефектов, то время остановки производства Работ добавляется к сроку ения Работ;

чик задерживает предоставление Задания на проектирование с исходными данными ы по разработке технико-экономического обоснования и разработке проектно-сметной проектно-сметной) документации.

чик или Проектировщик/Исполнитель могут расторгнуть Договор до срока, ного в Договоре, если другой стороной совершено существенное нарушение условий ора, которое лишает его принципиальных условий, предусмотренных Договором. ственное нарушение условий Договора включает в себя следующее, но не ограничивается сленным

чик может расторгнуть Договор, если Проектировщик/Исполнитель неоднократно сроки выполнения графика работ;

Проектировщик/Исполнитель приостанавливает работы сроком до Количество дней до жения, если остановка работ была не санкционирована Заказчиком дней, причем вка не была санкционирована Заказчиком;

Проектировщик/Исполнитель не устраняет Дефекты, указанные Заказчиком в течение

Данный документ согласно пункту 1 статьи 7 ЗРК от 7 января 2003 года «Об электронном документе и электронной цифровой подписи» равнозначен документу на бумажном носителе.

периода времени, определенного Заказчиком;

Заказчик дает Проектировщику/Исполнителю указания задержать ход работ, и такое отменятся в течение Количесто дней до расторжения, если Заказчик дает ть ход работ, и не отменяет указание дней;

Заказчик, либо Проектировщик/Исполнитель терпит банкротство или ликвидируется причинам, за исключением его реорганизации или объединения;

ктировщик/Исполнитель пренебрегает правилами производства Работ, и положениями, указанными в проектной документации и (или) договорной

Договор может быть расторгнут по соглашению сторон, в случае нецелесообразности его исполнения.

оговор аннулируется в силу вышеуказанного обстоятельства, сполнитель имеет право требовать оплату только за фактические затраты, с расторжением по Договору, на день расторжения.

Договор о государственных закупках расторгается на любом этапе в случае выявления следующих фактов:

ления нарушения ограничений, предусмотренных статьей 6 Закона в отношении основании которой заключен данный Договор;

казания организатором государственных закупок содействия овщику/Исполнителю, не предусмотренного Законом;

ения от заключения Договора путем невнесения обеспечения исполнения договора в соответствии со статьей 26 Закона (при наличии), за исключением случая работ до истечения срока внесения обеспечения исполнения договора.

Если Договор расторгается, Проектировщик/Исполнитель немедленно прекращает обеспечивает консервацию Объекта и передает его Заказчику в установленном

9 Уведомление

Любое уведомление, которое одна сторона направляет другой стороне в соответствии с высылается оплаченным заказным письмом или по телеграфу, телексу, факсу, либо посредством веб-портала.

Уведомление вступает в силу после доставки или в указанный день вступления в силу о в уведомлении) в зависимости от того, какая из этих дат наступит позднее.

10 Форс-мажор

В случае возникновения форс-мажорных обстоятельств, к которым относятся бедствия, военные действия, эпидемии, крупномасштабные забастовки, вступление онодательных и правительственных актов, прямо или косвенно запрещающих, а препятствующих исполнению сторонами обязательств по настоящему Договору, они аются от ответственности за неисполнение взятых на себя обязательств. При этом должна незамедлительно письменно уведомить о наступлении форс-мажора. В случае сторона не вправе ссылаться на данное обстоятельство.

Этот документ согласно пункту 1 статьи 7 ЗРК от 7 января 2003 года «Об электронном документе и электронной цифровой подписи» равнозначен документу на бумажном носителе.

10.2 Сторона, понесшая убытки из-за невыполнения другой стороной своих обязательств вследствие форс-мажорных обстоятельствах, имеет право получить от нее документальное подтверждение о масштабах этих событий, а также об их влиянии на ее деятельность, подтвержденное компетентными органами и организациями.

10.3 В случае форс-мажора Заказчик сообщает о приостановке Договора. Проектировщик/Исполнитель в кратчайшие сроки после получения уведомления о приостановке обеспечивает приостановление Работ.

10.4 Если форс-мажорное обстоятельство срывает выполнение Договора, Заказчик объявляет приостановку Договора. Проектировщик/Исполнитель в кратчайшие сроки после получения уведомления о приостановке обеспечивает консервацию Объекта и останавливает работы. Заказчик производит оплату Проектировщику/Исполнителю за весь объем работ, выполненных до даты остановки Объекта и за работы, связанные с консервацией Объекта.

11 Решение спорных вопросов

11.1 Заказчик и Проектировщик/Исполнитель должны прилагать все усилия к тому, чтобы разрешать в процессе прямых переговоров все разногласия или споры, возникающие между ними по Договору или в связи с ним.

11.2 Если после таких переговоров Заказчик и Проектировщик/Исполнитель не могут разрешить спор по Договору, любая из сторон может потребовать решения этого вопроса в соответствии с законодательством Республики Казахстан.

12 Прочие условия

12.1 Налоги и другие обязательные платежи в бюджет подлежат уплате в соответствии с налоговым и таможеным законодательствами Республики Казахстан.

12.2 Любые изменения и дополнения к Договору совершаются в той же форме, что и заключение Договора.

12.3 Внесение изменения в заключенный договор о государственных закупках при условии неизменности качества и других условий, явившихся основой для выбора Проектировщика/Исполнителя, допускается:

1) по взаимному согласию сторон в части уменьшения цены на работы и соответственно суммы Договора;

2) в части уменьшения либо увеличения суммы Договора, связанной с уменьшением либо увеличением потребности в объеме приобретаемых работ, при условии неизменности цены за единицу работы, указанных в заключенном Договоре. Такое изменение заключенного Договора допускается в пределах сложившейся экономии по данной государственной закупке

3) в части уменьшения или увеличения суммы договора на выполнение работ со сроком завершения в следующем (последующих) году (годах), вызванных изменением налогового, таможенного и иного законодательства Республики Казахстан;

4) в части уменьшения суммы договора о выполнении работ со сроком завершения в следующем (последующих) году (годах);

5) в части изменения сроков исполнения Договора в случае изменения финансирования по Договору за счет государственного бюджета, при условии неизменности суммы заключенного

Данный документ согласно пункту 1 статьи 7-ЗРК от 7 января 2003 года «Об электронном документе и электронной цифровой подписи» равнозначен документу на бумажном носителе.

ения сметной стоимости работ и внесения соответствующих изменений в документацию (при наличии), в последующем прошедшую комплексную экспертизу;

енения срока исполнения договора по работам, в случае возбуждения дела, связанного с исполнением договора, в отношении должностного лица) Проектировщика/Исполнителя.

ача обязанностей одной из Сторон по Договору допускается только с ласия другой Стороны.

составлен на казахском и русском языках, имеющих одинаковую юридическую посредством веб-портала

неурегулированной Договором, Стороны руководствуются законодательством Казахстан.

14 Реквизиты Сторон

государственное казенное
"Областной историко-
музей города Семей"
культуры Восточно-
области
Казахстанская область,
я Кунанбаева, 90
400009 94
BKZKX
62203113535953
ентрКредит"
520732
ырбаев Кайрат Зекенович

Проектировщик:
Товарищество с ограниченной ответственностью "АЛТАЙНОВОТЕХ"
Восточно-Казахстанская область,
г.Семей, Гастелло, 1
БИН/ИИН 030740018687
БИК ALFAKZKA
ИИК KZ969470398928192470
АО "ДОЧЕРНИЙ БАНК "АЛЬФА-БАНК"
Тел.: 87054982112
Руководитель Кишко Александр Иванович

Расшифровка аббревиатур:
БИН - бизнес-идентификационный номер;
ИИН - индивидуальный идентификационный код;
ИИК - индивидуальный идентификационный номер;
ИНН - идентификационный номер налогоплательщика;
ИПН - индивидуальный номер плательщика;
НДС - налог на добавленную стоимость;
Ф.И.О. - фамилия имя отчество.

2021-09-28 12:48:28
Сабырбаев Кайрат Зекенович
Шығыс Қазақстан облысы мәдениет басқармасының "Семей қаласының облыстық тарихи-өлкетану музейі" коммуналдық мемлекеттік қазыналық кәсіпорны

Коммунальное государственное казенное предприятие "Областной историко-краеведческий музей города Семей" управления культуры Восточно-Казахстанской области

2021-09-28 12:50:49
Кишко Александр Иванович
"АЛТАЙНОВОТЕХ" жауапкершілігі шектеулі серіктестігі

Товарищество с ограниченной ответственностью "АЛТАЙНОВОТЕХ"

Электронный документ согласно пункту 1 статьи 7 ЗРК от 7 января 2003 года «Об электронном документе и электронной цифровой подписи» равнозначен документу на бумажном носителе.

Перечень закупаемых товаров(работ/услуг)

№ электронной закупки: 6318733-1

Наименование электронной закупки: Объявление о государственных закупках

№ лота	Наименование заказчика	Наименование	Краткая характеристика	Дополнительная характеристика	Единица измерения	Количество, объем	Цена за ед., включая НДС, тенге	Планируемый срок поставки	Срок доставки по договору	Места поставки	Размер авансового платежа, %	Общая сумма, включая НДС, тенге
1	2	3	4	5	6	7	8	9	10	11	12	13
Финансовый год 2021												
45494691-ОИЗ	Коммунальное государственное казенное предприятие "Областной историко-краеведческий музей города Семей" управления культуры Восточно-Казахстанской области	Работы по разработке/корректировке/расчету/составлению проектно-сметной документации	Работы по разработке/расчету/составлению проектно-сметной документации	Работа по разработке проектно сметной документации	Работа	1	2 399 999 84	30 календарных дней со дня подписания договора	30 календарных дней со дня подписания договора	Восточно-Казахстанская область, г Семей Восточно Казахстанской область г Семей улица, Абая Кунанбаева, 90 (1)	0	2 399 999 84

Данный документ согласно пункту 1 статьи 7 ЗРК от 7 января 2003 года «Об электронном документе и электронной цифровой подписи» равнозначен документу на бумажном носителе.

Құжат тексеру үшін, сілтемені басыңыз:
https://v3bl.goszakup.gov.kz/kz/egzcontract/cpublic/show_file/13514370

Для проверки документа перейдите по ссылке:
https://v3bl.goszakup.gov.kz/ru/egzcontract/cpublic/show_file/13514370

Данный документ согласно пункту 1 статьи 7 ЗРК от 7 января 2003 года «Об электронном документе и электронной цифровой подписи» равнозначен документу на бумажном носителе.

15008302

ЛИЦЕНЗИЯ

2015 года

15008302

Выдана	**товарищество с ограниченной ответственностью "АЛТАЙНОВОТЕХ"** 070013, Республика Казахстан, Восточно-Казахстанская область, Риддер Г А , г.Риддер, КИРОВА, дом № 90/2., БИН: 030740018687 (полное наименование, местонахождение, бизнес-идентификационный номер юридического лица (в том числе иностранного юридического лица), бизнес -идентификационный номер филиала или представительства иностранного юридического лица – в случае отсутствия бизнес-идентификационного номера у юридического лица/полностью фамилия, имя, отчество (в случае наличия), индивидуальный идентификационный номер физического лица)
на занятие	**Осуществление археологических и (или) научно-реставрационных работ на памятниках истории и культуры** (наименование лицензируемого вида деятельности в соответствии с Законом Республики Казахстан «О разрешениях и уведомлениях»)
Особые условия	**На территории Республики Казахстан** (в соответствии со статьей 36 Закона Республики Казахстан «О разрешениях и уведомлениях»)
Примечание	**Неотчуждаемая, класс 1** (отчуждаемость, класс разрешения)
Лицензиар	**Департамент по делам культуры и искусства. Министерство культуры и спорта Республики Казахстан.** (полное наименование лицензиара)
Руководитель (уполномоченное лицо)	**МУХАМЕДИУЛЫ АРЫСТАНБЕК** (фамилия, имя, отчество (в случае наличия)
Дата первичной выдачи	10.02.2015
Срок действия лицензии	
Место выдачи	г.Астана

ПРИЛОЖЕНИЕ К ЛИЦЕНЗИИ

Номер лицензии 15008302

Дата выдачи лицензии 10.02.2015 год

Подвид(ы) лицензируемого вида деятельности

(наименование подвида лицензируемого вида деятельности в соответствии с Законом Республики Казахстан «О лицензировании»)

Выполнение научно-реставрационных работ на памятниках истории и культуры

Производственная база Кирова 90/2

(место нахождения)

Лицензиат товарищество с ограниченной ответственностью "АЛТАЙНОВОТЕХ"

070013, Республика Казахстан, Восточно-Казахстанская область, Риддер Г.А., г. Риддер, КИРОВА, дом № 90/2., БИН: 030740018687

(полное наименование, местонахождение, бизнес идентификационный номер юридического лица / полностью фамилия, имя, отчество (в случае наличия), индивидуальный идентификационный номер физического лица)

Лицензиар Департамент по делам культуры и искусства. Министерство культуры и спорта Республики Казахстан.

(полное наименование лицензиара)

Руководитель (уполномоченное лицо) МУХАМЕДИУЛЫ АРЫСТАНБЕК

фамилия и инициалы руководителя (уполномоченного лица) лицензиара

Номер приложения к лицензии 001

Дата выдачи приложения к лицензии 10.02.2015

Срок действия лицензии

Место выдачи г.Астана

Электрондық құжат және электрондық цифрлық қолтаңба туралы» 2003 жылғы 7 қаңтардағы Қазақстан Республикасы Заңының 7 бабының 1 тармағына сәйкес қағаз тасығыштағы құжатқа тең
пункту 1 статьи 7 ЗРК от 7 января 2003 года «Об электронном документе и электронной цифровой подписи» равнозначен документу на бумажном носителе

13004291

ГОСУДАРСТВЕННАЯ ЛИЦЕНЗИЯ

13.03.2013 года

13004291

Выдана: товарищество с ограниченной ответственностью "АЛТАЙНОВОТЕХ"

Республика Казахстан, Восточно-Казахстанская область, Риддер Г.А., г.Риддер, улица КИРОВА, дом № 90/2., БИН: 030740018687

(полное наименование, местонахождение, бизнес-идентификационный номер юридического лица / полностью фамилия, имя, отчество (в случае наличия), индивидуальный идентификационный номер физического лица)

на занятие: Проектная деятельность III категория

(наименование конкретного лицензируемого вида деятельности в соответствии с Законом Республики Казахстан «О лицензировании»)

Особые условия действия лицензии: III Категория

(в соответствии со статьей 9-1 Закона Республики Казахстан «О лицензировании»)

Лицензиар: Агентство Республики Казахстан по делам строительства и жилищно-коммунального хозяйства

(полное наименование лицензиара)

Руководитель (уполномоченное лицо): НОКИН СЕРИК КЕНЕСОВИЧ

(фамилия и инициалы руководителя (уполномоченного лица) лицензиара)

Место выдачи: г.Астана

Электрондық құжат және электрондық цифрлық қолтаңба туралы» 2003 жылғы 7 қаңтардағы Қазақстан Республикасы Заңының 7 бабының 1 тармағына сайкес қағаз тасығыштағы құжатқа тең
пункту 1 статьи 7 ЗРК от 7 января 2003 года «Об электронном документе и электронной цифровой подписи» равнозначен документу на бумажном носителе

ПРИЛОЖЕНИЕ К ЛИЦЕНЗИИ

Номер лицензии **13004291**

Серия лицензии

Дата выдачи лицензии **13.03.2013**

Подвид(ы) лицензируемого вида деятельности
(наименование подвида лицензируемого вида деятельности в соответствии с Законом Республики Казахстан «О лицензировании»)

Технологическое проектирование (разработка технологической части проектов строительства) зданий и сооружений жилищно-гражданского назначения, в том числе:

-Для дошкольного образования, общего и специального образования, интернатов, заведений по подготовке кадров, научно-исследовательских, культурно-просветительских и зрелищных учреждений, предприятий торговли (включая аптеки), здравоохранения (лечения и профилактики заболеваний, реабилитации и санаторного лечения), общественного питания и бытового обслуживания, физкультурно-оздоровительных и спортивных занятий, отдыха и туризма, а также иных многофункциональных зданий и комплексов с помещениями различного общественного назначения

Проектирование инженерных систем и сетей, в том числе:

-Систем внутреннего и наружного электроосвещения, электроснабжения до 0,4 кВ и до 10 кВ

-Электроснабжения до 35 кВ, до 110 кВ и выше

-Внутренних систем слаботочных устройств (телефонизации, пожарно-охранной сигнализации) а также их наружных сетей

-Внутренних систем отопления (включая электрическое), вентиляции, кондиционирования, холодоснабжения, газификации (газоснабжения низкого давления), а также их наружных сетей с вспомогательными объектами

-Внутренних систем водопровода (горячей и холодной воды) и канализации, а также их наружных сетей с вспомогательными объектами

Строительное проектирование (с правом проектирования для капитального ремонта и (или) реконструкции зданий и сооружений, а также усиления конструкций для каждого из указанных ниже работ) и конструирование, в том числе:

-Металлических (стальных, алюминиевых и из сплавов) конструкций

-Бетонных и железобетонных, каменных и армокаменных конструкций

-Оснований и фундаментов

Производственная база

(место нахождения)

Лицензиат: товарищество с ограниченной ответственностью "АЛТАЙНОВОТЕХ"

Республика Казахстан, Восточно-Казахстанская область, Риддер Г.А., г.Риддер, улица КИРОВА , дом № 90/2., БИН: 030740018687
(полное наименование, местонахождение, бизнес идентификационный номер юридического лица / полностью фамилия, имя, отчество (в случае наличия), индивидуальный идентификационный номер физического лица)

Лицензиар: Агентство Республики Казахстан по делам строительства и жилищно-коммунального хозяйства
(полное наименование лицензиара)

Руководитель (уполномоченное лицо) НОКИН СЕРИК КЕНЕСОВИЧ
фамилия и инициалы руководителя (уполномоченного лица) лицензиара

Электрондық құжат және электрондық цифрлық қолтаңба туралы» 2003 жылғы 7 қаңтардағы Қазақстан Республикасы Заңының 7 бабының 1 тармағына сәйкес қағаз тасығыштағы құжатқа тең
Пункту 1 статьи 7 ЗРК от 7 января 2003 года «Об электронном документе и электронной цифровой подписи» равнозначен документу на бумажном носителе

001

лицензии

г.Астана

Электрондық цифрлық қолтаңба туралы» 2003 жылғы 7 қаңтардағы Қазақстан Республикасы Заңының 7 бабының 1 тармағына сәйкес қағаз тасығыштағы құжатқа ен
2003 года «Об электронном документе и электронной цифровой подписи» равнозначен документу на бумажном носителе

Республика Казахстан
Восточно-Казахстанская область

Утверждаю:
Директор ТОО «СтройЭксперт и К».

Куттыбаев Т.К.

ТОО "СтройЭксперт и К" БИН 170140009277

Экспертное заключение

№251 от 23.04.2019 года.

По техническому обследованию надёжности и устойчивости зданий и сооружений – **Чердачная деревянная крыша с металлической кровлей (лит.А; А1) КГКП "Областной историко-краеведческий музей города Семей» по ул. Абая 90 в г.Семей ВКО.**

Заказчик: **Коммунальное государственное казенное предприятие "Областной историко-краеведческий музей города Семей" управления культуры, архивов и документации ВКО.**

Руководитель: **Сабырбаев К.З.**

Исполнитель: **ТОО «СтройЭксперт и К»** (свидетельство об аккредитации № 00104 от 03.02.2017 г.)

Директор: **Куттыбаев Т.К.**

2019г.

Содержание.

1.Введение
2.Общая часть.
3.Характеристика площадки расположения объекта.
4.Краткая характеристика объекта.
5.Объёмно-планировочное решение.
6. Конструктивное решение.
7.Результаты освидетельствования технического состояния узлов деталей и строительных конструкций здания.
8. Определение физического износа строительных конструкций и элементов.
9. Категории технического состояния конструкций и элементов.
10.Дефекты конструкций.
11.Заключение.
12.Используемая литература.
13. Копия свидетельства об аккредитации.
14. Копия аттестата.
15. Обмерные планы
16. Копия техпаспорта.

1.Введение

Наименование объекта: **Чердачная деревянная крыша с металлической кровлей.**

Местонахождение: **по ул. Абая 90 в г.Семей ВКО.**

Заказчик: **КГКП "Областной историко-краеведческий музей города Семей»**

Исполнитель: Эксперт по техническому обследованию надёжности и устойчивости зданий и сооружений **Куттыбаев Т.К.**

Аттестат эксперта - внесён в реестр уполномоченного государственного органа по делам архитектуры, градостроительства и строительства
(аттестат эксперта № KZ70VJE00026582 от 24.05.2017 г.)
Выдан ГУ «Управление Государственного архитектурно-строительного контроля ВКО».

2.Общая часть

Согласно договора №86 о государственных закупках, экспертом Куттыбаевым Т.К. произведено обследование технического состояния конструкций и элементов - **чердачной деревянной крыши с металлической кровлей КГКП "Областной историко-краеведческий музей города Семей» по ул. Абая 90 в г.Семей ВКО.**

Необходимостью обследования явилось определение возможности проведения капитального ремонта чердачной крыши.

Целью выполнения работы является - проведение технического обследования (по заданию заказчика) по определению категории работоспособности строительных конструкций, элементов и возможности дальнейшей безопасной эксплуатации.

На момент обследования здание эксплуатировалось.

Цель работы - освидетельствование строительных конструкций здания; визуальная оценка технического состояния здания для определения пригодности к дальнейшей эксплуатации, с описанием характера повреждений (если имеются), выдача рекомендаций по устранению существующих повреждений и составление описи работ необходимых для выполнения ремонта здания, с последующим утверждением заказчиком данных объёмов работ и составлением проектно-сметной документации на ремонт здания (при необходимости).

Физический износ - **60 %.**

Год постройки – **1907 г.**

3.Характеристика площадки расположения объекта.

1.2. Климатическая характеристика

Список населенных пунктов Республики Казахстан, расположенных в сейсмических зонах, с указанием для них сейсмической опасности в баллах и в ускорениях (название населенных пунктов соответствуют картам областей РК на 2012 г. Масштаба 1:1000000) Приложение Б (обязательное)

Населенные пункты	Интенсивность в баллах по шкале MSK-64(K)		Пиковые ускорения грунта (в долях g) для скальных грунтов	
	По картам сейсмического зонирования			
	ОС3-2475	ОС3-22475	ОС3-2475 (agR(475))	ОС3-12475(agR(2475))
Семей	5	6	0,023	0,045

Согласно СП РК 2.03-30-2017, Приложения Е (обязательное)

Список населенных пунктов Республики Казахстан, расположенных в сейсмических зонах, с указанием расчетных ускорений ag для площадок строительства с разными типами грунтовых условий

Населенные пункты	Значения расчетных ускорений ag (в долях g) на площадках строительства с типами грунтовых условий			
	IA	IБ	II	III
Семей	0,03	0,036	0,048	0,071

– Согласно СП РК 2.03-30-2017 Таблица 6.1

Типы грунтовых условий по сейсмическим свойствам II при среднем значении 230 < Vs 10 < 350, 270 < Vs 30 < 550.

Климатическая характеристика района приводится по данным согласно метеостанция г.Семей согласно СП РК 2.04.01-2017 приложение А.1 и Таблица 3.14, стр. 34, площадка расположена в III климатическом районе, подрайон А.

По СП РК 2.04-01-2017 (Строительная климатология)

Для холодного периода (табл.3.1, стр 8-13):

Абсолютная минимальная температура воздуха - 46,8°С

Температура воздуха наиболее холодных суток обеспеченностью 0,98 - 41,9°С

Температура воздуха наиболее холодных суток обеспеченностью 0,92 - 38,8°С

Температура воздуха наиболее холодной пятидневки обеспеченностью 0,98 - 39,4°С

Температура воздуха наиболее холодной пятидневки обеспеченностью 0,92 - 35,7°С

Температура воздуха холодного воздуха обеспеченностью 0,94 - 20,4°С

Средняя продолжительность(сут.) и температура воздуха(°С) периодов со среднесуточной температурой воздуха, не выше 0°С - 148 сут. - 9,9 °С

Средняя продолжительность(сут.) и температура воздуха(°С) периодов со среднесуточной температурой воздуха, не выше 8°С - 200 сут. - 6,9°С

Средняя продолжительность(сут.) и температура воздуха(°С) периодов со среднесуточной температурой воздуха, не выше 10°С - 214 сут. - 5,0°С

Дата начала и окончания отопительного периода (с темп. воздуха не выше 8°С) - 04.10 - 22.04

Средняя месячная и годовая температура воздуха, °С (таб.3.3, стр.18)

I	II	III	IV	V	VI	VII	VIII	IX	X	XI	XII	Год
-14,9	-13,8	-6,6	6,6	14,5	20,1	21,6	19,2	12,7	5,0	-4,3	-11,5	4,1

Средняя за месяц и год амплитуды температуры воздуха (таб.3.4, стр.20)

I	II	III	IV	V	VI	VII	VIII	IX	X	XI	XII	Год
10,1	11,4	11	13,1	15,1	14,7	14	14,9	15,4	12	9,4	9,4	12,5

Среднее за год число дней с температурой воздуха ниже и выше заданных пределов (таб.3.5, стр.21)

Область, пункт	Среднее число дней с минимальной температурой воздуха равной и ниже			Среднее число дней с максимальной температурой воздуха равной и выше		
	-35°С	-30°С	-25°С	-25°С	-30°С	-34°С
Семипалатинск	2,5	9,4	22,6	85,5	33,3	7,9

Согласно СП РК 5.01-102-2013 прил.Г, изолиний нормативных глубин промерзания грунтов г. **Семей находится** на территории с 2,0 м, промерзанием;
СП РК 5.01-102-2013 (стр.15 п.п.4.4.3)

Нормативная глубина сезонного промерзания грунта:
для суглинков и глин – 164 см
для супесей, песков мелких и пылеватых – 200 см
для песков – 214 см
для крупнообломочных грунтов - 243 см
Согласно схематической карты по базовой скорости ветра (прил.А рис.А.3.)
базовая скорость ветра - 30 м/с
давление ветра - 0,56 кПа
район по снеговой нагрузке – III,
снеговая нагрузка - 1,0 кПа
Среднее число дней с атмосферными явлениями за год (табл.3,10, стр.29)

4.Краткая характеристика объекта.

В результате визуального и инструментального обследования на месте установлено, что обследуемый объект располагается в центральной части города Семей в районе Медакадемии.
Функциональное назначение существующего здания – учреждение, занимающееся сбором, изучением, хранением и экспонированием предметов — памятников естественной истории, материальной и духовной культуры, а также просветительской и популяризаторской деятельностью.
Подъезд к объекту предусмотрен по асфальтовому покрытию.
Отмостка по периметру здания - бетонная.

5.Объёмно-планировочное решение.

Обследуемый объект (без подвала), 1-но этажный, представляет собой П-образное в плане здание с кирпичными стенами.
Длина объекта – 40,7 м.
Ширина объекта – 24,0 м.
Высота этажа 2,5 м ÷ 4,8 м.
Отметка от уровня земли до низа карниза – 4,8 м.

6. Конструктивное решение.

Наружные и внутренние стены выполнены из глиняного кирпича на цементном растворе марки 25. Стены с наружной стороны оштукатурены цементным раствором
Толщина наружных стен 640 мм.
Толщина внутренних стен 380 мм.
Перегородки выполнены металлопластиковые.
Вся нагрузка, обусловленную её массой, передаётся на бутобетонные фундаменты.
Покрытие помещений выполнено деревянное, по деревянным балкам.
Окна металлопластиковые с тройным остеклением; деревянные с двойным остеклением.
Двери деревянные; металлопластиковые; металлические.
Полы бетонные; деревянные; линолеумные; из керамической плитки.
Кровля шатровая, из деревянной стропильной системы. Кровельный настил из металлического листа. Материалом элементов стропильной системы является сосна II категории.
Основными элементами подстропильной конструкции являются прогоны, опирающиеся на деревянные стойки и передающие давление от веса крыши на стены. Между стойками прогоны усилены подкосами. Вентиляция чердачной крыши естественная, через слуховые окна.
Сечение стропильных ног Ø 230 мм, прогонов 100 мм×200 мм; прогонов 270 мм×270 мм, лежня 270×270 мм, стойки 130×130 мм, подкоса 270 мм×270 мм, мауэрлата 200×200 мм, обрешётки 100 мм×50 мм. Шаг стропильных ног – 2000 мм.
Водосток с кровли предусмотрен наружный, неорганизованный.
По периметру здания выполнена бетонная отмостка.
Территория здания ограждена металлическим (решётчатым) ограждением.
Теплоснабжение – централизованное.
Водоснабжение - централизованное.
Канализация – централизованное.
Электроснабжение – от городских сетей.

7.Результаты освидетельствования технического состояния узлов, деталей и строительных конструкций здания.

Техническое обследование **здания состояло** из следующих этапов:

Подготовительного - на данном этапе производилось изучение архивных материалов, сбор исходных данных.
Общего и детального обследования здания - на данном этапе выполнялись следующие работы:
-определена конструктивная схема здания, выявлены несущие конструкции и их расположение;
-проанализировано планировочное решение в сочетании с конструктивной схемой.
-визуальный и инструментальный осмотр, фотографирование конструкций здания. Осмотрены несущие конструкции перекрытия, окна и двери, полы, фасад, кровля, внутренняя отделка.
-изучена вертикальная планировка, благоустройство участка и организация отвода поверхностных вод.
-проведён осмотр помещений с целью выявления дефектов ограждающих и несущих конструкций здания.
-перечень документальных данных, на основании которых составлено заключение.
-описание общего состояния здания по внешнему осмотру.
-описание конструкций здания, их характеристик и состояния.
-фотографии общего вида и участков конструкций.
Составление технического заключения.
-выводы и рекомендации.

При обмерочных работах использовалась лазерная рулетка Laser mEssfix^{80}, цифровой фотоаппарат. **Инструментальное** определение класса бетона методом ударного импульса в соответствии с ГОСТ 22690 определено прибором ИПС-МГ 4.03 (электронный измеритель прочности бетона).
Территория у главного входа выполнена из бетонного покрытия. При визуальном осмотре территории обследуемого объекта, определено, что горизонтальный рельеф площадки имеет уклон от здания.

8.Определение физического износа строительных конструкций и элементов.

Таблица 1.

№п./п	Наименование конструктивного элемента	Признаки износа	Обоснование	% износа
1	2	3	4	5
1	**Крыша деревянная**	Незначительные повреждения в виде ослабления креплений (болтов, хомутов, скоб), повреждения деталей слуховых окон	СП РК 1.04-102-2012 **Табл.38**	**20 %**
2	**Деревянная обрешётка**	Критические повреждения в виде прогибов обрешётки, поражения гнилью и жучком древесины обрешётки	СП РК 1.04-102-2012 **Табл.38**	**80 %**
3	**Кровля стальная**	Критические повреждения в виде протечек, сильной ржавчины на поверхности кровли и со стороны чердака, разрушения фальцев, большого числа заплат на кровле, разрушения деревянной обрешётки. Повреждения на площади более 25%	СП РК 1.04-102-2012 **Табл.43**	**80 %**

9. Категории технического состояния конструкций и элементов.

Таблица 1.

№п/п	Категория технического состояния	Критерии оценки технического состояния
	Существующее здание	
	Чердачная деревянная крыша (мауэрлат; стропильные ноги; подкосы; стойки; лежень; прогон)	
1	**Категория 1 (работоспособная конструкция):** с учетом фактических свойств материалов удовлетворяются требования норм и проектной документации; необходимости в ремонтно-восстановительных работах на момент обследования нет.	Дефекты и повреждения отсутствуют. Имеются дефекты и повреждения слабой степени, не снижающие несущую способность элементов (участки увлажнения; поверхностной гнили, запилы и т.п.).

Категории технического состояния конструкций и элементов.

Таблица 1.

№п/п	Категория технического состояния	Критерии оценки технического состояния
	Существующее здание	
	Чердачная деревянная крыша (обрешётка)	
2	**Категория 2 (ограниченно работоспособная конструкция):** нарушены требования действующих норм, но отсутствует опасность обрушения и угроза безопасности пребыванию людей; требуется полная замена.	Имеются повреждения средней степени, снижающие несущую способность элементов второстепенного значения, но не сопровождающиеся при этом потерей несущей способности основных конструкций: участки гнили в узлах и сопряжениях, в растянутой зоне основных элементов, глубокие продольные трещины в основных элементах и т.п.

10. Дефекты конструкций.

Фото 1. Обрешётка имеет прогибы и гниль.

Дефекты конструкций.

Фото 2. Не плотное примыкание металлических листов к вентиляционным шахтам. Наличие множественных дополнительных заплат.

Дефекты конструкций.

Фото 3. Следы коррозии на металлических листах (со стороны внутреннего пространства чердака).

Дефекты конструкций.

Фото 4. Множественные щели и просветы между металлическими листами.

Дефекты конструкций.

Фото 5. Следы ремонта на фальцах.

Дефекты конструкций.

Фото 6. Происходит замачивание карнизной части. Не исправность водосточных труб.

11. Заключение.

По результатам инструментального и визуального обследования технического состояния строительных конструкций и элементов здания можно сделать вывод, что обследуемое здание подлежит комплексному капитальному ремонту (комплекс работ, в процессе которых производится замена изношенных конструкций и деталей здания или их замена на более прочные и экономичные, улучающие эксплуатационные возможности обследуемого здания), при этом:

1.Фундамент; наружные и внутренние стены; деревянное покрытие помещений; чердачная крыша находятся - в работоспособном (исправном) состоянии, безопасным для нахождения людей в помещениях здания (замена не требуется).

1.Техническое состояние бетонных фундаментов стаканного типа - **категория I (исправная конструкция).**

2.Техническое состояние кирпичных стен - **категория II (работоспособная конструкция).**

3. Техническое состояние деревянного покрытия - **категория I (работоспособная конструкция).**

4. Техническое состояние чердачной крыши (мауэрлат; стропильные ноги; подкосы; стойки; лежень; прогон) - **категория I (работоспособная конструкция).**

Также выявлено, что:

• множественные заплаты на кровельном настиле из металлического листа.

• прогибы и гниль деревянной обрешётки.

• не плотное выполнение фальцев металлических листов друг к другу (происходит попадание дождя и снега в пространство чердака).

• клямеры выполнены из жести, когда требуется из листового металла.

• множественные следы протечек через кровлю в пространстве чердака.

• не плотное прилегание металлических листов к стенкам слуховых окон.

• следы коррозии на листах со стороны внутреннего пространства чердака.

На основании вышеизложенного, требуется выполнить полную замену деревянной обрешётки и кровельного настила.

ТОО "СтройЭксперт и К" БИН 170140009377

Исполнитель: эксперт по техническому обследованию надёжности и устойчивости зданий и сооружений.

Куттыбаев Т.К.

сот.тел. 8 705 500 62 90
8 775 176 02 90

ktkyko@mail.ru

12.Используемая литература.

1. СН РК 1.04-04-2002 г. «Обследование и оценка технического состояния зданий и сооружений» Астана , 2003 г.
2. СП РК 1.04-102-2012. «Правила оценки физического износа зданий и сооружений».
3.СН РК 1.04-26-2004 г. «Реконструкция, капитальный и текущий ремонт жилых зданий и объектов коммунального и социально-культурного назначения».
4. СН РК 1.04-03-2001 г. «Организация и проведение реконструкции, ремонта и технического обслуживания жилых зданий и объектов коммунального и социально-культурного назначения».
5. СП 2.03-30-2017 г. «Строительство в сейсмических районах»

Қазақстан Республикасы

Республика Казахстан

АККРЕДИТАЦИЯ ТУРАЛЫ КУӘЛІК
№ 00104

Аккредитация туралы осы куәлік
«СтройЭксперт и К»
жауапкершілігі шектеулі серіктестігіне,
Қазақстан Республикасы, Шығыс Қазақстан облысы, Семей қаласы, Пушкина көшесі 100, 132 пәтер
бірінші және екінші жауапкершілік деңгейіндегі техникалық және технологиялық күрделі объектілердегі ғимараттар мен құрылыстардың сенімділігін және орнықтылығын техникалық зерттеп-қарау бойынша сараптама жұмыстарын жүзеге асыру құқығына

АККРЕДИТТЕЛДІ
және уәкілетті органның тізіліміне енгізілді

Жарамдылық мерзімі 2021 жылғы «11» наурызға дейін.

Қазақстан Республикасы Индустрия және инфрақұрылымдық даму министрлігі Құрылыс және тұрғын үй-коммуналдық шаруашылық істері комитетінің төрағасы

СВИДЕТЕЛЬСТВО ОБ АККРЕДИТАЦИИ
№ 00104

Настоящее свидетельство об аккредитации выдано
Товариществу с ограниченной ответственностью
«СтройЭксперт и К»
Республика Казахстан, Восточно-Казахстанская область, город Семей, улица Пушкина 100, квартира 132
на право осуществления экспертных работ по техническому обследованию надежности и устойчивости зданий и сооружений на технически и технологически сложных объектах первого и второго уровней ответственности

АККРЕДИТОВАНО
и внесен в реестр уполномоченного органа

Срок действия до «11» марта 2021 года.

М. Жайымбетов

Астана қаласы

2019 жылғы «11» наурыз

0000697

-1

Шығыс Қазақстан облысының әкімшілігі

"Шығыс Қазақстан облысының мемлекеттік сәулет-құрылыс бақылау басқармасы" мемлекеттік мекемесі

Акимат Восточно-Казахстанской области

Государственное учреждение "Управление государственного архитектурно-строительного контроля Восточно-Казахстанской области"

АТТЕСТАТ

эксперта осуществляющего экспертные работы и инжиниринговые услуги в сфере архитектурной, градостроительной и строительной деятельности

№ KZ70VJE00026582

Настоящим удостоверяется что:

КУТТЫБАЕВ ТАЛГАТ КАДЫРОВИЧ

присвоен статус эксперта по экспертным работам и инжиниринговым услугам с правом осуществления этой деятельности:

по виду: **Техническое обследование надежности и устойчивости зданий и сооружений**

по специализации:

Приказ руководителя местного уполномоченного органа от 24.05.2017 г. № 54-НҚ

Дата выдачи: 24.05.2017 г.

Руководитель управления **Гариков Димитрий Александрович**

Бұл құжат ҚР 2003 жылдың 7 қаңтарындағы "Электрондық құжат және электрондық цифрлық қолтаңба туралы" заңы бойынша 7 баптың 1 тармағына сәйкес қағаз бетіндегі заңмен тең. Электрондық құжат www.elicense.kz порталында тексерілуі мүмкін. Электрондық құжат www.elicense.kz порталында тексере аласыз.
Данный документ согласно пункту 1 статьи 7 ЗРК от 7 января 2003 года "Об электронном документе и электронной цифровой подписи" равнозначен документу на бумажном носителе. Электронный документ сформирован на портале www.elicense.kz. Проверить подлинность электронного документа вы можете на портале www.elicense.kz

18

Обмерочный план кровли

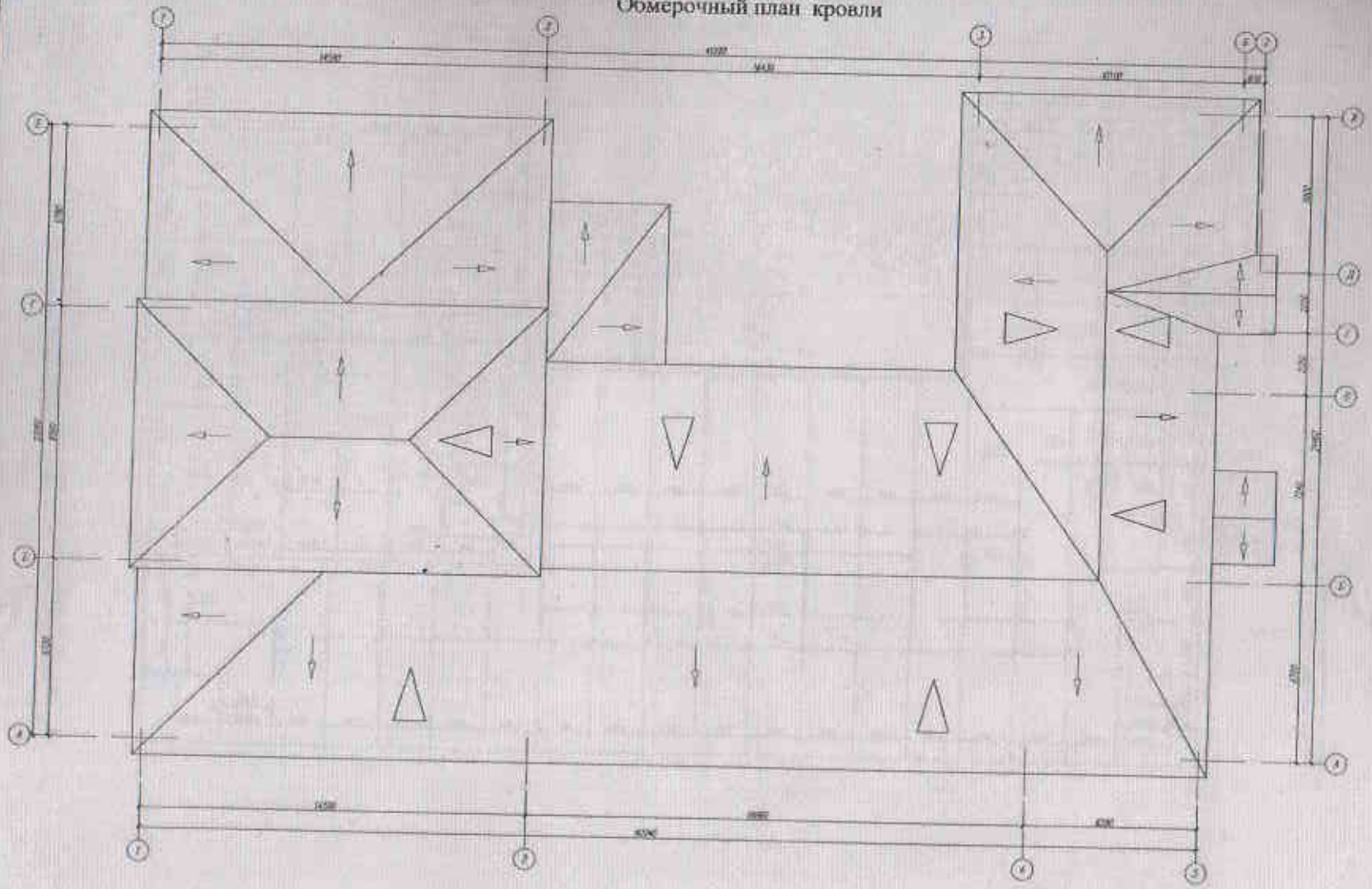

Изм.	Кол.уч.	Лист	Nдок.	Подпись	Дата
Исполнитель: Кравченко Е.В.					

Федеральное государственное казенное предприятие "Областной историко-краеведческий музей города Сокол"

Стадия	Лист	Листов
РП		

Обмерный план кровли

ЗАО "СеверЭксперт и К"

Обмерочный план стропил

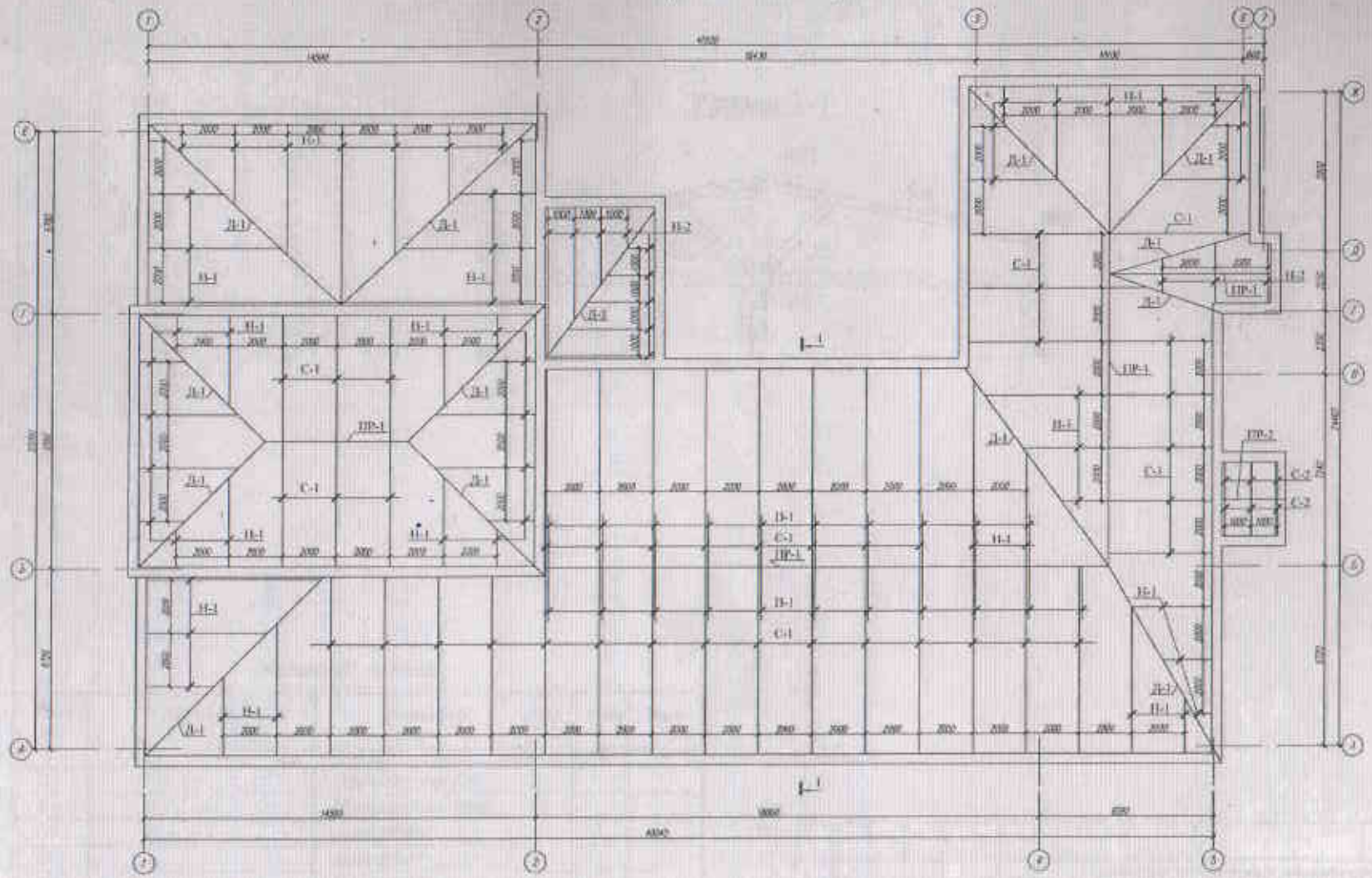

Изм.	Кол.уч.	Лист	N.док.	Подпись	Дата	Коммунальное государственное казенное предприятие "Областной историко-архивный музей города Семей"
Исполнитель	Сарсенбаев Т.К.					Обмерочный план стропил

Стадия	Лист	Листов
РП		

ИП "Сарсенбаев Т.К"

20

Разрез 1-1

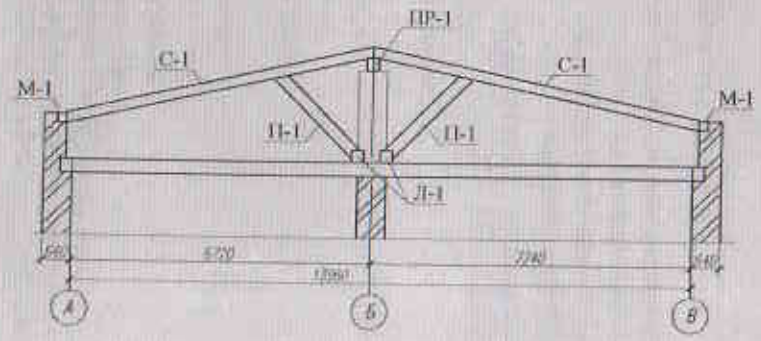

Спецификация древесины

Марка поз.	Обозначение	Наименование	Кол.	Объем м3	Примечание
1	2	3	4	5	6
С 1		Стропильная нога ∅230			
С 2		Стропильная нога 200х50			
П		Подкос 270х270			
ПР1		Прогон 270х270			
ПР2		Прогон 100х200			
Н 1		Нижняк ∅230			
Н 2		Нижняк 200х50			
Л 1		Лежень 270х270			
М 1		Мауэрлат 200х200			

Изм.	Кол.уч.	Лист.	№док.	Подпись	Дата	Коммунальное государственное казенное предприятие "Областной историко-краеведческий музей города Семей"			
							Стадия	Лист.	Листов
							РП		
Исполнитель		Кузнецов		Д.К		Обмерочный разрез кровли 1-1	ТОО "СтройЭксперт и К"		

21

«...та арналған үкімет» мемлекеттік корпорациясы» ...лық емес акционерлік қоғамының Шығыс Қазақстан ...ны филиалының Жер кадастры және жылжымайтын ...мүлік бойынша Семей қаласының бөлімі

Отдел города Семей по земельному кадастру и недвижимости филиала некоммерческого акционерного общества «Государственная корпорация «Правительство для граждан» по Восточно-Казахстанской области

жылжымайтын мүлік объектісінің көлемін өзгерту туралы

ҚОРЫТЫНДЫ / ЗАКЛЮЧЕНИЕ

об изменении площади объекта недвижимости

...лысы / ...ласть: Шығыс Қазақстан / Восточно-Казахстанская

...даны / ...он: Семей қ. / г. Семей

...асы (кенті, елді мекені) / ...од (поселок, населенный пункт):

...адағы ауданы / ...он в городе:

...кен-жайы / ...рес: Абай Құнанбаев көш., 90 ү. / ул. Абая Кунанбаева, д. 90

...дастрлық нөмірі / Кадастровый номер: 05:252:025:555:1

...млекеттік техникалық тексерудің мәліметтері негізінде жылжымайтын мүлік объектісінің техникалық сипаттамаларының өзгеруі белгіленді:

...основании данных государственного технического обследования установлено изменение технических характеристик объекта недвижимости:

Литер А - Мұражай, А1 - Жалғай салу / А - Музей, А1 - Пристройка

объектінің атауы / наименование объекта

...рылыс ауданы / ...лощадь застройки составляет	913,4	Ш.М / КВ.М
...алпы ауданы / ...бщая площадь составляет	836,2	Ш.М / КВ.М
...йдалы ауданы / ...олезная площадь составляет	-	Ш.М / КВ.М
...рғын ауданы / ...илая площадь составляет	-	Ш.М / КВ.М
...негізгі ауданы / ...сновная площадь составляет	836,2	Ш.М / КВ.М
...алкондар/лоджиялар ауданы / ...лощадь балконов, лоджий составляет	-	Ш.М / КВ.М

...ұрамдарының саны / негізгі (тұрғын) жайлардың саны / ...оличество составляющих / количество основных (жилых) помещений: 20 шт.

...абатты / кабат / ...таажность / этаж: 1+подвал

...аска да техникалық / ...ные технические характеристики: -

Өзгерістер: Қайта өлшеу, қайта есептеу нәтижесінде пайда болған.
Изменение произошло в результате: Перемер, пересчет

Берген күні / Дата выдачи: 20.11.2018 ж./г.

Басшы / Руководитель: Нагарбекова Е.А. (Т.А.Ә., қолы / Ф.И.О., подпись)

М.О./М.П.

Орындаушы(лар) / Исполнитель(и): Сейтказин Н.А. (Т.А.Ә., қолы / Ф.И.О., подпись)

...мәліметтер болмаған жағдайда сызық қойылады / Примечание: в случае отсутствия данных ставится прочерк

«Азаматтарға арналған үкімет» мемлекеттік корпорациясы» коммерциялық емес акционерлік қоғамының Шығыс Қазақстан облысы бойынша филиалының Жер кадастры және жылжымайтын мүлік бойынша Семей қаласының бөлімі

Отдел города Семей по земельному кадастру и недвижимости филиала некоммерческого акционерного общества «Государственная корпорация «Правительство для граждан» по Восточно-Казахстанской области

Жылжымайтын мүлік объектісін құлату туралы

КОРЫТЫНДЫ / ЗАКЛЮЧЕНИЕ

о сносе объекта недвижимости

1. Облысы / Область — Шығыс Қазақстан / Восточно-Казахстанская

2. Ауданы / Район —

3. Қаласы (кенті, елді мекен) / Город (поселок, населенный пункт) — Семей қ. / г. Семей

4. Қаладағы ауданы / Район в городе —

5. Мекен-жайы / Адрес — Абай Құнанбаев көш., 90 ү. / ул. Абая Кунанбаева, д. 90

6. Кадастр нөмірі / Кадастровый номер — 05:252:025:555:1

Мемлекеттік техникалық тексеру деректерінің негізінде белгіленді
На основании данных государственного технического обследования установлено:
Литер 1 - сарай перелитерован на литер Г1 - сарай.

Берілген күні / Дата выдачи 20.11.2018 ж./г.

Басшы / Руководитель Назарбеков Е.А.
(Т.А.Ә., қолы / Ф.И.О., подпись)

Орындаушы(лар) / Исполнитель(и): Сейтказин Н.А
(Т.А.Ә., қолы / Ф.И.О., подпись)

аттарға арналған үкімет» мемлекеттік корпорациясы» коммерциялық емес акционерлік қоғамының Шығыс Қазақстан облысы бойынша филиалының Жер кадастры және жылжымайтын мүлік бойынша Семей қаласының бөлімі

Отдел города Семей по земельному кадастру и недвижимости филиала некоммерческого акционерного общества «Государственная корпорация «Правительство для граждан» по Восточно-Казахстанской области

Тіркелетін жылжымайтын мүлік объектісіне
(көппәтерлі тұрғын үйлер, офистар, өндірістік, сауда объектілері және т.б.)

ТЕХНИКАЛЫҚ ПАСПОРТ (Н-2) / ТЕХНИЧЕСКИЙ ПАСПОРТ (Ф-2)

на регистрируемые объекты недвижимости
(многоквартирные жилые дома, офисы, промышленные, торговые объекты и т.п.)

пысы	Шығыс Қазақстан облысы
ласть	Восточно-Казахстанская область
даны	
он	
а (кенті, елді мекені)	
од (поселок, населенный пункт)	Семей қ.
адағы аудан	г. Семей
он в городе	
ен-жайы	
ес	Абай Құнанбаев көш., 90 үй,
астық нөмір	ул. Абая Кунанбаева, д. 90
астровый номер	
ньер нөмір	05:252:025:555:1
ровый номер	
ат аймағы/жоспар бойынша литер)	5608
вое назначение (литер по плану)	Мұражай, Жалғай салу(А,А1)
ай санаты	Музей, Пристройка(А,А1)
гория фонда	тұрғын емес
	нежилой

(нежилой/жилой, если вторичный объект расположен в многоквартирном жилом доме необходимо указать "ВО в составе МЖД")

ЖАЛПЫ МӘЛІМЕТТЕР / ОБЩИЕ СВЕДЕНИЯ

ясы, жобаның түрі я, тип проекта		8. Тұрғын емес үй-жайдың ауданы Площадь нежилых пом-ий	836,2
т саны о этажей	1+подвал	9. Пәтер саны Число квартир	
лыс ауданы адь застройки	913,4	10. Үй-жайлар, бөлмелер саны Число помещений, комнат	20
ғаттың ауқымы м здания	4092	11. Қабырға материалы Материал стен	кірпіш кирпич
ы алаңы я площадь	836,2	12. Салынған жылы Год постройки	1907
нның, лоджияның және т.б.	-	13. Табиғи тозу Физический износ	60
адь балкона, лоджии ж.б.			
н ауданы площадь			

реестровый № заказ 002155725522

Паспорт
Паспорт составлен 20.11.2018 ж. жасалған
г.

Басшы
Руководитель (қолы) (подпись) Назарбаков Е.А. М.О.
М.П.

АУДАНДАРДЫҢ ОРНАЛАСУЫ / РАСПРЕДЕЛЕНИЕ ПЛОЩАДИ

№		Жеке пәтерлерде / В отдельных квартирах	Коридор типті жайларда / В помещениях	Жалпалама-рда / В общежи-тиях	Жеке үйлерде / В коттеджах	Аудандардың жалпы санынан / Из общего числа площади				Бөлме саны бойынша пәтерлердің орналасуы / Распределение квартир по числу комнат				
						Мансардтарда / в мансардах	Жертөлелерде / в подвалах	Цокольдік қабаттарда / в цокольных этажах	Барлығы / в целом	1 бөлмелі / 1-комнатные	2 бөлмелі / 2-комнатные	3 бөлмелі / 3-комнатные	4 бөлмелі / 4-комнатные	5 бөлмелі / 5-комнатные
01	Тұрғын пәтерлер саны / Количество квартир													
02	Тұрғын бөлмелер саны / Количество жилых помещений													
03	Жалпы ауданы, м2 / Общая площадь, м2													
04	Тұрғын ауданы, м2 / Жилая площадь, м2													

ТҰРҒЫН ЕМЕС ЖАЙЛАР / НЕЖИЛЫЕ ПОМЕЩЕНИЯ

Ауданы/ Площадь	Тұрғын емес жайлардағы тұрғын ауданы / Жилая площадь в нежилых помещениях	Сауда / Торговая	Өнеркәсіптік / Промышленное	Кеңселік / Конторское	Тұрмыстық мақсаттағы / Бытового обслуживания	Гараждар / Гаражи	Білім мекемелері / Учреждения образования	Когамдық тамақтандыру / Общественного питания	Білім мекемелері / Учреждения образования	Көлік мекемелері / Транспортных учреждений	Денсаулық сақтау / Здравоохранения, лечебного назначения	Дене мәдениеті және спорт / Физкультуры и спорта	Мәдениет және өнер мекемесі / Учреждений культуры и спорта	Инженерлік желілер құрылысы / Сооружений инженерных сетей	Басқа / Прочие	Барлығы / Всего
1	2	3	4	5	6	7	8	9	10	11	12	13	14	15	16	17
Негізгі / Основная													729,9		106,3	836,2
Көмекші / Вспомогательная																

Жылу

Жылу

Жылу

НЕГІЗГІ ҚҰРЫЛЫСТЫҢ КОНСТРУКТИВТІК ЭЛЕМЕНТТЕРІНІҢ ТЕХНИКАЛЫҚ СИПАТТАМАСЫ
ТЕХНИЧЕСКОЕ ОПИСАНИЕ КОНСТРУКТИВНЫХ ЭЛЕМЕНТОВ ОСНОВНОГО СТРОЕНИЯ

Конструктивтік элементтердің атауы / Наименование конструктивных элементов		Конструктивтік элементтердің сипаттамасы (материал, өрленуі және т.б.) / Описание конструктивных элементов (материал, отделка и т.д.)	Техникалық жағдайы (отыруы, шөгуі, жарылуы және т.б.) / Техническое состояние (осадка, гнили, трещины и т.д.)	Тозу % / Износ %	Ағымдағы өзгерістер / Текущие изменения
2		3	4	5	6
тройка (1965 г.п.)					
ы / ент		бетон / бетон	Қанағаттанарлықсыз / Неудовлетворительное	50	
және сыртқы тұрақты қабырғалары / ужные и внутренние капитальные стены		кірпіш / кирпич	Қанағаттанарлықсыз / Неудовлетворительное	50	
қабырға / егородки					
жабын / крытия	Шатырлық / кровельное	ағаш / дерево	Қанағаттанарлықсыз / Неудовлетворительное	50	
	қабаттағы аралық / междуэтажное				
		металл / металл	Қанағаттанарлықсыз / Неудовлетворительное	50	
Еден / Полы	1-ші қабаттың / 1-го этажа	тақтайы / дощатый	Қанағаттанарлықсыз / Неудовлетворительное	50	
	келесі қабаттардың / последующих этажей				
йықтар / роемы	терезелер / окна	пластик / пластик	Қанағаттанарлықсыз / Неудовлетворительное	50	
	есіктер / двери	ағаш / филенчатые	Қанағаттанарлықсыз / Неудовлетворительное	50	
жұмыстары / делочные работы	ішкі / внутренние	сылақ, әктеу, шпаклевка, побелка	Қанағаттанарлықсыз / Неудовлетворительное	50	
	сыртқы / наружные	сылақ, әктеу, шпаклевка, побелка	Қанағаттанарлықсыз / Неудовлетворительное	50	
су мен қамтамасыз етілген / е водоснабжение					
ры / Водопровод					
ация / Канализация					
мен жылытуды / ещение		жылу / на газе	Қанағаттанарлықсыз / Неудовлетворительное	50	
пешті / печное					
газ пешті / печное газовое					
ЖЭС-нан / от ТЭЦ		жылу / на газе	Қанағаттанарлықсыз / неудовлетворительное	50	
АГВ-дан / от АГВ					
жеке жылу қондырғылнан / от индивидуальной отопительной установки	газбен / на газе				
	қатты отын мен / на твердом топливе				
аудандық қазандықтан / от районной котельной	газбен / на газе				
	қатты отын мен / на твердом топливе				
жұмыстар / Разные работы		жылу / на газе	Қанағаттанарлықсыз / Неудовлетворительное	50	

ық паспортқа қоса берілетін құжаттардың тізбесі
документов, прилагаемых к техническому паспорту:

баттық жоспарлар
этажные планы 2
баттық жоспарларға экспликация
спликация к поэтажным планам 2
екше белгілері
обые отметки

НЕГІЗГІ ҚҰРЫЛЫСТЫҢ КОНСТРУКТИВТІК ЭЛЕМЕНТТЕРІНІҢ ТЕХНИКАЛЫҚ СИПАТТАМАСЫ
ТЕХНИЧЕСКОЕ ОПИСАНИЕ КОНСТРУКТИВНЫХ ЭЛЕМЕНТОВ ОСНОВНОГО СТРОЕНИЯ

Конструктивтік элементтердің атауы Наименование конструктивных элементов		Конструктивтік элементтердің сипаттамасы (материал, ерекшеліктері т.б.) Описание конструктивных элементов (материал, отделка и т.д.)	Техникалық жағдайы (отыруы, шіруі, жарылуы және т.б.) Техническое состояние (осадка, гниль, трещины и т.д.)	Тозу % Износ %	Ағымдағы өзгерістер / Текущие изменения
2		3	4	5	6
Бүрей					
Негізі Фундамент		Бутовый	Қанағаттанарлықсыз Неудовлетворительное	60	
Ішкі және сыртқы тұрақты қабырғалары Наружные и внутренние капитальные стены		кирпич кирпич	Қанағаттанарлықсыз Неудовлетворительное	60	
Өзара қабырға Перегородки		кирпич кирпич	Қанағаттанарлықсыз Неудовлетворительное	60	
Аражабын Перекрытия	шатырлық чердачное	ағаш дерево	Қанағаттанарлықсыз Неудовлетворительное	60	
	қабаталық междуэтажное				
Қаптыр Кровля		металл металл	Қанағаттанарлықсыз Неудовлетворительное	60	
Еден Полы	1-ші қабаттың 1-го этажа	тақтайы досчатый	Қанағаттанарлықсыз Неудовлетворительное	60	
	келесі қабаттардың последующих этажей				
Ойықтар Проемы	терезелер окна	пластик пластик	Қанағаттанарлықсыз Неудовлетворительное	60	
	есіктер двери	қиыршық филенчатые	Қанағаттанарлықсыз Неудовлетворительное	60	
Әрлеу жұмыстары Отделочные работы	ішкі внутренние	сылақ, ақтау штукатурка побелка	Қанағаттанарлықсыз Неудовлетворительное	60	
	сыртқы наружные	сылақ, ақтау штукатурка побелка	Қанағаттанарлықсыз Неудовлетворительное	60	
Суақыр мен қамтамасыздырылған Сонное водоснабжение					
Су құбыры / Водопровод		иә / да	Қанағаттанарлықсыз Неудовлетворительное	60	
Канализация / Канализация		иә / да	Қанағаттанарлықсыз Неудовлетворительное	60	
Электрмен жарықтандыру Электроосвещение		иә / да	Қанағаттанарлықсыз Неудовлетворительное	60	
Отопление	пешті / печное				
	газ пешті / печное газовое				
	ЖЭО-нан / от ТЭЦ	иә / да	Қанағаттанарлықсыз Неудовлетворительное	60	
	АГВ-дан / от АГВ				
	жеке жылу қондырғылнан от индивидуальной отопительной установки	газбен на газе			
		қатты отын мен на твердом топливе			
	аудандық казандығынан от районной котельной	газбен на газе			
		қатты отын мен на твердом топливе			
Өзге жұмыстар / Разные работы		иә / да	Қанағаттанарлықсыз Неудовлетворительное	60	

Техникалық паспортқа қосылатын құжаттардың тізбесі
Перечень документов, прилагаемых к техническому паспорту:

Қабаттық жоспарлар
Поэтажные планы

Қабаттық жоспарларға экспликация 2
Экспликация к поэтажным планам

Ерекше белгілері 2
Особые отметки

Перемер, пересчет

Жер бөлінісін өзгертетін құжаттар бойынша / По землеотводным документам	Шындығында пайдаланғаны бойынша / По фактическому использованию	Салынған аудан, м2 / Застроенная площадь, м2			Салынбаған аудан / Незастроенная площадь													
								Жабдықталған аудандар/ оборудованные площадки				жасыл отырғызулар/ зеленые насаждения						
													оның ішінде/ в том числе					
		барлығы / всего	негізгі құрылыс астында/ под основными строениями	Басқа да салулар мен құрылыс астында/ под прочими постройками и сооружениями	жолдың жабулары / дорожные покрытия	басқа жабулар / прочие покрытия	топырақ / грунт	барлығы/ всего	Спорттық/ спортивные	балалардың/ детские	шаруашылық/ хозяйственные	барлығы/ всего	ағашты көгал/ газон с деревьями	жеміс бақ/ плодовый сад	гүлзарлар мен клумбалар/ цветы клумбы/ газоны	бақша/ огород	басқа/ прочие
1	2	3	4	5	6	7	8	9	10	11	12	13	14	15	16	17	18
2580	2580	934	922	12			1646										

Негізгі және қосымшалардың, сутекжолдар салынғандардың, подвалдардың, аула құрылыстарының, жолдардың тағайындалуы мен сипаттамасы/
Назначение и характеристика основных и служебных строений, холодных пристроек, подвалов, дворовых сооружений, замощений

Жоспар бойынша литер / Литер по плану	Тағайындалуы / Назначение	Ауданы, м2 / Площадь, м2	Көлемі, м3 / Объем, м3	Тозу / Износ, %	Конструктивтік элементтердің сипаттамасы / Описание конструктивных элементов					
					негізгі / фундамент	қабырғалар және қалқалар / стены и перегородки	жабылулар/ перекрытия	төбе жабындысы/ кровля	едендер / полы	ойықтар / проемы
1	2	3	4	5	6	7	8	9	10	11
а	тамбур тамбур	8,5	34	60	бетон бетон	кірпіш кирпич	ағаш дерево	металл металл	бетон бетон	пластик пластик
Г1	Қора Сарай	12,1	27	60	ағаш бағаналар дер.столбы	тақтайлы дощатые	ағаш дерево	металл металл	жер земля	ағаш дерево
А	Мұражай Музей	888,8	4000	60	шлакоблоктар шлакоблоки	кірпіш кирпич	ағаш дерево	металл металл	тақтайлы дощатый	пластик пластик
А1	Жанған саду Пристройка	24,9	92	50	бетон бетон	кірпіш кирпич	ағаш дерево	металл металл	тақтайлы дощатый	пластик пластик

Орындаған маман(дар) Сейтжанов Ц.А
Выполнил(и) специалист(ы) (Т.А.Ә., қолы / Ф.И.О., подпись)

20.11.2018 ж. жағдайына қарастырылған

Прошнуровано и пронумеровано 3 листов
«20» 11 2018г
(подпись)

Басқарма өкілетті Назарбеков Е.А.
представитель (Т.А.Ә., қолы / Ф.И.О., подпись)

реестровый № заказ 002155725522

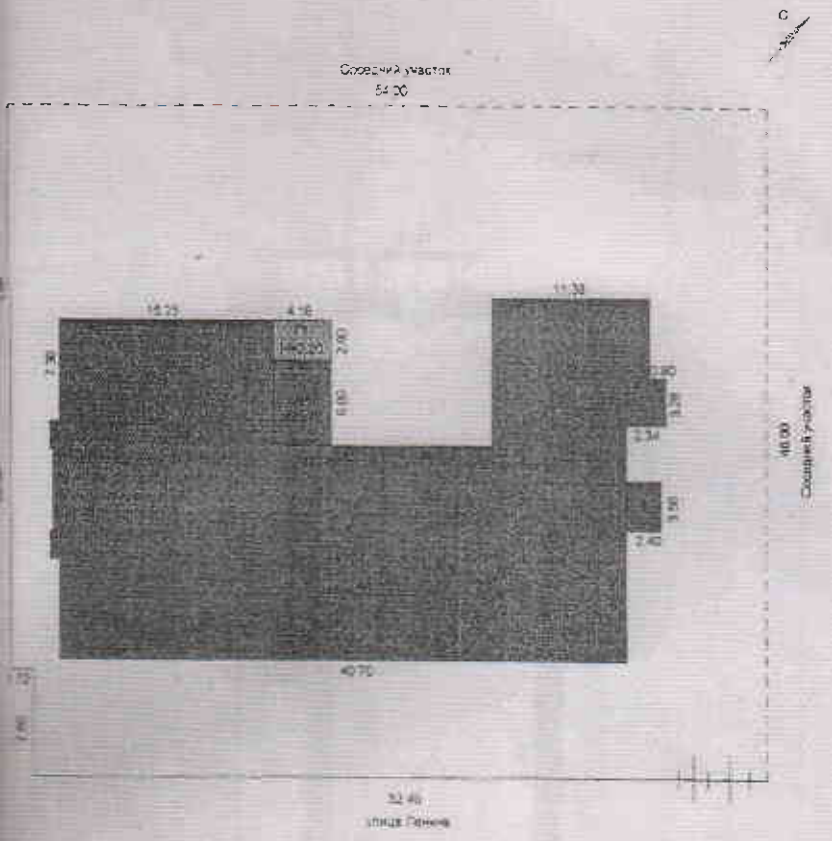

"Азаматтарға арналған үкімет" мемлекеттік корпорациясы" коммерциялық емес акционерлік қоғамының (ШҚО бойынша филиалының Өскемен қаласы жылжымайтын мүлік бойынша Семей қалалық бөлімі

мекенжай ул Абая Кунанбаева, д. 90

Жер учаскесінің жоспары
План земельного участка

М 1:500

Күні	Орындаушы	Т.А.Ә	
20.11.2018	маман	Сейтказин Н.А.	
	тексерді	Назарбеков Е.А.	

емей»

вельного

г.Семей»

Семей»

овельного

г.Семей»

подвал

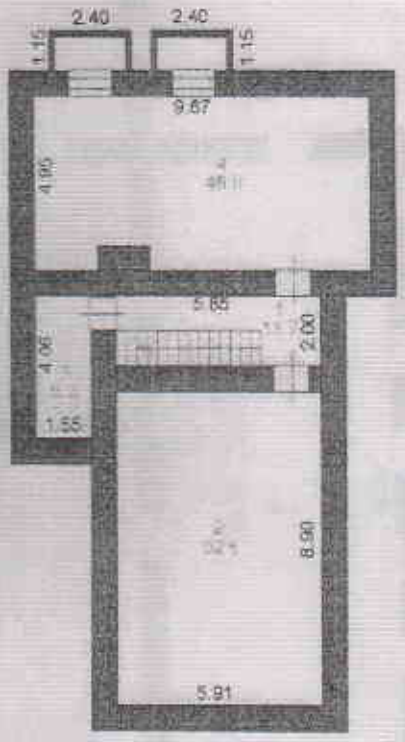

"Азаматтарға арналған үкімет" мемлекеттік корпорациясы" коммерциялық емес акционерлік қоғамының ШҚО бойынша филиалының Жер кадастры және жылжымайтын мүлік бойынша Семей қаласының бөлімі

МЕКЕНЖАЙ: ул. Абая Кунанбаева, д. 90

Құрылыстың қабат бойынша жоспары
Поэтажный план строения

М 1:200

Күні	Орындаушы	Т.А.Ә	қолы
20.11.2018	маман	Сейтказин Н.А.	
	тексерді	Назарбеков Е.А.	

30

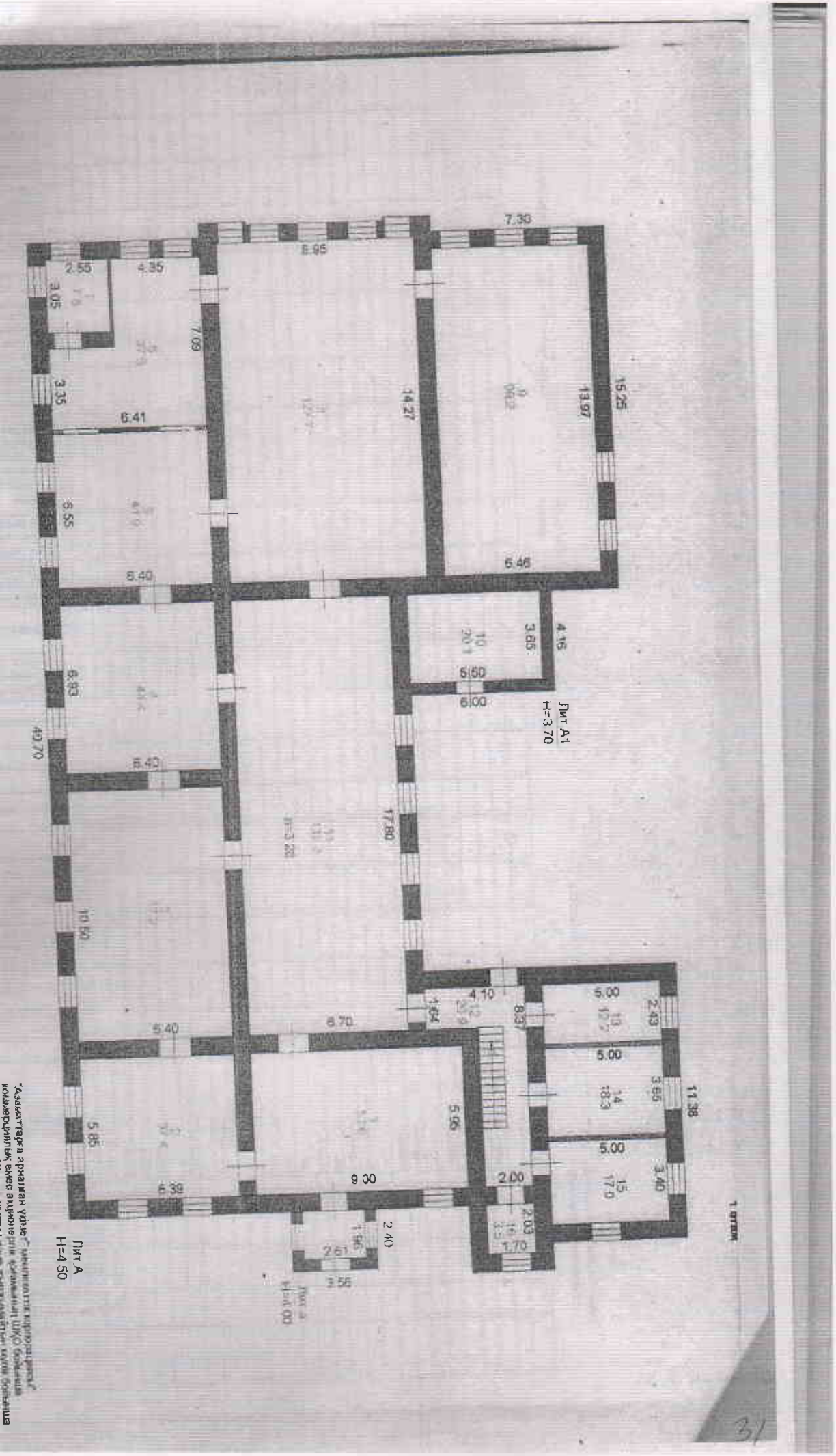

31

ı Семей»

ıовельного

й г.Семей»

Жазылу уақыты / Дата записи	Жоспар бойынша литері / Литер	Қабаттар / Этажи	Үйдің/ғимараттың нөмірі / Номер дома	Үйдің/ғимараттың бөліктерінің нөмірлері / Номера частей помещения, квартиры	Үйдің/ғимараттың бөліктерінің пайдалануының белгіленуі / Назначение частей помещения, квартиры	Жалпы / Общая	Пайдалы / Полезная	Тұрғын / Жилая	Тұрғын емес / Нежилая	Ішкі (пәтерлерде) / В отдельных квартирах	Жетекшілерде / В общежитиях	Кеңсе үйлерде / В гостиницах	Спортпен / Торговая	Өнеркәсіптік - өндірістік жай мен имараттар / Промышленно-производ. здания и сооружения	Қоймалар / Складская	Халыққа білім беру мекемелері / Учреждения народного образования	Тұрмыстық қызмет көрсету кәсіпорындары / Предприятия бытового обслуживания	Бөлшек сауда, қоғамдық тамақтандыру кәсіпорындары, мекемелер / Организации и учреждения торговли, общественного питания, научных, библиотечного обслуживания и т.п.	Қоғамдық тамақтандыру кәсіпорындары / Предприятия общественного питания	Денсаулық сақтауды қамтамасыз ету мекемелері / Учреждения здравоохранения	Дене шынықтыру-спорттық - физкультурно - спортивная	Дене шынықтыру және өнер мекемелері / Учреждения культуры и искусства	Көліктік жайлар мен ғимараттар / Транспортные здания и сооружения	Пожарлық мұнаралар / Пожарные вышки	Гараждар / Гаражи	Басқалар / Прочие
1	2	3	4	5	6	7	8	9	10	11	12	13	14	15	16	17	18	19	20	21	22	23	24	25	26	27
																										11,7
20.11.18	А,АІ	подвал		1	коридор	11,7																46,5				
				2	архив	46,5																6,3				
				3	архив	6,3																52,6				
				4	архив	52,6																				
																						109,4				11,7
					Итого по подвалу:	117,1																				
																										53,6
		1		1	вестибюль	53,6																37,4				
				2	зал	37,4																67,2				
				3	зал	67,2																44,4				
				4	зал	44,4																41,9				
				5	зал	41,9																37,6				
				6	зал	37,6																7,8				
				7	кабинет	7,8																127,7				
				8	зал	127,7																90,2				
				9	библиотека	90,2																				20,1
				10	клиопроектная	20,1																119,2				
				11	зал	119,2																				20,9
				12	коридор	20,9																12,2				
				13	кабинет	12,2																18,3				
				14	кабинет	18,3																17,0				
				15	кабинет	17,0																3,5				
				16	кабинет	3,5																				
																						624,5				94,6
					Итого по 1 этажу:	719,1																				
																						729,9				106,3
					ИТОГО:	836,2																				

Басшы
Руководитель

Назарбекова Е.А.

Орындаған маман(дар)
Выполнил(и) специалист(ы)

Себітжанов Н.А

20.11.2018

мей»

ельного

Семей»

Прошнуровано
34 (тридцать четыре) листов
Пронумеровано
33 (тридцать три) листов
Дата: 24.09.2019г
Подпись Кунтыбаев Т.К.

ТОО
"СтройЭксперт и К"
БИН
170140008377