ТОО «ШЫМГОРПРОЕКТ»
Государственная лицензия ГСЛ N19002756 от 21.01.2022 года.

Заказ: №17-2022
Заказчик: ГУ "Отдел строительства, архитектуры и градостроительства Курмангазинского района Атырауской области"

РАБОЧИЙ ПРОЕКТ

«Строительство спортивных площадок населенных пунктах Суйіндік, Жалгызапан, Балкудык, Азгыр, Коныртерек, Асан, Уштаган, Кадырка, РТС, Жапырык, Алга, Даулеткерей, Нуржау, Орлы, Шестой Курмангазинского района, Атырауской области»

Альбом 2

Архитектурно-строительная часть

г. Шымкент - 2022 г.

ТОО «ШЫМГОРПРОЕКТ»
Государственная лицензия ГСЛ N19002756 от 21.01.2022 года.

Заказ: №17-2022
Заказчик: ГУ "Отдел строительства, архитектуры и градостроительства Курмангазинского района Атырауской области"

РАБОЧИЙ ПРОЕКТ

«Строительство спортивных площадок населенных пунктах Суйіндік, Жалгызапан, Балкудык, Азгыр, Коныртерек, Асан, Уштаган, Кадырка, РТС, Жапырык, Алга, Даулеткерей, Нуржау, Орлы, Шестой Курмангазинского района, Атырауской области»

Альбом 2

Архитектурно-строительная часть

Директор ТОО «ШЫМГОРПРОЕКТ» Куанышбаев С.

Главный инженер проекта Аманкелды Б.

г. Шымкент - 2022 г.

Ведомость чертежей марки АС (начало)

Лист	Наименование	Примечание
1	Ведомость чертежей марки АС	
1	План мини футбольного поля	
2	План расположения ограждения мини футбольного поля	
3	План фундаментов. Монолитный фундамент ФМ-1	
4	Ленточный фундамент. Спецификация материалов к плану фундаментов	
5	Схема расположения металлических. стоек. Металлическая стойка СТ-1. Спецификация материалов	
6	Металлическое ограждение Огр-1	
7	Металлическое ограждение Огр-2 и металлическая калитка К-1	
8	Спецификация конструктивных элементов	
9	Устройство малых архитектурных форм	

Ведомость основного комплекта рабочих чертежей

Обозначение	Наименование	Примечание
АС	Архитектурно-строительные решения	

Объемно-планировочные решения

Проектируемое ограждения площадки для футбола прямоугольной формы в плане с размерами в осях 20х40м, общей протяженностью 120м, с калитками с размером в осях 1,0м и высотой 1,95м. Высота ограждения составляет 3,0м.

Конструктивные решения

Решетку ограждения – сетка рабица
Стойки ограждения – труба квадратного сечения
Фундаменты – из бетона кл. С10/12.5.

Согласовано:

Взам. инв. N

Подпись и дата

Инв. N подл.

Изм.	Кол.	Лист	N док	Подпись	Дата
ГИП		Аманкелді П			
Исполнил		Анжапарова Р			
Проверил		Аманкелді Б			

01-2022 АС

«Разработка проектно-сметной документации на строительство спортивных площадок населенных пунктах Сүйіндік, Жалғызапан, Балқұдық, Азғыр, Қоңыртерек, Асан, Үштаған, Кадырка, РТС, Жапырық, Алға, Даулеткерей, Нұржау, Орлы, Шестой Курмангазинского района Атырауской области, который находится - Курмангазинский район.»

Архитектурно строительная часть

Стадия	Лист	Листов
РП	1	3

Общие данные

ТОО "ШЫМГОРПРОЕКТ"
г.Шымкент-2022г

Формат А3

План мини футбольного поля

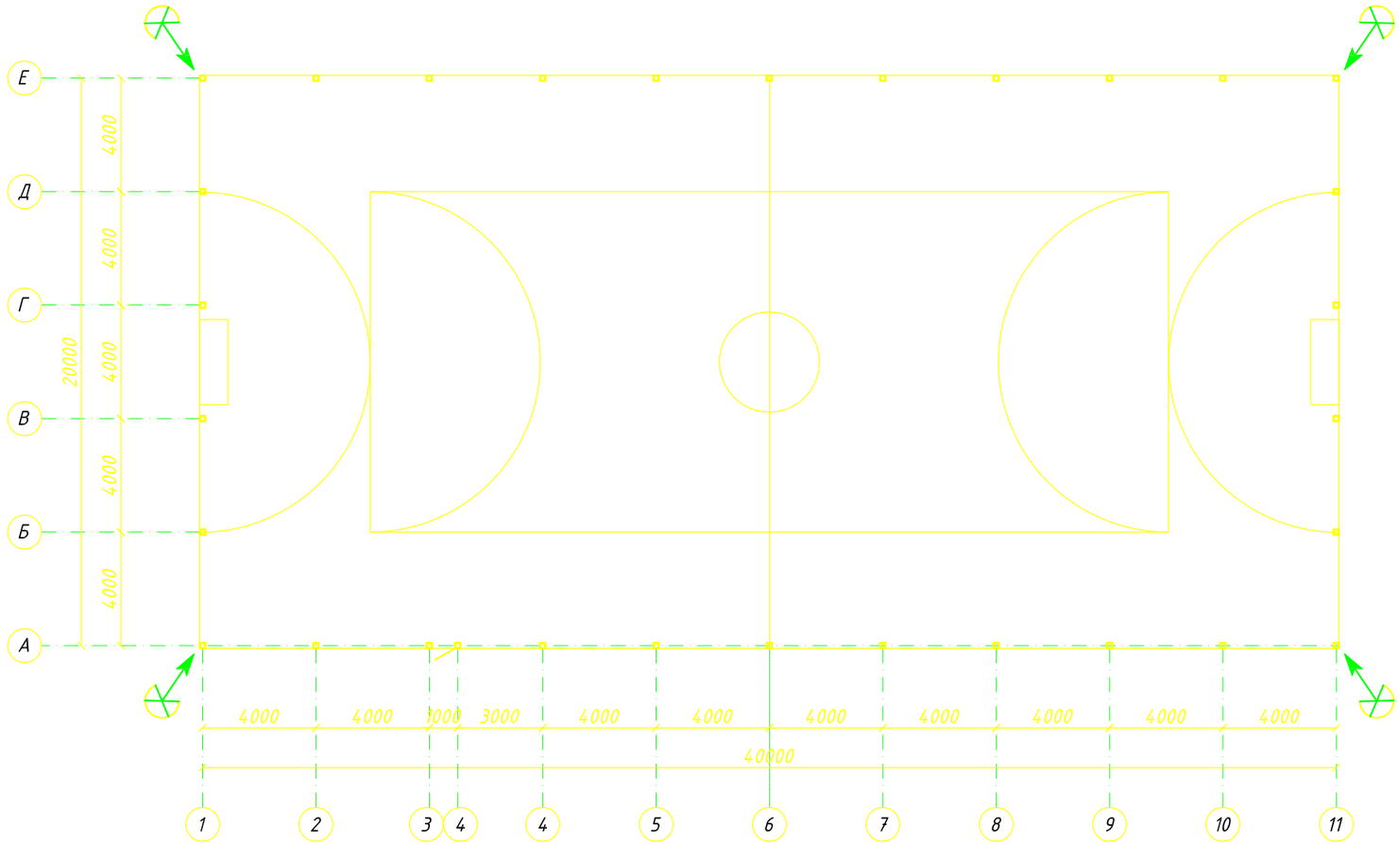

1. Данный лист читать совместно с л. АС-2

Изм.	Кол.	Лист	N док	Подпись	Дата	01-2022 АС		
						«Разработка проектно-сметной документации на строительство спортивных площадок населенных пунктах Сүйіндік, Жалғызапан, Балқұдық, Азғыр, Қоңыртерек, Асан, Үштаған, Кадырка, РТС, Жапырық, Алға, Даулеткерей, Нұржау, Орлы, Шестой Курмангазинского района Атырауской области, который находится - Курмангазинский район.»		
ГИП		Аманкелді П				Ограждение	Стадия	Лист	Листов
Исполнил		Анжапарова Р					РП	1	4
Проверил		Аманкелді Б				План мини футбольного поля	ТОО "ШЫМГОРПРОЕКТ" г.Шымкент-2022г		

Взамен инв.№

Подпись и дата.

Инв.№ подл.

План расположения ограждения мини футбольного поля

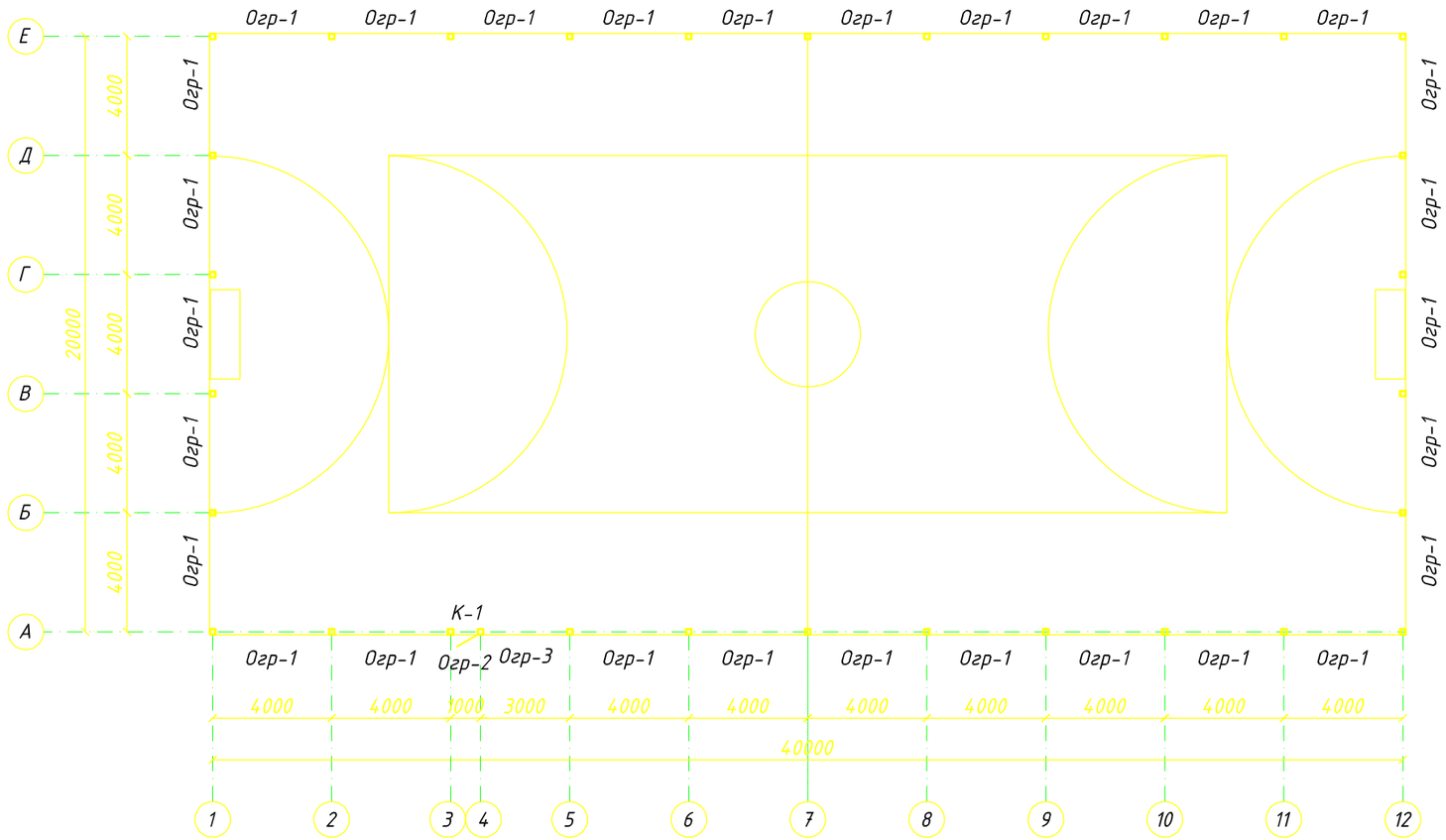

Конструкция покрытия пола мини футбольного поля

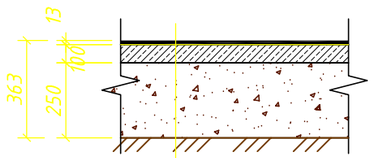

Покрытия для спортивных площадок-искусственный газон
Клинец, (ГОСТ 31424-2010) h-100мм
Устройство гравийно-песчаной
смеси СТ РК 1549-2006, h-250мм
Утрамбованный грунт основания

1. Данный лист читать совместно с л. АС-
2. Площадь покрытия футбольного поля=800,0 м²

Изм.	Кол.	Лист	N док	Подпись	Дата
ГИП		Аманкелді П			
Исполнил		Анжапарова Р			
Проверил		Аманкелді Б			

01-2022 АС

«Разработка проектно-сметной документации на строительство спортивных площадок населенных пунктах Сүйіндік, Жалғызапан, Балқұдық, Азғыр, Қоңыртерек, Асан, Үштаған, Кадырка, РТС, Жапырық, Алға, Даулеткерей, Нұржау, Орлы, Шестой Курмангазинского района Атырауской области, который находится - Курмангазинский район.»

Ограждение

Стадия	Лист	Листов
РП	1	5

План мини футбольного поля

ТОО "ШЫМГОРПРОЕКТ"
г.Шымкент-2022г

Взамен инв.№
Подпись и дата.
Инв.№ подл.

План фундаментов

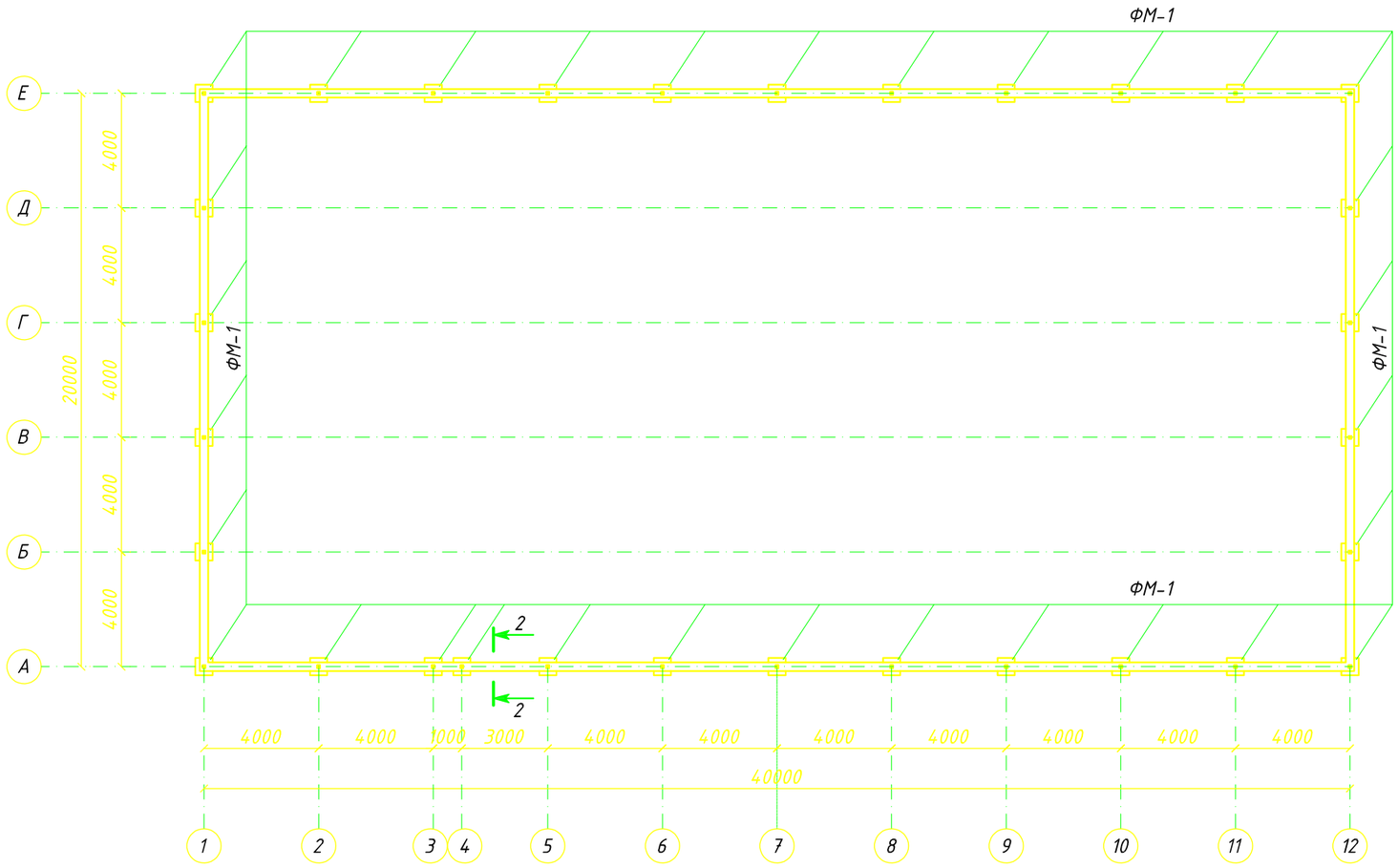

Монолитный фундамент ФМ-1

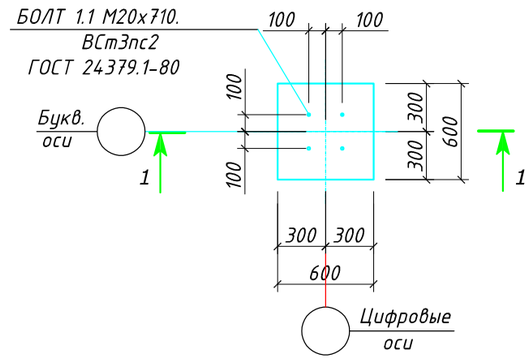

1 – 1

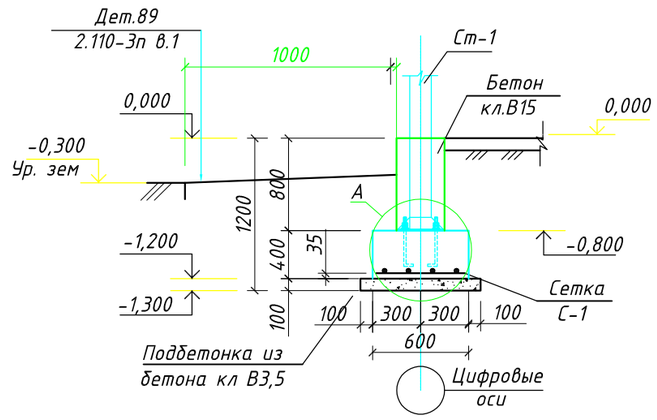

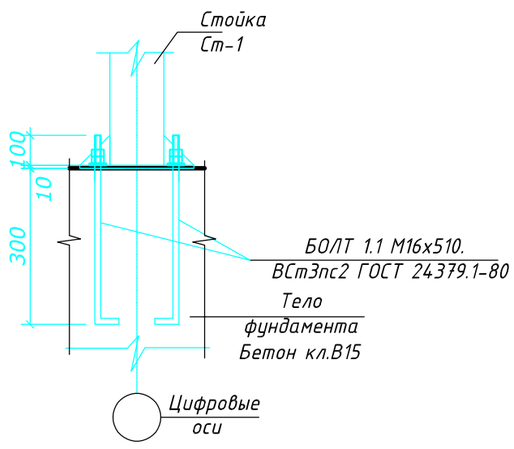

1. Данный лист читать совместно с л. АС-
2. Площадь бетонной отмостки 135,2м²

						01-2022 АС
Изм.	Кол.	Лист	N док	Подпись	Дата	«Разработка проектно-сметной документации на строительство спортивных площадок населенных пунктах Сүйіндік, Жалғызапан, Балқұдық, Азғыр, Қоңыртерек, Асан, Үштаған, Кадырка, РТС, Жапырық, Алға, Даулеткерей, Нұржау, Орлы, Шестой Курмангазинского района Атырауской области, который находится - Курмангазинский район.»
ГИП		Аманкелді П				Ограждение
Исполнил		Анжапарова Р				План фундаментов. Монолитный фундамент ФМ-1
Проверил		Аманкелді Б				ТОО "ШЫМГОРПРОЕКТ" г.Шымкент-2022г

Стадия	Лист	Листов
РП	1	6

Взамен инв.№

Подпись и дата.

Инв.№ подп.

2 - 2
(Ленточный фундамент)

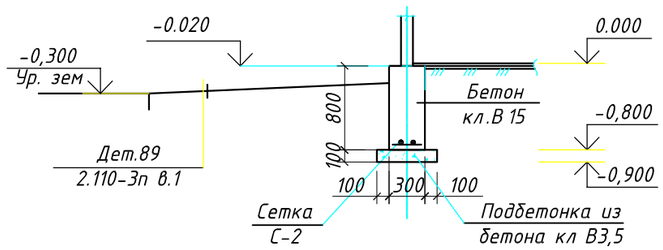

Сетка С-1

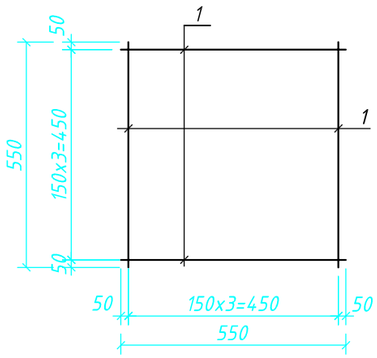

Сетка С-2

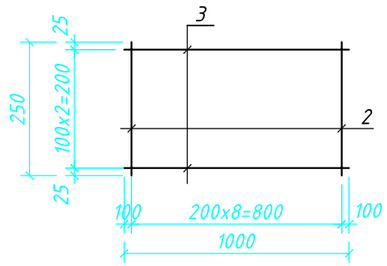

Конструкция покрытия пола мини футбольного поля

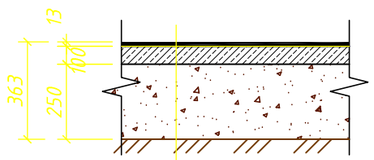

Покрытия для спортивных площадок ИСКУССТВЕННЫЙ ГАЗОН
Клинец, (ГОСТ 31424-2010) h-100мм
Устройство гравийно-песчаной
смеси СТ РК 1549-2006, h-250мм
Утрамбованный грунт основания

Спецификация материалов к плану фундаментов

Поз.	Обозначение	Наименование	Кол. шт.	Масса ед.кг.	Примеч.
ФМ-1	СМ. АС-	Фундамент монолитный	31		
С-1		Сетка С-1	1	2,72	2,72кг
	ГОСТ 24379.1-80	БОЛТ 1.1 М16х510. ВСт3пс2	4	1,72	6,88кг
		Бетон кл.В15 $м^3$	0,14		
		Подбетонка из бетона кл В3,5 $м^3$	0,06		
ФЛ-1	Данный лист	Ленточный фундамент ФЛ-1			
		Сетка С-2 п.м.	132,0	2,13	281,16кг
		Бетон кл.В10 $м^3$	28,80		
		Подбетонка из бетона кл В3,5 $м^3$	6,0		
		Сетка С-1	1	2,72	2,72кг
1	ГОСТ 5781-91	Ø10 AIII L=550мм	8	0,34	2,72кг
		Сетка С-2 1-п.м.	1	2,13	2,13кг
2	ГОСТ 5781-91	Ø6 AI L=250мм	5	0,056	0,28кг
3	То же	Ø10 AIII L=1000мм	3	0,617	1,85кг

1. Данный лист читать совместно с л. АС-

Изм.	Кол.	Лист	N док	Подпись	Дата
ГИП		Аманкелді Б			
Исполнил		Анжапарова Р			
Проверил		Аманкелді Б			

01-2022 АС

«Разработка проектно-сметной документации на строительство спортивных площадок населенных пунктах Сүйіндік, Жалғызапан, Балқұдық, Азғыр, Қоңыртерек, Асан, Үштаған, Кадырка, РТС, Жапырық, Алға, Даулеткерей, Нұржау, Орлы, Шестой Курмангазинского района Атырауской области, который находится - Курмангазинский район.»

Ограждение

Стадия	Лист	Листов
РП	1	7

Ленточный фундамент.
Спецификация материалов к плану фундаментов

ТОО "ШЫМГОРПРОЕКТ"
г.Шымкент-2022г

Взамен инв.№
Подпись и дата.
Инв.№ подл.

Схема расположения металлических стоек

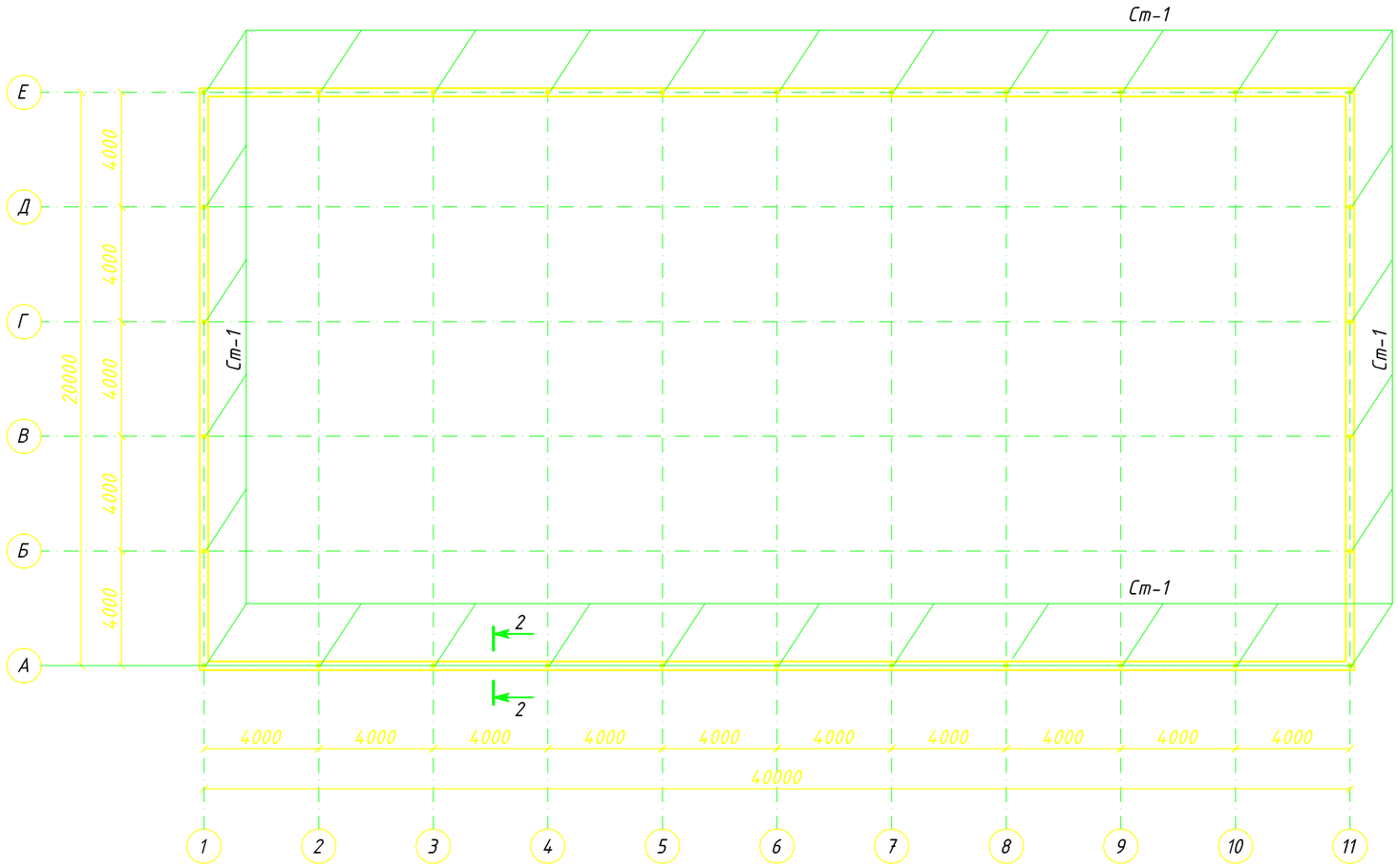

Металлическая стойка СТ-1

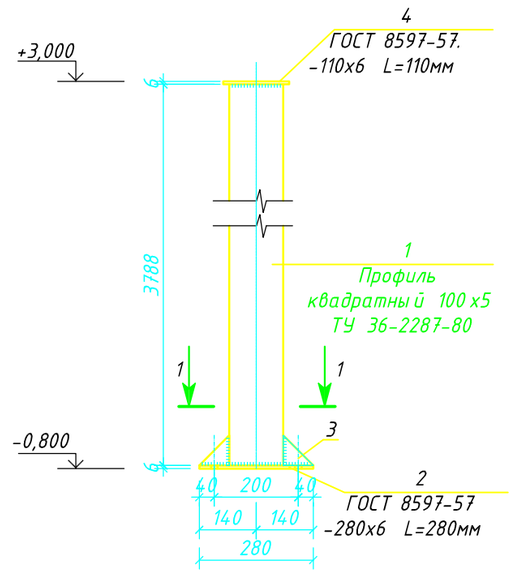

1 - 1

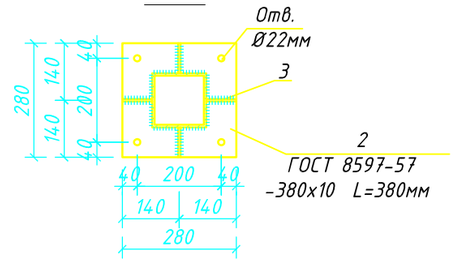

Поз.3

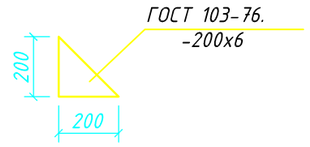

Спецификация материалов к плану металлических стоек

Поз.	Обозначение	Наименование	Кол. шт.	Масса ед.кг.	Примеч.
Ст-1		Стойка СТ-1	31	64.54	2000.74кг
1	ТУ 36-2287-80	Профиль 100х100х5 ТУ 36-2287-80 / С245 ГОСТ 27772-88* L=3788	1	56.52	56.52
2	ГОСТ 19903-74*	Лист 6х280х280 ГОСТ 19903-74* / С245 ГОСТ 27772-88*	1	3.69	3.69
3	ГОСТ 19903-74*	Лист 6х200х200 ГОСТ 19903-74* / С245 ГОСТ 27772-88*	2	1.88	3.76
4	ГОСТ 19903-74*	Лист 6х110х110 ГОСТ 19903-74* / С245 ГОСТ 27772-88*	1	0.57	0.57

1. Данный лист читать совместно с л. АС-

Изм.	Кол.	Лист	N док	Подпись	Дата
ГИП		Аманкелді Б			
Исполнил		Анжапарова Р			
Н.контр.		Аманкелді Б			

01-2022 АС

«Разработка проектно-сметной документации на строительство спортивных площадок населенных пунктах Сүйіндік, Жалғызапан, Балқұдық, Азғыр, Қоңыртерек, Асан, Үштаған, Кадырка, РТС, Жапырық, Алға, Даулеткерей, Нұржау, Орлы, Шестой Курмангазинского района Атырауской области, который находится - Курмангазинский район.»

Ограждение

Стадия	Лист	Листов
РП	1	8

Схема расположения металлических стоек. Металлическая стойка СТ-1. Спецификация материалов

ТОО "ШЫМГОРПРОЕКТ" г.Шымкент-2022г

Взамен инв.№

Подпись и дата.

Инв.№ подп.

Металлическое ограждение Огр-1

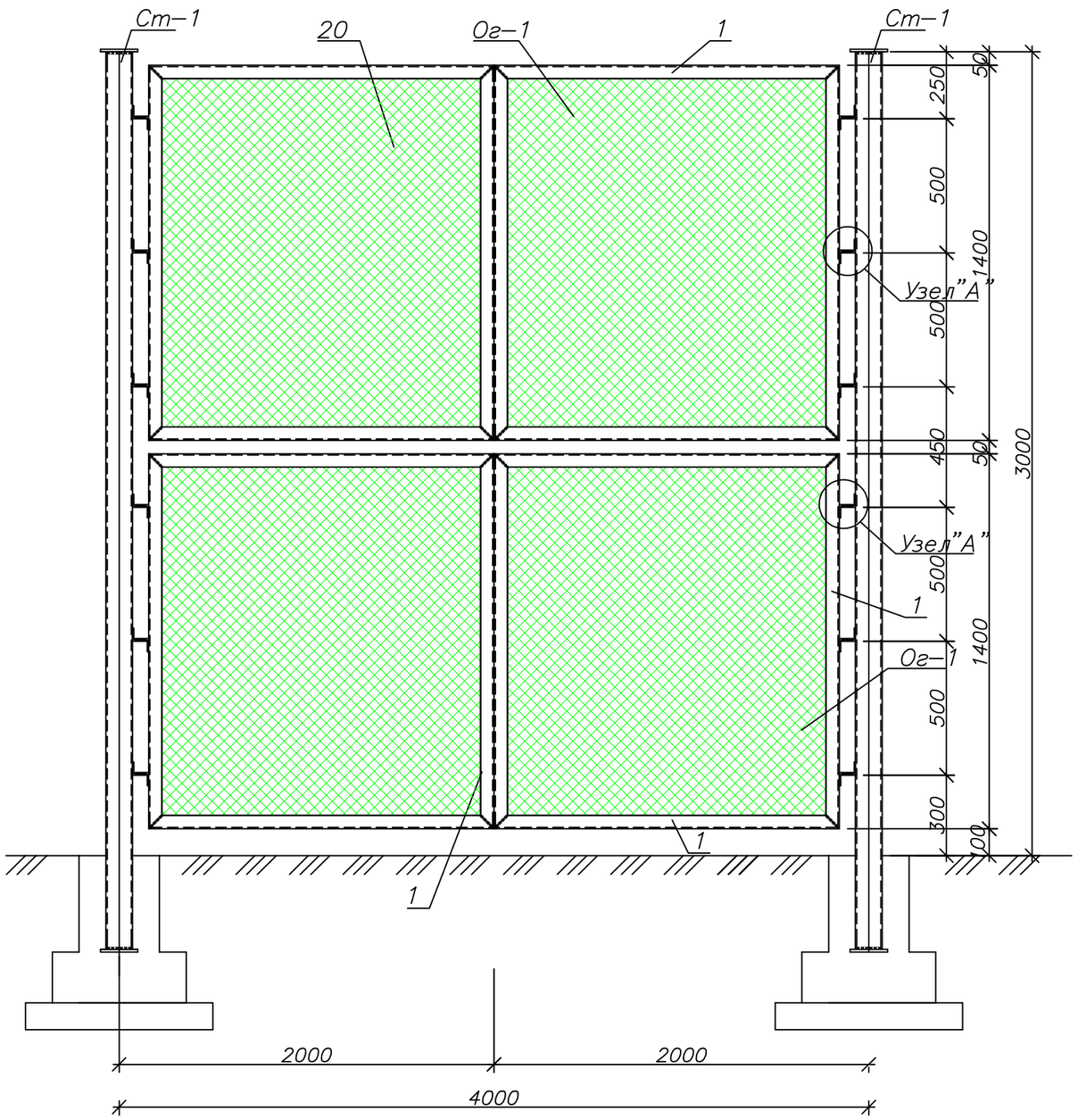

Спецификация конструктивных элементов

Марка поз.	Обозначение	Наименование	Кол.	Масса ед. кг	Примечание
		Ограждение Огр-1	29	119.65	3469.85
1	ГОСТ 8509-93	L 50х4, п.м.	26.4	3.05	80.52
2	ГОСТ 5781-91	ø6 AI п.м.	26.4	0.222	5.86
3	ГОСТ 8509-93	L 50х5, L=100мм	12	0.38	4.56
4	ГОСТ 8509-93	L 50х5, L=50мм	12	0.19	2.28
5	ГОСТ 5336-80*	С35-2.5 м2	10.83	2.44	26.43

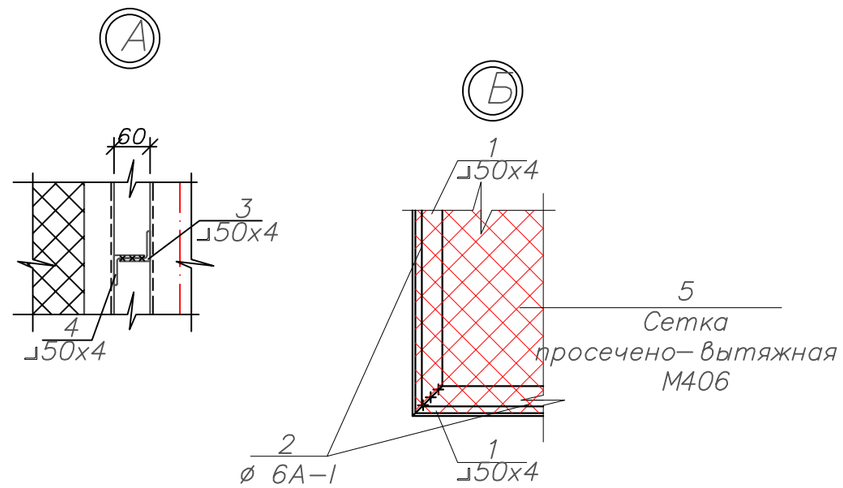

1. Антикоррозийная защита разработана в соответствии со СНиП РК 2.01-19-2004 "Защита строительных конструкций от коррозии". Окраску производить двумя слоями эмали ПФ -1189-2 слоя (толщина 50-60 мкм) по грунтовке ГФ-020 - 1 слой.
2. Данный лист читать совместно с л. АС-5

Изм.	Кол.	Лист	N док	Подпись	Дата
ГИП		Аманкелді Б			
Исполнил		Анжапарова Р			
Н.контр.		Аманкелді Б			

01-2022 АС

«Разработка проектно-сметной документации на строительство спортивных площадок населенных пунктах Сүйіндік, Жалғызапан, Балқұдық, Азғыр, Қоңыртерек, Асан, Үштаған, Кадырка, РТС, Жапырық, Алға, Даулеткерей, Нұржау, Орлы, Шестой Курмангазинского района Атырауской области, который находится - Курмангазинский район.»

Ограждение	Стадия	Лист	Листов
	РП	1	9

Металлическое ограждение Огр-1

ТОО "ШЫМГОРПРОЕКТ" г.Шымкент-2022г

Взамен инв.№

Подпись и дата.

Инв.№ подл.

Металлическое ограждение Огр-2 и металлическая калитка К-1

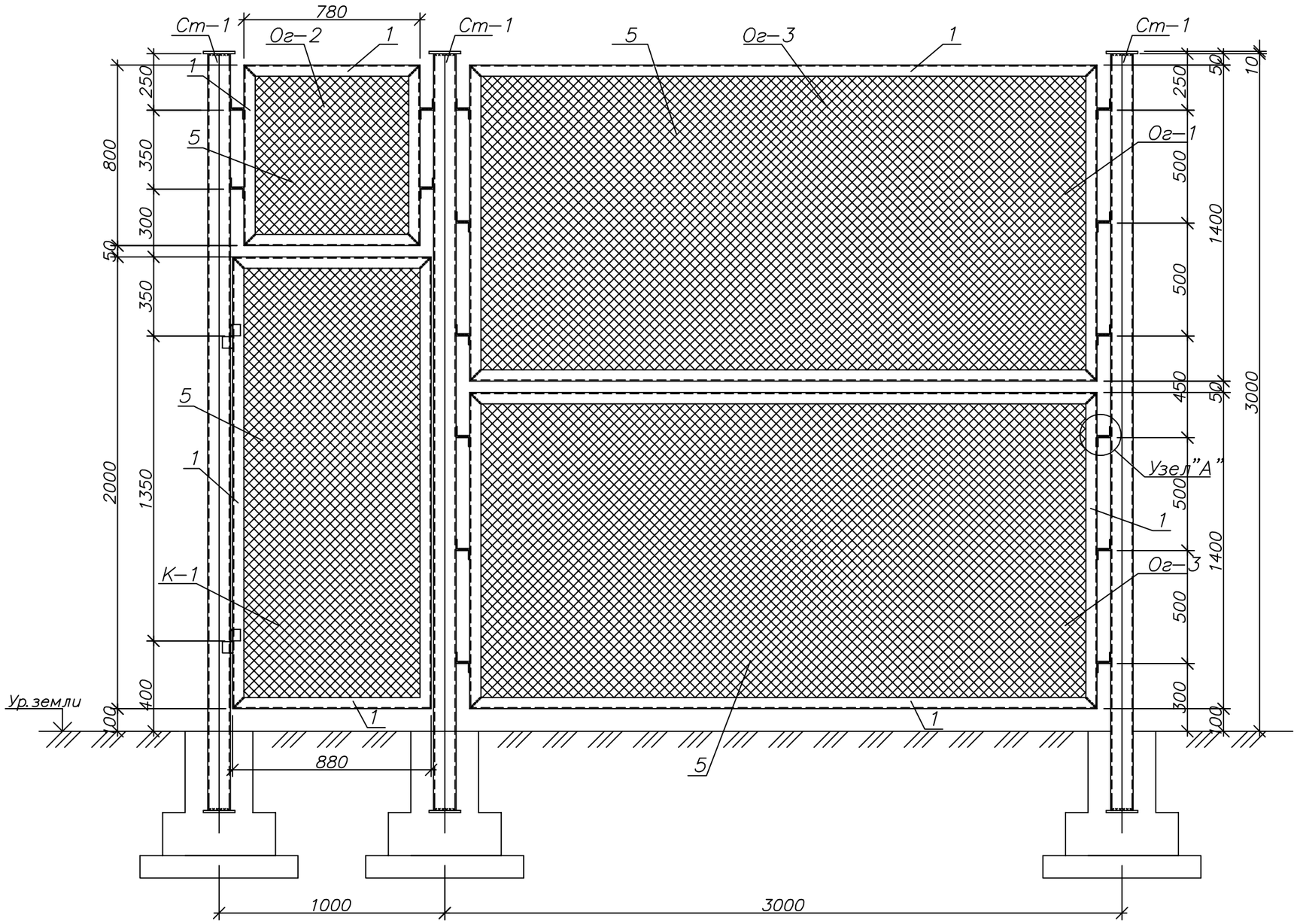

Петля П-1

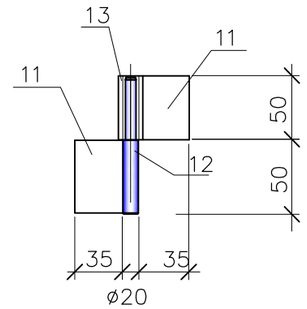

1. Данный лист читать совместно с л. АС-8

Изм.	Кол.	Лист	N док	Подпись	Дата

01-2022 АС

«Разработка проектно-сметной документации на строительство спортивных площадок населенных пунктах Сүйіндік, Жалғызапан, Балқұдық, Азғыр, Қоңыртерек, Асан, Үштаған, Кадырка, РТС, Жапырық, Алға, Даулеткерей, Нұржау, Орлы, Шестой Курмангазинского района Атырауской области, который находится - Курмангазинский район.»

ГИП	Аманкелді Б	
Исполнил	Анжапарова Р	
Н.контр.	Аманкелді Б	

Ограждение

Стадия	Лист	Листов
РП	1	10

Металлическое ограждение Огр-2 и металлическая калитка К-1

ТОО "ШЫМГОРПРОЕКТ" г.Шымкент-2022г

Взамен инв.№

Подпись и дата.

Инв.№ подл.

Спецификация конструктивных элементов

Марка поз.	Обозначение	Наименование	Кол.	Масса ед. кг	Приме-чание
	расход на 1 шт.	Калитка К-1	1	25.64	25.64
1	ГОСТ 8509-93	L 50х4 п.м.	5.76	3.05	17.57
2	ГОСТ 5781-91	ø6 AI п.м.	5.76	0.222	1.28
		Петля П-1	2	1.20	2.40
5	ГОСТ 5336-80*	С35-2.5 м2	1.80	2.44	4.39
		Ограждение Огр-2	1	14.13	14.13
1	ГОСТ 8509-93	L 50х4, п.м.	3.16	3.05	9.64
2	ГОСТ 5781-91	ø6 AI п.м.	3.16	0.222	0.70
3	ГОСТ 8509-93	L 50х5, L=100мм	4	0.38	1.52
4	ГОСТ 8509-93	L 50х5, L=50мм	4	0.19	0.76
5	ГОСТ 5336-80*	С35-2.5 м2	0.62	2.44	1.51
		Ограждение Огр-3	1	80.94	80.94
1	ГОСТ 8509-93	L 50х4, п.м.	16.80	3.05	51.24
2	ГОСТ 5781-91	ø6 AI п.м.	16.80	0.222	3.73
3	ГОСТ 8509-93	L 50х5, L=100мм	12	0.38	4.56
4	ГОСТ 8509-93	L 50х5, L=50мм	12	0.19	2.28
5	ГОСТ 5336-80*	С35-2.5 м2	7.84	2.44	19.13

1. Данный лист читать совместно с л. АС-7

Взамен инв.№

Подпись и дата.

Инв.№ подп.

Изм.	Кол.	Лист	N док	Подпись	Дата
ГИП		Аманкелді Б			
Исполнил		Анжапарова Р			
Н.контр.		Аманкелді Б			

01-2022 АС

«Разработка проектно-сметной документации на строительство спортивных площадок населенных пунктах Сүйіндік, Жалғызапан, Балқұдық, Азғыр, Қоңыртерек, Асан, Үштаған, Кадырка, РТС, Жапырық, Алға, Даулеткерей, Нұржау, Орлы, Шестой Курмангазинского района Атырауской области, который находится - Курмангазинский район.»

Ограждение

Стадия	Лист	Листов
РП	1	11

Спецификация конструктивных элементов

ТОО "ШЫМГОРПРОЕКТ" г.Шымкент-2022г