ТОО ВОСТОКОБЛПРОЕКТ

ГОС ЛИЦЕНЗИЯ ГСЛ 15012141
от 25.06.2015г.

СИСТЕМА МЕНЕДЖМЕНТА СЕРТИФИЦИРОВАНА
СТРК ИСО 9001
СТ РК ИСО 14001

Строительство 5-ти этажного 60-ти квартирного жилого дома в г.Аягоз, Аягозского района, ВКО (Позиция №4)

Архитектурно-строительные решения
03-22-АС
Том 4. Альбом 2.

г.Усть-Каменогорск

2022г.

ТОО ВОСТОКОБЛПРОЕКТ

ГОС ЛИЦЕНЗИЯ ГСЛ 15012141
от 25.06.2015г.

СИСТЕМА МЕНЕДЖМЕНТА СЕРТИФИЦИРОВАНА
СТРК ИСО 9001
СТ РК ИСО 14001

Строительство 5-ти этажного 60-ти квартирного жилого дома в г.Аягоз, Аягозского района, ВКО (Позиция №4)

Стадия: рабочий проект
Шифр: 03 -22- АС

Архитектурно-строительные решения
03-22-АС
Том 4. Альбом 2.

Директор ТОО "ВОСТОКОБЛПРОЕКТ" **Толбаев К.Х.**

Главный архитектор проекта **Темерханова З.Б.**

г.Усть-Каменогорск

2022г.

СОСТАВ ПРОЕКТА

Номер тома	Обозначение		Наименование	Приме-чание
1			Паспорт проекта	
2			Энергетический паспорт объекта	
3	03-22-ПЗ		Пояснительная записка	
4	03-22-ГП	Альбом 1	Генеральный план	
	03-22-АС	Альбом 2	Архитектурно-строительные решения	
	03-22-ВК	Альбом 3	Водопровод и канализация.	
	03-22-ОВ	Альбом 4	Отопление и вентиляция	
	03-22- ЭЛ	Альбом 5	Электроосвещение и электрооборудование	
	03-22-ПС	Альбом 6	Пожарная сигнализации.	
	03-22-СС	Альбом 7	Слаботочные сети.	
5	03-22-ПОС		Проект организации строительства.	
6	03-22- РООС		Раздел охраны окружающей среды.	
7	03-22-СМ		Сметная документация	

Взам. инв. №

Подпись и дата

Инв. № подл.

Изм.	Кол.уч.	Лист	№док.	Подпись	Дата	03-22-АС			
						Строительство 5-ти этажного 60-ти квартирного жилого дома в г.Аягоз, Аягозского района, ВКО (Позиция №4)			
Нач.КПМ		Волкова			05.2022	Жилой дом.	Стадия	Лист	Листов
							РП	1	1
Выполнил		Акулинина			05.2022	Состав проекта	ТОО "Востокоблпроект" ГСЛ №15012141		
Нр.контр.		Волкова			05.2022				

Ведомость основных комплектов чертежей

Обозначение	Наименование	Примечание
ГП	Генеральный план	
АС	Архитектурно-строительные решения	
ВК	Внутренний водопровод и канализация	
ОВ	Отопление и вентиляция	
ЭМ	Электроосвещение и силовое электрооборудование	

Основные показатели по зданию

№ поз.	Наименование	Ед. изм.	Отметки			Итого
			Техподполье	1этаж	2-5этажи	Жилой дом
1	Этажность здания	этаж				5
2	Площадь жилого здания	кв.м	783,20	779,80	3134,40	4697,40
3	Общая площадь жилища (квартир) по зданию	кв.м		682,80	2731,20	3414,00
4	Строительный объем здания, всего	куб.м				18604,89
	ниже 0,000	куб.м				2328,12
5	Площадь застройки здания					1074,60
6	Общее число квартир					60

Таблица площадей квартир

№	Тип квартиры	Площадь квартиры м2	Общая площадь квартиры м2	Этаж, количество						Всего площадь квартир, м2 по зданию (без балконов)	Всего общая площадь квартир, м2 по зданию
				1	2	3	4	5	Всего по зданию		
1	1	36,6	37,6	4	4	4	4	4	20	732,00	752,00
2	2	57,6	58,6	3	3	3	3	3	15	864,00	879,00
3	2а	56,2	57,2	1	1	1	1	1	5	281,00	286,00
4	3	73,5	74,5	3	3	3	3	3	15	1102,50	1117,50
5	3а	74,9	75,9	1	1	1	1	1	5	374,50	379,50
	однокомнатных								20	732,00	752,00
	двухкомнатных								20	1145,00	1165,00
	трехкомнатных								20	1477,00	1497,00
			Итого						60	3354,00	3414,00

Настоящий проект выполнен в соответствии с нормами , правилами и стандартами, действующими в Республике Казахстан,в том числе по взрыво-и пожаробезопасности.

Главный архитектор проекта _____Темерханова З.Б.

Согласовано:

ГП	Павлова	Степанищева	06.22
АС			06.22
ВК			06.22
ЭЛ			06.22
АР		Акулинина	06.22

Согласовано:

ГП	Нурсадыкова		06.22
АС	Сасса		06.22
ОВ	Бейкимбаева		06.22

Взам. инв. № | Подпись и дата | Инв. № подл.

ВЕДОМОСТЬ РАБОЧИХ ЧЕРТЕЖЕЙ ОСНОВНОГО КОМПЛЕКТА

Лист	Наименование	Примечание
АС-1	Общие данные (начало)	1
АС-2	Общие данные (продолжение)	2
АС-2.2	Общие данные. Ведомость внутренней отделки помещения (окончание)	3
АС-3	Фасад в осях 1-11.	4
АС-4	Фасад в осях 11-1.	5
АС-5	Фасады в осях А-Г, Г-А. Ведомость отделки фасадов.	6
АС-6	План подвала в осях 1-6	7
АС-7	План подвала в осях 6-11	8
АС-8	План первого этажа в осях 1-6.	9
АС-9	План первого этажа в осях 6-11.	10
АС-10	План типового этажа в осях 1-6.	11
АС-11	План типового этажа в осях 6-11.	12
АС-12	План чердака в осях 1-6.	13
АС-13	План чердака в осях 6-11.	14
АС-13/1	План кровли.	15
АС-14	Разрезы 1-1, 2-2	16
АС-15	Разрез 4-4 в осях 1-6	17
АС-16	Разрез 4-4 в осях 6-11	18
АС-17	План отделочных работ первого этажа в осях 1-6.	19
АС-18	План отделочных работ первого этажа в осях 6-11.	20
АС-19	План отделочных работ типового этажа в осях 1-6.	21
АС-20	План отделочных работ типового этажа в осях 6-11.	22
АС-21	Спецификация элементов заполнения проемов	23
АС-22	Ведомость перегородок	24
АС-23	Экспликация полов	25
АС-23/1	Встроенные шкафы ШК1, ШК-2.	26
АС-24	Схема расположения элементов фундаментов на отм.-3,620, -4,220, -4,820	27
АС-25	Спецификация	28
АС-26	Развертки блоков по осям А,Б,В	29
АС-27	Развертки блоков по осям 1-11	30
АС-28	План перекрытия на отм.-0,320 в осях 1-6	31
АС-29	План перекрытия на отм.-0,320 в осях 6-11	32
АС-30	План перекрытия первого этажа в осях 1-6	33
АС-31	План перекрытия первого этажа в осях 6-11	34
АС-32	План перекрытия типового этажа в осях 1-6	35
АС-33	План перекрытия типового этажа	36
АС-34	План перекрытия на отм.+13,950 в осях 1-6	37
АС-35	План перекрытия на отм.+13,950 в осях 6-11	38
АС-35.1	План покрытия на отм.+16,000 в осях 6-11	39
АС-35.2	План покрытия на отм.+16,000 в осях 6-11	40
АС-36	Монолитные участки УМ1-УМ7	41
АС-37	Балконные плиты ПБ1, ПБ2	42
АС-38	Планы перемычек подвала, первого этажа и типового этажа.	43
АС-38.1	План перемычек чердака	44
АС-39	Ведомость перемычек. Спецификация.	45
АС-40	Лестница Л1. Разрез 2-2, 3-3	46
АС-41	Лестница Л1. Разрез 4-4, 3-3	47
АС-42	Узлы 1....4. Спецификация на лестницу Л1	48
АС-42/1	Ступеньки ЛС-12с. Плиты опорные ОПм1.Косоур МК2. Монолитный участок МУ 1	49
АС-43	Развертка стены с вентканалами по оси "Б"	50
АС-44	Развертка стены с вентканалами в осях "А-В", по оси 3.Развертка стены с вентканалами в осях "А-В", по осям 5,8,10.Развертка стены с вентканалами в осях "Б-В", по осям 2,4,7,9.	51
АС-45	Вход в подвал N1	52
АС-46	Вход в подвал N2	53
АС-47	Крыльцо N1,N2	54
АС-48	Крыльцо N3, N4	55
АС-49	Световой приямок	56
АС-50	Ограждения балконов	57

Ведомость ссылочных и прилагаемых документов

Обозначение	Наименование	Примеч.
	Ссылочные документы	
ГОСТ 31173-2003	Блоки дверные стальные	
ГОСТ 6629-88	Двери деревянные внутренние для жилых и общественных зданий	
ГОСТ 24698-81	Двери наружные деревянные для жилых и общественных зданий	
ГОСТ 30674-99	Блоки оконные из поливинихлоридных профилей	
ГОСТ 23166-99	Оконные блоки. Общие технические условия.	
ГОСТ 30971-2002	Швы монтажные узлов примыкания оконных блоков к	
	стеновым проемам. Общие технические условия	
Серия 1.236-5, вып.3	Противопожарные двери общественных зданий	
Серия 2-144-1/88	Узлы полов жилых зданий. Рабочие чертежи.	
СТ РК 956-93	Плиты железобетонные ленточных фундаментов	
ГОСТ 13579-2018	Блоки бетонные для стен подвала	
Серия 1.141-1, вып.60,64.	Панели перекрытий железобетонные многопустотные	
Серия 1.038.1-1	Перемычки железобетонные для зданий с кирпичными стенами	
Серия 1.256.2-2	Металлические ограждения лестниц общественных зданий	
Серия 2.030-2.01 вып.1	Из серии стены мнонгослойные с эффективной теплоизоляцией - узлы 23,26,30,36,44.	2.030-2.01.1-3 л.6,8,10,13,19
Серия 2.030-2.01 вып.1	Балка из керамзитобетона	2.030-2.01.1-4 л.5

Замечание № 4

Изм.	Кол.уч	Лист	Nдок.	Подпись	Дата
Нач.отд		Волкова В.Н.			05.2022
Выполнил		Акулинина			05.2022
Норм.контр.		Волкова В.Н.			05.2022

03-22-АС

Строительство 5-ти этажного 60-ти квартирного жилого дома в г.Аягоз, Аягозского района, ВКО (Позиция №4)

Жилой дом.

стадия	лист	листов
РП	1	

Общие данные (начало)

ТОО "Востокоблпроект" ГСЛ №15012141

Общие указания

Рабочие чертежи разработаны для следующих природно-климатических условий:
- IIIA климатический район;
- температура наружного воздуха наиболее холодной пятидневки - - 32,8°С;
- нормативный скоростной напор ветра - 77кг/м² (IV район);
- нормативный вес снегового покрова - 120кгс/м² (II район);
- степень огнестойкости - II;
- уровень ответственности - II;
- класс конструктивной пожарной опасности здания - С 1.
- класс функциональной пожарной опасности здания - Ф 1.3
- класс пожарной опасности строительных конструкций - К 1.
- расчетный срок службы здания - не менее 50 лет.
- сейсмичность района строительства - 6 баллов.

За отмеку 0,00 0 условно принята отметка чистого пола первого этажа, соответствующая абсолютной отметке на местности - 692,05.

Объемно-планировочные и конструктивные решения жилого дома приняты в соответствии с требованиями СП РК 3.02-101-2012, СН РК 3.02-01-2018.«Здания жилые многоквартирные». Все рекомендации даны для строительства в летних условиях. В случае применения проекта для зимних условий, необходима корректировка проекта.

Физико-механические свойства грунтов

Согласно отчета по инженерно-геологическим изысканиям,выполненным ПрК «Семейпроект» в июне 2022 года, основанием для фундаментов служат скальные грунты сиениты, тип структуры порфировидная, текстура массивная. По пределу прочности грунты подразделяются: в верхней части сильнотрещиноватые, с глубины от 0,70 - 1,60 до 1,20 - 2,10 м - малопрочные, трещиноватые разрушенные до состояния дресвы (элювия), с глубины от 1,20 - 2,10 до 6,00 м - средней прочности, к забою слаботрещиноватые, (монолитные).

Сиениты по пределу прочности на одноосное сжатие - малопрочные Rc = 10 МПа; средней прочности Rc = 33 МПа.

Грунтовые воды, на момент проведения инженерно-геологических изысканий - выработками до глубины 6,00 м, не вскрыты. Возможное появление временной верховодки по кровле скальных грунтов - сиенитов в периоды весенних паводков и обильных атмосферных осадков. По содержанию сульфатов к портланцементу по ГОСТ 10178-85 на бетоны марок W 4 - W 20 обладают сильноагрессивными свойствами.

Замечание № 6

Архитектурно-планировочные решения

Рабочий проект «Строительство 60-квартирного 5-тиэтажного жилого дома в г. Аягоз, Аягозского района ВКО» выполнен на основании договора и задания заказчика в соответствии СП РК 3.02-101-2012 «Здания жилые многоквартирные».

Проектируемый пятиэтажный жилой дом состоит из 4-х блок-секций. С учетом демографических условий каждая блок-секция предусмотрена с равным набором одно -, двух- и трехкомнатных квартир. Размеры здания в осях 12,81х79,2 метра.

Для прокладки инженерных коммуникаций предусмотрено техподполье.

Высота надземных этажей 2,55 метра (от пола до потолка), технического подполья 2,32 метра (от пола до пола).

Связь между этажами в блок-секциях осуществляется по лестницам типа Л1, имеющим выходы непосредственно наружу.

Выходы из техподполья обособлены от выходов из здания и ведут непосредственно наружу.

Квартиры запроектированы с удобной взаимосвязью жилых и подсобных помещений. Площади жилых и нежилых помещений приняты согласно требований СП РК 3.02-101-2012 с учетом эргономики.

При входе в квартиру запроектирована просторная прихожая. Кухня и санитарный узел приближены ко входной зоне. Спальные комнаты и ванные предусмотрены в удаленной от входа части квартиры. Из каждой гостиной предусмотрены выходы на балкон. В составе обустройства кухни предусмотрены четырехконфорочные электроплиты.

Крыша проектируемого здания чердачная плоская, чердак холодный, с внутренним организованным водостоком .В каждой секции предусмотрен выход на чердак из лестничной клетки через противопожарный люк по металлической стремянке. Утепление чердачного перекрытия выполнено плитами IZOTERM марки П75 толщиной 200мм. Блок-секции разделены противопожарными перегородками 1-го типа. В противопожарных перегородках подвального этажа и чердака предусматриваются проходы в смежные блок-секции через противопожарные двери.

Выход из чердака на кровлю предусмотрен через люк. Покрытие крыши выполненоиз рулонных материалов. Показатель площадей на планах представляет собой: в числителе - площадь квартиры без учета балконов, в знаменателе - общую площадь квартиры с учетом летних помещений, с применением следующих понижающих коэффициентов: для балконов - 0,3.

Конструктивные решения

Конструктивная система здания - продольно-стеновая - пространственная конструктивная система из несущих кирпичных стен .

Фундаменты под наружные и внутренние стены выполняются из сборных ж.б. плит по СТ РК 956-93 и сборных бетонных блоков по ГОСТ 13579-2018. В основании фундаментов предусматривается бетонная подготовка толщиной 100м из бетона С8/10 .В связи с агрессивностью грунтов все бетонные конструкции, соприкасающиеся с грунтом предусматриваются на сульфатостойком портландцементе.

Наружные стены представляют собой трехслойную конструкцию с несущим слоем из полнотелого керамического кирпича толщиной 380мм., слоем теплоизоляции 120мм, рихтовочный зазор 20мм и защитно-декоративным слоем из отборного силикатного кирпича толщиной 120мм:

- Несущий слой выполняется из кирпича керамического марки КР-рпо250х120х65/1НФ/100/2.0/50/ ГОСТ 530-2012. на растворе М50.
- Защитно-декоративный слой выполняется из силикатного одинарного кирпича марки СЛД150/25по ГОСТ379-95 на растворе М50.
- Теплоизоляция - IZOTERM марки П-100 толщиной 120мм

Кирпичная кладка защитно-декоративного слоя армируется соединяется с несущей частью стены сварными арматурными сеткам с шаго по высоте 600мм.

Защиная стенка из кирпича выполняется на всю высоту здания. При этом она делается самонесущей до высоты 6,5м далее выполняется на весной с опиранием на армированный пояс, выполненный из керамзитобетона.

Наружные поверхности пояса обрабатывается составом Изолат.

Все конструктивные решения стен выполняются в соответствии с указанями серии 2.030-2.01 в.1

Внутренние стены– из кирпича керамического марки КР-рпо 250х120х65/1НФ/100/2.0/50/ГОСТ530-2012, на растворе М50. Толщина внутренних стен б=380мм.

Перегородки:
- межкомнатные перегородки системы КНАУФ - гипсоволокнистые листы в соответствии с серией РК 1.031.9-3.01 в 1;
- межквартирные перегородки и в санузлах - из кирпича керамического марки КР-рпо250х120х65/1НФ/100/2.0/50/ГОСТ530-2012. на растворе М50. Толщина перегородок - 120мм.

Перекрытия и покрытия выполняются из сборных ж.б. панелей с круглыми пустотами δ=220мм по серии WI Tech 2012/kz в5.

Плиты балконов - ж.б. индивидуальные

Перемычки - сборные ж.б. по серии 1.038.1-1 В1,2.

Лестница - из сборных ступеней по металлическим косоурам и площадок из плит по серии WITech2012/kz в5.

Кровля - плоская из рулонных материалов

Наружная отделка - кирпич под расшивку швов.

Внутренняя отделка - штукатурка, водоэмульсионная окраска.

Наружные двери - индивидуальные утепленные металлические.

Внутренние двери - индивидуальные утепленные металлические и деревянные по ГОСТ 6629-88*.

Окна -металлопластиковые с тройным стеклопакетом.

Узлы примыкания оконных блоков к проему трехслойных стен выполнять в соответствии с указаниями ГОСТ 30971-2002.

По периметру здания выполняется бетонная отмостка шириной 1000 мм, по уплотненному основанию.

В уровне обреза фундаментов на отм. -0,320 выполнить горизонтальную гидроизоляцию из 2-х слоев гидроизола на битумной мастике.

Наружная отделка

Наружная отделка стен - силикатный отборный кирпич.

Для отделки цоколя (ниже отм. 0.000) применяется декоративная фасадная окраска.

Балконные ограждения предусмотрены из металлических элементов с полимерным покрытием светлых тонов.

Оконные блоки выполняются в переплетах из металлопластика белого цвета с заполнением двухкамерными стеклопакетами (тройное остекление).

Противопожарные мероприятия

Противопожарные мероприятия приняты в соответствии:
- СН РК 2.02-01-2019 Пожарная безопасность зданий и сооружений;
- СП РК 2.02-101-2014 с изм. от 27.11.2019 г. Пожарная безопасность зданий и сооружений;
- СП РК 3.02-101-2012, СН РК 3.02-01-2018. «Здания жилые многоквартирные» ;
- Технический регламент «Общие требования к пожарной безопасности», приказ МЧС РК № 405 от 17августа 2021года;

Степень огнестойкости - II.

Класс функциональной пожарной ответственности - Ф1.3.

Межсекционные стены и перегородки, а также стены и перегородки, отделяющие внеквартирные коридоры от других помещений, предусмотрены с пределом огнестойкости 2,5часа.

Каждая секция в уровне подвального этажа и чердака выделена противопожарными перегородками 1-го типа.

Из лестничных клеток предусмотрены выходы непосредственно наружу. Выходы из техподвала обособлены от выходов из здания и ведут непосредственно наружу через двери и окна с приямками.

Открывание всех дверей на путях эвакуации выполнено по направлению выхода из здания.

На дверных полотнах эвакуационных путей установить легкоотокрывающиеся запоры.

В наружных стенах лестничных клеток выполнены проемы площадью не менее 1,2м2. на каждом этаже.

Выходы на чердак предусмотрены из лестничных клеток по закрепленным стальным стремянкам через противопожарные люки, предусмотренные в покрытии; размеры люков - 0,9х0,9 м. Люки оборудованы приспособлениями для самозакрывания и уплотнениями в притворах.

Огнезащиту металлических балок и косоуров лестничных клеток выполнить по сетке штукатуркой слоем 3 см.

Ограждения балконов предусмотрены из негорючих материалов. Отделка на путях эвакуации предусмотрена из негорючих материалов.

Перечень видов скрытых работ, подлежащих освидетельствованию актами.

- освидетельствование качества грунтов оснований и заложения фундаментов
- разбивка осей сооружений
- устроуство котлованов сооружения
- устройство подушек под фундаменты
- устройство фундаментов
- антикоррозийная защита и гидроизоляция фундаментов
- устройство обратной засыпки пазух котлованов
- устройство бетонных, железобетонных и узлов сборных железобетонных конструкций
- болтовые и сварные соединения металлоконструкций
- защита от коррозии металлических конструкций, в том числе мест сварки.

Принятые проектные решения предусматривают производство строительно-монтажных работ в период летнего времени

						03-22-АС			
Изм.	Кол.уч	Лист	Nдок.	Подпись	Дата	Строительство 5-ти этажного 60-ти квартирного жилого дома в г.Аягоз, Аягозского района, ВКО (Позиция №4)			
Нач.отд		Волкова В.Н			05.2022	Жилой дом.	стадия	лист	листов
							РП	2	
Выполнил		Акулинина			05.2022	Общие данные (продолжение)	ТОО "Востокоблпроект" ГСЛ №15012141		
Норм.контр.		Волкова В.Н			05.2022				

Взам. инв. № | Подпись и дата | Инв. № подл.

Ведомость внутренней отделки помещений (площадь, м2)

Наименование или номер помещения	Потолк		Стены или перегородки		Низ стен или перегородок		
	Площадь	Вид отделки	Площадь	Вид отделки	Площадь	Вид отделки	Высота, мм
1	2	3	4	5	6	7	8
Жилые коминаты Замечание № 5	2080,00	Сплошное выравн.из сухих смесей, 3мм Окраска водоэмульсионной краской	4880,00	Простая штукатурка 1-20мм, простая водоэмульсионная окраска в колер №1	–	–	–
Кухни	586,00	Сплошное выравн.из сухих смесей, 3мм Окраска водоэмульсионной краской	1835,00	Простая штукатурка 1-20мм, простая водоэмульсионная окраска в колер №2	–	–	–
Ванные, сан.узлы	250,00	Сплошное выравн.из сухих смесей, 3мм Окраска водоэмульсионной краской	1327,70	Простая штукатурка 1-20мм, окраска эмалевой краской на всю высоту в колер №2	–	–	–
Внутриквартирные коридоры, прихожие	490,00	Сплошное выравн.из сухих смесей, 3мм Окраска водоэмульсионной краской	1624,40	Простая штукатурка 1-20мм, простая водоэмульсионная окраска в колер №3	–	–	–
Лестничные клетки, коридоры общего пользования	395,40	Сплошное выравн.из сухих смесей, 3мм Окраска водоэмульсионной краской	620,28	Простая штукатурка 1-20мм, простая водоэмульсионная окраска в колер №3	88,68	Простая штукатурка 1-10мм, окраска эмалевой краской светлых тонов	300,00
Электрощитовая, тепловой пункт, насосная, холодные кладовые	155,50	Затирка, известковая побелка	665,95	Простая штукатурка 1-20мм, известкова побелка	–	–	–
Тамбуры, пандусы для маломобильных групп населения	70,00	Затирка, известковая побелка	135,00	Простая штукатурка 1-20мм, известкова побелка	170,32	Простая штукатурка 1-10мм, окраска эмалевой краской светлых тонов	1600,00

1. Площадь оконных и деревяных откосов включена в площадь отделки стен.
2. Отделка нижних поверхностей лестничных маршей и площадок учтена в площади отделки потолков.
3. При производстве наружных и внутренних отделочных работ все принимаемые цветовые решения дополнительно согласовать с проектной организацией.
4. Внутренние деревянные и металлические дверные блоки окрашиваются эмалевой краской в светло-серый цвет за 2 раза.
5. Деревянные и металлические элементы ограждения лестниц окрашиваются эмалевой краской в темно-серый цвет за 2 раза.
6. В качестве визуальной информации следует выполнить следующие таблички:
   - указание номера дома - 2шт;
   - указание номера подъезда с квартирами - 4шт;
   - указание номера квартиры - 60шт.
7. Данный лист смотри совместно с листами АС-6-13.

Сливочный – Колер №1 Салатный – Колер №2 Персик – Колер №3

Инв.№подл. | Подпись и дата | Взам. инв. №

Изм.	Кол.уч.	Лист	Nдок.	Подпись	Дата	03-22-АС		
						Строительство 5-ти этажного 60-ти квартирного жилого дома в г.Аягоз, Аягозского района, ВКО (Позиция №4)		
Нач.отд		Волкова В.Н.				Жилой дом.	стадия: РП	лист: 2.2 / листов:
Выполнил		Щукина				Общие данные. Ведомость внутренней отделки помещения (окончание)	ТОО "Востокоблпроект" ГСЛ №15012141	
Норм.контр.		Акулинина						

Фасад в осях 1-11.

						03-22-АС		
Изм.	Кол.уч	Лист	Nдок.	Подпись	Дата	Строительство 5-ти этажного 60-ти квартирного жилого дома в г.Аягоз, Аягозского района, ВКО (Позиция №4)		
Нач.отд		Волкова В.Н.			05.2022	Жилой дом.	стадия	лист	листов
							РП	3	
Выполнил		Акулинина			05.2022	Фасад в осях 1-11.	ТОО "Востокоблпроект" ГСЛ №15012141		
Норм.контр.		Волкова В.Н.			05.2022				

формат А2

Инв.N подл.	Подпись и дата	Взам.инв.N

Фасад в осях 11-1.

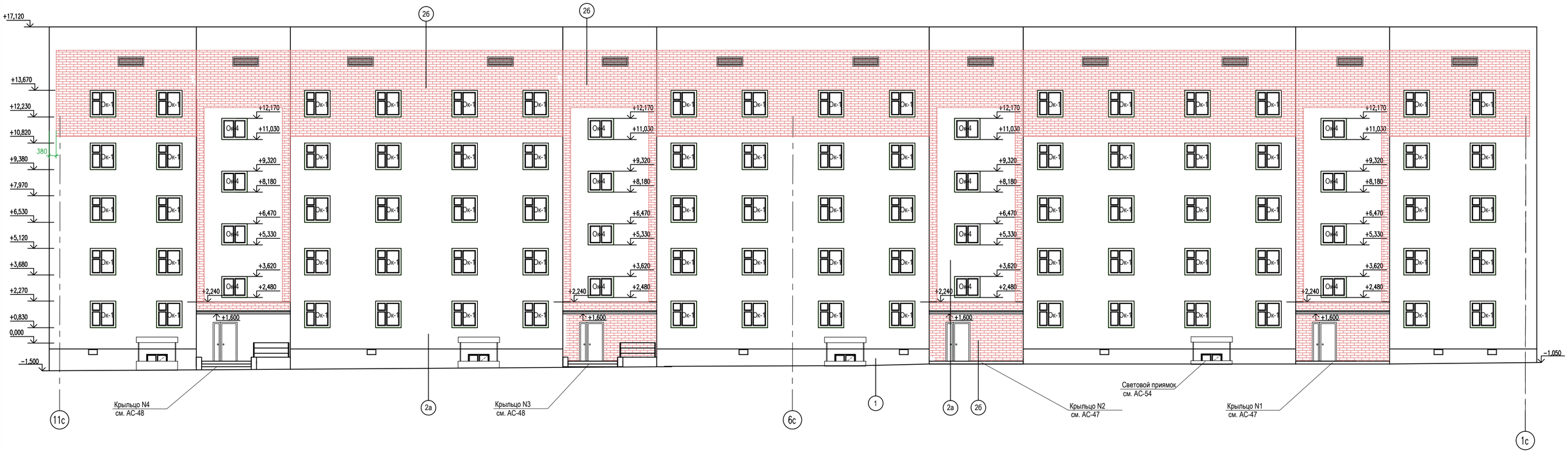

Изм.	Кол.уч	Лист	Nдок.	Подпись	Дата	03-22-АС
						Строительство 5-ти этажного 60-ти квартирного жилого дома в г.Аягоз, Аягозского района, ВКО (Позиция №4)
Нач.отд		Волкова В.Н.			05.2022	Жилой дом.
Выполнил		Акулинина			05.2022	Фасад в осях 11-1.
Норм.контр.		Волкова В.Н.			05.2022	

стадия	лист	листов
РП	4	

ТОО "Востокоблпроект" ГСЛ №15012141

формат А2

Взам.инв.N | подпись и дата | Инв.N подл.

Фасад в осях А-Г.

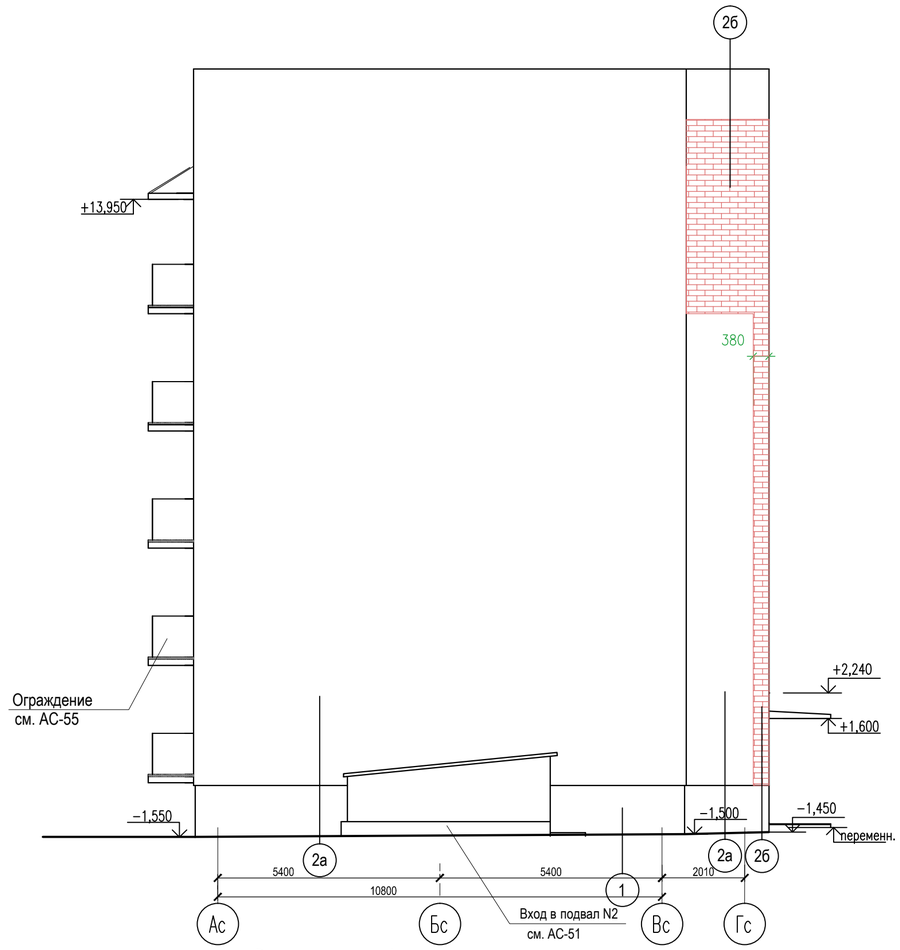

Фасад в осях Г-А.

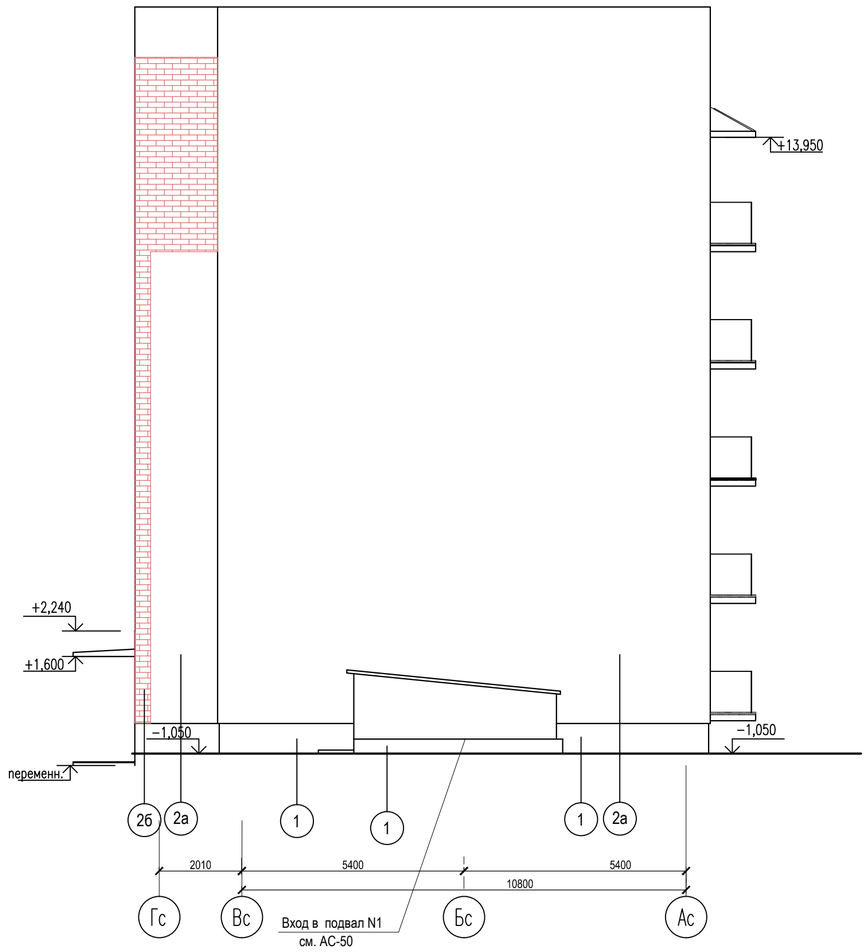

Ведомость отделки фасадов

№ поз.	Наименование отделываемых поверхностей	Характер отделки	Цвет	Примечание
1	Цоколь	Плитка под натуральный камень	Серо-коричневый	200,60 м²
2а	Стены	Облицовка силикатным кирпичом	Светло-серый	2063,00 м²
2б		Облицовка силикатным кирпичом	Кораллово-красный	863,80 м²
3	Окна, балконные двери	Металлопластиковый переплет	Белый	
4	Оконные сливы	Оцинкованная сталь с полимерным покрытием 0,8мм покрытием шириной 250мм	Белый	306,80 м.п.
5	Двери входов в подъезды	Металлические с домофоном, с лицевым полимерным покрытием	Серо-коричневый	
6	Двери входов подвала	Металлические окрасить эмалевой краской	Серый	
7	Нижние поверхности балконных плит козырьков над балконами	Окрасить акриловой фасадной краской	Белый	
8	Ограждение балконов Разделительный экран балконов	Выполнить из плоского металлосайдинга с полимерным покрытием	Красно-коричневый	
9	Откосы окон и дверей	Доборный элемент (Оцинкованный лист с полимерным покрытием) шириной 250мм	Белый	252,95 м²
10	Ступени и площадки крылец	Бетонная плитка, нескользская		
11	Боковые поверхности,крылец, пандусов,приямков,входов в подвал	Оштукатуривание, окраска акриловой краской		
12	Козырьки входов	Окраска акриловой фасадной краской		
13	Покрытие входов в подвал	Металлочерепица		
14	Ограждение крылец, пандусов	Металлические, окрасить эмалевой краской		
15	Ограждение кровли	Металлическое, покраска атмосферо-стойкой эмалью	Серый	

2 Узел утепления цоколя

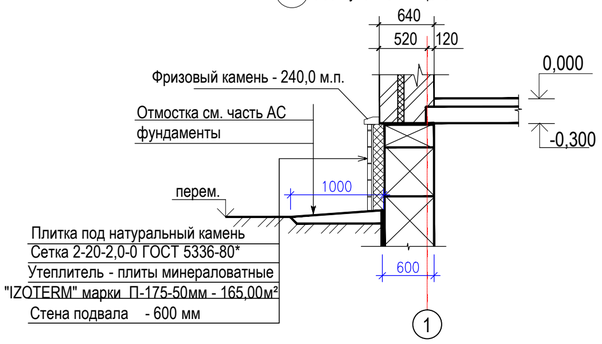

Изм.	Кол.уч.	Лист	Nдок.	Подпись	Дата	03-22-АС		
						Строительство 5-ти этажного 60-ти квартирного жилого дома в г.Аягоз, Аягозского района, ВКО (Позиция №4)		
Нач.отд		Волкова В.Н.			05.2022	Жилой дом.	стадия: РП	лист: 5 / листов:
Выполнил		Акулинина			05.2022	Фасады в осях А-Г, Г-А. Ведомость отделки фасадов.	ТОО "Востокоблпроект" ГСЛ №15012141	
Норм.контр.		Волкова В.Н.			05.2022			

формат А2

взам.инв.N

подпись и дата

инв.Nподл.

Таблица отверстий

Номер отв.	Размер rxbxh	Размер отм. низа отв.	Назначен.
ниша поливоч. крана	250x270x375(h)	см. план	В(см АС-7)
1	1000x450(h)	(1,15м от земли) +0,100	ОВ (см.прим.п.13)
2	200x200 (h)	-0,500	ОВ (см.прим.п.13)
3	400x200 (h)	-0,500	ОВ (см.прим.п.13)
4	600x200 (h)	-0,500	ОВ (см.прим.п.13)
5	200x200 (h)	-0,880	ВК
6	200x200 (h)	-0,810	ВК
7	100x100 (h)	-0,850	ВК
8	200x200 (h)	-0,890	ВК
9	200x200 (h)	-0,770	ВК
10	200x200 (h)	-0,670	ВК
11	200x350 (h)	-0,850	ВК
12	100x100 (h)	-0,870	ВК
13	200x200 (h)	-0,940	ВК
14	200x200 (h)	-0,830	ВК
15	200x200 (h)	-0,800	ВК
16	200x350 (h)	-0,900	ВК
17	200x200 (h)	-1,430	ВК
18	400x400 (h)	-3,750	ВК(выпуск)
19	400x400 (h)	-3,880	ВК(выпуск)
20	200x200 (h)	-0,600	ОВ(вентиляция)
21	200x200 (h)	-0,600	ВК

Экспликация помещений

	Наименование	Площадь м2	Категория пом.
1	Техподполье	345,1	Д
2	Электрощитовая	9,10	Г
3	Насосная	20,2	Д
4	Тепловой пункт	16,1	Г

ПЛАН ПОДВАЛА

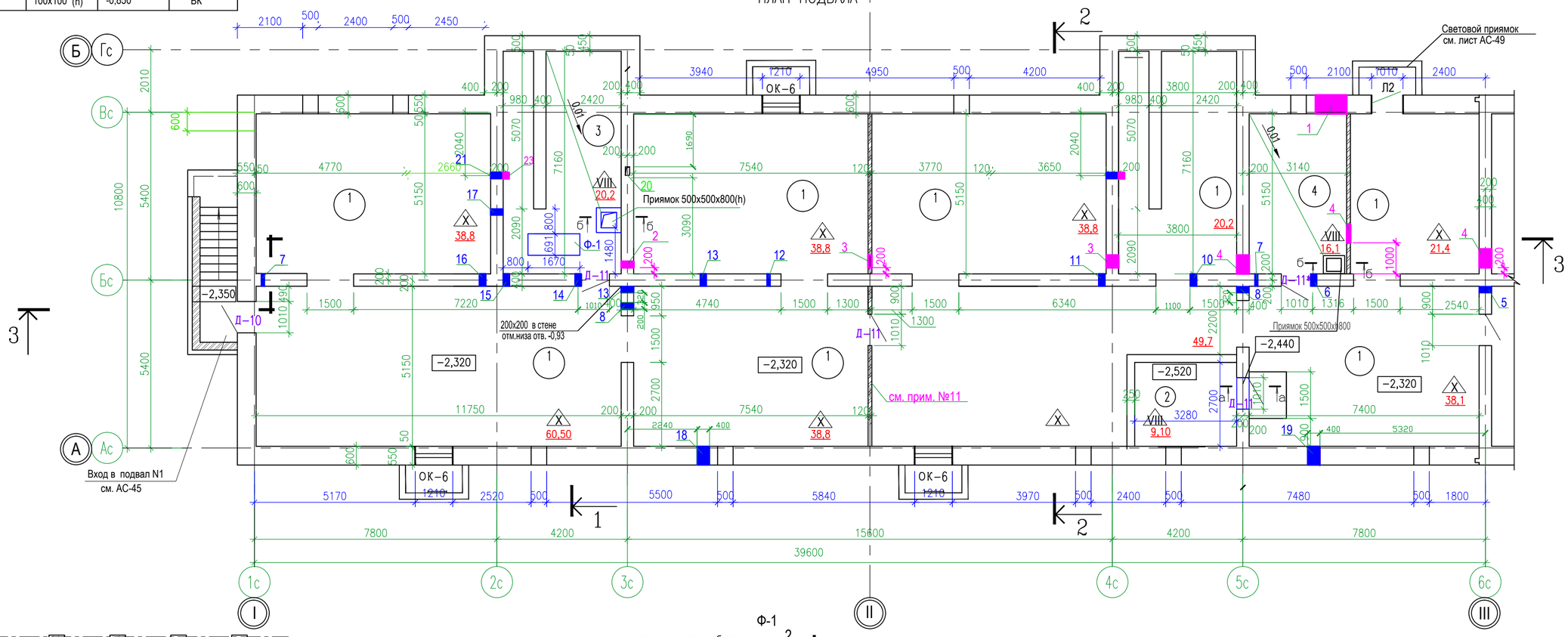

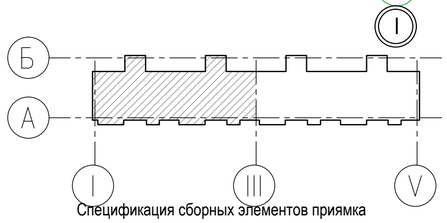

Спецификация сборных элементов приямка

Поз.	Обозначение	Наименование	Кол.	Масса ед., кг	Приме-чание
		Приямок	3		
2		Уголок 75x5 ГОСТ 8509-93 / С245 ГОСТ 27772-88 п.м.	1.0		5,8 кг.
МР1	см. лист КЖ-79	Металлическая решетка МР1	1	15,72	
С1	ГОСТ 8478-81*	4С 6АI-100 / 6АI-100 500 м2	4,0	4,9	19,6
	ГОСТ 10704-91	Труба ∅50мм L=500 мм	1	1,1	
		Материалы:			
		Бетон кл. В15 на сульфатостойком портландцементе			0,6м3
		Бетонная подготовка бетон кл. В3,5 на сульфатостойком портландцементе			0,1м3
		Ф-1			
		Материалы: Бетон кл. С12/15			0,404м3

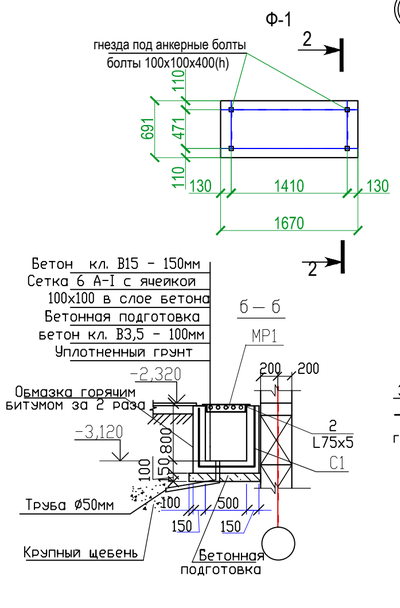

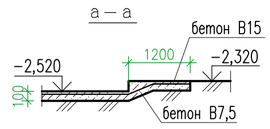

1. Общие данные см.листы АС-1,2.
2. Данный лист см. совместно с листом АС-7.
3. Отверстия в фундаментных блоках см . план фундаментов и раскладку фундаментных блоков на листах АС -28-36.
4. Продухи 500x300(h) с внутренней стороны затянуть сеткой из проволоки Ø3 Вр I с ячейками 20x20. Расход арматуры Ø3Вр I на один продух-1,2кг. Количество продухов -8шт. В продухах установить окна ОК-7, открывающиеся во внутрь.
5. В каждой перегородке и внутренней стене подвала , за исключением межсекционных перегородок , необходимо предусмотреть под потолком отверстия площадью не менее 0,02м² в каждой
6. Отверстия в перегородках для пропуска труб оставлять по чертежам раздела ВК .
7. Разрезы 1-1,2-2 см.лист АС-14. Разрез 3-3 см.лист АС-15. Разрез 4-4 см.лист АС-16,17.Разрезы 5-5,6-6. см.лист АС-18.
8. Экспликацию полов см . лист АС-25. Спецификацию элементов заполнения проемов см . лист АС-23. Ведомость внутренней отделки см . лист АС-24.
9. Над отверстиями поз.1 уложить перемычки марки 2ПБ16-37 по СТ РК 948-2002 вес 102 кг -5шт.
10. Над отверстиями больше 300 мм положить арматуру Ø12 S400 с шагом 100мм,с заведением за края отверстия на 150мм. Расход арматуры на блок- 79,7 п.м - 70,80 кг.
11. Перегородка противопожарная 1-ого типа.

Изм.	Кол.уч.	Лист	Nдок.	Подпись	Дата	03-22-АС			
						Строительство 5-ти этажного 60-ти квартирного жилого дома в г.Аягоз, Аягозского района, ВКО (Позиция №4)			
Нач.отд		Волкова В.Н.			05.2022	Жилой дом.	стадия	лист	листов
							РП	6	
Выполнил		Акулинина			05.2022	План подвала в осях 1-6	ТОО "Востокоблпроект" ГСЛ №15012141		
Норм.контр.		Волкова В.Н.			05.2022				

взам.инв.N | подпись и дата | инв.Nподл.

формат А2

Таблица отверстий

Номер отв.	Размер rxbxh	Размер отм. низа отв.	Назначен.
ниша поливоч. крана	250x270x375(h)	см. план	В(см АС-7)
1	100x100 (h)	-0,810	ВК
2	200x200 (h)	-0,670	ВК
3	400x200 (h)	-0,500	ОВ (см.прим.п.13)
4	600x200 (h)	-0,500	ОВ (см.прим.п.13)
5	200x200 (h)	-0,820	ВК
6	200x200 (h)	-0,770	ВК
7	200x300 (h)	-0,770	ВК

Номер отв.	Размер rxbxh	Размер отм. низа отв.	Назначен.
8	100x100 (h)	-0,800	ВК
9	200x200 (h)	-0,940	ВК
10	200x300 (h)	-0,880	ВК
11	200x200 (h)	-0,860	ВК
12	200x200 (h)	-0,890	ВК

Номер отв.	Размер	Размер отм. низа	Назначен.
13	100x100 (h)	-0,830	ВК
14	400x400 (h)	-4,000	ВК(выпуск)
15	400x400 (h)	-4,150	ВК(выпуск)
16	200x200 (h)	-0,600	ВК

ПЛАН ПОДВАЛА

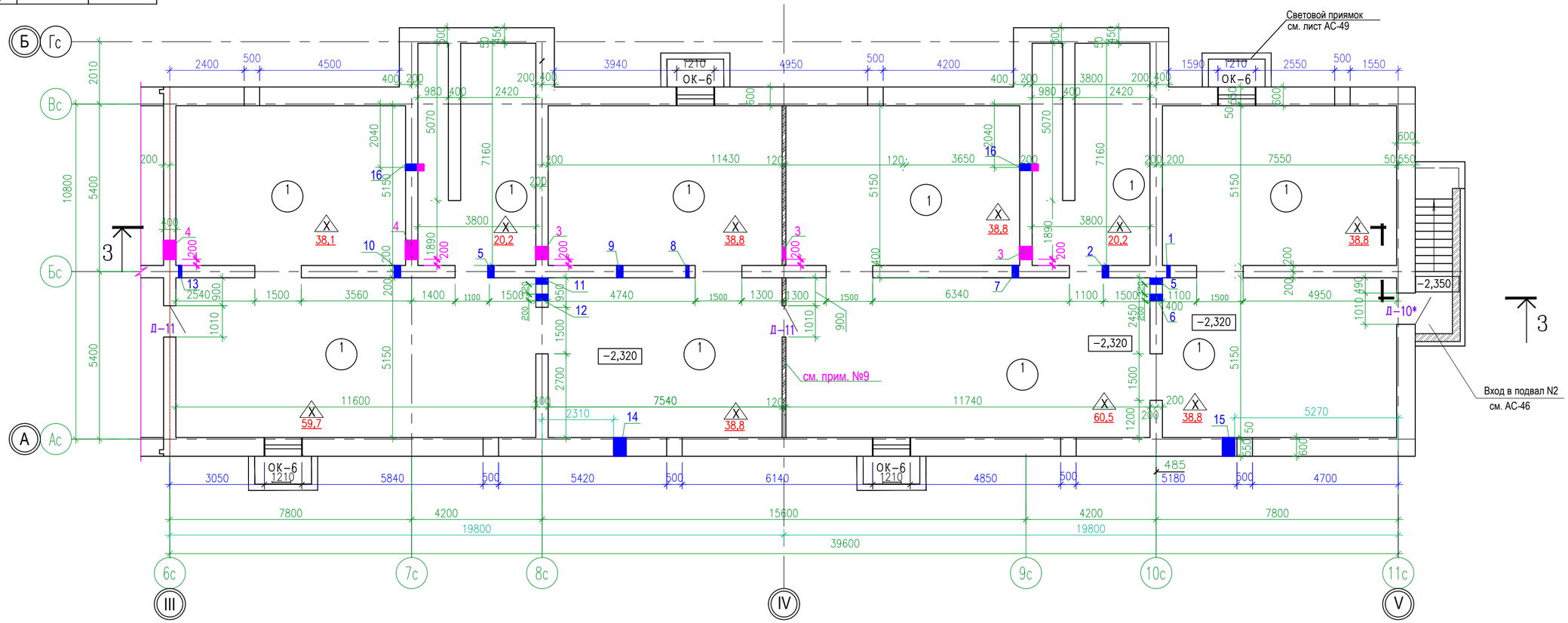

1. Общие данные см.листы АС-1,2.
2. Данный лист см. совместно с листом АС-6.
3. Отверстия в фундаментных блоках см. план фундаментов и раскладку фундаментных блоков на листах АС-28-36.
4. Продухи 500x300(h) с внутренней стороны затянуть сеткой из проволоки Ø3 Вр I с ячейками 20x20.
Расход арматуры Ø3Вр I на один продух-1,2кг. Количество продухов -8шт.В продухах установить окна ОК-7, открывающиеся во внутрь.
5. В каждой перегородке и внутренней стене подвала, за исключением межсекционных перегородок, необходимо предусмотреть под потолком отверстия площадью не менее 0,02м² в каждой.
6. Сантехнические отверстия выполнить в соответствии с сантехническими чертежами.
7. Над отверстиями больше 300 мм положить арматуру Ø12 S400 с шагом 100мм,с заведением за края отверстия на 150мм.
Расход арматуры на блок- 66,8 п.м - 59,33 кг.
8. Сечение б-б см. лист АС-6
9. Перегородка противопожарная 1-ого типа.

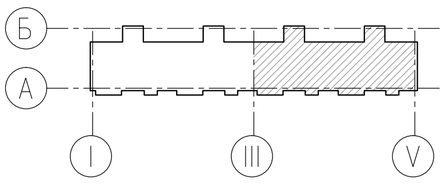

1/1 N помещения / тип пола по проекту

Экспликация помещений

	Наименование	Площадь м2	Категория пом.
1	Техподполье	392,7	Д

Изм.	Кол.уч.	Лист	Nдок.	Подпись	Дата	03-22-АС
						Строительство 5-ти этажного 60-ти квартирного жилого дома в г.Аягоз, Аягозского района, ВКО (Позиция №4)
Нач.отд		Волкова В.Н.				Жилой дом. — стадия: РП; лист: 7; листов:
Выполнил		Акулинина				План подвала в осях 6-11
Норм.контр.		Волкова В.Н.			05.2022	ТОО "Востокоблпроект" ГСЛ №15012141

взам.инв.N | подпись и дата | инв.Nподл.

формат А2

План первого этажа в осях 1-6.

Таблица отверстий

Номер отв.	Размер b x h	Размер отм. низа отв.	Назначен.
1	100x100	по полу	ОВ
2	100x100	+2,450	ОВ
3	340x350	0,000	ВК
4	120X200	+2,200	ОВ(вентиляция)
5	200X200	+2,200	ОВ(вентиляция)

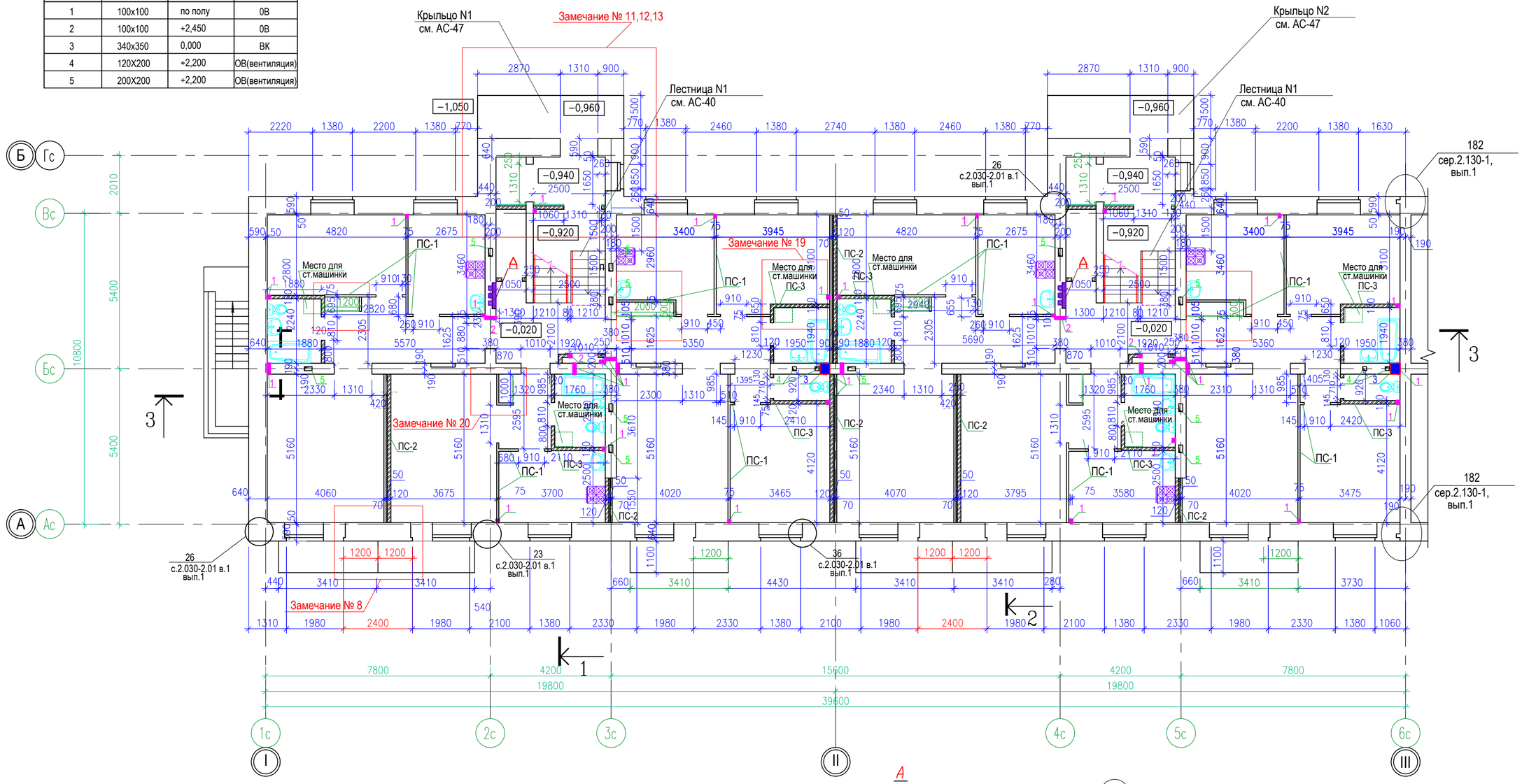

1. Ведомость проемов лист 21.
2. Экспликация полов лист 23.
3. Ведомость отделки помещений листы 2.2.
4. Наружные стены представляют собой трехслойную конструкцию с несущим слоем из керамического кирпича толщиной 380мм., слоем теплоизоляции и защитно-декоративным слоем из лицевого силикатного кирпича толщиной 120мм: -Несущий слой выполняется из керамического кирпича марки КР-рпо250х120х65/1НФ/100/2.0/50/ГОСТ530-2012, на растворе М50. Расход кирпича- 1050,72м³.
-Защитно-декоративный слой выполняется из лицевого силикатного кирпича марки СУЛПо-М125/F35/1,8 ГОСТ 379-2015 , на растворе М50.
-Слой теплоизоляции - Izoterm П-100 толщиной 120мм. Расход - 2450,00м².
5. Кирпичная облицовочная защитная стенка армируется и соединяется с несущей частью стены сварными арматурными сетками М-2 с шагом по высоте 600мм. Расход арматуры см. лист АС-32; смотреть узлы АС-11.
Защитная стенка из кирпича выполняется на всю высоту здания. При этом она делается самонесущей до высоты 6,0, далее выполняется навесной с опиранием на армированный пояс , выполненный из керамзитобетона, см. узел 30.2 , сер. 2.030-2.01,в1. Пример деталь устройства несущей балки из керамзитобетона см. сер. 2.030-2.01-4, в1, лист 5.
Наружные поверхности пояса обрабатываются составом Изолат. Норма расхода - 1.5л. на 1м2.
6.Внутренние стены выполняются из керамического кирпича КР-р-по250х120х65/1НФ/100/2.0/50/ГОСТ530-2012, на растворе М50. Расход кирпича внутренние стены толщ. 380мм - 738,30 м³.
7. Детали стен с вентканалами см. листы АС-41,42.
8. Деталь устройства ограждения балконов см. лист АС-52
9. Количество электротехнических ниш - 20 штук
10. В сметной части учесть электроплиты в количестве 60 штук

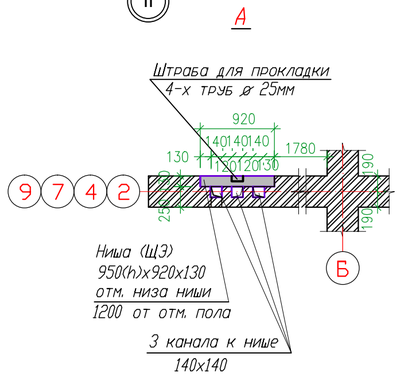

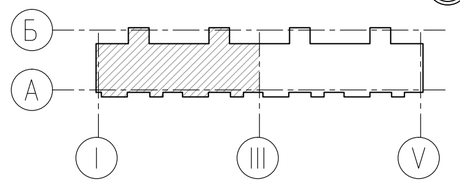

Изм.	Кол.уч.	Лист	Nдок.	Подпись	Дата	03-22-АС		
						Строительство 5-ти этажного 60-ти квартирного жилого дома в г.Аягоз, Аягозского района, ВКО (Позиция №4)		
Нач.отд		Волкова В.Н.			05.2022	Жилой дом.	стадия: РП	лист: 8 / листов:
Выполнил		Акулинина			05.2022	План первого этажа в осях 1-6.	ТОО "Востокоблпроект" ГСЛ №15012141	
Норм.контр.		Волкова В.Н.			05.2022			

формат А2

Взам.инв.N | подпись и дата | инв.Nподл.

А2-М1/100

A2–М1/100

Таблица отверстий

Номер отв.	Размер b x h	Размер отм. низа отв.	Назначен.
1	100x100	по полу	ОВ
2	100x100	+2,450	ОВ
3	340x350	0,000	ВК
4	120X200	+2,200	ОВ(вентиляция)
5	200X200	+2,200	ОВ(вентиляция)

План первого этажа в осях 6-11.

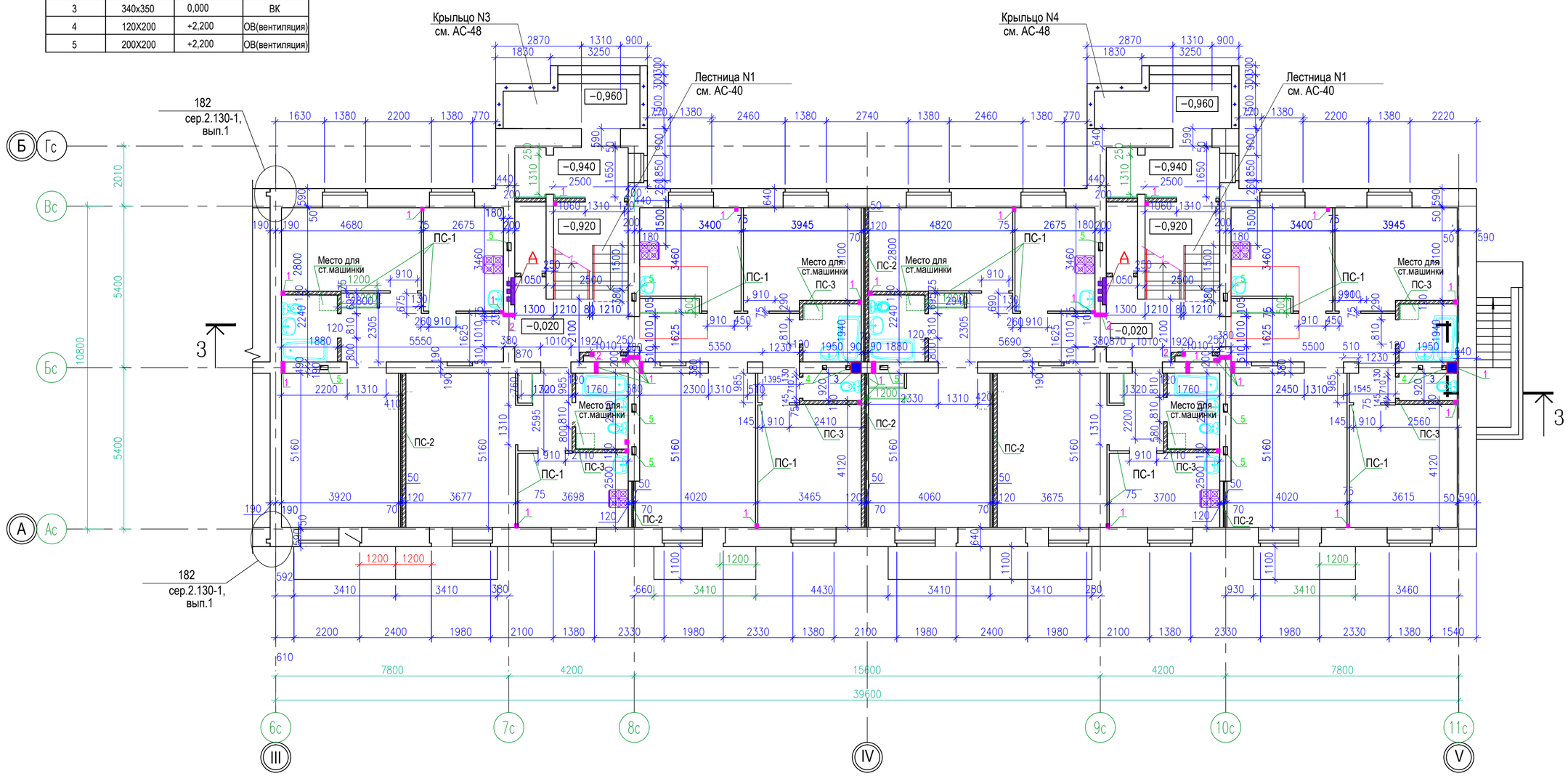

Деталь утепления стен тамбуров

Условные обозначения:

Перегородки - ГВЛ (ГВЛВ) 6-90мм по с.1.031.9-3.01 типа С-361 со звукоизоляцией из плиты ISOVER KT-37 .

Облицовку кирпичной перегородки выполнить листами ГВЛ по серии РК М25.41/2000 тип облицовки С 663 , во влажных помещениях применить влогостойкий ГВЛ. со звукоизоляцией из плиты ISOVER KT-37 .

Перегородки - кирпич -КР-р-по 250x120x65/1 НФ/100/2,0/50 ГОСТ 530-2012 на цементно-песчаном растворе М25

Место установки электроплиты

1. Общие примечания см.лист АС-8.

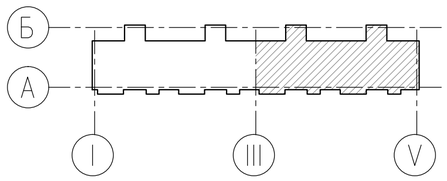

Изм.	Кол.уч	Лист	Nдок.	Подпись	Дата	03-22-АС		
						Строительство 5-ти этажного 60-ти квартирного жилого дома в г.Аягоз, Аягозского района, ВКО (Позиция №4)		
Нач.отд		Волкова В.Н.			05.2022	Жилой дом.	стадия: РП	лист: 9 / листов:
Выполнил		Акулинина			05.2022	План первого этажа в осях 6-11.	ТОО "Востокоблпроект" ГСЛ №15012141	
Норм.контр.		Волкова В.Н.			05.2022			

формат А2

взам.инв.N | подпись и дата | инв.Nподл.

План типового этажа в осях 1-6.

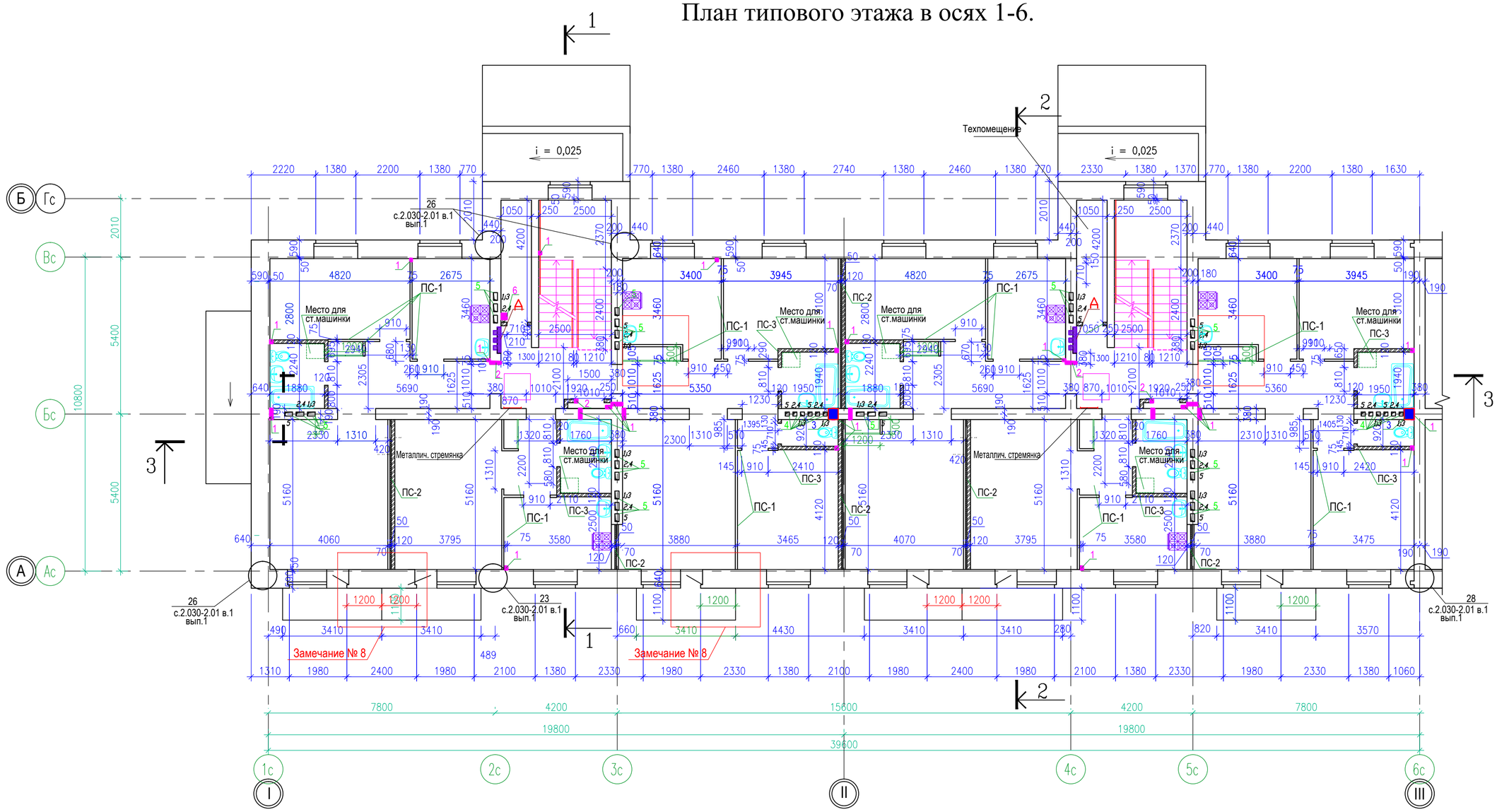

Таблица отверстий

Номер отв.	Размер		Назначен.
	b x h	отм. низа отв.	
1	100x100	по полу	ОВ
2	100x100	+2,450	ОВ
3	340x350	по полу	ВК
4	120X200	+2,200 от пола	ОВ(вентиляция)
5	200X200	+2,200 от пола	ОВ(вентиляция)

Узел 1

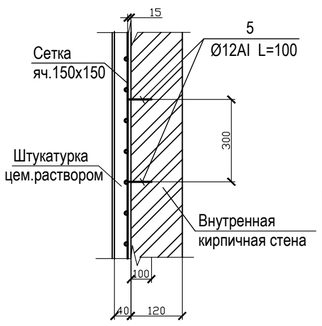

1. Общие примечания см.лист АС-8.

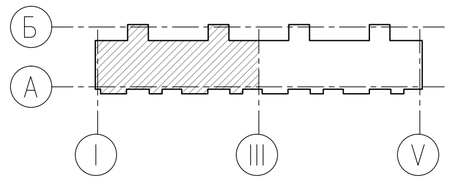

Марка, поз.	Обозначение	Наименование	Кол.	Масса ед.кг	Примеч.
		Армирования стены			
М1	ГОСТ 23279-85	Сетка 1С 16AIII-150 / 16AIII-150	16	66,41	1062,56
5	ГОСТ 5781-82*	Ø12AI L=100	240	0,09	21,60

Изм.	Кол.уч	Лист	Nдок.	Подпись	Дата	03-22-АС		
						Строительство 5-ти этажного 60-ти квартирного жилого дома в г.Аягоз, Аягозского района, ВКО (Позиция №4)		
Нач.отд		Волкова В.Н.			05.2022	Жилой дом.	стадия: РП	лист: 10 / листов:
Выполнил		Акулинина			05.2022	План типового этажа в осях 1-6.	ТОО "Востокоблпроект" ГСЛ №15012141	
Норм.контр.		Волкова В.Н.			05.2022			

взам.инв.N | подпись и дата | инв.Nподл.

формат А2

A2-M1/100

План типового этажа в осях 6-11.

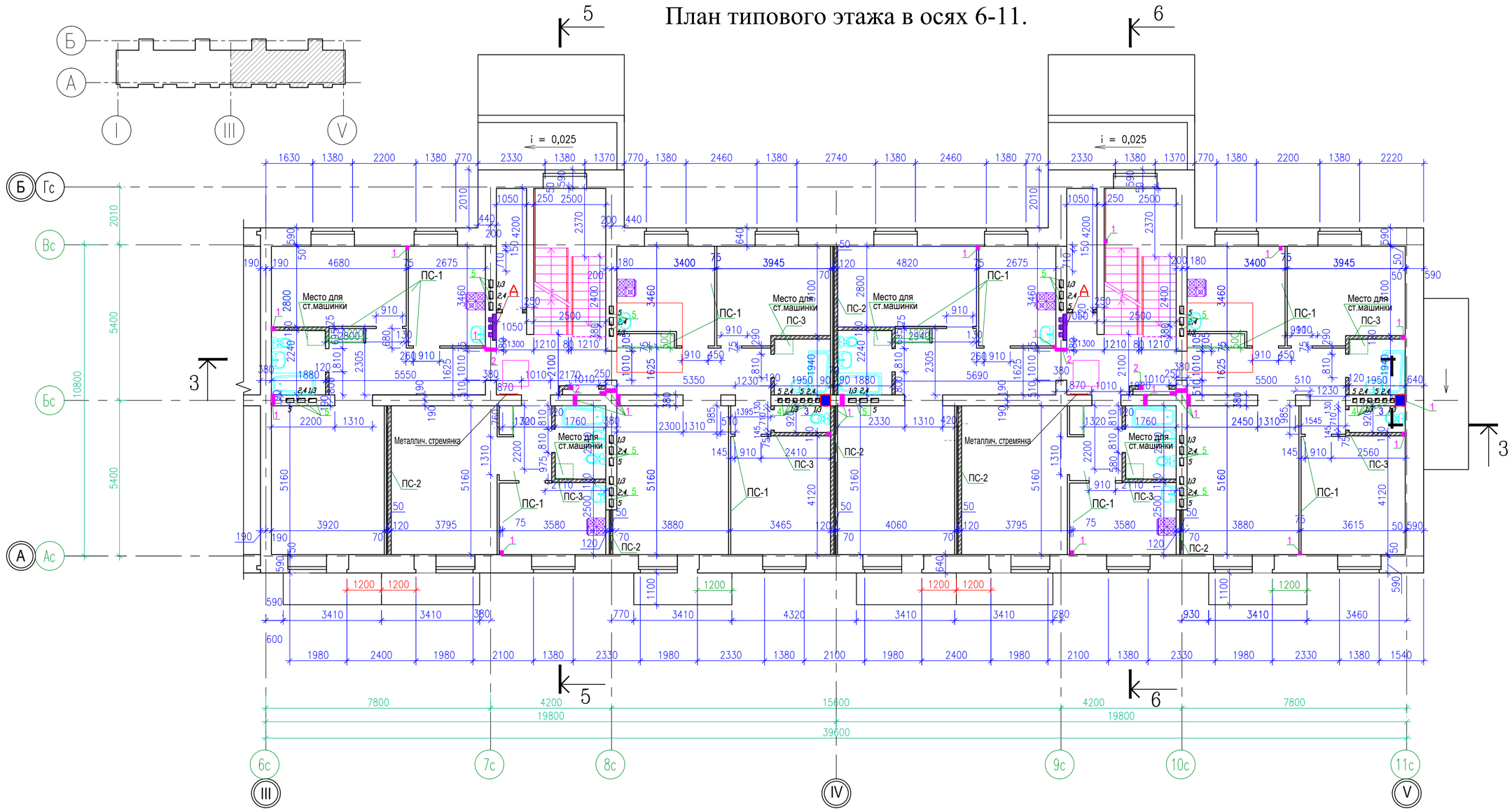

1 Деталь устройства многослойной стены с эффективной теплоизоляцией.

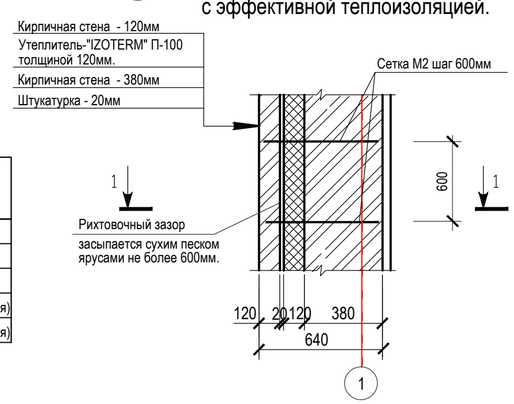

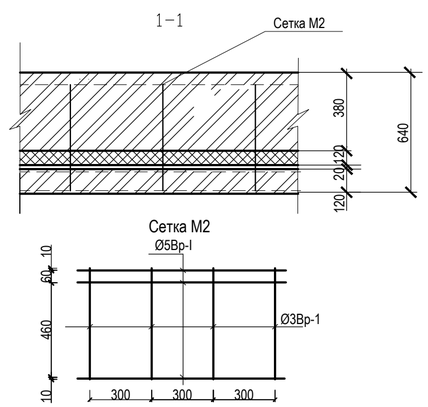

Таблица отверстий

Номер отв.	Размер b x h	Размер отм. низа отв.	Назначен.
1	100x100	по полу	ОВ
2	100x100	+2,450	ОВ
3	340x350	по полу	ВК
4	120X200	+2,200 от пола	ОВ(вентиляция)
5	200X200	+2,200 от пола	ОВ(вентиляция)

1. Общие примечания см.лист АС–8.
2. Кирпичная кладка защитно–декоративного слоя армируется и соединяется с несущей частью стены сварными арматурными сетками с шагом по высоте 600 мм. Конструктивные решения стен выполняются в соответствии с указаниями серии 2.030–2.01 в.1

						03-22-АС			
Изм.	Кол.уч	Лист	Nдок.	Подпись	Дата	Строительство 5-ти этажного 60-ти квартирного жилого дома в г.Аягоз, Аягозского района, ВКО (Позиция №4)			
Нач.отд		Волкова В.Н.			05.2022	Жилой дом.	стадия	лист	листов
							РП	11	
Выполнил		Акулинина			05.2022	План типового этажа в осях 6-11.	ТОО "Востокоблпроект" ГСЛ №15012141		
Норм.контр.		Волкова В.Н.			05.2022				

формат А2

взам.инв.N | подпись и дата | инв.Nподл.

А2–М1/100

A2–M1/100

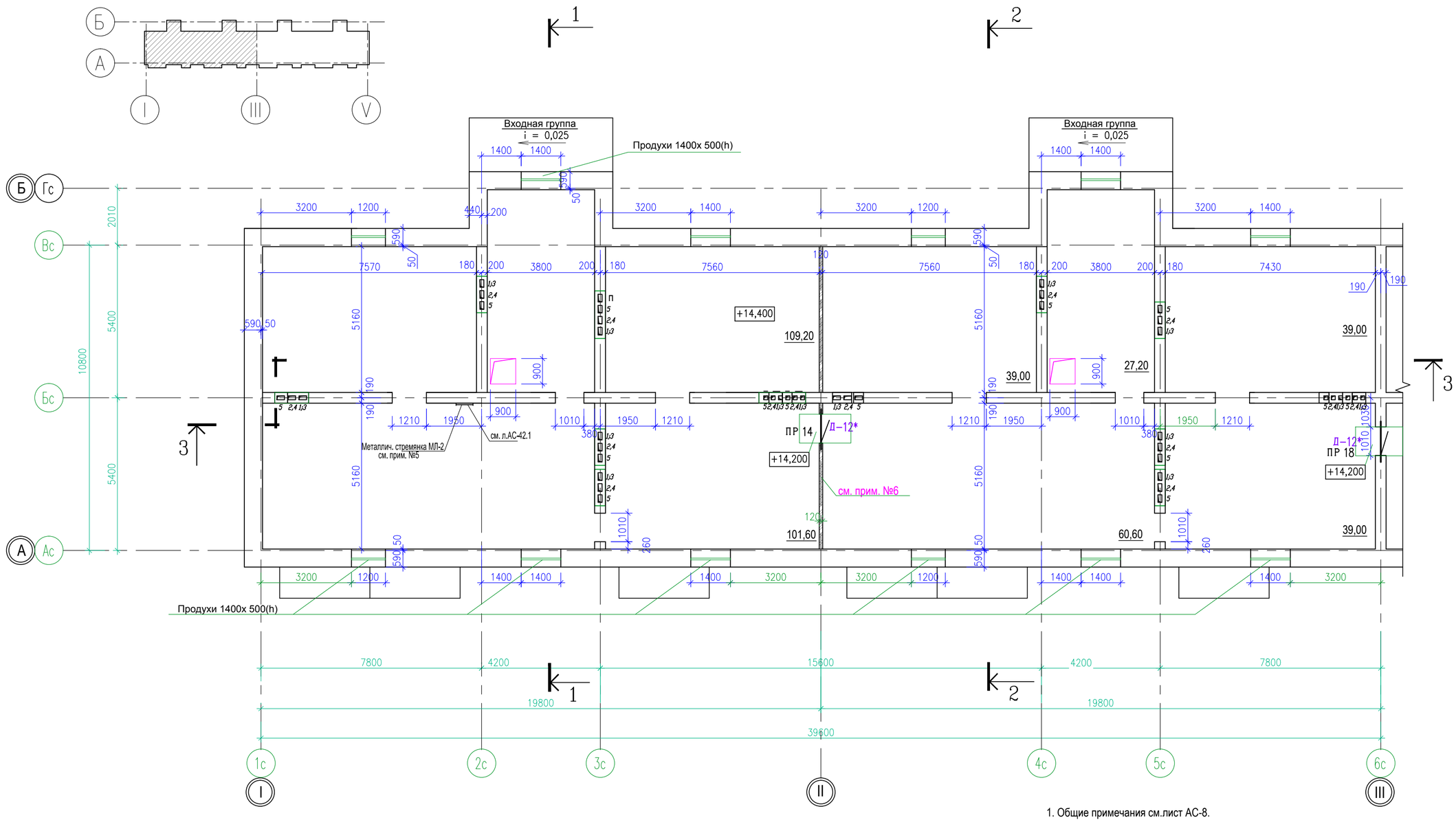

Деталь устройства фронтона

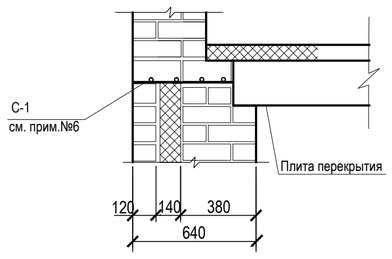

1. Общие примечания см.лист АС-8.
2. Спецификацию перемычек см.лист АС-35,36.
3. Утеплитель чердака - Izoterm П-75 толщиной 200 мм, расход на все здание - 819,20м²
4. В местах устройства фронтонов и парапетов над утеплителем проложить сетку из арматуры Ø5Вр1 с шагом 50х50. Расход арматуры - 69,9 кг.
5. Выходы на кровлю предусмотрены из чердака через противопожарные люки 2-го типа размерами 0,9х0,9м, оборудованные стационарными лестницами (металлическая лестница шириной 0,7 м.).
6. Перегородка противопожарная 1-ого типа.

						03-22-АС			
Изм.	Кол.уч	Лист	Nдок.	Подпись	Дата	Строительство 5-ти этажного 60-ти квартирного жилого дома в г.Аягоз, Аягозского района, ВКО (Позиция №4)			
Нач.отд		Волкова В.Н.			05.2022	Жилой дом.	стадия	лист	листов
							РП	12	
Выполнил		Акулинина			05.2022	План чердака в осях 1-6.	ТОО "Востокоблпроект" ГСЛ №15012141		
Норм.контр.		Волкова В.Н.			05.2022				

взам.инв.N | подпись и дата | инв.Nподл.

формат А2

A2-М1/100

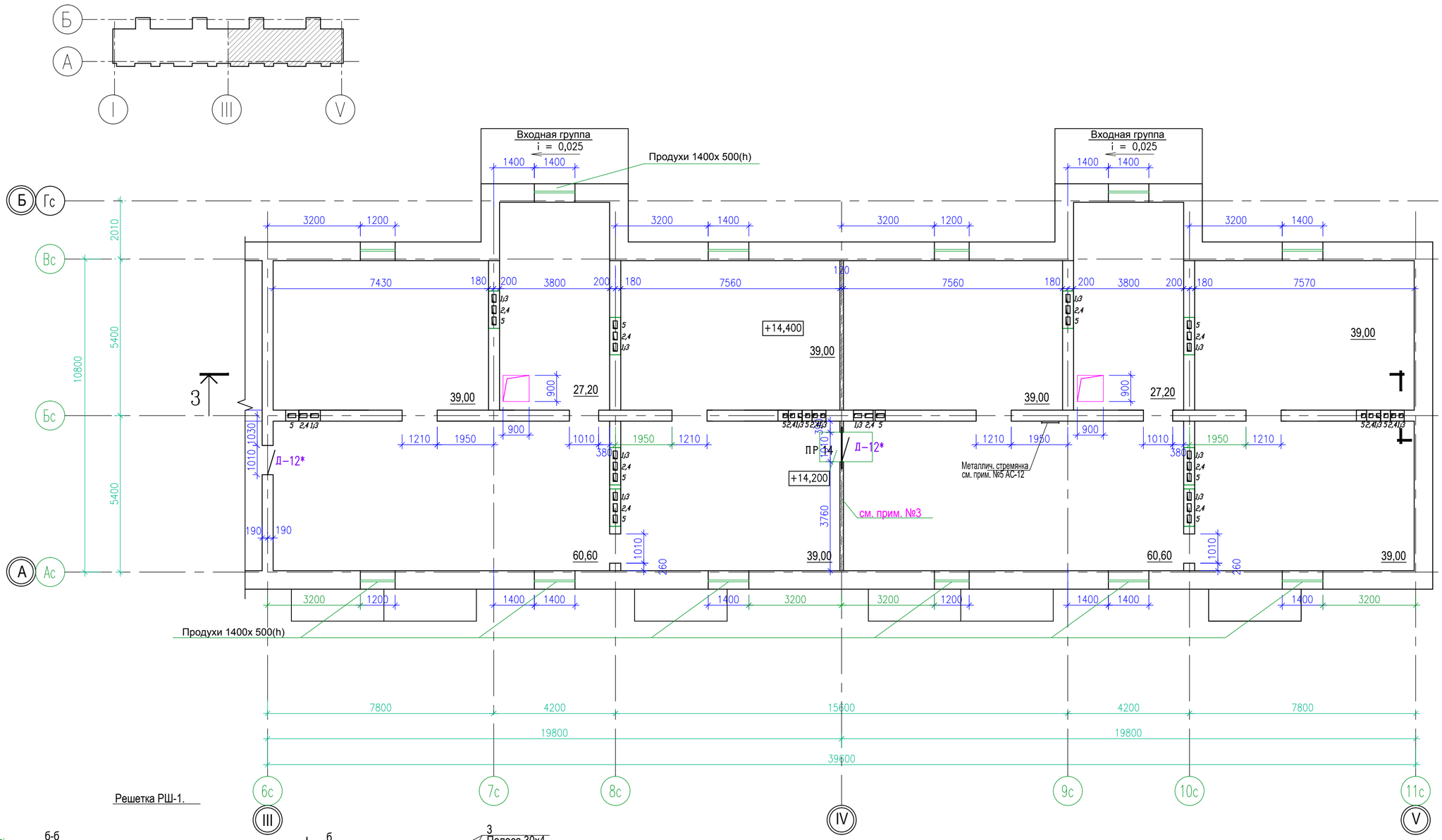

Решетка РШ-1.

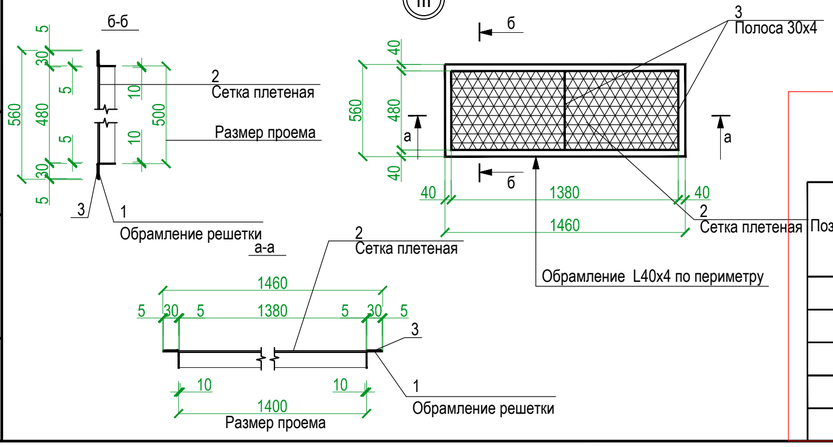

Замечание № 10

Спецификация материалов на решетку РШ-1

Позиция	Обозначение	Наименование	Кол.	Масса ед.кг.	Примечан.
Решетка РШ-1. Количество решеток - 24шт					
1		Уголок L40х4 ГОСТ 8509-93* м.п	4,04	2,42	9,78 кг
2		Сетка Р-15-1.6 ГОСТ 5336-80* м²	0,7	2,57	1,79 кг
3		Полоса 30х4 ГОСТ 103-2006 м.п	4,36	0,94	4,09 кг
		Вес 1 решетки			15,66 кг

1. Общие примечания см.лист АС-8.
2. Спецификацию перемычек см.лист АС-35,36.
3. Перегородка противопожарная 1-ого типа.

Изм.	Кол.уч	Лист	Nдок.	Подпись	Дата	03-22-АС			
						Строительство 5-ти этажного 60-ти квартирного жилого дома в г.Аягоз, Аягозского района, ВКО (Позиция №4)			
Нач.отд		Волкова В.Н.			05.2022	Жилой дом.	стадия	лист	листов
							РП	13	
Выполнил		Акулинина			05.2022	План чердака в осях 6-11.	ТОО "Востокоблпроект" ГСЛ №15012141		
Норм.контр.		Волкова В.Н.			05.2022				

формат А2

взам.инв.N | подпись и дата | инв.Nподл.

План кровли

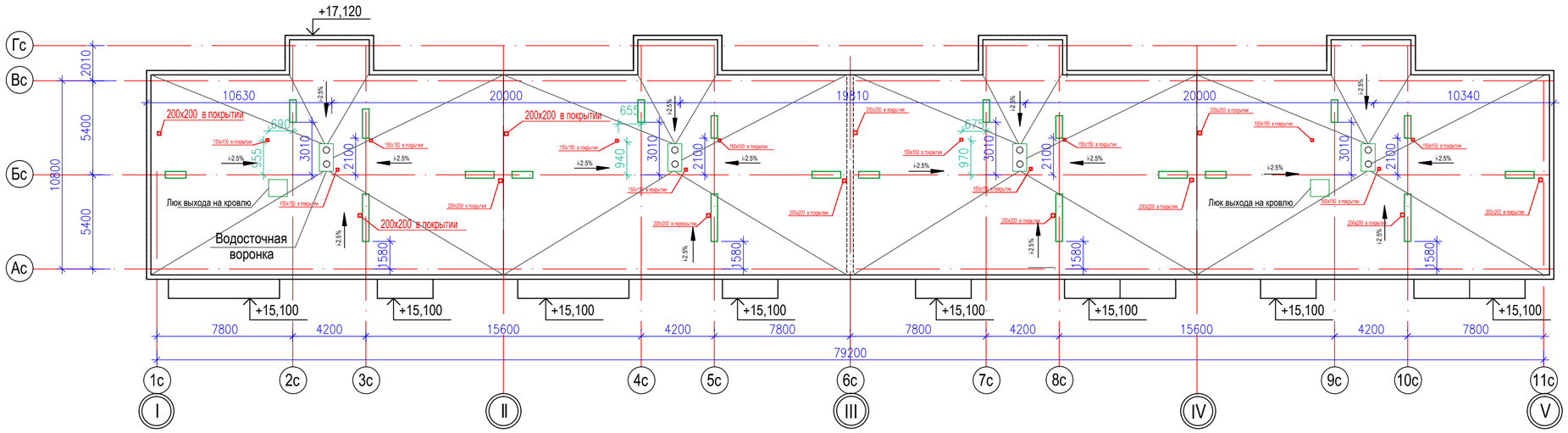

1. Выходы на кровлю предусмотрены из чердака через противопожарные люки 2-го типа размерами 0,9х0,9м, оборудованные стационарными лестницами (металлическая лестница шириной 0,7 м.).

						03-22-АС			
Изм.	Кол.уч	Лист	Nдок.	Подпись	Дата	Строительство 5-ти этажного 60-ти квартирного жилого дома в г.Аягоз, Аягозского района, ВКО (Позиция №4)			
Нач.отд		Волкова В.Н.			05.2022	Жилой дом.	стадия	лист	листов
							РП	13/1	
Выполнил		Акулинина			05.2022	План кровли.	ТОО "Востокоблпроект" ГСЛ №15012141		
Норм.контр.		Волкова В.Н.			05.2022				

Инв. N подл. | Подпись и дата | Взам. инв. N

Разрез 1-1

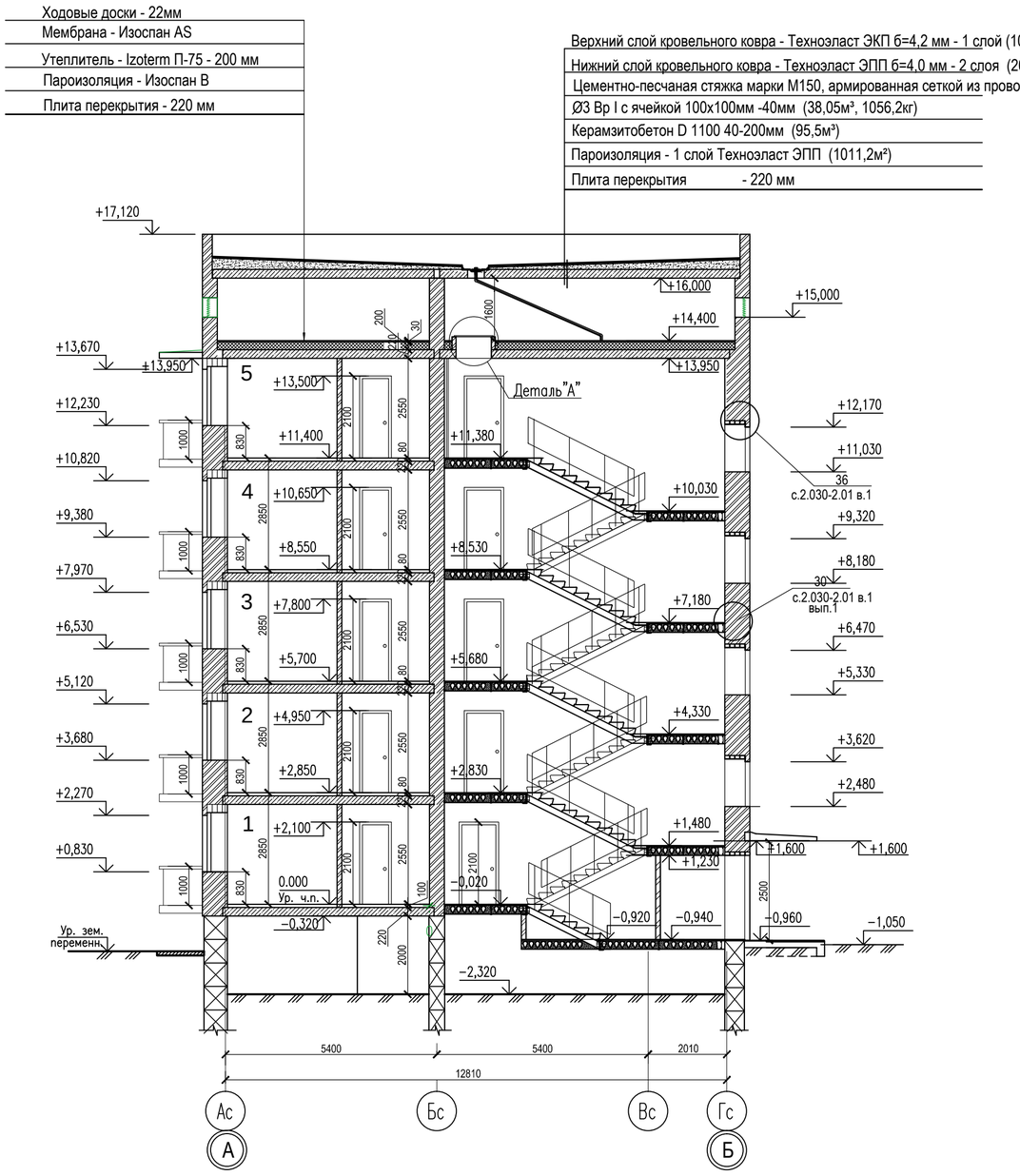

Разрез 2 - 2

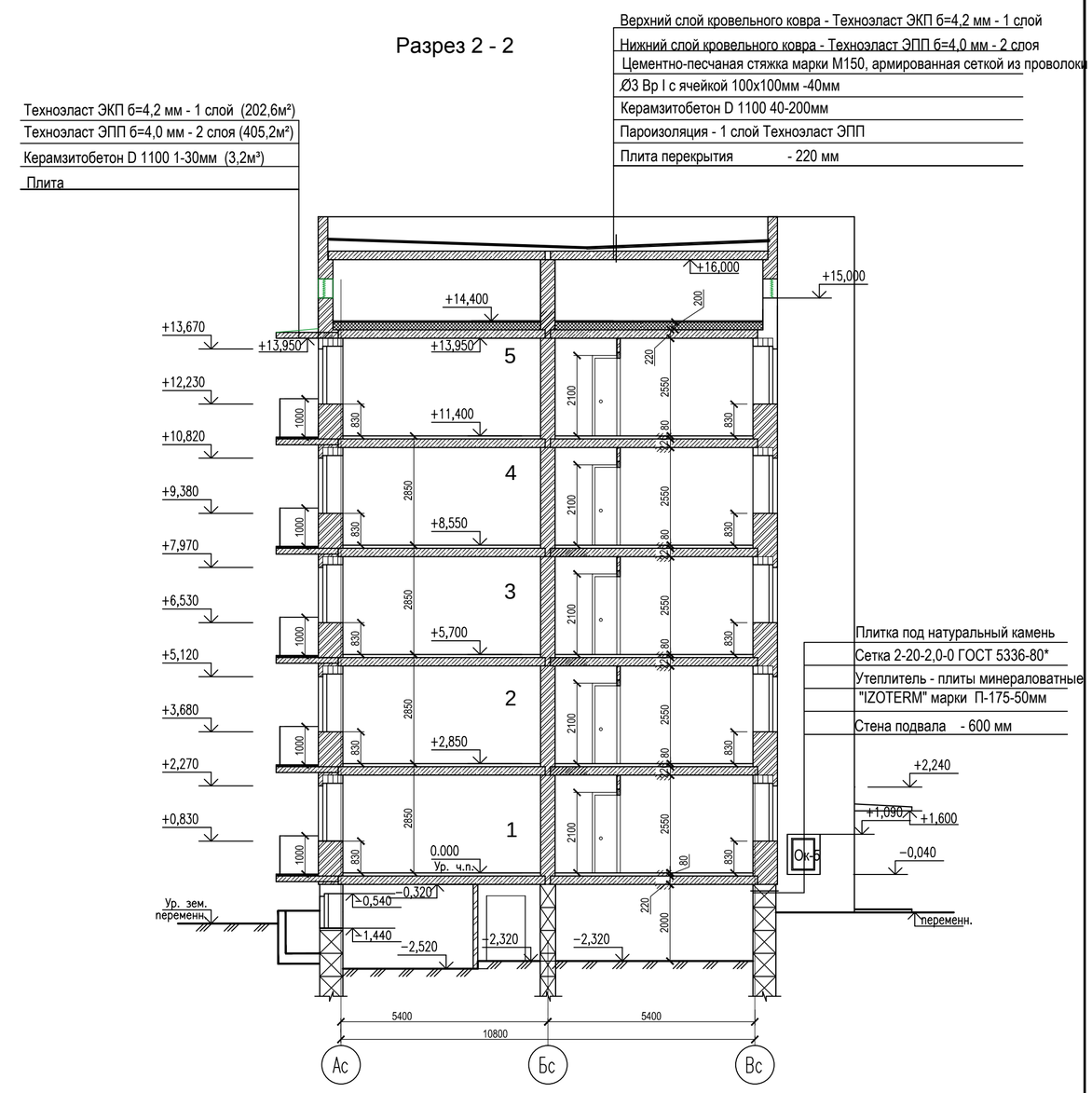

Деталь "А"

(см. п.2)

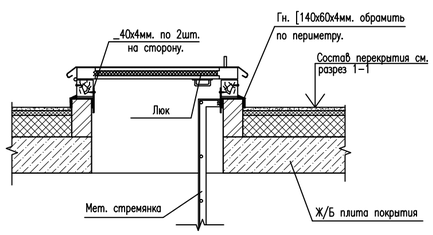

1. Данный лист см. совместно с л. АС-6-13.
2. Расход материалов на деталь "А" :
   -Гн. [140х60х4мм. (ГОСТ 8276-83) -18м/пог.
   -полоса--40х4мм. (ГОСТ 103-2006) -5м/пог.

Мет. элементы окрасить в 2 слоя эмалью ПФ-115 (ГОСТ 6465–76*) по грунтовке ГФ 021 (ГОСТ 25129-82*).

3. Расход дан на все здание.

Изм.	Кол.уч	Лист	Nдок.	Подпись	Дата	03-22-АС			
						Строительство 5-ти этажного 60-ти квартирного жилого дома в г.Аягоз, Аягозского района, ВКО (Позиция №4)			
Нач.отд		Волкова В.Н.			05.2022	Жилой дом.	стадия	лист	листов
							РП	14	
Выполнил		Акулинина			05.2022	Разрезы 1-1, 2-2	ТОО "Востокоблпроект" ГСЛ №15012141		
Норм.контр.		Волкова В.Н.			05.2022				

формат А2

Взам. инв. N | Подпись и дата | Инв. N подл.

A2–М1/100

Разрез 3-3 в осях 1-6

Верхний слой кровельного ковра - Техноэласт ЭКП б=4,2 мм - 1 слой
Нижний слой кровельного ковра - Техноэласт ЭПП б=4,0 мм - 2 слоя
Цементно-песчаная стяжка марки М150, армированная сеткой из проволоки
ОЗ Вр I с ячейкой 100х100мм -40мм
Керамзитобетон D 1100 40-200мм
Пароизоляция - 1 слой Техноэласт ЭПП
Плита перекрытия - 220 мм

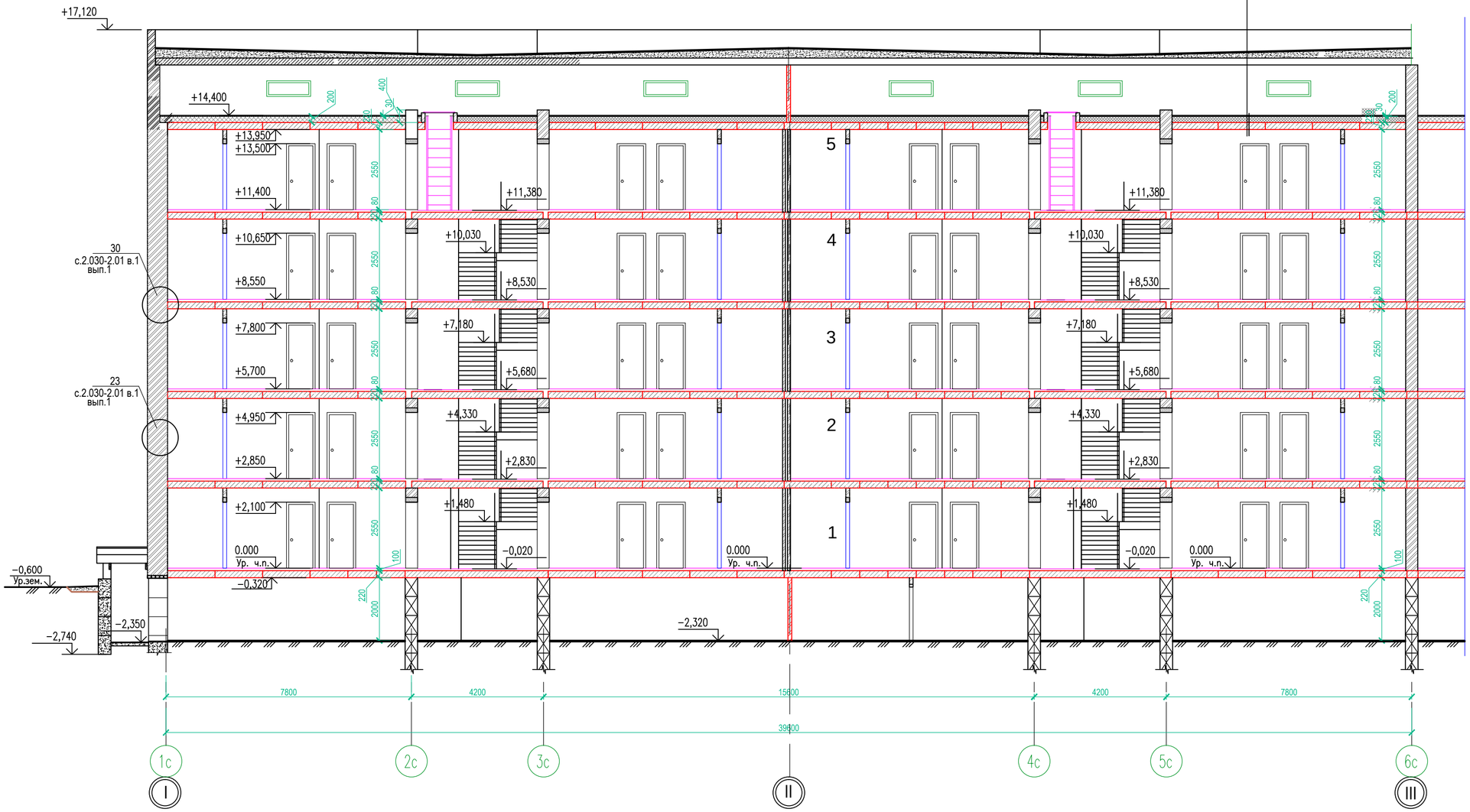

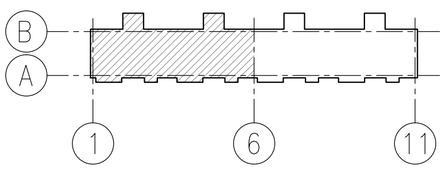

1. Данный лист см. совместно с л. АС–6÷13.

Изм.	Кол.уч.	Лист	Nдок.	Подпись	Дата	03-22-АС		
						Строительство 5-ти этажного 60-ти квартирного жилого дома в г.Аягоз, Аягозского района, ВКО (Позиция №4)		
Нач.отд		Волкова В.Н.			05.2022	Жилой дом.	стадия: РП	лист: 15 / листов:
Выполнил		Акулинина			05.2022	Разрез 4-4 в осях 1-6	ТОО "Востокоблпроект" ГСЛ №15012141	
Норм.контр.		Волкова В.Н.			05.2022			

формат А2

Взам. инв. N | Подпись и дата | Инв. N подл.

A2–M1/100

Разрез 3-3 в осях 6-11.

Верхний слой кровельного ковра - Техноэласт ЭКП б=4,2 мм - 1 слой
Нижний слой кровельного ковра - Техноэласт ЭПП б=4,0 мм - 2 слоя
Цементно-песчаная стяжка марки М150, армированная сеткой из проволоки ОЗ Вр I с ячейкой 100х100мм -40мм
Керамзитобетон D 1100 40-200мм
Пароизоляция - 1 слой Техноэласт ЭПП
Плита перекрытия - 220 мм

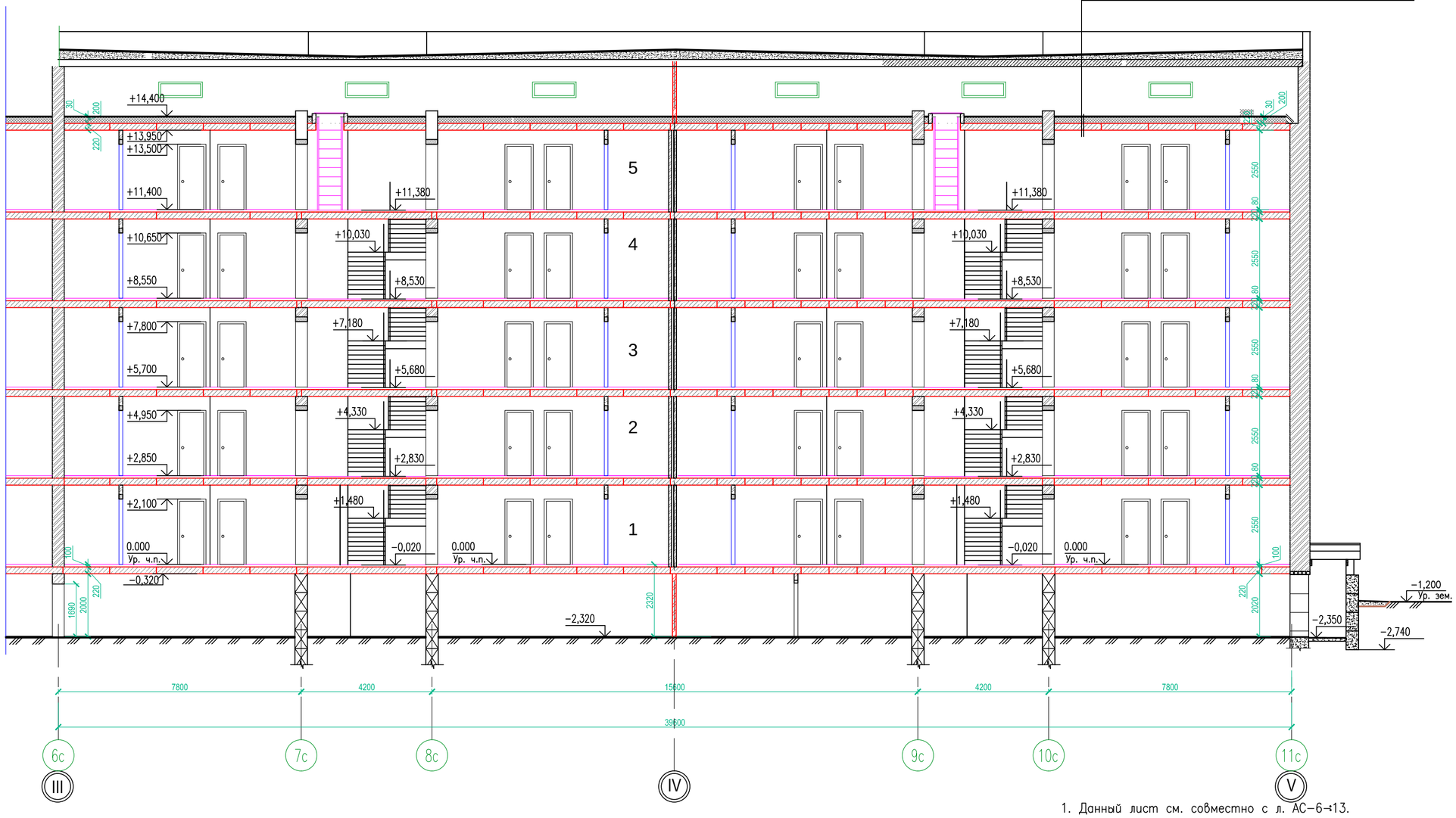

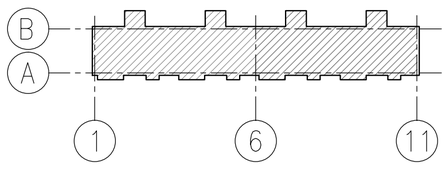

1. Данный лист см. совместно с л. АС–6→13.

Изм.	Кол.уч	Лист	Nдок.	Подпись	Дата	03-22-АС		
						Строительство 5-ти этажного 60-ти квартирного жилого дома в г.Аягоз, Аягозского района, ВКО (Позиция №4)		
Нач.отд		Волкова В.Н.			05.2022	Жилой дом.	стадия: РП	лист: 16 / листов:
Выполнил		Акулинина			05.2022	Разрез 4-4 в осях 6-11	ТОО "Востокоблпроект" ГСЛ №15012141	
Норм.контр.		Волкова В.Н.			05.2022			

Взам. инв. N | Подпись и дата | Инв. N подл.

A2–М1/100

План первого этажа в осях 1–6.

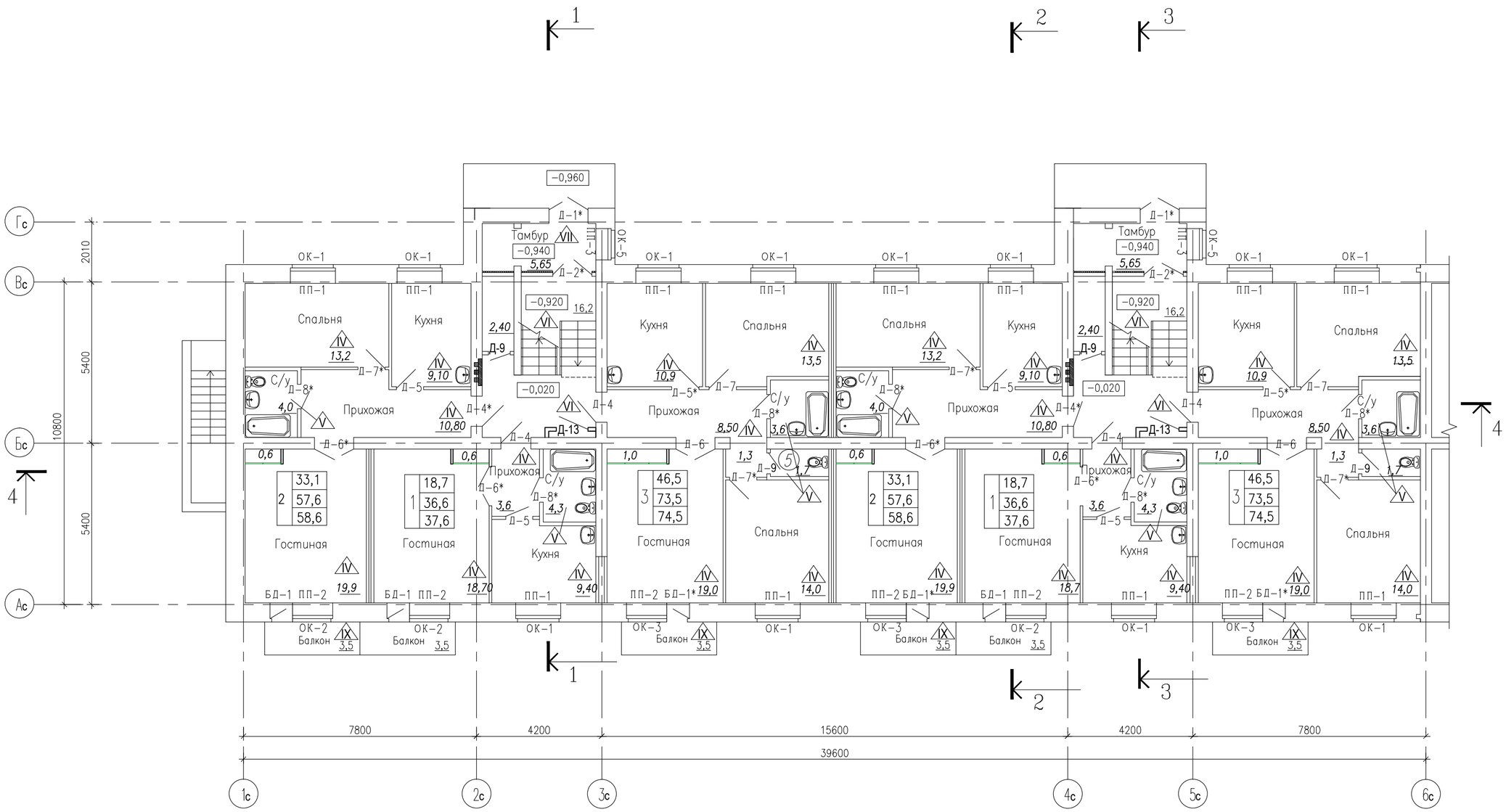

2	34,4	- Жилая площадь
	58,6	- Общая площадь квартиры без учета балкона
	59,6	- Общая площадь квартиры

VI - Тип пола по проекту

1. Ланный лист смотреть совместно с л.АС–6–13.

Изм.	Кол.уч	Лист	Nдок.	Подпись	Дата	03-22-АС		
						Строительство 5-ти этажного 60-ти квартирного жилого дома в г.Аягоз, Аягозского района, ВКО (Позиция №4)		
Нач.отд		Волкова В.Н.			05.2022	Жилой дом.	стадия: РП	лист: 17 / листов:
Выполнил		Акулинина			05.2022	План отделочных работ первого этажа в осях 1-6.	ТОО "Востокоблпроект" ГСЛ №15012141	
Норм.контр.		Волкова В.Н.			05.2022			

формат А2

Взам.инв.N | подпись и дата | инв.Nподл.

A2–M1/100

План первого этажа в осях 6–11.

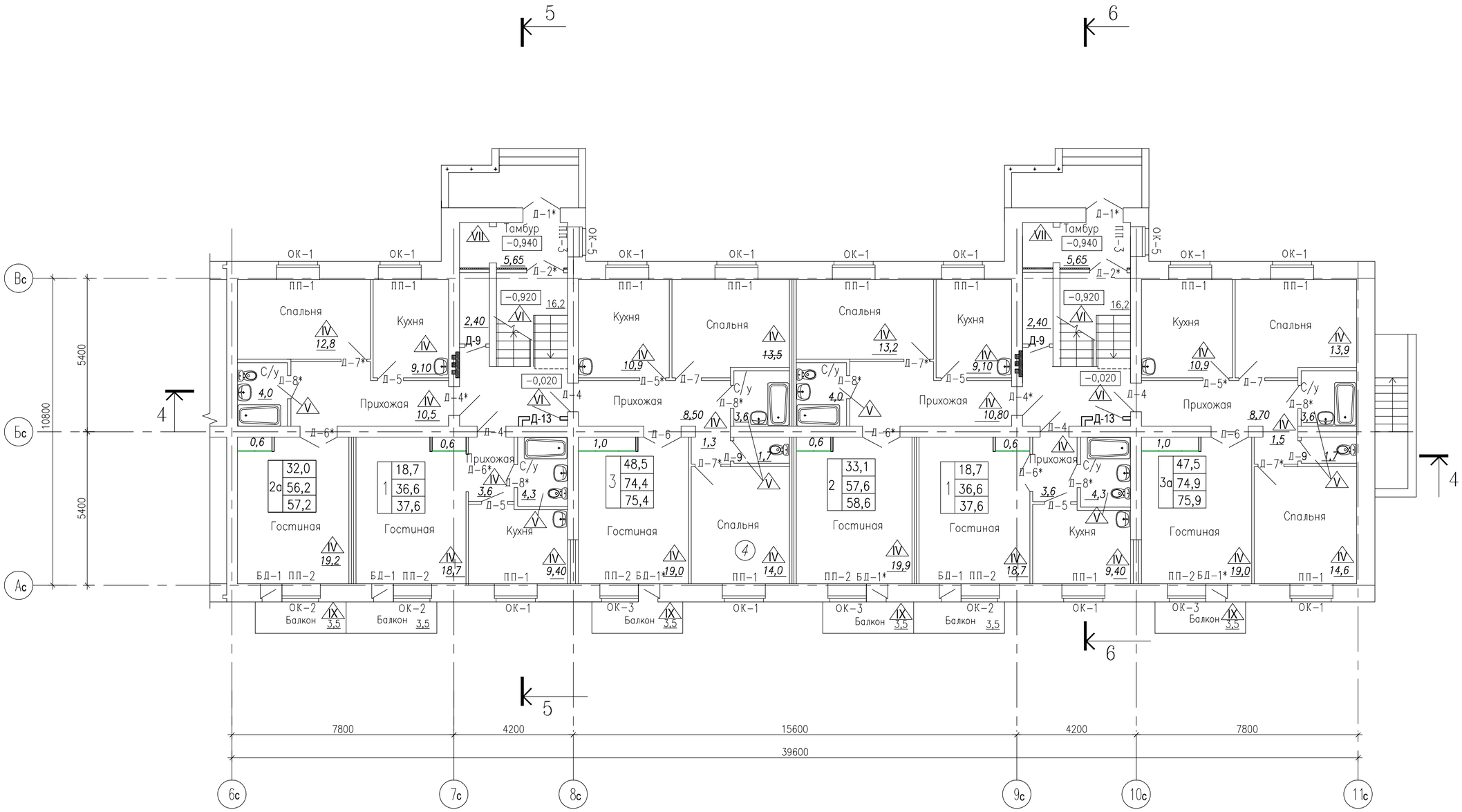

2	34,4	- Жилая площадь
	58,6	- Общая площадь квартиры без учета балкона
	59,6	- Общая площадь квартиры

VI - Тип пола по проекту

1. Данный лист смотреть совместно с л.АС–6–13.

Изм.	Кол.уч	Лист	Nдок.	Подпись	Дата	03-22-АС		
						Строительство 5-ти этажного 60-ти квартирного жилого дома в г.Аягоз, Аягозского района, ВКО (Позиция №4)		
Нач.отд		Волкова В.Н.			05.2022	Жилой дом.	стадия: РП	лист: 18 / листов:
Выполнил		Акулинина			05.2022	План отделочных работ первого этажа в осях 6-11.	ТОО "Востокоблпроект" ГСЛ №15012141	
Норм.контр.		Волкова В.Н.			05.2022			

формат А2

Взам.инв.N | подпись и дата | инв.Nподл.

A2–M1/100

План типового этажа в осях 1–6.

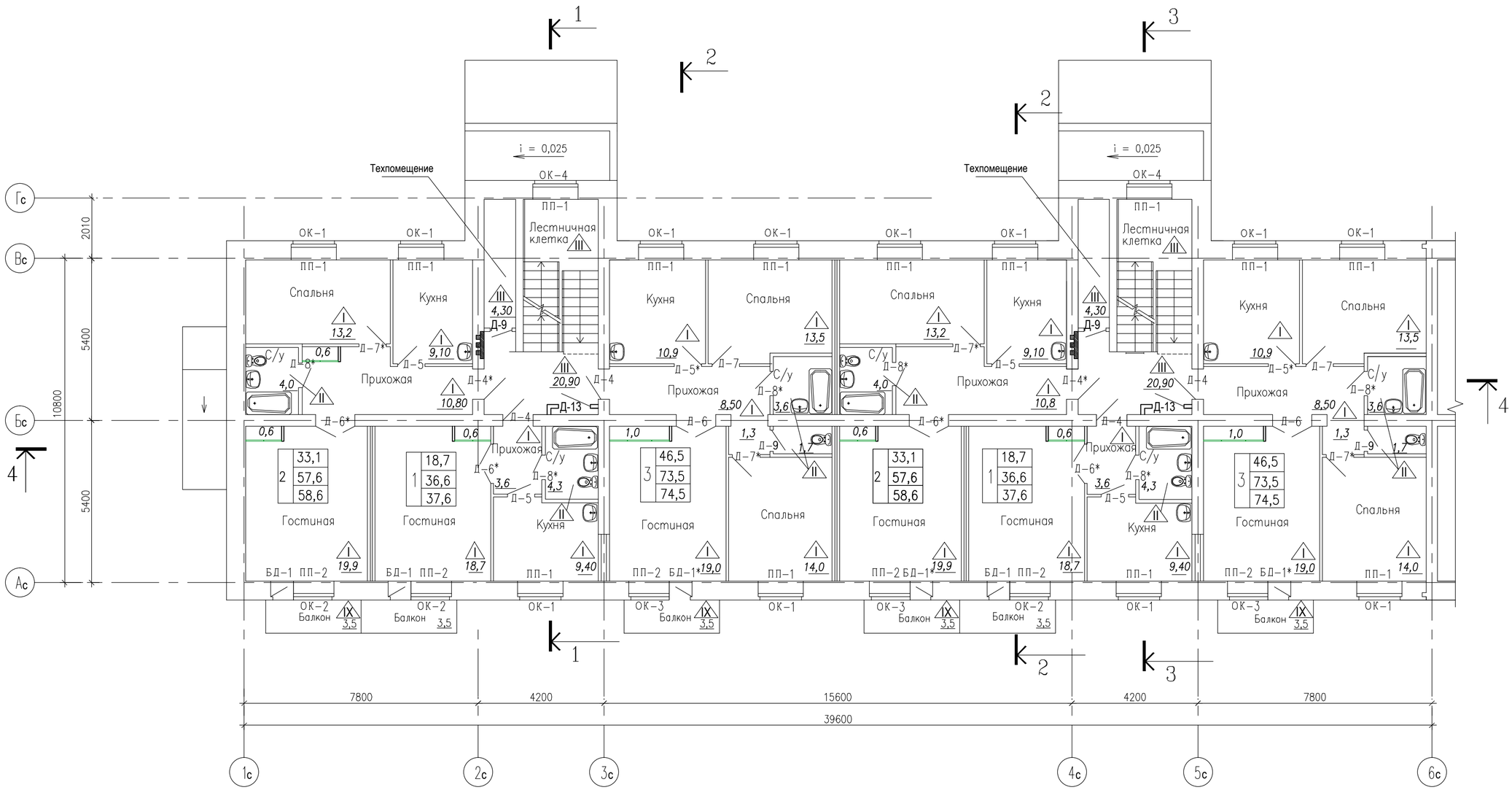

2	34,4	- Жилая площадь
	58,6	- Общая площадь квартиры без учета балкона
	59,6	- Общая площадь квартиры

VI - Тип пола по проекту

1. Данный лист смотреть совместно с л.АС–6–13.

Изм.	Кол.уч	Лист	Nдок.	Подпись	Дата	03-22-АС		
						Строительство 5-ти этажного 60-ти квартирного жилого дома в г.Аягоз, Аягозского района, ВКО (Позиция №4)		
Нач.отд		Волкова В.Н.			05.2022	Жилой дом.	стадия: РП	лист: 19 / листов:
Выполнил		Акулинина			05.2022	План отделочных работ типового этажа в осях 1-6.	ТОО "Востокоблпроект" ГСЛ №15012141	
Норм.контр.		Волкова В.Н.			05.2022			

формат А2

Взам.инв.N | подпись и дата | инв.Nподл.

A2-М1/100

План типового этажа в осях 6–11.

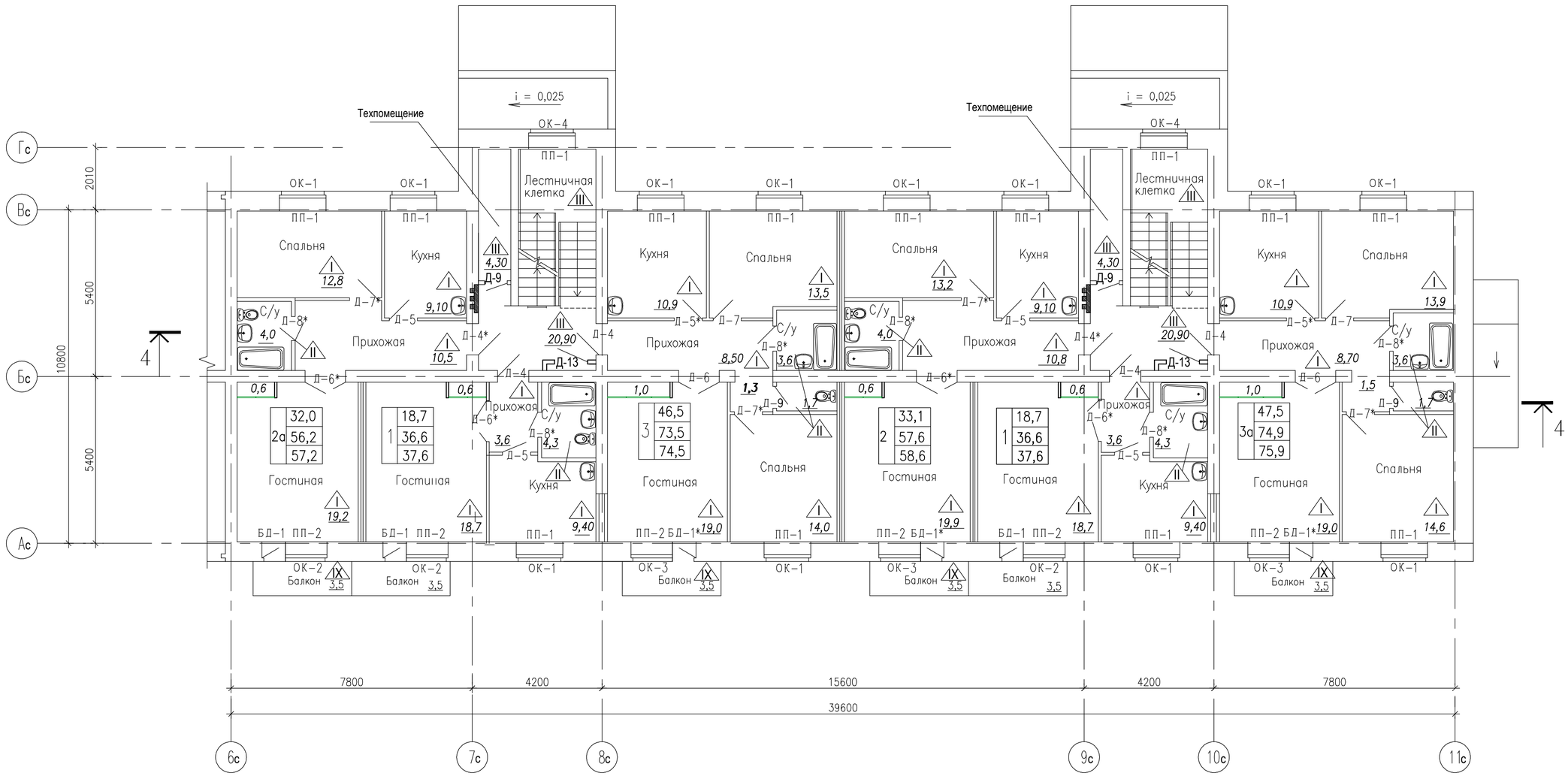

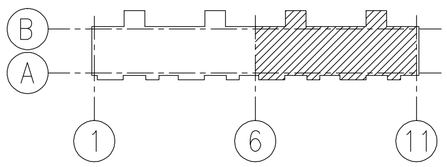

2	34,4	- Жилая площадь
	58,6	- Общая площадь квартиры без учета балкона
	59,6	- Общая площадь квартиры

VI - Тип пола по проекту

1. Данный лист смотреть совместно с л.АС-6-13.

Изм.	Кол.уч	Лист	Nдок.	Подпись	Дата	03-22-АС			
						Строительство 5-ти этажного 60-ти квартирного жилого дома в г.Аягоз, Аягозского района, ВКО (Позиция №4)			
Нач.отд		Волкова В.Н.			05.2022	Жилой дом.	стадия	лист	листов
							РП	20	
Выполнил		Акулинина			05.2022	План отделочных работ типового этажа в осях 6-11.	ТОО "Востокоблпроект" ГСЛ №15012141		
Норм.контр.		Волкова В.Н.			05.2022				

формат А2

взам.инв.N | подпись и дата | инв.Nподл.

Спецификация элементов заполнения дверный проёмов

Марка, позиция	Обозначение	Наименование	Кол-во на исполнение					Масса ед.кг.	Примечан.
			техпод полье	1этаж	2-5	чердак	Всего		
		Двери наружные							
Д-1*	ГОСТ 31173-2003	ДСН ДКН 21х13	--	4	--	--	4		утепленная
Д-2*	ГОСТ 24698-81	ДН 21 х 13 ЛЩУ	--	4	--	--	4		утепленная
Д-10	ГОСТ 31173-2003	ДСН КПН 19х10	1	--	--	--	1		утепленная с замком
Д-10*	ГОСТ 31173-2003	ДСН КЛН 19х10	1	--	--	--	1		утепленная с замком
		Двери внутренние							
Д-4	ГОСТ 31173-2003	ДСН КН 21 х 10 М3	--	8	32	--	40		металлические с замком
Д-4*	ГОСТ 31173-2003	ДСН КН 21 х 10 М3 Л	--	4	16	--	20		металлические с замком
Д-5	ГОСТ 6629-88	ДО 21 х 9	--	8	32	--	40		обналичники, дверные петли-2шт.
Д-5*	ГОСТ 6629-88	ДО 21 х 9 Л	--	4	16	--	20		обналичники, дверные петли-2шт.
Д-6	ГОСТ 6629-88	ДО 21 х 13	--	8	32	--	40		обналичники, дверные петли-4шт., с замком
Д-6*	ГОСТ 6629-88	ДО 21 х 13 Л	--	4	16	--	20		обналичники, дверные петли-4шт., с замком
Д-7	ГОСТ 6629-88	ДГ 21 х 9	--	4	16	--	20		обналичники, дверные петли-2шт., с замком
Д-7*	ГОСТ 6629-88	ДГ 21 х 9 Л	--	8	32	--	40		обналичники, дверные петли-2шт., с замком
Д-8	ГОСТ 6629-88	ДГ 21 х 8	--	4	16	--	20		обналичники, дверные петли-2шт., с замком
Д-8*	ГОСТ 6629-88	ДГ 21 х 8 Л	--	12	48	--	60		обналичники, дверные петли-2шт., с замком
Д-9	ГОСТ 31173-2003	ДСН КН 21 х 7 М3	--	4	16	--	20		металлические с замком
Д-11	по серии 1.236-5, вып.3	по типу ДП3.07.00.00.00 М4 1900х1010	5	--	--	--	5		металлические с замком. EI-60
Д-11*	по серии 1.236-5, вып.3	по типу ДП3.07.00.00.00 М4 1780х1010	1	--	--	--	1		металлические с замком. EI-60
Д-12	по серии 1.236-5, вып.3	по типу ДП3.07.00.00.00 М4 1600х1010	--	--	--	3	3		металлические с замком. EI-60
Д-13	ГОСТ 31173-2003	ДСН КН 21 х 10 М3	--	4	16	--	20		металлические с замком
Л1	металлич. заводского изготовления	ДЛ 9 х 9	--	--	--	4/2	6		утепленная с замком EI-30
Л2	ГОСТ 24698-81	ДЛ 16 х 10	1	--	--	--	1		утепленная с замком

Спецификация элементов заполнения оконных проёмов

Марка, позиция	Обозначение	Наименование	Кол-во по фасадам				Всего	Масса ед.кг.	Примечан.
			1-11	11-1	А-Г	Г-А			
Ок-1	Индивидуальные ГОСТ 30674-99 металлопластиковые	ОП В1 1500(h) х 1500(4М1-8-4М1-8-К4)	40	80		--	120		Двухкамерный стеклопакет,S=2,25 м.2 с тройным остеклением
Ок-2	Индивидуальные ГОСТ 30674-99 металлопластиковые	ОП В1 1500(h) х 1300(4М1-8-4М1-8-К4)	30		--	--	30		Двухкамерный стеклопакет,S=1,95 м.2 с тройным остеклением
Ок-3	Индивидуальные ГОСТ 30674-99 металлопластиковые	ОП В1 1500(h) х 1300(4М1-8-4М1-8-К4)	30		--	--	30		Двухкамерный стеклопакет,S=1,95 м.2 с тройным остеклением
Ок-4	Индивидуальные ГОСТ 30674-99 металлопластиковые	ОП В1 1200(h) х 1500(4М1-8-4М1-8-К4)		16	--	--	16		Двухкамерный стеклопакет,S=1,80 м.2 с тройным остеклением
Ок-5	Индивидуальные ГОСТ 30674-99 металлопластиковые	ОП В1 1050(h) х 850(4М1-8-4М1-8-К4)	4	--	--		4		Двухкамерный стеклопакет,S=0,89 м.2 с тройным остеклением
Ок-6	Индивидуальные металлопластиковые	ОП В1 900(h)х1200	4	3	--	--	7		с одинарным остеклением S=1,08 м.2
Ок-7	Индивидуальные ГОСТ 30674-99 металлопластиковые	ОП 300(h) х 500	9	7	--	--	16		с одинарным остеклением S=0,15 м.2
		Двери балконные							
БД-1	Индивидуальные ГОСТ 30970-2002 металлопластиковые	ДПН О П Пр 2200(h) х 750	30				30		Двухкамерный стеклопакет,S=1,65 м.2 с тройным остеклением
БД-1*	Индивидуальные ГОСТ 30970-2002 металлопластиковые	ДПН О П Л 2200(h) х 750	30				30		Двухкамерный стеклопакет,S=1,65 м.2 с тройным остеклением

Ведомость подоконных досок

Марка, позиция		Наименование	Кол-во на исполнение			Всего	Площадь ед.изм.	Примечан.
			техпод полье	1этаж	2-5			
ПД-1.4		ПД-34х500х1600		24	112	136	0,80	Общий расход 306,8 м.п
ПД-2,3		ПД-34х500х1400		12	48	60	0,70	
ПД-5		ПД-34х500х1300		4		4	0,65	

Ведомость проемов

Марка поз.	Размер ВхН, мм
Д-1*	1310 х 2100
Д-2*	1310 х 2100
Д-3*	1210 х 2100
Д-10,Д-10*	1010 х 1900
Д-4, Д-4*	1010х2100
Д-5, Д-5*	910 х 2100
Д-6, Д-6*	1310 х 2100
Д-7, Д-7*	910 х 2100
Д-8, Д-8*	810 х 2100
Д-9	710 х 2100
Д-11	1010х1900
Д-11*	1010х1780
Д-12	1010х1600
Ок-1	1510х1510
Ок-2	1310х1510
Ок-3	1310х1510
Ок-4	1210х1510
Ок-5	850х1050
Ок-6	1210х910
Ок-7	310х510
БД-1	750х2210
БД-1*	750х2210

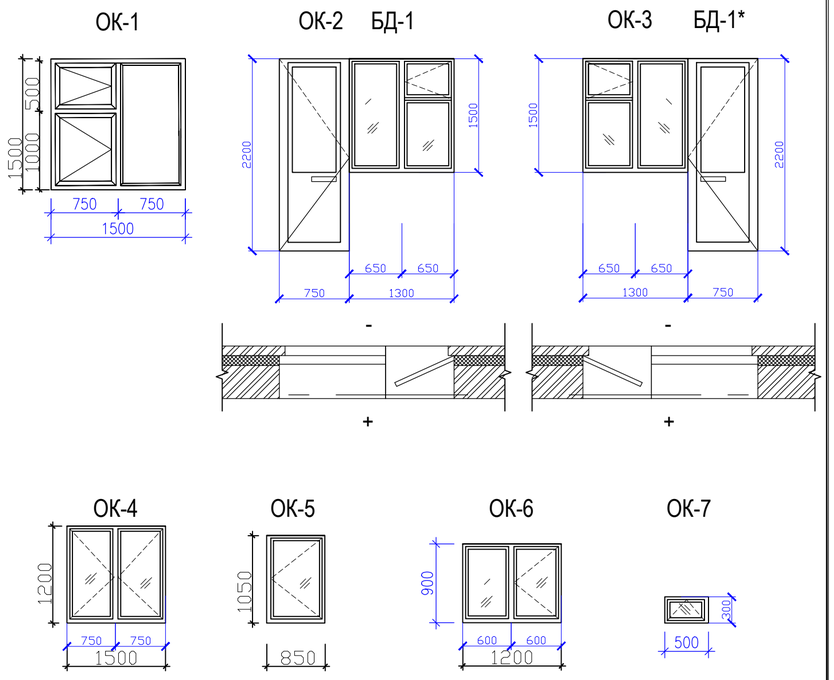

1. Оконные блоки приняты:
- по ГОСТ 30674-99 (с изменением №1 от 17.03.2016 г. №168), с показателем приведенного сопротивления теплопередаче класса В2 по ГОСТ 23166-99 (по проекту с двухкамерными стеклопакетами с теплоотражающим покрытием 4М1-8-4М1-8-К4, с приведенным сопротивлением теплопередаче равным **R=0,570 м²°С/Вт**)

- оснащенных замками безопасности, соответствующих замкам 1-2 классов по ГОСТ 5089-2011;
- выполненных из ПВХ профиля по ГОСТ 30673-99, класса 4 по приведенному сопротивлению профиля теплопередаче;
- со стеклопакетами типа СПД по ГОСТ 24866- 2014, стеклами марки М0 по ГОСТ 111, толщиной 4 мм.

2. Поливинилхлоридные оконные блоки приняты соответствующие требованиям ГОСТ 23166-99 "Оконные блоки. Общие технические условия".
3. Выполнение работ по заполнению оконных проемов предусмотреть специализированной организацией. Перед выполнением заказа выполнить замеры оконных проемов.
4. Подготовку поверхностей оконных проемов, монтаж оконных блоков и исполнение монтажных швов осуществлять с применением материалов, изделий и крепежных элементов в соответствии с указаниями проекта и требований ГОСТ 30971-2002 "Швы монтажные узлов примыкания оконных блоков к стеновым проемам. Общие технические условия". При необходимости по консультации производителей и поставщиков материалов и элементов.
5. Полимерные материалы, применяемые для монтажных швов, должны иметь санитарно-эпидемиологические заключения госнадзора о возможности их применения в строительства.
6. На открывающиеся створки окон предусмотреть жесткие фиксаторы и москитные сетки.
7. Противопожарные двери и люки должны иметь сертификат соответствия Технического регламента ЕАЭС 043/2017 «О требованиях к средствам обеспечения пожарной безопасности и пожаротушения» (пункт 12 ТР ЕАЭС 043/2017).

Изм.	Кол.уч	Лист	Nдок.	Подпись	Дата	03-22-АС		
						Строительство 5-ти этажного 60-ти квартирного жилого дома в г.Аягоз, Аягозского района, ВКО (Позиция №4)		
						Жилой дом.	стадия	лист	листов
							РП	21	
Выполнил		Акулинина			05.2022	Спецификация элементов заполнения проемов	ТОО "Востокоблпроект" ГСЛ №15012141	
Норм.контр.		Волкова В.Н.			05.2022			

Взам.инв.N
подпись и дата
Инв.Nподл.

Экспликация полов

Номер помещения	Тип пола по проекту	Схема пола или тип пола по серии	Элементы пола и их толщина	Площадь м²
Гостиные, спальни, 2-го эт. 3-го эт. 4-го эт. 5-го эт.	I	по типу 59 / 2-144-1/88	Линолеум-пвх коммерческий гетерогенный ГОСТ 7251-77, кл.34 -2мм Прослойка из клеящей мастики Стяжка из легкого бетона кл. С8/10 у=1200кг/м3 -51мм Гидроизоляция - гидроизол Песок -27мм Панель междуэтажного перекрытия -220мм	1678,40
Кухни, прихожие, кладовая 2-го эт. 3-го эт. 4-го эт. 5-го эт.	I	по типу 59 / 2-144-1/88	Линолеум-пвх коммерческий гетерогенный ГОСТ 7251-77, кл.34 -2мм Прослойка из клеящей мастики Стяжка из легкого бетона кл. С8/10 у=1200кг/м3 -51мм Гидроизоляция - гидроизол (1 слой) Песок -27мм Панель междуэтажного перекрытия -220мм	955,20
Ванные, сан.узлы 2-го эт. 3-го эт. 4-го эт. 5-го эт.	II	по типу 62 / 2-144-1/88	Керамические плитки ГОСТ27180-2001 -13мм Прослойка и заполнение швов из ЦПР М200 -15мм Стяжка из ЦПР М150 -17мм Гидроизоляция - два слоя гидроизола на прослойке из битумной мастики -5мм Стяжка из ЦПР М150 -30мм Панель междуэтажного перекрытия -220мм	206,40
Площадки лестничных клеток 2-го эт. 3-го эт. 4-го эт. 5-го эт.	III	по типу 62 / 2-144-1/88	Керамические плитки ГОСТ27180-2001 -13мм Прослойка и заполнение швов из ЦПР М200 -15мм Стяжка из ЦПР М150 -32мм Панель междуэтажного перекрытия -220мм	209,60
Гостиные, спальни над подвалом	IV	по типу 132 / 2-144-1/88	Линолеум на теплозвукоизолирующей подосновe -5мм Прослойка из клеящей мастики Стяжка из легкого бетона кл. С8/10 у=1200кг/м3 -65мм Гидроизоляция - гидроизол Теплоизол. слой из жестких минераловатных плит у=125кг/м3 -30мм Панель перекрытия над техническим подпольем -220мм	420,40
Кухни, прихожие над подвалом	IV	по типу 132 / 2-144-1/88	Линолеум на теплозвукоизолирующей подосновe -5мм Прослойка из клеящей мастики Стяжка из легкого бетона кл. С8/10 у=1200кг/м3 -65мм Гидроизоляция - гидроизол Теплоизол. слой из жестких минераловатных плит у=125кг/м3 -30мм Панель перекрытия над техническим подпольем -220мм	216,40
Ванные, сан.узлы над подвалом	V	по типу 138 / 2-144-1/88	Керамические плитки ГОСТ27180-2001 Прослойка и заполнение швов из ЦПР М200 } -30мм Стяжка из ЦПР М150 -40мм Гидроизоляция - два слоя гидроизола на прослойке из битумной мастики Теплоизол. слой из жестких минераловатных плит у=125 кг/м3 -30мм Панель перекрытия над техническим подпольем -220мм	51,60
Площадки лестничных клеток над подвалом	VI		Керамические плитки ГОСТ27180-2001 Прослойка и заполнение швов из ЦПР М200 } -30мм Стяжка из ЦПР М150 -40мм Панель перекрытия над техническим подпольем -220мм	64,40
Тамбуры входов	VII	180 / 2-144-1/88	Керамические плитки ГОСТ27180-2001 -13мм Прослойка и заполнение швов из ЦПР М150 -15мм Подстилающий слой из бетона класса С8/10 -80мм Грунт основания	47,20
Эл/щитовая, Насосная, Тепловой пункт	VIII	174 / 2-144-1/88	Покрытие из бетона класса С12/15 -20мм Подстилающий слой из бетона класса С8/10 -80мм Грунт основания	49,30
Балконы	IX	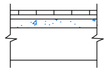	Керамические плитки ГОСТ27180-2001 -13мм Прослойка и заполнение швов из ЦПР М200 -15мм Стяжка из ЦПР М150 -30мм Плита балкона	210,00
Техподполье	X	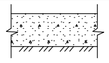	Покрытие пола из уплотненного насыпного гравия -100мм Грунт основания	739,30

1. Полы во всех помещениях, кроме душевых и санузлов, выполнить без порогов.
2. Работы по устройству полов проводить после прокладки инженерных коммуникаций.
3. В помещениях с использованием линолеумных покрытий, края линолеума у стен должны быть подведены под плинтуса, плотно закрепленные между стеной и полом.
Швы примыкающих друг к другу листов линолеума должны быть тщательно пропаяны.
4. При устройстве полов пользоваться рекомендациями по устройству полов к СН РК 2.04-05-2014 "Изоляционные и отделочные покрытия".
5.Все типы покрытий должны иметь сертификат соответствия и санитарно-гигиениический сертификат.
6. Для облицовки тамбуров входов, ступений лестничных маршей и площадок принимается керамическая плитка с шероховатой, нескользкой и стойкой к истеранию лицевой поверхностью.
7. В ванных и сан.узлах гидроизоляцию выполнить с напуском на стены на высоту 70мм.
8. В помещениях с линолеумными полами выполнить поливинилхлоридный плинтус (3345,0п.м.), с полами из керамической плитки, плинтус выполнить из керамической плитки на цементном растворе М100 (980,0п.м.).
9. Данный лист смотри совместно с листами АС-6-13.

Изм.	Кол.уч	Лист	Nдок.	Подпись	Дата	03-22-АС		
						Строительство 5-ти этажного 60-ти квартирного жилого дома в г.Аягоз, Аягозского района, ВКО (Позиция №4)		
Нач.отд		Волкова В.Н.				Жилой дом.	стадия: РП	лист: 23 / листов:
Выполнил		Щукина				Экспликация полов	ТОО "Востокоблпроект" ГСЛ №15012141	
Норм.контр.		Акулинина						

формат А2

Взам.инв.N | подпись и дата | инв.Nподл.

Ведомость перегородок

Замечание № 21,22

Марка, позиция	Обозначение	Наименование	Количество на этаж						Масса ед.кг.	Примечан.
			1 этаж	2 этаж	3 этаж	4 этаж	5 этаж	Всего		
ПС-1	Серия РК 1.031.9-3.07 "Комплектные системы КНАУФ" Перегородки. Рабочие чертежи.	Перегородки (б=75мм) из ГВЛ, типа С-361 со звукоизоляцией из минплиты жесткой (50мм). Толщина слоя обшивки 12,5мм. Шаг стоечных профилей 600мм. Профили - ПН50/40, ПС50/50,	259,04	259,04	259,04	259,04	259,04	1295,20		м.кв
ПС-2	Серия РК М25.41/2000 Выпуск 1. "Комплексные системы КНАУФ" Перегородки. Рабочие чертежи.	Облицовка, кирпичной перегородки, из ГВЛ типа С-663 со звукоизоляцией из плиты ISOVER КТ-37 .	121,08	121,08	121,08	121,08	121,08	605,40		м.кв
ПС-3		кирпич-КР-р-по 250х120х65/1 НФ/100/2,0/50 ГОСТ 530-2012 на цементно-песчаном растворе М25	135,00	135,00	135,00	135,00	135,00	675,00		м.кв

Изм.	Кол.уч	Лист	Nдок.	Подпись	Дата	03-22-АС		
						Строительство 5-ти этажного 60-ти квартирного жилого дома в г.Аягоз, Аягозского района, ВКО (Позиция 4)		
Нач.отд		Волкова В.Н.			05.2022	Жилой дом.	стадия: РП	лист: 22 / листов:
Выполнил		Акулинина			05.2022	Ведомость перегородок	ТОО "Востокоблпроект" ГСЛ №15012141	
Норм.контр.		Волкова В.Н.			05.2022			

взам.инв.N | подпись и дата | инв.Nподл.

формат А2

ШК 1

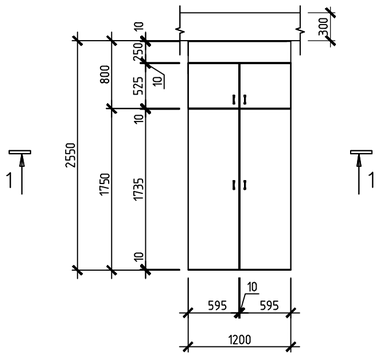

ШК 2

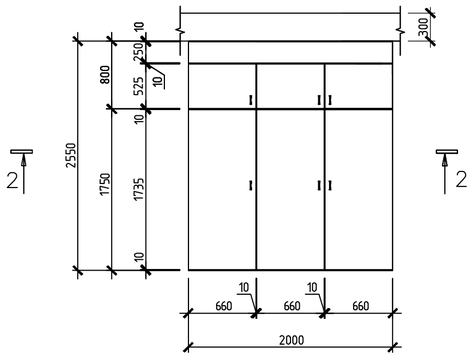

1–1

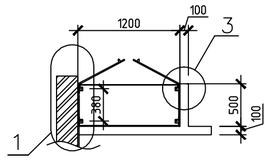

2–2

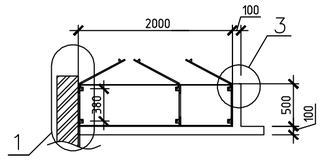

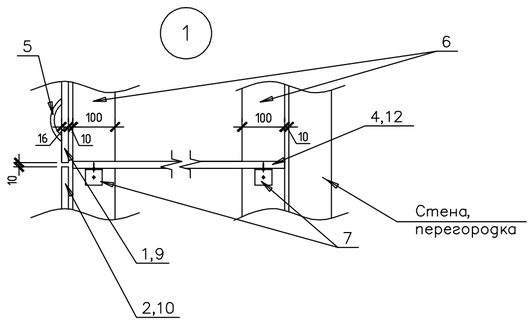

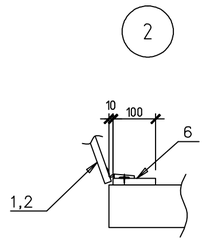

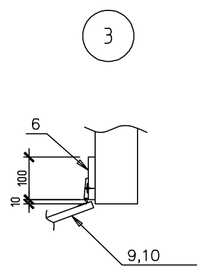

Спецификация материалов для встроенных шкафов

Поз.	Обозначение	Наименование	Кол.	Масса, ед., кг	Приме-чание
1	2	3	4	5	6
		Шкаф ШК1 (40 шт)			
1		Дверца шкафа-ЛДСП δ=16мм, 595х525мм	2	0,31 м²	0,62 м²
2		Дверца шкафа-ЛДСП δ=16мм, 595х1735мм	2	1,03 м²	2,06м²
3		Зашивка потолочная -ЛДСП =16мм, 1150х250мм	1	0,29м²	
4		Полка шкафа-ЛДСП δ=16мм	2	0,6 м²	1,2м²
5		Ручка дверная металлическая	4		
6		Стоечный элемент-ЛДСП δ=16мм, 2550х100мм	4	0.255м²	1,02м²
7		Мебельный уголок 40х40х3мм	8		
8		Мебельная петля	4		
		Шкаф ШК2 (20 шт)			
1		Дверца шкафа-ЛДСП δ=16мм, 660х525мм	3	0,35 м²	1,05 м²
2		Дверца шкафа-ЛДСП δ=16мм, 660х1735мм	3	1,15 м²	3,45 м²
3		Зашивка потолочная -ЛДСП δ=16мм, 1950х250мм	1	0,49 м²	
4		Полка шкафа-ЛДСП δ=16мм	2	2,0 м²	4,0 м²
5		Ручка дверная металлическая	6		
6		Стоечный элемент-ЛДСП δ=16мм, 2550х100мм	6	0.255м²	1,53 м²
7		Мебельный уголок 40х40х3мм	12		
8		Мебельная петля	4		

1. Данный лист см. совместно с планами этажей

Взам. инв. №

Подп. и дата

Инв. № подл.

Изм.	Кол.уч	Лист	Nдок.	Подпись	Дата
Нач.отд		Волкова В.Н.			05.2022
Выполнил		Щукина			05.2022
Норм.контр.		Волкова В.Н.			05.2022

03-22-АС

Строительство 5-ти этажного 60-ти квартирного жилого дома в г.Аягоз, Аягозского района, ВКО (Позиция 4)

Жилой дом.

стадия	лист	листов
РП	23/1	

Встроенные шкафы ШК1, ШК-2.

ТОО "Востокоблпроект" ГСЛ №15012141

А2

Схема расположения элементов фундамента на отм. -3,620, -4,220, -4,820

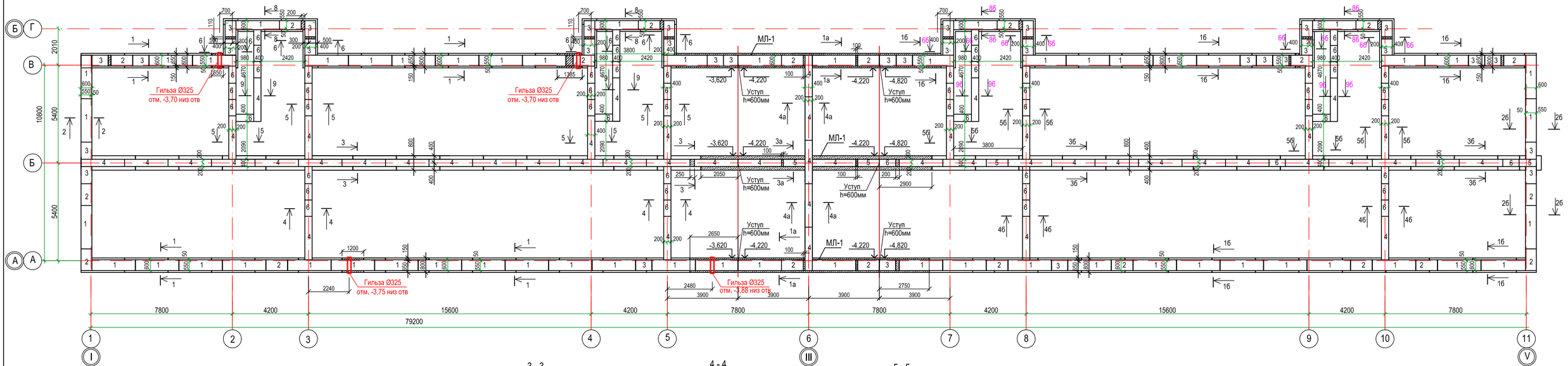

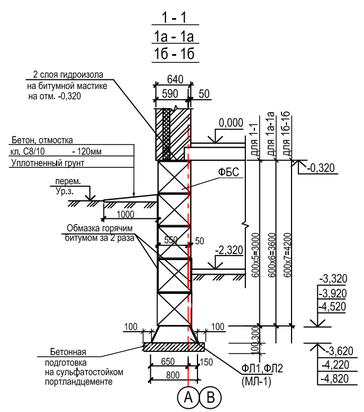

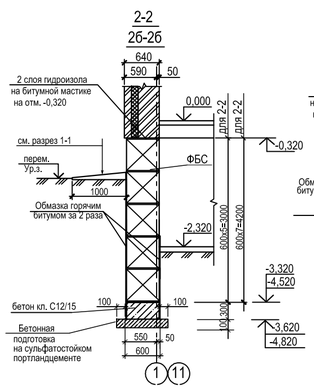

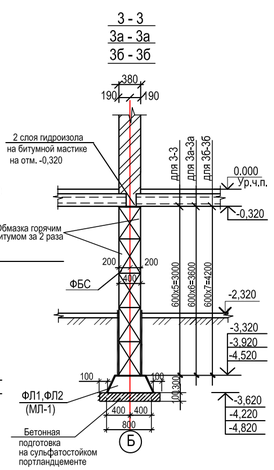

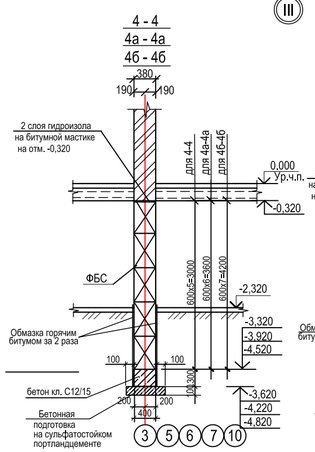

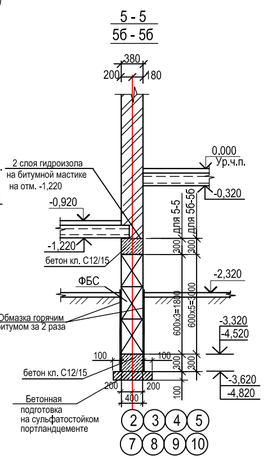

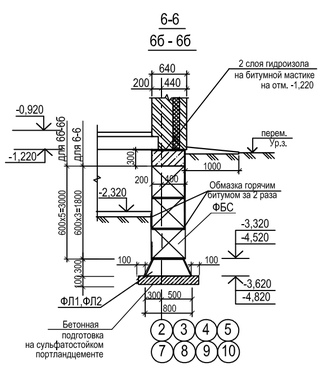

1. Данный лист см. совместно с л. АС-

						03-22-АС			
						Строительство 5-ти этажного 60-ти квартирного жилого дома в г.Аягоз, Аягозского района, ВКО (Позиция 4)			
Изм.	Кол.уч.	Лист	Nдок.	Подпись	Дата				
						Жилой дом	Стадия	Лист	Листов
							РП	24	
Нач.отд.		Сасса			07.22				
Разработал		Литовкина			07.22	Схема расположения элементов фундамента на отм. -3,620, -4,220, -4,820	ТОО "Востокоблпроект" ГСЛ №15012141		
Проверил		Сасса			07.22				

Формат А2+

Взам.инв.N | Подпись и дата | Инв.N подл.

8-8
8б - 8б

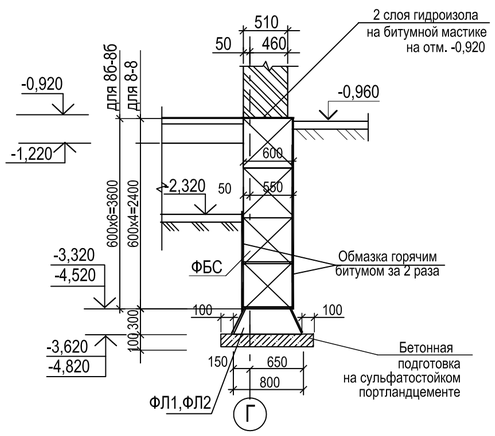

9-9
9б - 9б

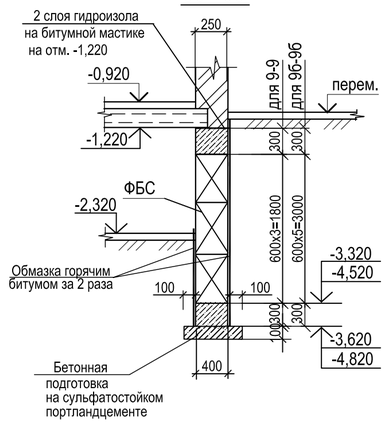

МЛ-1

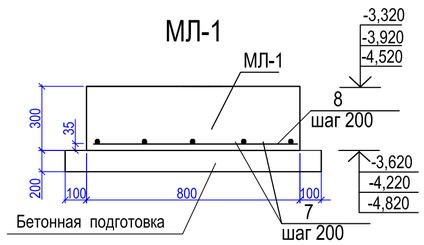

Развертка по монолитной ленте МЛ-1

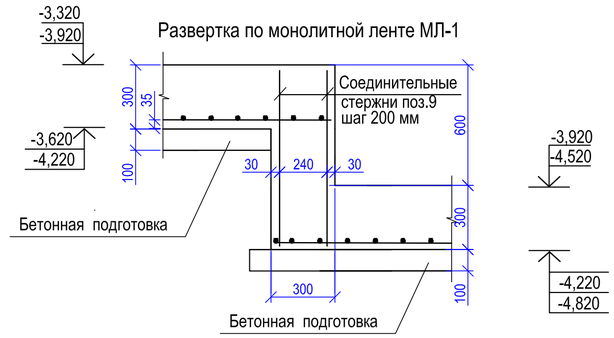

1. Общие данные см. л. АС-1.
2. За условную отметку 0,000 принят уровень чистого пола 1-го этажа здания, что соответствует абсолютной отметке по генплану 692,05.
3. Согласно отчета по инженерно-геологическим изысканиям,выполненным ПрК «Семейпроект» в июне 2022 года, основанием для фундаментов служат скальные грунты сиениты, тип структуры порфировидная, текстура массивная. По пределу прочности грунты подразделяются: в верхней части сильнотрещиноватые, с глубины от 0,70 - 1,60 до 1,20 - 2,10 м - малопрочные, трещиноватые разрушенные до состояния дресвы (элювия), с глубины от 1,20 - 2,10 до 6,00 м - средней прочности, к забою слаботрещиноватые, (монолитные).
Сиениты по пределу прочности на одноосное сжатие - малопрочные Rc = 10 МПа; средней прочности Rc = 33 МПа.
4. Грунтовые воды, на момент проведения инженерно-геологических изысканий - выработками до глубины 6,00 м, не вскрыты. Возможное появление временной верховодки по кровле скальных грунтов - сиенитов в периоды весенних паводков и обильных атмосферных осадков. По содержанию сульфатов к портланцементу по ГОСТ 10178-85 на бетоны марок W 4 - W 20 обладают сильноагрессивными свойствами.
5. В связи с появлением временной верховодки по кровле скальных грунтов выполнить гидроизоляцию швов бетонных блоков ФБС в пределах подвала с применением гидроизоляционной добавки "Пенекрит". Расход сухой смеси 1,5 кг/м.п. Всего - 802,0 м.п. Также выполнить бетонные блоки ФБС маркой по водонепроницаемости W6.
6. Все бетонные конструкции соприкасающиеся с грунтом выполнить на сульфатостойком портландцементе.
7. Нормативная глубина сезонного промерзания грунтов - 2,54 м.
8. Под фундаментами выполнить бетонную подготовку из бетона кл. С8/10 толщиной 100мм на сульфатостойком портландцементе. Расход бетона С8/10 - 69,0м3.
9. Арматурные изделия изготовлять с применением сварки в соответствии с ГОСТ 14098-2014.
10. Кладку фундаментных стен из блоков выполнять на цементно-песчаном растворе М50 с перевязкой вертикальных швов в каждом ряду , а также во всех углах и пересечениях на глубину не менее 300мм.
11. Стены фундамента, соприкасающиеся с грунтом обмазать горячим битумом марки БП-IV за 2 раза. Площадь обмазки - 2200 м2
12. В уровне обреза фундаментов на отм. -0,320 выполнить горизонтальную гидроизоляцию из 2-х слоев гидроизола на битумной мастике. Всего - 196,6м2.
13. Вокруг здания выполняется бетонная отмостка шириной 1000мм. Расход бетона С8/10 - 23,0м3
14. Обратную засыпку пазух фундамента и под полы производить отдельными слоями из местного грунта со щебнем (20%) с тщательным уплотнением до плотности pd=1,6т/м3
15. Все работы производить с соблюдением требований СП РК 1.03-106-2012 "Охрана труда и техника безопасности в строительстве" и СП РК 5.01-101-2013 "Земляные сооружения, основания и фундаменты".
16. При производстве работ осуществлять технический контроль и составление актов на скрытые работы в соответствии с указаниями СН РК 5.03-07-2013, СП РК 5.03-107-2013.
17. В случае отличия грунтов, принятых за основание фундаментов, характеристика которых указана в отчете инженерных изысканий, обратиться в ПрК «Семейпроект», для проведения дополнительных геологических исследований и поставить в известнось проектную организацию. Выполнение фундаментов до согласования с проектной организацией запрещается.
18. Расход метариалов по детали опирания перегородок (общий 59,0 п.м): Ø10 S400 - 145,6кг; Ø 6 S240 - 65,50кг. Бетон С12/15 - 9,0м3.

Деталь опирания перегородок

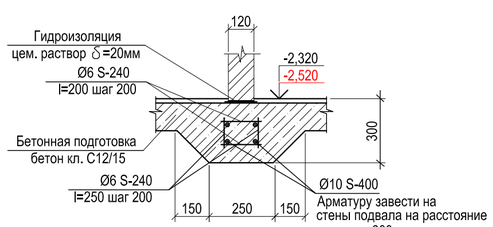

СПЕЦИФИКАЦИЯ ЭЛЕМЕНТОВ ФУНДАМЕНТА

Марка поз.	Обозначение	Наименование	Кол.	Масса ед.кг	Примеч.
		Плиты ж/б ленточных фундаментов			
ФЛ1	СТ РК 956-93	ФЛ8.24-4	83	1150	на сульфато-стойком порт-ландцементе
ФЛ2	СТ РК 956-93	ФЛ8.12-4	7	550	на сульфато-стойком порт-ландцементе
		Монолитные заделки			
		Бетон кл.С12/15, W6, F150 м³	1,3		на сульфато-стойком порт-ландцементе
		Блоки стен подвала			
1	ГОСТ 13579-2018	ФБС 24.6.6 - т	307	1960	на сульфато-стойком порт-ландцементе
2	ГОСТ 13579-2018	ФБС 12.6.6 - т	98	960	— " —
3	ГОСТ 13579-2018	ФБС 9.6.6 - т	215	700	— " —
4	ГОСТ 13579-2018	ФБС 24.4.6 - т	199	1300	— " —
5	ГОСТ 13579-2018	ФБС 12.4.6 - т	82	640	— " —
6	ГОСТ 13579-2018	ФБС 9.4.6 - т	273	390	— " —
	ГОСТ 10704-91	Труба Ø325х5 L=1000	4	39,5	
		Монолитные заделки			
		Бетон кл.С12/15, W6, F150 м³	55,0		на сульфато-стойком порт-ландцементе
		Монолитная лента МЛ-1			
7	ГОСТ 34028-2016	Ø10 S-400 м.п.	212	0,617	130,80
8	ГОСТ 34028-2016	Ø10 S-400 L=760	218	0,47	102,50
9	ГОСТ 34028-2016	Ø10 S-400 L=850	60	0,52	31,20
		Бетон кл.С12/15, W6, F150 м³		10,70	на сульфато-стойком порт-ландцементе

Изм.	Кол.уч.	Лист	№док.	Подпись	Дата	03-22-АС		
						Строительство 5-ти этажного 60-ти квартирного жилого дома в г.Аягоз, Аягозского района, ВКО (Позиция 4)		
						Жилой дом	Стадия: РП	Лист: 25 / Листов:
Нач.отд.		Сасса			07.22			
Разработал		Литовкина			07.22	Спецификация	ТОО "Востокоблпроект" ГСЛ №15012141	
Проверил		Сасса			07.22			

Формат А2

Взам.инв.№ | Подпись и дата | Инв.№подл.

Развертка блоков по оси А

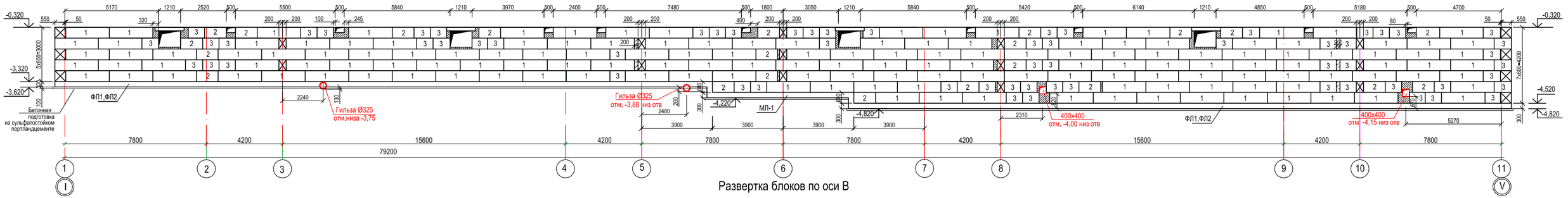

Развертка блоков по оси В

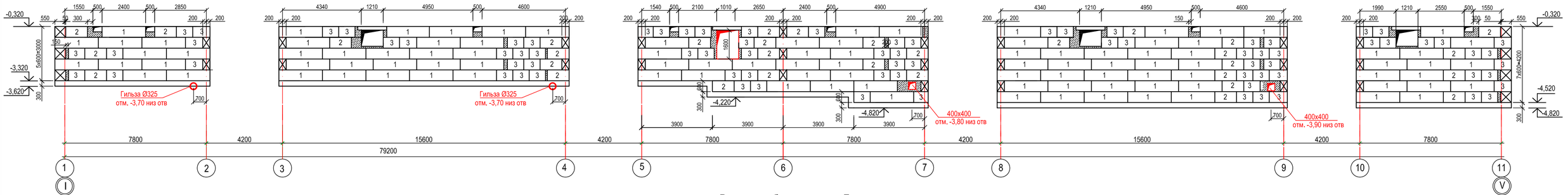

Развертка блоков по оси Б

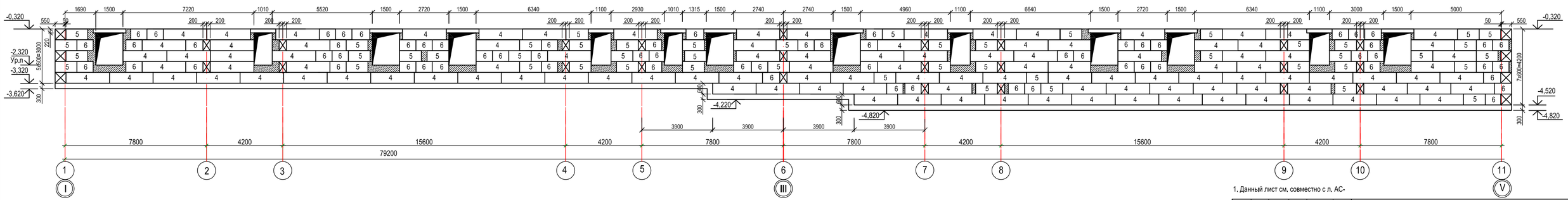

1. Данный лист см. совместно с л. АС-

Изм.	Кол.уч.	Лист	Nдок.	Подпись	Дата	03-22-АС		
						Строительство 5-ти этажного 60-ти квартирного жилого дома в г.Аягоз, Аягозского района, ВКО (Позиция 4)		
Нач.отд.		Сасса			07.22	Жилой дом	Стадия: РП	Лист: 26 / Листов:
Разработал		Литовкина			07.22	Развертки блоков по осям А,Б,В	ТОО "Востокоблпроект" ГСЛ №15012141	
Проверил		Сасса			07.22			

Формат А2+

Взам.инв.N | подпись и дата | Инв.N подл.

Развертка блоков по оси 1

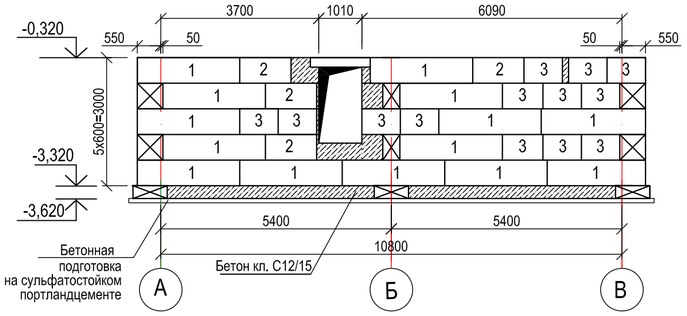

Развертка блоков по оси 11

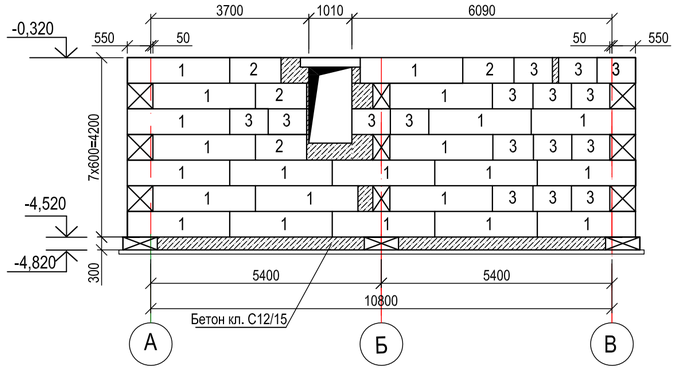

Развертка блоков по оси 6

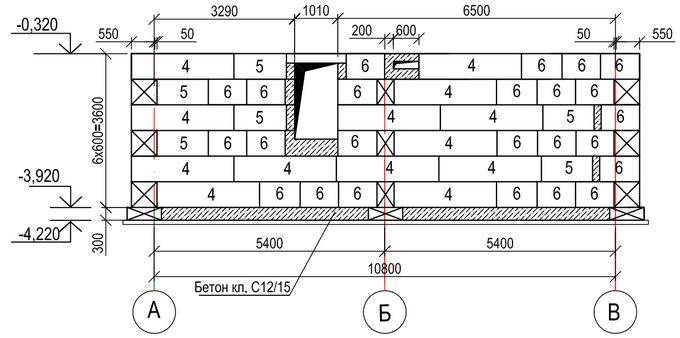

Развертка блоков по оси 3,5

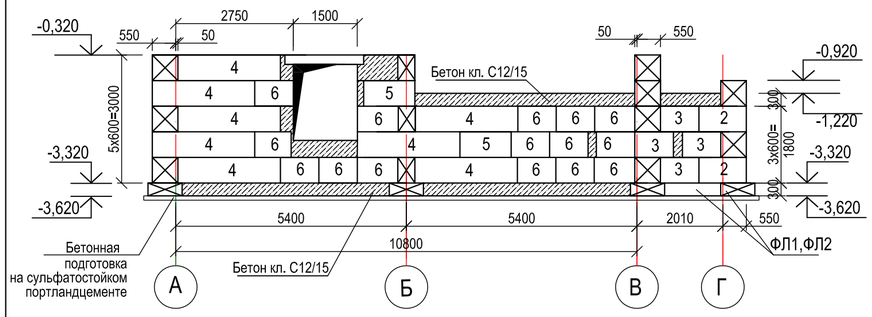

Развертка блоков по оси 8,10

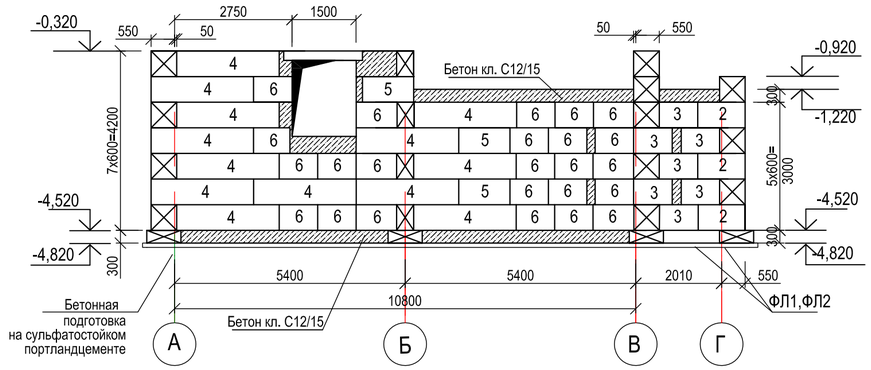

Развертка блоков по оси 2,4

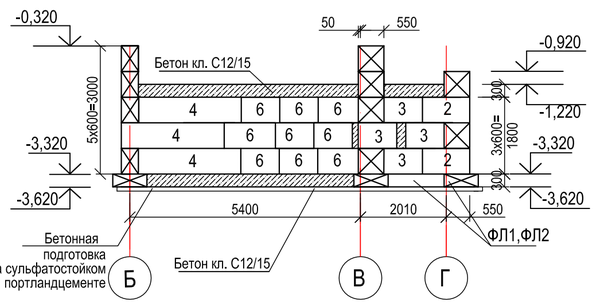

Развертка блоков по оси 7,9

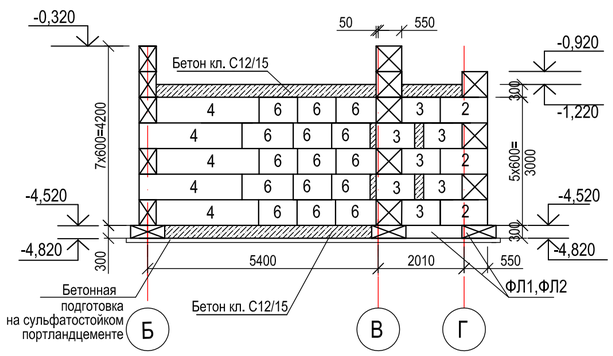

1. Данный лист см. совместно с л. АС-

Изм.	Кол.уч.	Лист	№док.	Подпись	Дата	03-22-АС		
						Строительство 5-ти этажного 60-ти квартирного жилого дома в г.Аягоз, Аягозского района, ВКО (Позиция 4)		
						Жилой дом	Стадия	Лист	Листов
							РП	27	
Нач.отд.		Сасса			07.22				
Разработал		Литовкина			07.22	Развертки блоков по осям 1-11	ТОО "Востокоблпроект" ГСЛ №15012141		
Проверил		Сасса			07.22				

Формат А2

взам.инв.N	
подпись и дата	
инв.Nподл.	

ПЛАН ПЕРЕКРЫТИЯ ПОДВАЛА

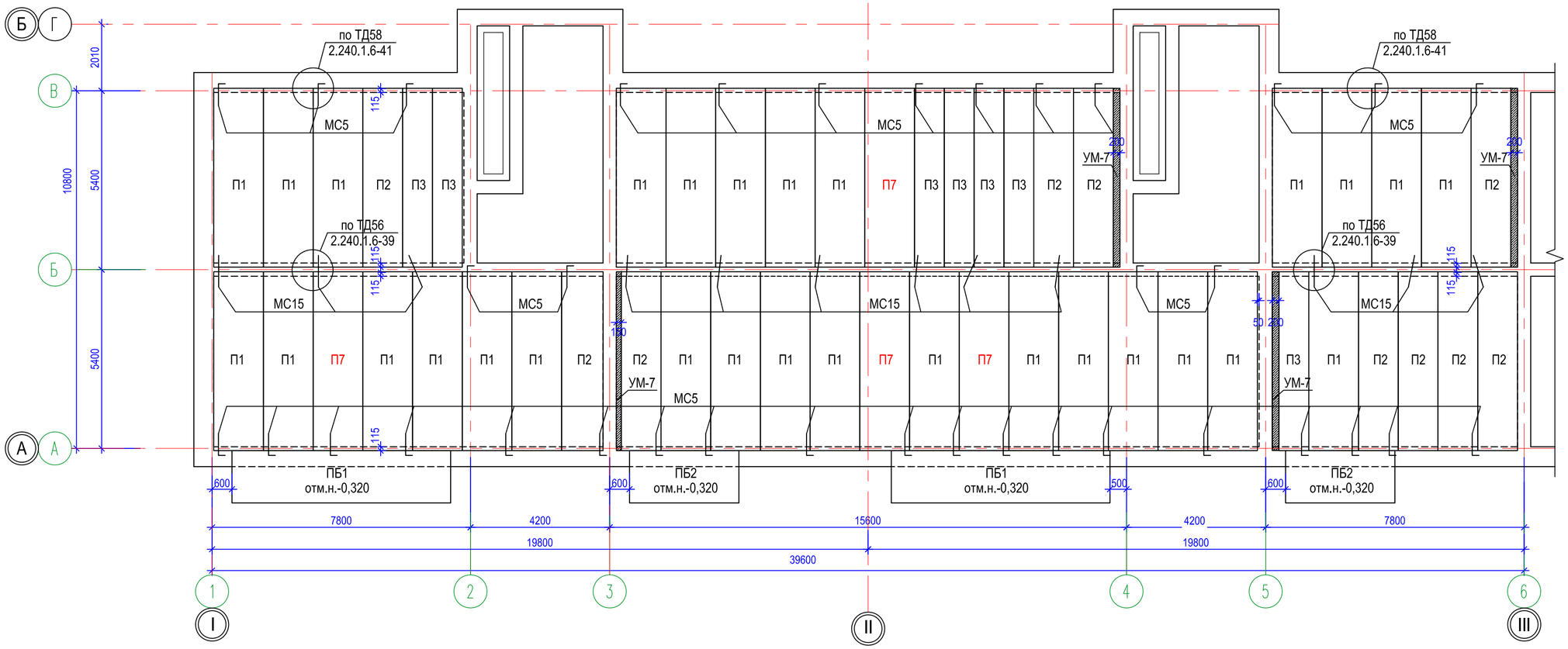

СПЕЦИФИКАЦИЯ ПЕРЕКРЫТИЯ

Марка поз.	Обозначение	Наименование	Кол. шт.	Масса ед.кг	Примеч.
		Плиты перекрытия			
П1	Серия W1 Tech 2012/kz вып.5	ПБ-2.54.15-8К7	29	2543	
П2	Серия W1 Tech 2012/kz вып.5	ПБ-2.54.12-8К7	10	2024	
П3	Серия W1 Tech 2012/kz вып.5	ПБ-2.54.9-8К7	7	1505	
П7	Серия W1 Tech 2012/kz вып.5	ПБ-2.54.15-10К7	4	2543	
ПБ1	АС-37	Плита балконная ПБ1	2	3913	
ПБ2	АС-37	Плита балконная ПБ2	2	1926	
УМ7	АС-36	Участок монолитный УМ7	4		
МС5	Серия 2.240-1 вып.6	Анкер МС5	36	0,80	28,80
МС15	Серия 2.240-1 вып.6	Анкер МС15	12	1,154	13,85
1	ГОСТ 8509-93	L125x8 l=6480	2	100,40	200,80
2	ГОСТ 8509-93	L125x8 l=3190	2	49,40	98,80
		Материалы: бетон кл.С12/15	2,07	м3	

взам.инв.N
подпись и дата
инв.Nподл.

Схема блокировки

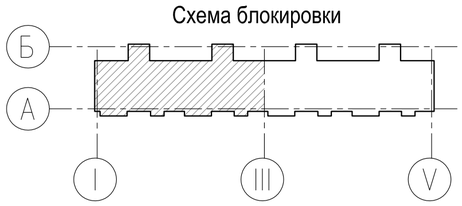

1. Монтаж плит перекрытия выполнять согласно требованиям СП РК 5.03-107-2013 и указаниям серии 2.240-1.
2. Плиты перекрытий укладывать на очищенную от строительного мусора и выровненную горизонтальную поверхность.
3. Укладку плит перекрытия вести на цементном растворе М100 толщиной не менее 20мм.
4. Заделку стыков и швов производить бетоном класса С12/15 на мелком заполнителе после выверки правильности установки элементов конструкций, приемки сварных соединений и выполнения антикоррозийной защиты, а также очистки швов и стыков между плитами от пыли и грязи.
5. Анкеровку выполнять сразу после установки плит на раствор и проверки правильности их положения.
6. По окончании сварки анкеры и закладные детали покрыть цементным раствором.
7. Отверстия ОВ, ВК и ЭЛ для пропуска стояков и кабелей пробить по месту в пределах пустот, не нарушая несущих ребер плит и арматурных каркасов, с последующей заделкой отверстий цементным раствором М100.

Изм.	Кол.уч	Лист	Nдок.	Подпись	Дата	03-22-АС		
						Строительство 5-ти этажного 60-ти квартирного жилого дома в г.Аягоз, Аягозского района, ВКО (Позиция 4)		
						Жилой дом.	стадия	лист	листов
							РП	28	
Рук.отд.		Сасса			08.22				
Выполнил		Литовкина			08.22	План перекрытия на отм.-0,320 в осях 1-6	ТОО "Востокоблпроект" ГСЛ №15012141		
Проверил		Сасса			08.22				

формат А2

ПЛАН ПЕРЕКРЫТИЯ ПОДВАЛА

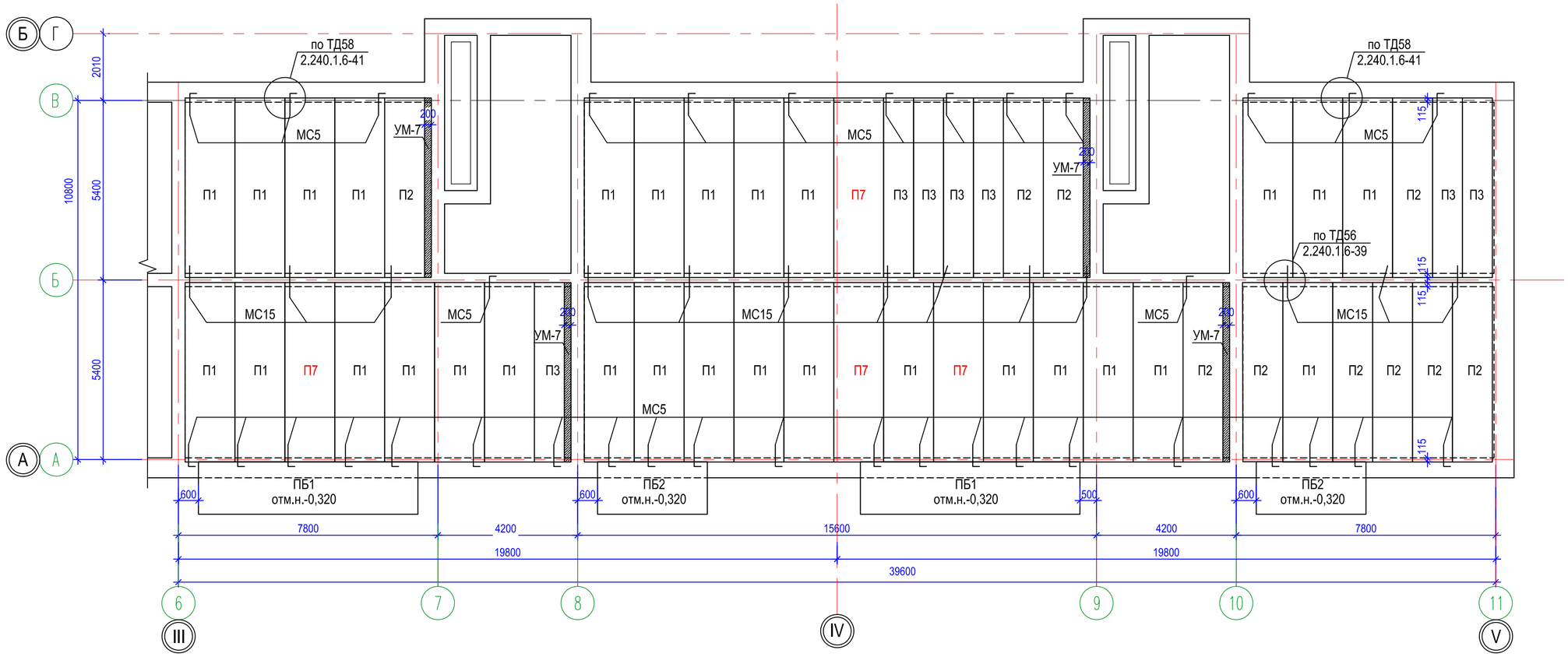

СПЕЦИФИКАЦИЯ ПЕРЕКРЫТИЯ

Марка поз.	Обозначение	Наименование	Кол. шт.	Масса ед.кг	Примеч.
		Плиты перекрытия			
П1	Серия W1 Tech 2012/kz вып.5	ПБ-2.54.15-8К7	29	2543	
П2	Серия W1 Tech 2012/kz вып.5	ПБ-2.54.12-8К7	10	2024	
П3	Серия W1 Tech 2012/kz вып.5	ПБ-2.54.9-8К7	7	1505	
П7	Серия W1 Tech 2012/kz вып.5	ПБ-2.54.15-10К7	4	2543	
ПБ1	АС-37	Плита балконная ПБ1	2	3913	
ПБ2	АС-37	Плита балконная ПБ2	2	1926	
УМ7	АС-36	Участок монолитный УМ7	4		
МС5	Серия 2.240-1 вып.6	Анкер МС5	34	0,80	27,20
МС15	Серия 2.240-1 вып.6	Анкер МС15	13	1,154	15,0
1	ГОСТ 8509-93	L125x8 l=6480	2	100,40	200,80
2	ГОСТ 8509-93	L125x8 l=3190	2	49,40	98,80
		Материалы: бетон кл.С12/15	2,07	м3	

взам.инв.N

подпись и дата

инв.Nподл.

Схема блокировки

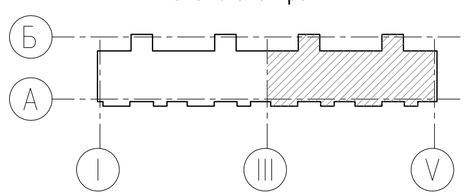

1. Общие данные см. лист АС-1,2

Изм.	Кол.уч.	Лист	Nдок.	Подпись	Дата	03-22-АС		
						Строительство 5-ти этажного 60-ти квартирного жилого дома в г.Аягоз, Аягозского района, ВКО (Позиция 4)		
Рук.отд.		Сасса			08.22	Жилой дом.	стадия	лист	листов
Выполнил		Литовкина			08.22		РП	29	
Проверил		Сасса			08.22	План перекрытия на отм.-0,320 в осях 6-11	ТОО "Востокоблпроект" ГСЛ №15012141		

формат А2

A2-М1/100

План перекрытия первого этажа в осях 1-6.

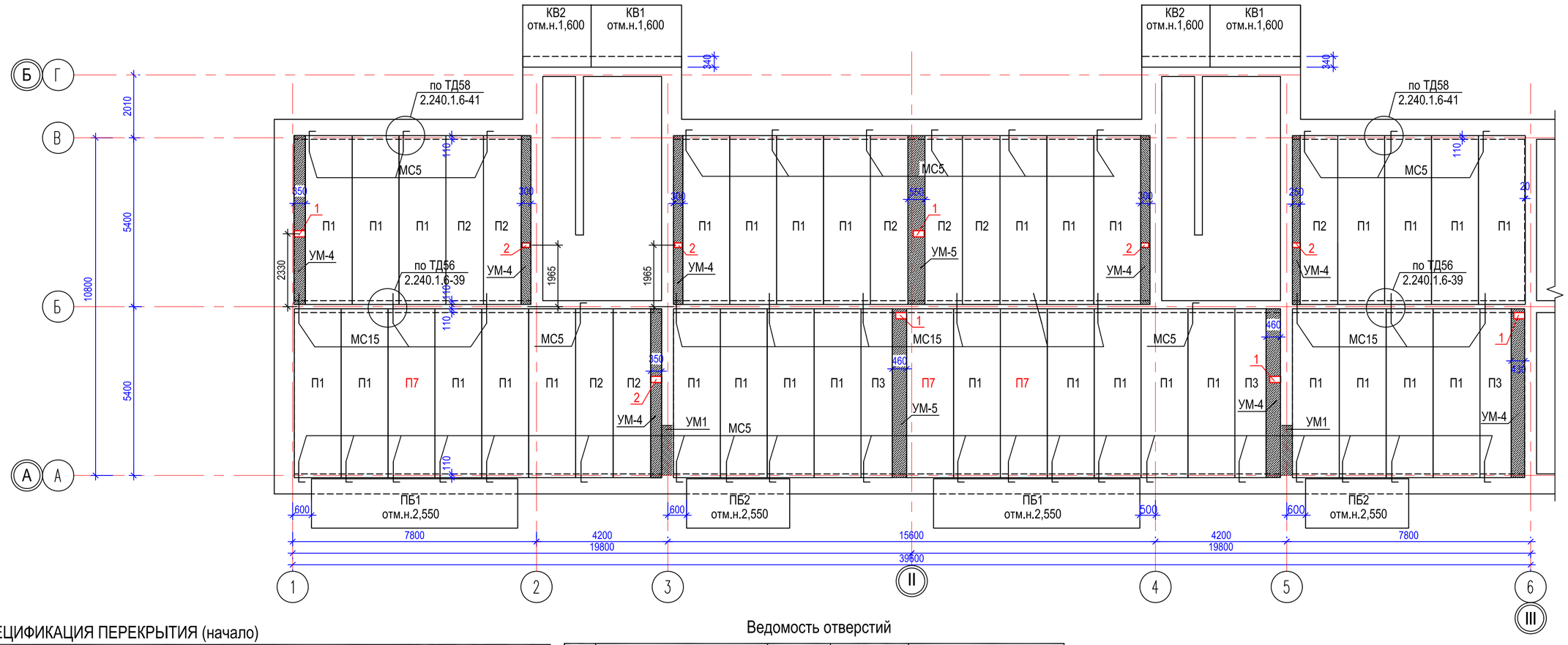

СПЕЦИФИКАЦИЯ ПЕРЕКРЫТИЯ (начало)

Марка поз.	Обозначение	Наименование	Кол. шт.	Масса ед.кг	Примеч.
		Плиты перекрытия			
П1	Серия W1 Tech 2012/kz вып.5	ПБ-2.54.15-8К7	32	2543	
П2	Серия W1 Tech 2012/kz вып.5	ПБ-2.54.12-8К7	8	2024	
П3	Серия W1 Tech 2012/kz вып.5	ПБ-2.54.9-8К7	3	1505	
П7	Серия W1 Tech 2012/kz вып.5	ПБ-2.54.15-10К7	3	2543	
КВ1	Серия 1.238-1.2 вып.2	Козырек входа КВ18.28-т	2	1330	
КВ2	Серия 1.238-1.2 вып.2	Козырек входа КВ18.22-т	2	1050	
ПБ1	АС-37	Плита балконная ПБ1	2	3913	
ПБ2	АС-37	Плита балконная ПБ2	2	1926	
УМ1	АС-36	Участок монолитный УМ1	2		
УМ4	АС-36	Участок монолитный УМ4	8		
УМ5	АС-36	Участок монолитный УМ5	2		
МС5	Серия 2.240-1 вып.6	Анкер МС5	34	0,80	27,20
МС15	Серия 2.240-1 вып.6	Анкер МС15	12	1,154	13,85
1	ГОСТ 8509-93	L125x8 l=6480	2	100,40	200,80
2	ГОСТ 8509-93	L125x8 l=3190	2	49,40	98,80
		Материалы: бетон кл.С12/15	2,26	м3	

Ведомость отверстий

№ п/п	Размер отверстия ВхН (мм)	Отметка низа	Назначение отверстия	Примечание
1	350x200	в перекрыт.	ВК	шт.5
2	250x150	в перекрыт.	ВК	шт.5

Схема блокировки

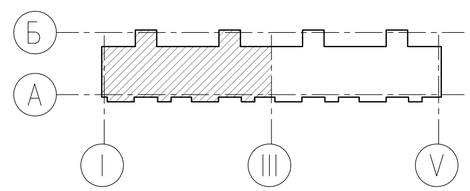

1. Общие данные см. лист АС-1,2

1-1

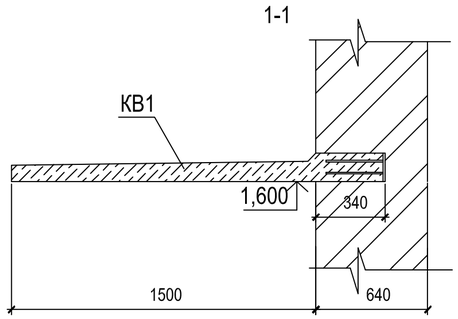

Изм.	Кол.уч	Лист	Nдок.	Подпись	Дата
Рук.отд.		Сасса			08.22
Выполнил		Литовкина			08.22
Проверил		Сасса			08.22

03-22-АС

Строительство 5-ти этажного 60-ти квартирного жилого дома в г.Аягоз, Аягозского района, ВКО (Позиция 4)

Жилой дом

стадия	лист	листов
РП	30	

План перекрытия первого этажа в осях 1-6

ТОО "Востокоблпроект" ГСЛ №15012141

взам.инв.N | подпись и дата | инв.Nподл.

формат А2

План перекрытия первого этажа в осях 6-11

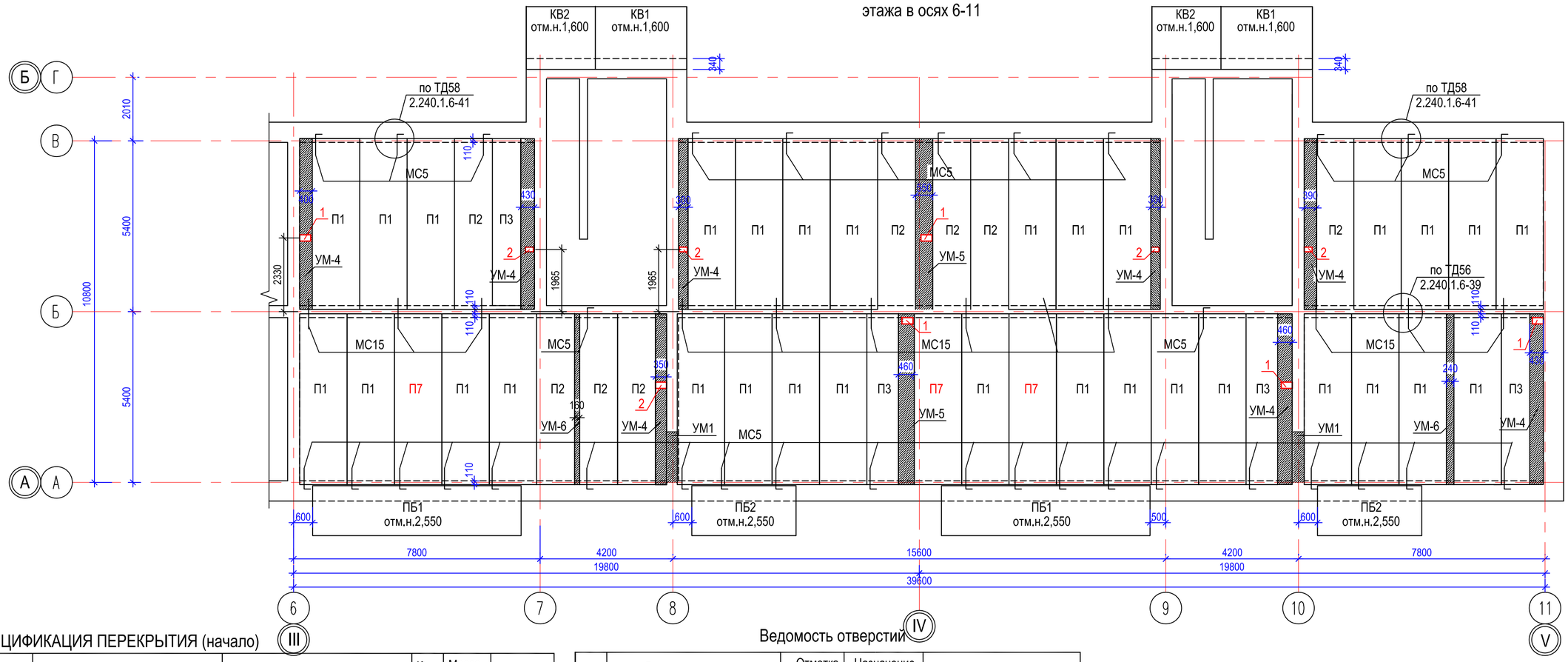

СПЕЦИФИКАЦИЯ ПЕРЕКРЫТИЯ (начало)

Марка поз.	Обозначение	Наименование	Кол. шт.	Масса ед.кг	Примеч.
		Плиты перекрытия			
П1	Серия W1 Tech 2012/kz вып.5	ПБ-2.54.15-8К7	31	2543	
П2	Серия W1 Tech 2012/kz вып.5	ПБ-2.54.12-8К7	8	2024	
П3	Серия W1 Tech 2012/kz вып.5	ПБ-2.54.9-8К7	4	1505	
П7	Серия W1 Tech 2012/kz вып.5	ПБ-2.54.15-10К7	3	2543	
КВ1	Серия 1.238-1.2 вып.2	Козырек входа КВ18.28-т	2	1330	
КВ2	Серия 1.238-1.2 вып.2	Козырек входа КВ18.22-т	2	1050	
ПБ1	АС-37	Плита балконная ПБ1	2	3913	
ПБ2	АС-37	Плита балконная ПБ2	2	1926	
УМ1	АС-36	Участок монолитный УМ1	2		
УМ4	АС-36	Участок монолитный УМ4	8		
УМ5	АС-36	Участок монолитный УМ5	2		
УМ6	АС-36	Участок монолитный УМ6	2		
МС5	Серия 2.240-1 вып.6	Анкер МС5	34	0,80	27,20
МС15	Серия 2.240-1 вып.6	Анкер МС15	12	1,154	13,85
1	ГОСТ 8509-93	L125x8 l=6480	2	100,40	200,80
2	ГОСТ 8509-93	L125x8 l=3190	2	49,40	98,80
		Материалы: бетон кл.С12/15	2,26	м3	

Ведомость отверстий

№ п/п	Размер отверстия ВхН (мм)	Отметка низа	Назначение отверстия	Примечание
1	350x200	в перекрыт.	ВК	шт.5
2	250x150	в перекрыт.	ВК	шт.5

1-1

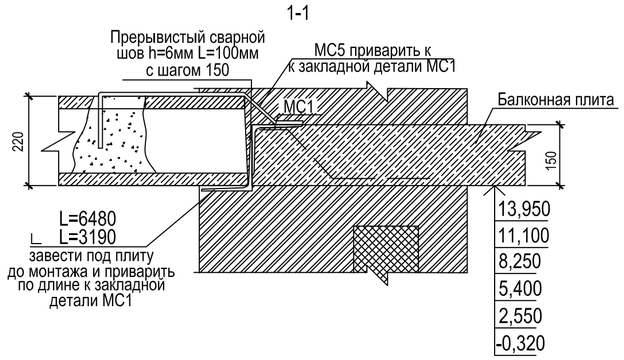

Схема блокировки

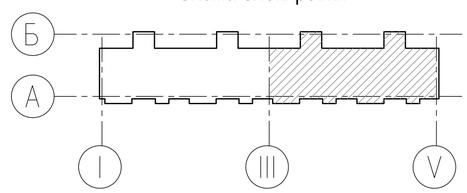

1. Общие данные см. лист АС-1,2

Изм.	Кол.уч	Лист	Nдок.	Подпись	Дата	03-22-АС		
						Строительство 5-ти этажного 60-ти квартирного жилого дома в г.Аягоз, Аягозского района, ВКО (Позиция 4)		
Рук.отд.		Сасса			08.22	Жилой дом	стадия	лист	листов
Выполнил		Литовкина			08.22		РП	31	
Проверил		Сасса			08.22	План перекрытия первого этажа в осях 6-11	ТОО "Востокоблпроект" ГСЛ №15012141		

формат А2

взам.инв.N

подпись и дата

инв.Nподл.

A2-М1/100

План перекрытия типового этажа в осях 1-6. на отм.+5,400; +8,250; +11,100

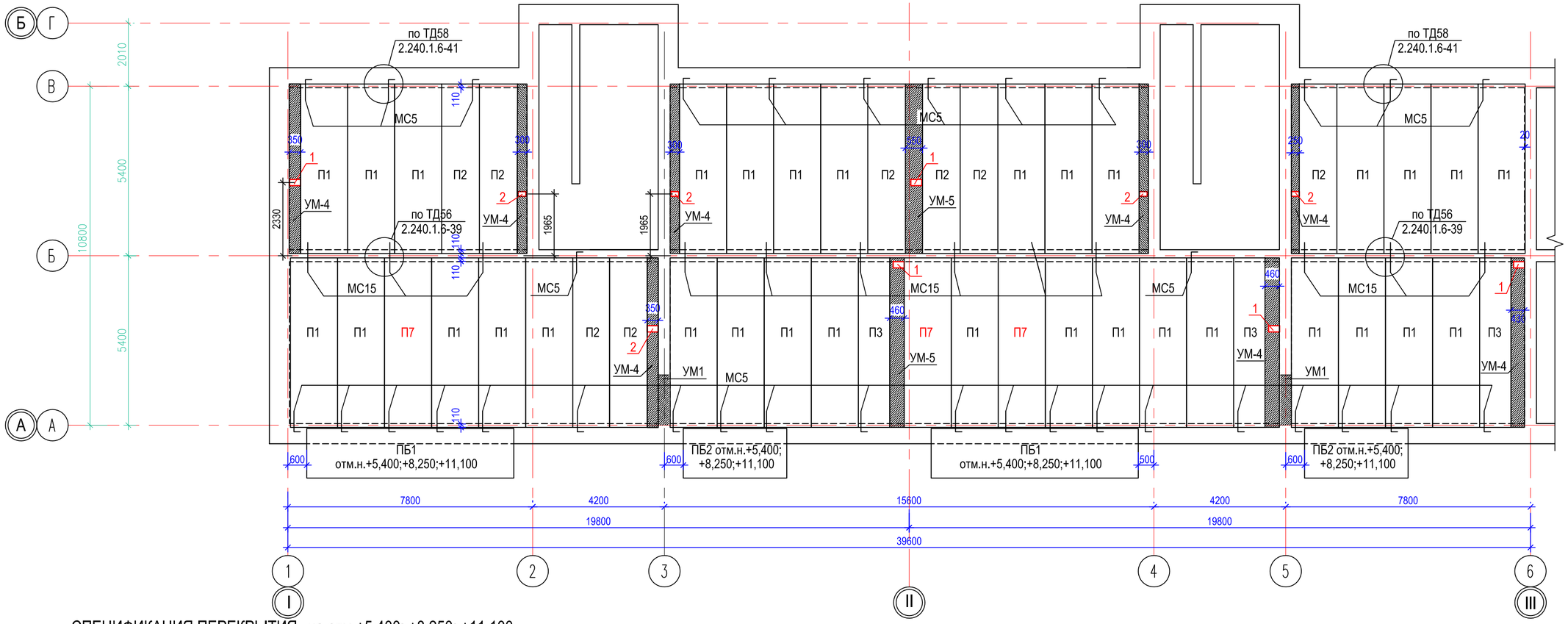

СПЕЦИФИКАЦИЯ ПЕРЕКРЫТИЯ на отм.+5,400; +8,250; +11,100

Марка поз.	Обозначение	Наименование	Кол. шт.	Масса ед.кг	Примеч.
		Плиты перекрытия			
П1	Серия W1 Tech 2012/kz вып.5	ПБ-2.54.15-8К7	96	2543	
П2	Серия W1 Tech 2012/kz вып.5	ПБ-2.54.12-8К7	24	2024	
П3	Серия W1 Tech 2012/kz вып.5	ПБ-2.54.9-8К7	9	1505	
П7	Серия W1 Tech 2012/kz вып.5	ПБ-2.54.15-10К7	9	2543	
ПБ1	АС-37	Плита балконная ПБ1	6	3913	
ПБ2	АС-37	Плита балконная ПБ2	6	1926	
УМ1	АС-36	Участок монолитный УМ1	6		
УМ4	АС-36	Участок монолитный УМ4	24		
УМ5	АС-36	Участок монолитный УМ5	6		
МС5	Серия 2.240-1 вып.6	Анкер МС5	102	0,80	81,60
МС15	Серия 2.240-1 вып.6	Анкер МС15	36	1,154	
1	ГОСТ 8509-93	L125x8 l=6480	6	100,40	
2	ГОСТ 8509-93	L125x8 l=3190	6	49,40	
		Материалы: бетон кл.С12/15	6,21	м3	

Схема блокировки

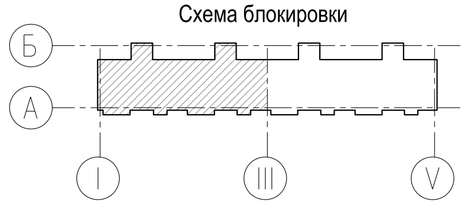

Ведомость отверстий

№ п/п	Размер отверстия ВхН (мм)	Отметка низа	Назначение отверстия	Примечание
1	350x200	в перекрыт.	ВК	шт.5
2	250x150	в перекрыт.	ВК	шт.5

1. Общие данные см. лист АС-1,2

2. Защиная стенка из кирпича выполняется на всю высоту здания. При этом она делается самонесущей до высоты 5,4м, а далее выполняется навесной с опиранием на армированный пояс, выполненный из керамзитобетона через каждые 2 этажа (5,7 м) здания по высоте.

Кирпичная кладка защитно-декоративного слоя армируется и соединяется с несущей частью стены сварными арматурными сетками М2 с шагом по высоте 600мм. Расход материалов на сетку М2: Ø5Вр-1 - 2658,3кг , Ø3Вр-1 - 575,4кг.

3. Расход материалов на армированный пояс, выполненный из керамзитобетона:
- Ø10 S-400 - 1406,3 кг;
- Ø6 S-400 - 795,12 кг;
- Керамзитобетон класса С12/15 - 40,0 м3;

4. Прокладка пенополиэтиленовая уплотняющая марки Вилатерм-СМ Ø30 (трубочная) - 442,6м.

Изм.	Кол.уч	Лист	Nдок.	Подпись	Дата	03-22-АС		
						Строительство 5-ти этажного 60-ти квартирного жилого дома в г.Аягоз, Аягозского района, ВКО		
Рук.отд.		Сасса			08.22	Жилой дом.	стадия	лист	листов
Выполнил		Литовкина			08.22		РП	32	
Проверил		Сасса			08.22	План перекрытия типового этажа в осях 1-6	ТОО "Востокоблпроект" ГСЛ №15012141	

взам.инв.N | подпись и дата | инв.Nподл.

формат А2

A2-M1/100

План перекрытия типового этажа в осях 6-11.на отм.+5,400; +8,250; +11,100

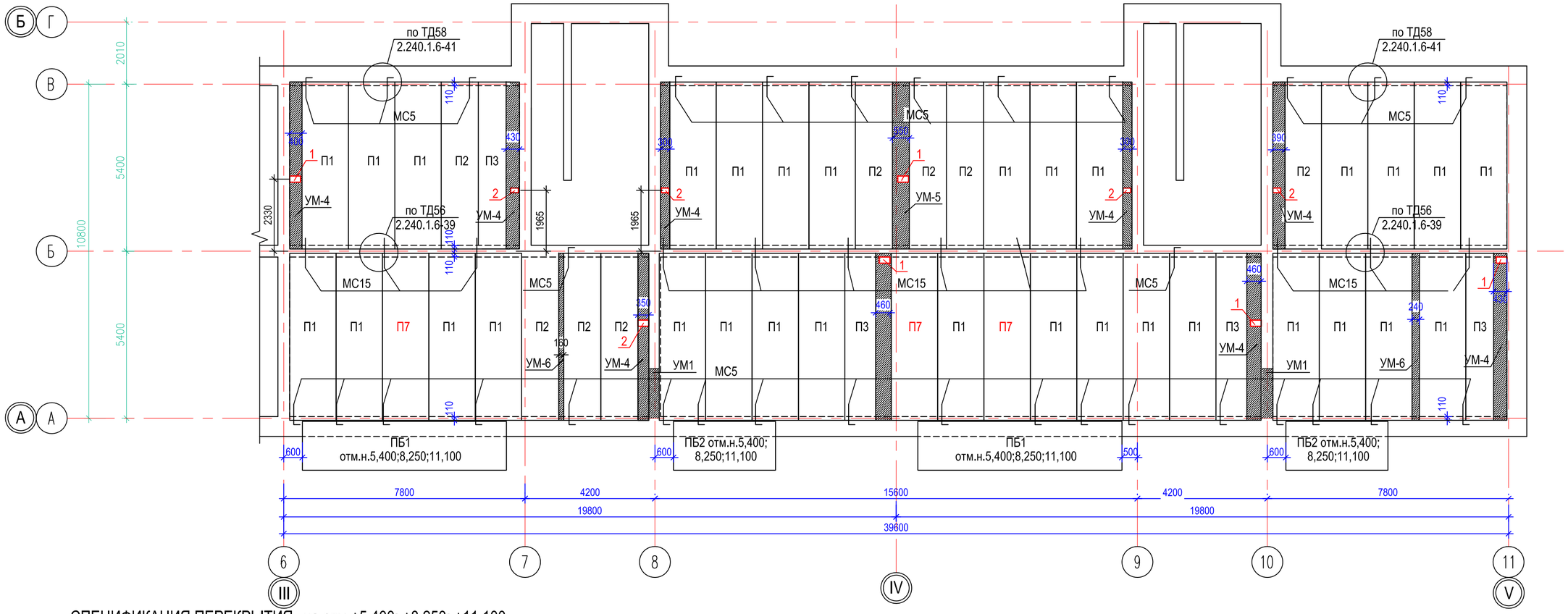

СПЕЦИФИКАЦИЯ ПЕРЕКРЫТИЯ на отм.+5,400; +8,250; +11,100

Марка поз.	Обозначение	Наименование	Кол. шт.	Масса ед.кг	Примеч.
		Плиты перекрытия			
П1	Серия W1 Tech 2012/kz вып.5	ПБ-2.54.15-8К7	93	2543	
П2	Серия W1 Tech 2012/kz вып.5	ПБ-2.54.12-8К7	24	2024	
П3	Серия W1 Tech 2012/kz вып.5	ПБ-2.54.9-8К7	9	1505	
П7	Серия W1 Tech 2012/kz вып.5	ПБ-2.54.15-10К7	9	2543	
ПБ1	АС-37	Плита балконная ПБ1	6	3913	
ПБ2	АС-37	Плита балконная ПБ2	6	1926	
УМ1	АС-36	Участок монолитный УМ1	6		
УМ4	АС-36	Участок монолитный УМ4	24		
УМ5	АС-36	Участок монолитный УМ5	6		
УМ6	АС-36	Участок монолитный УМ6	6		
МС5	Серия 2.240-1 вып.6	Анкер МС5	102	0,80	81,60
МС15	Серия 2.240-1 вып.6	Анкер МС15	36	1,154	
1	ГОСТ 8509-93	L125x8 l=6480	6	100,40	
2	ГОСТ 8509-93	L125x8 l=3190	6	49,40	
		Материалы: бетон кл.С12/15	6,21	м3	

Ведомость отверстий

№ п/п	Размер отверстия ВхН (мм)	Отметка низа	Назначение отверстия	Примечание
1	350x200	в перекрыт.	ВК	шт.5
2	250x150	в перекрыт.	ВК	шт.5

Схема блокировки

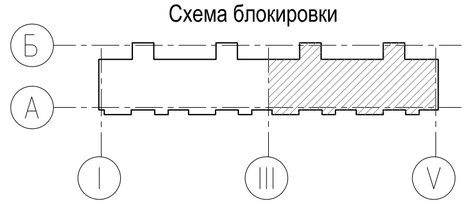

1. Общие данные см. лист АС-1,2

Изм.	Кол.уч	Лист	Nдок.	Подпись	Дата	03-22-АС		
						Строительство 5-ти этажного 60-ти квартирного жилого дома в г.Аягоз, Аягозского района, ВКО (Позиция 4)		
						Жилой дом.	стадия	лист	листов
							РП	33	
Рук.отд.		Сасса			08.22	План перекрытия типового этажа в осях 6-11	ТОО "Востокоблпроект" ГСЛ №15012141	
Выполнил		Литовкина			08.22			
Проверил		Сасса			08.22			

взам.инв.N

подпись и дата

инв.Nподл.

формат А2

A2-М1/100

План перекрытия на отм.+13,950
в осях 1-6

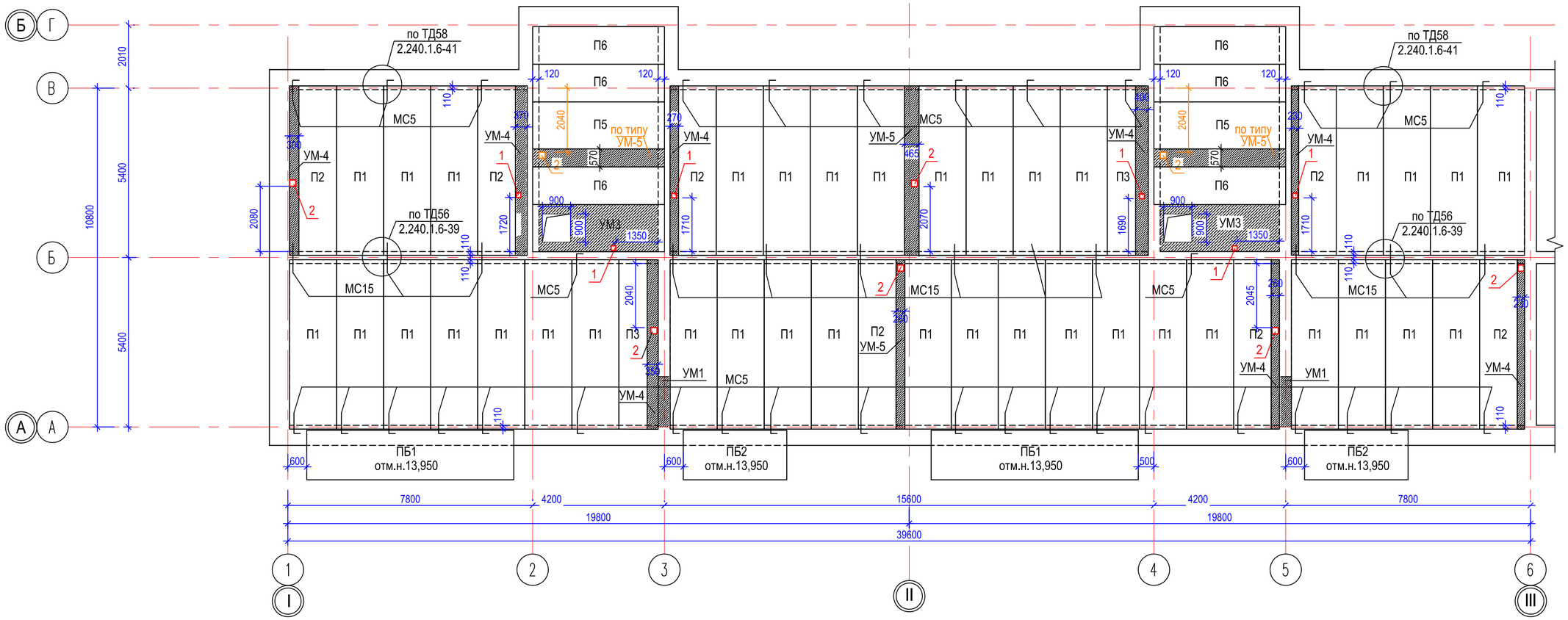

СПЕЦИФИКАЦИЯ ПЕРЕКРЫТИЯ

Марка поз.	Обозначение	Наименование	Кол. шт.	Масса ед.кг	Примеч.
		Плиты перекрытия			
П1	Серия W1 Tech 2012/kz вып.5	ПБ-2.54.15-8К7	37	2543	
П2	Серия W1 Tech 2012/kz вып.5	ПБ-2.54.12-8К7	7	2024	
П3	Серия W1 Tech 2012/kz вып.5	ПБ-2.54.9-8К7	2	1505	
П5	Серия W1 Tech 2012/kz вып.5	ПБ-2.42.15-8К7	2	1909	l=4040
П6	Серия W1 Tech 2012/kz вып.5	ПБ-2.42.12-8К7	6	1519	
ПБ1	АС-37	Плита балконная ПБ1	2	3913	
ПБ2	АС-37	Плита балконная ПБ2	2	1926	
УМ1	АС-36	Участок монолитный УМ1	2		
УМ3	АС-36	Участок монолитный УМ3	2		
УМ4	АС-36	Участок монолитный УМ4	8		
УМ5	АС-36	Участок монолитный УМ5	4		
МС5	Серия 2.240-1 вып.6	Анкер МС5	34	0,80	27,20
МС15	Серия 2.240-1 вып.6	Анкер МС15	12	1,154	13,85
3	ГОСТ 34028-2016	Ø16 S-400 l=150	1	0,237	0,237
4	ГОСТ 8509-93	L75x8 l=250	1	2,255	2,255
		Материалы: бетон кл.С12/15	2,35	м3	

Ведомость отверстий

№ п/п	Размер отверстия ВхН (мм)	Отметка низа	Назначение отверстия	Примечание
1	150x150	в перекрыт.	ВК	шт.6
2	200x200	в перекрыт.	ВК	шт.8

Схема блокировки

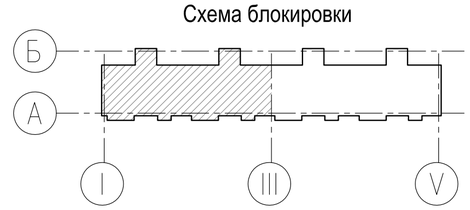

1. Общие данные см. лист АС-1,2

Изм.	Кол.уч	Лист	Nдок.	Подпись	Дата	03-22-АС		
						Строительство 5-ти этажного 60-ти квартирного жилого дома в г.Аягоз, Аягозского района, ВКО (Позиция 4)		
Рук.отд.	Сасса				08.22	Жилой дом.	стадия	лист	листов
Выполнил	Литовкина				08.22		РП	34	
Проверил	Сасса				08.22	План перекрытия на отм.13,950 в осях 1-6	ТОО "Востокоблпроект" ГСЛ №15012141		

взам.инв.N

подпись и дата

инв.Nподл.

формат А2

A2-М1/100

План перекрытия на отм.+13,950
в осях 6-11

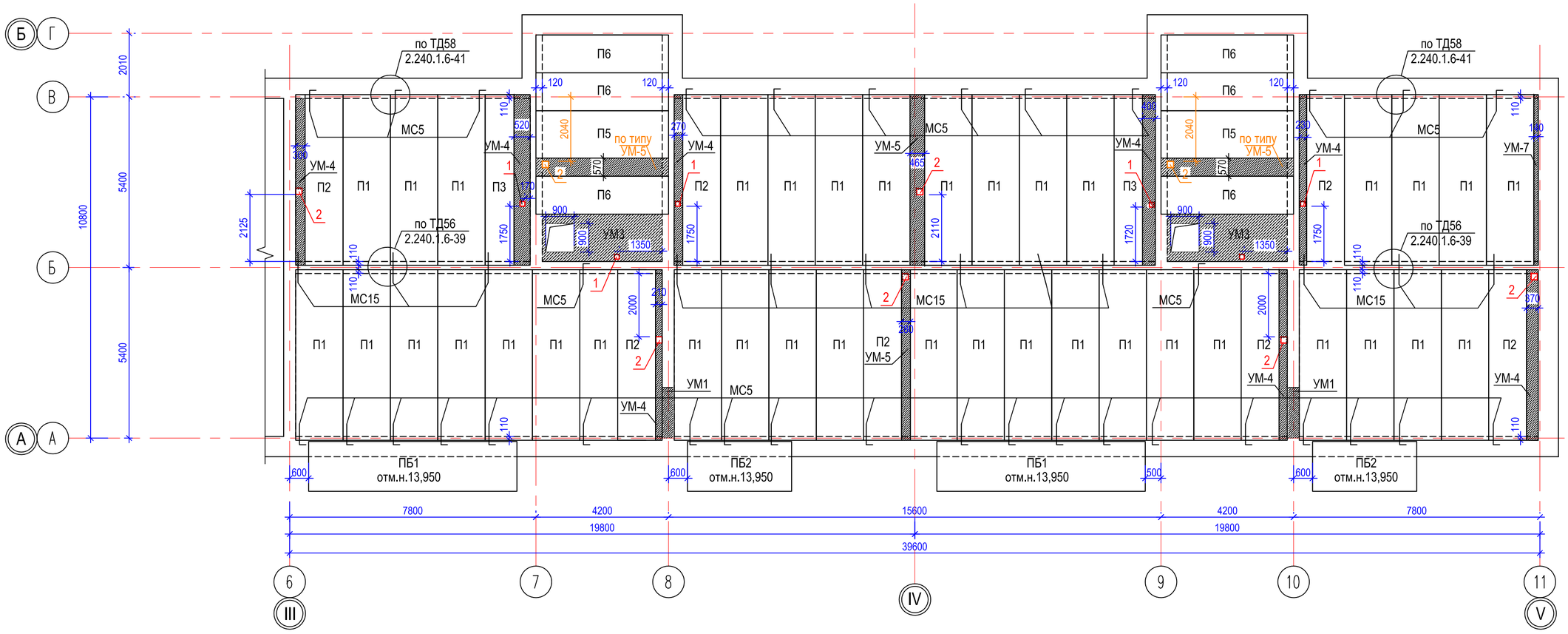

СПЕЦИФИКАЦИЯ ПЕРЕКРЫТИЯ

Марка поз.	Обозначение	Наименование	Кол. шт.	Масса ед.кг	Примеч.
		Плиты перекрытия			
П1	Серия W1 Tech 2012/kz вып.5	ПБ-2.54.15-8К7	37	2543	
П2	Серия W1 Tech 2012/kz вып.5	ПБ-2.54.12-8К7	7	2024	
П3	Серия W1 Tech 2012/kz вып.5	ПБ-2.54.9-8К7	2	1505	
П5	Серия W1 Tech 2012/kz вып.5	ПБ-2.42.15-8К7	2	1909	l=4040
П6	Серия W1 Tech 2012/kz вып.5	ПБ-2.42.12-8К7	6	1519	
ПБ1	АС-37	Плита балконная ПБ1	2	3913	
ПБ2	АС-37	Плита балконная ПБ2	2	1926	
УМ1	АС-36	Участок монолитный УМ1	2		
УМ3	АС-36	Участок монолитный УМ3	2		
УМ4	АС-36	Участок монолитный УМ4	8		
УМ5	АС-36	Участок монолитный УМ5	4		
МС5	Серия 2.240-1 вып.6	Анкер МС5	34	0,80	27,20
МС15	Серия 2.240-1 вып.6	Анкер МС15	12	1,154	13,85
3	ГОСТ 34028-2016	Ø16 S-400 l=150	1	0,237	0,237
4	ГОСТ 8509-93	L75x8 l=250	1	2,255	2,255
		Материалы: бетон кл.С12/15	2,35	м3	

Ведомость отверстий

№ п/п	Размер отверстия ВхН (мм)	Отметка низа	Назначение отверстия	Примечание
1	150х150	в перекрыт.	ВК	шт.6
2	200х200	в перекрыт.	ВК	шт.8

Схема блокировки

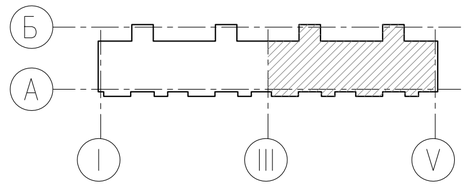

1. Общие данные см. лист АС-1,2

Изм.	Кол.уч	Лист	Nдок.	Подпись	Дата	03-22-АС		
						Строительство 5-ти этажного 60-ти квартирного жилого дома в г.Аягоз, Аягозского района, ВКО (Позиция 4)		
Рук.отд.	Сасса				08.22	Жилой дом.	стадия: РП	лист: 35 / листов:
Выполнил	Литовкина				08.22	План перекрытия на отм.13,950 в осях 6-11	ТОО "Востокоблпроект" ГСЛ №15012141	
Проверил	Сасса				08.22			

формат А2

взам.инв.N | подпись и дата | инв.Nподл.

A2-М1/100

План покрытия на отм.+16,000
в осях 1-6

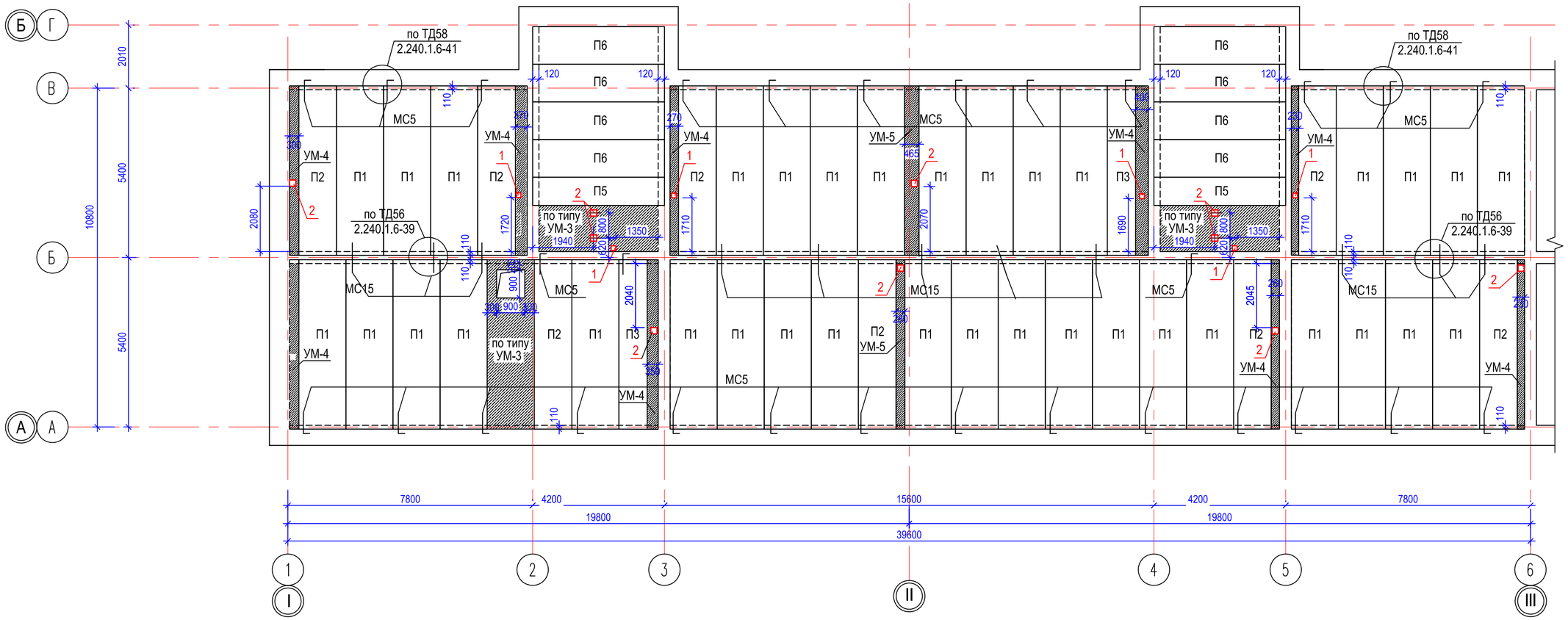

СПЕЦИФИКАЦИЯ ПОКРЫТИЯ

Марка поз.	Обозначение	Наименование	Кол. шт.	Масса ед.кг	Примеч.
		Плиты перекрытия			
П1	Серия W1 Tech 2012/kz вып.5	ПБ-2.54.15-8К7	35	2543	
П2	Серия W1 Tech 2012/kz вып.5	ПБ-2.54.12-8К7	8	2024	
П3	Серия W1 Tech 2012/kz вып.5	ПБ-2.54.9-8К7	2	1505	
П5	Серия W1 Tech 2012/kz вып.5	ПБ-2.42.9-8К7	2	1190	l=4040
П6	Серия W1 Tech 2012/kz вып.5	ПБ-2.42.12-8К7	8	1519	l=4040
УМ3	АС-36	Участок монолитный УМ3	3		
УМ4	АС-36	Участок монолитный УМ4	9		
УМ5	АС-36	Участок монолитный УМ5	2		
МС5	Серия 2.240-1 вып.6	Анкер МС5	29	0,80	23,20
МС15	Серия 2.240-1 вып.6	Анкер МС15	12	1,154	13,85
3	ГОСТ 34028-2016	Ø16 S-400 l=150	1	0,237	0,237
4	ГОСТ 8509-93	L75x8 l=250	1	2,255	2,255
		Материалы: бетон кл.С12/15	2,35	м3	

Ведомость отверстий

№ п/п	Размер отверстия ВхН (мм)	Отметка низа	Назначение отверстия	Примечание
1	150х150	в перекрыт.	ВК	шт.6
2	200х200	в перекрыт.	ВК	шт.10

Схема блокировки

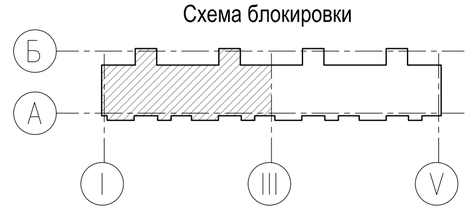

1. Общие данные см. лист АС-1,2

Изм.	Кол.уч	Лист	Nдок.	Подпись	Дата	03-22-АС		
						Строительство 5-ти этажного 60-ти квартирного жилого дома в г.Аягоз, Аягозского района, ВКО (Позиция 4)		
Рук.отд.		Сасса			08.22	Жилой дом.	стадия: РП	лист: 35.1 / листов:
Выполнил		Литовкина			08.22	План покрытия на отм.+16,000 в осях 1-6	ТОО "Востокоблпроект" ГСЛ №15012141	
Проверил		Сасса			08.22			

взам.инв.N | подпись и дата | инв.Nподл.

формат А2

A2-М1/100

План покрытия на отм.+16,000
в осях 6-11

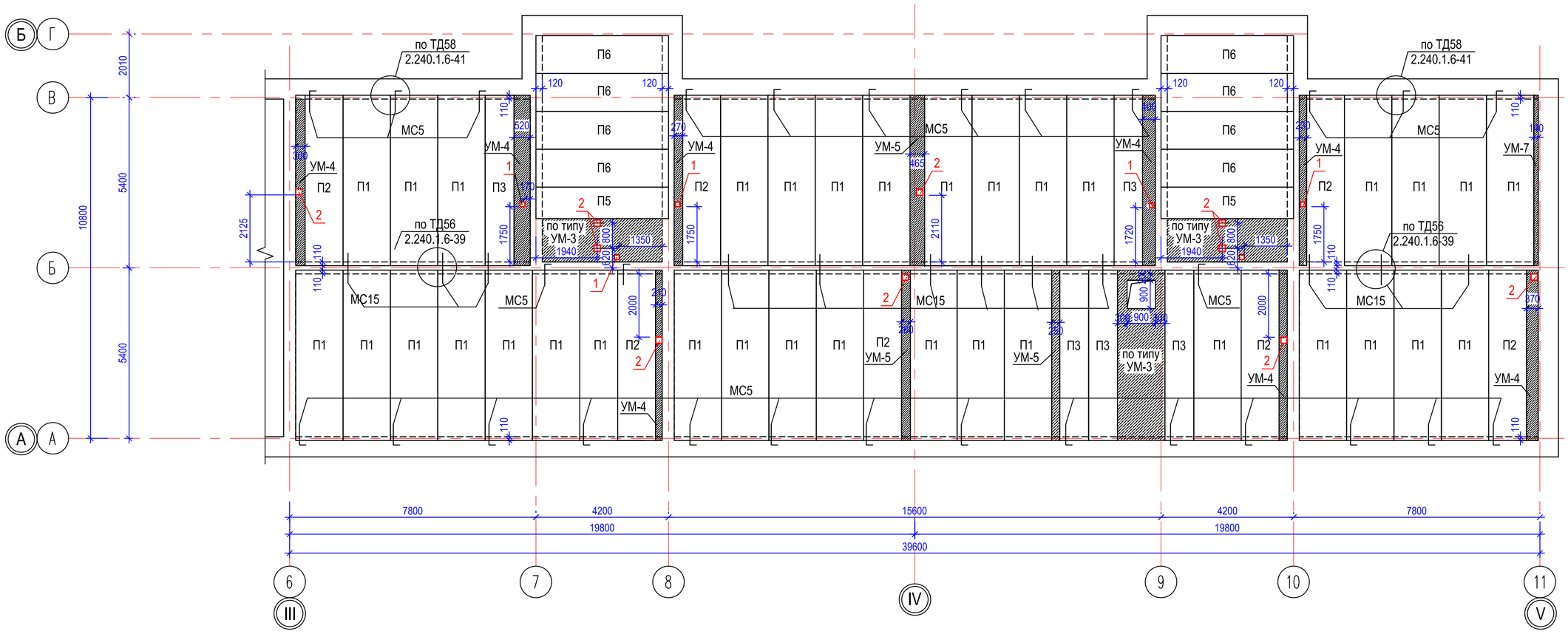

СПЕЦИФИКАЦИЯ ПОКРЫТИЯ

Марка поз.	Обозначение	Наименование	Кол. шт.	Масса ед.кг	Примеч.
		Плиты перекрытия			
П1	Серия W1 Tech 2012/kz вып.5	ПБ-2.54.15-8К7	34	2543	
П2	Серия W1 Tech 2012/kz вып.5	ПБ-2.54.12-8К7	7	2024	
П3	Серия W1 Tech 2012/kz вып.5	ПБ-2.54.9-8К7	5	1505	
П5	Серия W1 Tech 2012/kz вып.5	ПБ-2.42.9-8К7	2	1190	l=4040
П6	Серия W1 Tech 2012/kz вып.5	ПБ-2.42.12-8К7	8	1519	l=4040
УМ3	АС-36	Участок монолитный УМ3	3		
УМ4	АС-36	Участок монолитный УМ4	8		
УМ5	АС-36	Участок монолитный УМ5	3		
МС5	Серия 2.240-1 вып.6	Анкер МС5	29	0,80	23,20
МС15	Серия 2.240-1 вып.6	Анкер МС15	12	1,154	13,85
3	ГОСТ 34028-2016	Ø16 S-400 l=150	1	0,237	0,237
4	ГОСТ 8509-93	L75x8 l=250	1	2,255	2,255
		Материалы: бетон кл.С12/15	2,35	м3	

Ведомость отверстий

№ п/п	Размер отверстия ВхН (мм)	Отметка низа	Назначение отверстия	Примечание
1	150x150	в перекрыт.	ВК	шт.6
2	200x200	в перекрыт.	ВК	шт.10

Схема блокировки

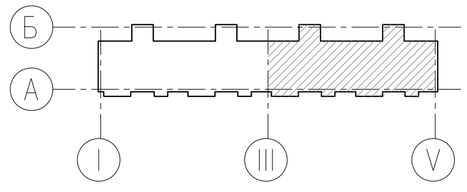

1. Общие данные см. лист АС-1,2

Изм.	Кол.уч.	Лист	Nдок.	Подпись	Дата	03-22-АС		
						Строительство 5-ти этажного 60-ти квартирного жилого дома в г.Аягоз, Аягозского района, ВКО (Позиция 4)		
Рук.отд.	Сасса				08.22	Жилой дом.	стадия: РП	лист: 35.2 / листов:
Выполнил	Литовкина				08.22	План покрытия на отм.+16,000 в осях 6-11	ТОО "Востокоблпроект" ГСЛ №15012141	
Проверил	Сасса				08.22			

формат А2

взам.инв.N | подпись и дата | инв.Nподл.

Монолитный участок УМ1

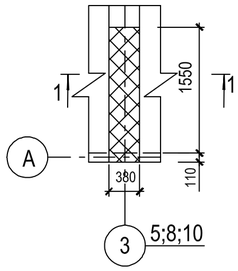

1-1

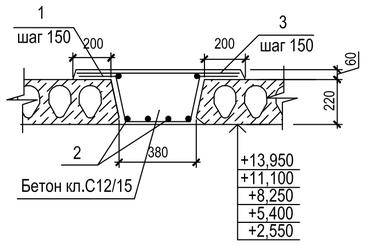

Монолитный участок УМ2

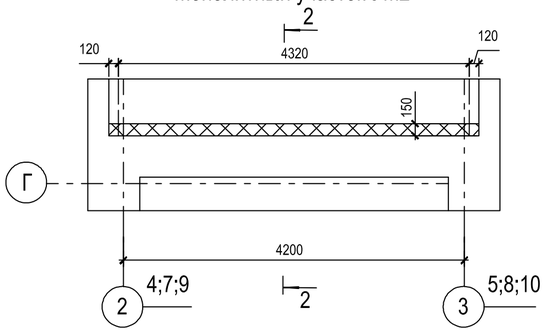

2-2

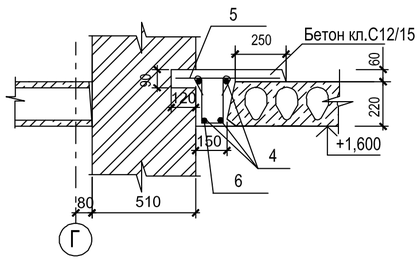

Монолитный участок УМ3

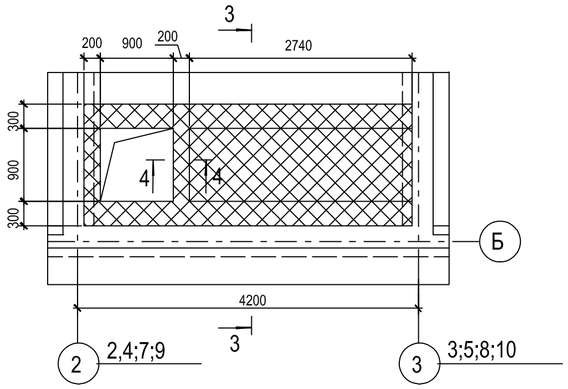

3-3

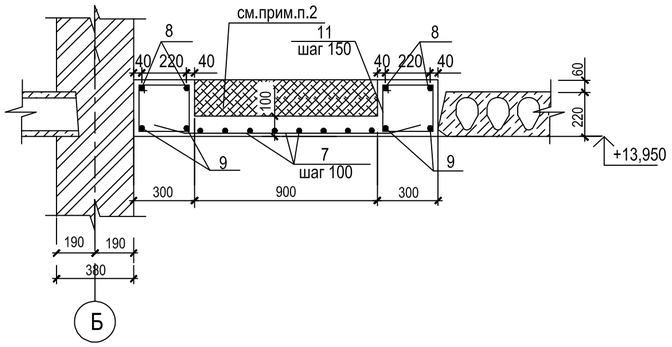

4-4

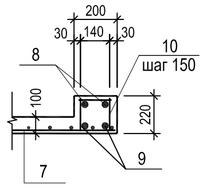

Монолитный участок УМ4

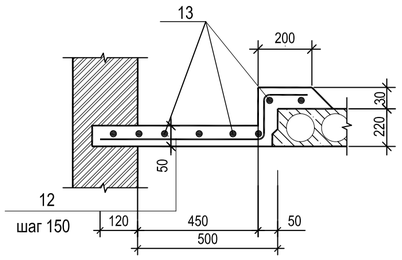

Монолитный участок УМ5

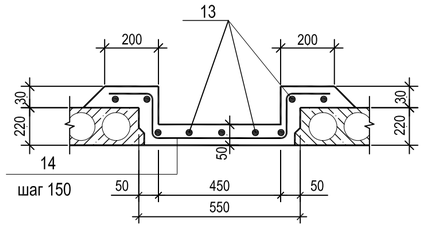

Монолитный участок УМ6

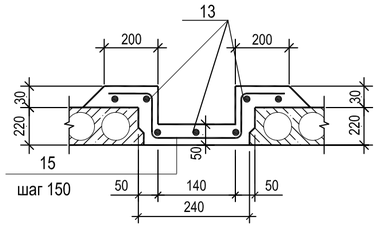

Монолитный участок УМ7

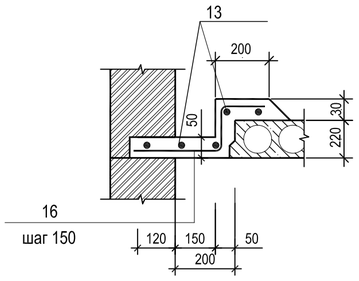

Ведомость расхода стали на монолитные участки кг

Марка элемента	Изделия арматурные, прокат								Общий расход
	Арматура класса								
	S-240				S-400				
	ГОСТ 34028-2016				ГОСТ 34028-2016				
	Ø6	Ø8	Ø10	Итого	Ø10	Ø12	Ø16	Итого	
Ум-1	--	3,48	--	3,48	5,66	11,77	--	17,43	17,43
Ум-2	--	9,30	9,92	19,22	--	16,12	--	16,12	35,34
Ум-3	--	31,68	--	31,68	58,49	--	36,02	94,51	126,19
Ум-4	--	17,0	--	17,0	20,90	--	--	20,90	37,90
Ум-5	--	19,10	--	19,10	30,0	--	--	30,0	49,10
Ум-6	--	14,84	--	14,84	25,20	--	--	25,20	40,04
Ум-7	--	10,60	--	10,60	17,30	--	--	17,30	27,90

Ведомость деталей

Поз.	Эскиз
11	320; 320; 220; 220
12	150; 220; 570
14	150; 150; 220; 220; 500
15	150; 150; 220; 220; 190
16	150; 220; 270

СПЕЦИФИКАЦИЯ ЭЛЕМЕНТОВ МОНОЛИТНЫХ УЧАСТКОВ

Марка поз.	Обозначение	Наименование	Кол. шт.	Масса ед.кг	Примеч.
		Монолитный участок УМ1			
1	ГОСТ 34028-2016	Ø12 S-400 l=1200	11	1,070	11,77
2	ГОСТ 34028-2016	Ø10 S-400 l=1530	6	0,944	5,66
3	ГОСТ 34028-2016	Ø8 S-240 l=800	11	0,316	3,48
		Бетон кл.С20/25 $м^3$			0,20
		Монолитный участок УМ2			
4	ГОСТ 34028-2016	Ø12 S-400 l=4540	4	4,03	16,12
5	ГОСТ 34028-2016	Ø10 S-240 l=520	31	0,32	9,92
6	ГОСТ 34028-2016	Ø8 S-240 l=750	31	0,30	9,30
		Бетон кл.С20/25 $м^3$			0,33
		Монолитный участок УМ3			
7	ГОСТ 34028-2016	Ø10 S-400 м.п.	72,0	0,617	44,42
8	ГОСТ 34028-2016	Ø10 S-400 м.п.	22,8	0,617	14,07
9	ГОСТ 34028-2016	Ø16 S-400 м.п.	22,8	1,58	36,02
10	ГОСТ 34028-2016	Ø8 S-240 l=800	22	0,32	7,04
11	ГОСТ 34028-2016	Ø8 S-240 l=1080	56	0,44	24,64
		Бетон кл.С20/25 / Керамзит у=600кг/м3 $м^3$			1,10 / 0,40
		Монолитный участок УМ4			
12	ГОСТ 34028-2016	Ø10 S-400 l=940	36	0,58	20,90
13	ГОСТ 34028-2016	Ø8 S-240 l=5360	8	2,12	17,0
		Бетон кл.С20/25 / Керамзит у=600кг/м3 $м^3$			0,30 / 0,50
		Монолитный участок УМ5			
14	ГОСТ 34028-2016	Ø10 S-400 l=1240	36	0,83	30,0
13	ГОСТ 34028-2016	Ø8 S-240 l=5360	9	2,12	19,10
		Бетон кл.С20/25 / Керамзит у=600кг/м3 $м^3$			0,40 / 0,50
		Монолитный участок УМ6			
15	ГОСТ 34028-2016	Ø10 S-400 l=930	36	0,70	25,20
13	ГОСТ 34028-2016	Ø8 S-240 l=5360	7	2,12	14,84
		Бетон кл.С20/25 / Керамзит у=600кг/м3 $м^3$			0,28 / 0,15
		Монолитный участок УМ7			
16	ГОСТ 34028-2016	Ø10 S-400 l=640	36	0,48	17,30
13	ГОСТ 34028-2016	Ø8 S-240 l=5360	5	2,12	10,60
		Бетон кл.С20/25 / Керамзит у=600кг/м3 $м^3$			0,21 / 0,16

1. Данный лист см. совместно с листами АС-
2. Корыта монолитных участков заполнить керамзитобетоном Y=1100кг/м3.

Изм.	Кол.уч	Лист	Nдок.	Подпись	Дата	03-22-АС		
						Строительство 5-ти этажного 60-ти квартирного жилого дома в г.Аягоз, Аягозского района, ВКО		
						Жилой дом.	стадия	лист	листов
Рук.отд.		Сасса			08.22		РП	36	
Выполнил		Литовкина			08.22	Монолитные участки УМ1-УМ4	ТОО "Востокоблпроект" ГСЛ №15012141		
Проверил		Сасса			08.22				

взам.инв.N

подпись и дата

инв.Nподл.

формат А2

Плита балконная ПБ1

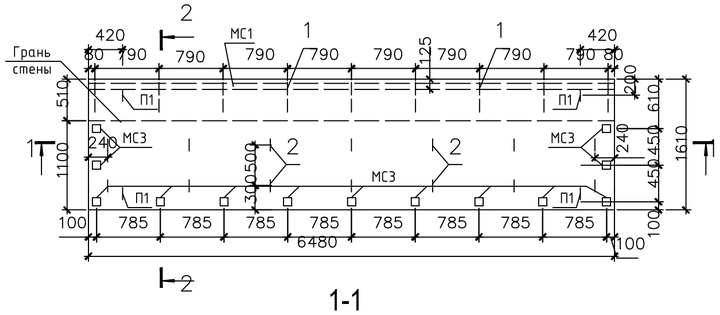

1-1

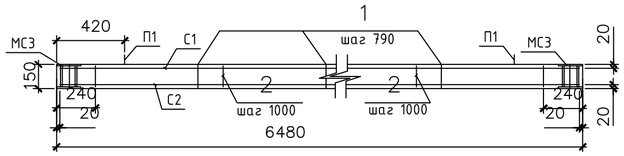

2-2

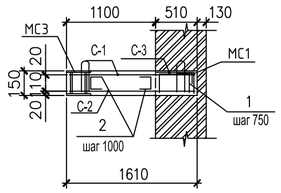

МС1

(L=6440)

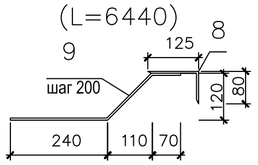

С-1; С-2

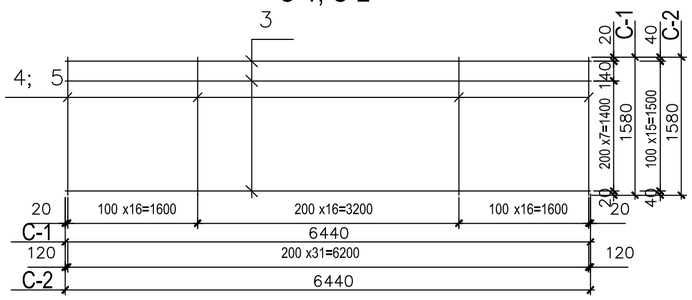

С-3

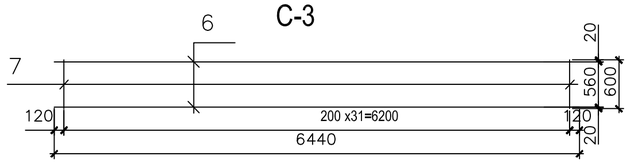

СПЕЦИФИКАЦИЯ ЭЛЕМЕНТОВ БАЛКОННЫХ ПЛИТ

Марка поз.	Обозначение	Наименование	Кол. шт.	Масса ед.кг	Примеч.
		Плита балконная ПБ2			
		Сборочные единицы			
С-4	данный лист	Сетка С-1	1	33,62	
С-5	данный лист	Сетка С-2	1	16,85	
С-6	данный лист	Сетка С-3	1	6,03	
П1	ГОСТ 34028-2016	Петля Ø18 S-240 l=930	4	1,86	
МС2	данный лист	Закладная деталь МС2	1	44,14	
МС3	Серия 1.400-15 вып.1	Закладная деталь МН 201-1	9	4,1	
1	ГОСТ 34028-2016	Стержень гнутый Ø10 S-240 l=750	5	0,47	
2	ГОСТ 34028-2016	Стержень гнутый Ø10 S-240 l=380	8	0,24	
		Материалы: бетон кл.С12/15	0,770	м3	
		С-4		32,64	
10	ГОСТ 34028-2016	Ø6 S-400 l=3160	9	0,702	
11	ГОСТ 34028-2016	Ø10 S-400 l=1580	27	0,975	
		С-5		16,85	
10	ГОСТ 34028-2016	Ø6 S-400 l=3160	16	0,702	
12	ГОСТ 34028-2016	Ø6 S-400 l=1580	16	0,351	
		С-6		6,03	
13	ГОСТ 34028-2016	Ø10 S-400 l=3160	2	1,950	
14	ГОСТ 34028-2016	Ø6 S-400 l=600	16	0,133	
		МС-2		44,14	
15	ГОСТ 8510-86*	L125x80x8 l=3160	1	39,50	
9	ГОСТ 34028-2016	Ø10 S-400 l=470	16	0,29	

СПЕЦИФИКАЦИЯ ЭЛЕМЕНТОВ БАЛКОННЫХ ПЛИТ

Марка поз.	Обозначение	Наименование	Кол. шт.	Масса ед.кг	Примеч.
		Плита балконная ПБ1			
		Сборочные единицы			
С-1	данный лист	Сетка С-1	1	60,65	
С-2	данный лист	Сетка С-2	1	32,64	
С-3	данный лист	Сетка С-3	1	12,20	
П1	ГОСТ 34028-2016	Петля Ø18 S-240 l=930	4	1,86	
МС1	данный лист	Закладная деталь МС1	1	90,07	
МС3	Серия 1.400-15 вып.1	Закладная деталь МН 201-1	13	4,1	
1	ГОСТ 34028-2016	Стержень гнутый Ø10 S-240 l=750	9	0,47	
2	ГОСТ 34028-2016	Стержень гнутый Ø10 S-240 l=380	14	0,24	
		Материалы: бетон кл.С12/15	1,565	м3	
		С-1		60,65	
3	ГОСТ 34028-2016	Ø6 S-400 l=6440	9	1,430	
4	ГОСТ 34028-2016	Ø10 S-400 l=1580	49	0,975	
		С-2		35,54	
3	ГОСТ 34028-2016	Ø6 S-400 l=6440	17	1,430	
5	ГОСТ 34028-2016	Ø6 S-400 l=1580	32	0,351	
		С-3		12,20	
6	ГОСТ 34028-2016	Ø10 S-400 l=6440	2	3,973	
7	ГОСТ 34028-2016	Ø6 S-400 l=600	32	0,133	
		МС-1		90,07	
8	ГОСТ 8510-86*	L125x80x8 l=6440	1	80,50	
9	ГОСТ 34028-2016	Ø10 S-400 l=470	33	0,29	

Плита балконная ПБ2

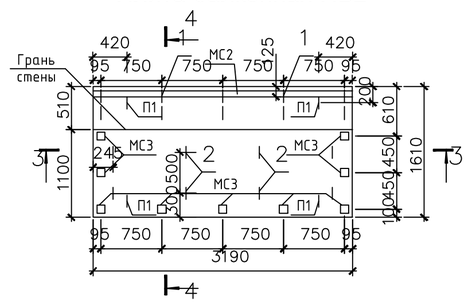

4-4

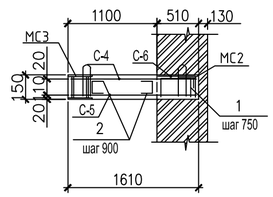

С-4; С-5

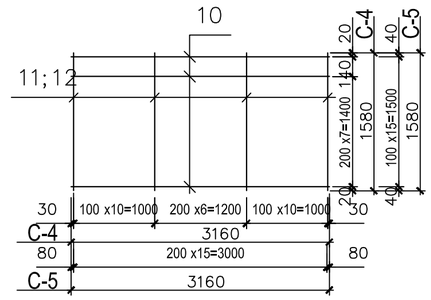

МС2

(L=3160)

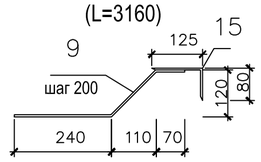

3-3

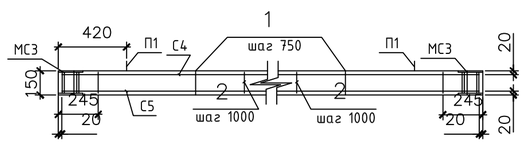

С-6

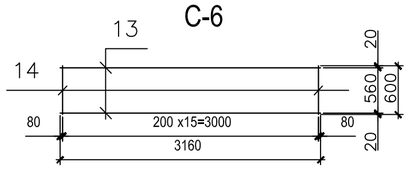

1. Общие данные см. лист АС-1,2

Изм.	Кол.уч	Лист	Nдок.	Подпись	Дата	03-22-АС		
						Строительство 5-ти этажного 60-ти квартирного жилого дома в г.Аягоз, Аягозского района, ВКО (Позиция 4)		
						Жилой дом	стадия	лист	листов
							РП	37	
Рук.отд.		Сасса			08.22	Балконные плиты ПБ1, ПБ2	ТОО "Востокоблпроект" ГСЛ №15012141		
Выполнил		Литовкина			08.22				
Проверил		Сасса			08.22				

взам.инв.N

подпись и дата

инв.Nподл.

формат А2

ПЛАН ПЕРЕМЫЧЕК ПОДВАЛА

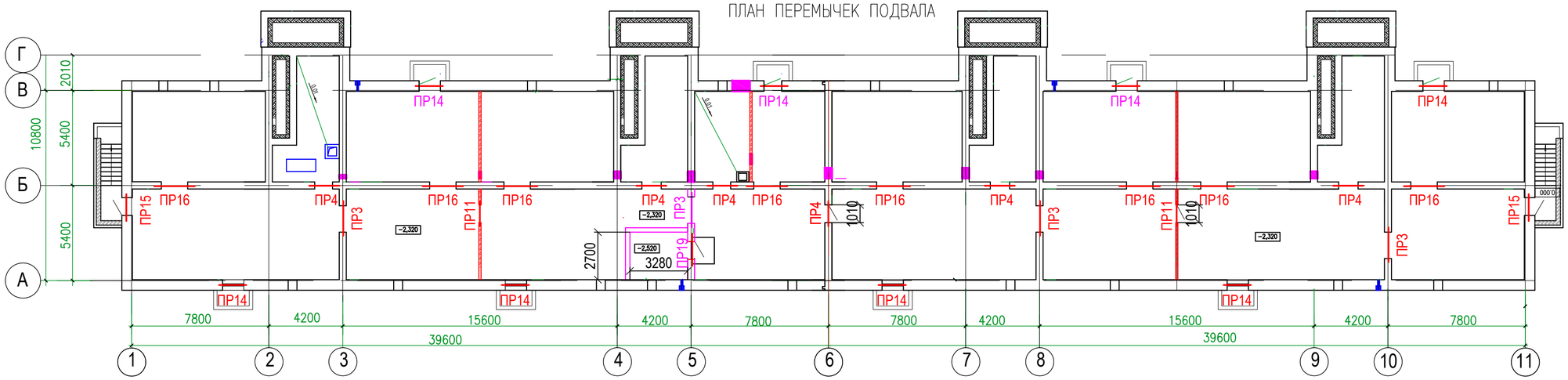

ПЛАН ПЕРЕМЫЧЕК ПЕРВОГО ЭТАЖА

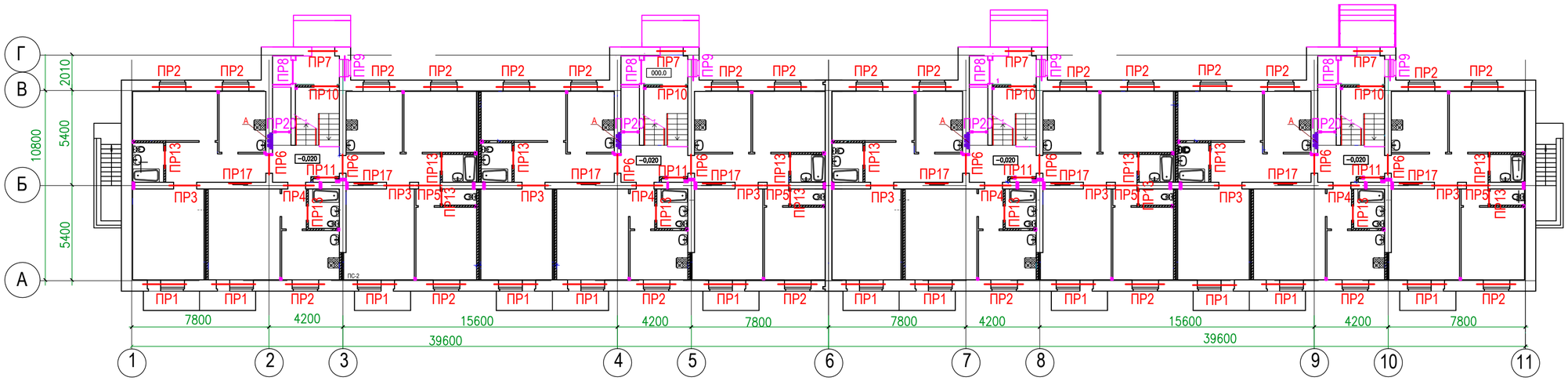

ПЛАН ПЕРЕМЫЧЕК ТИПОВОГО ЭТАЖА

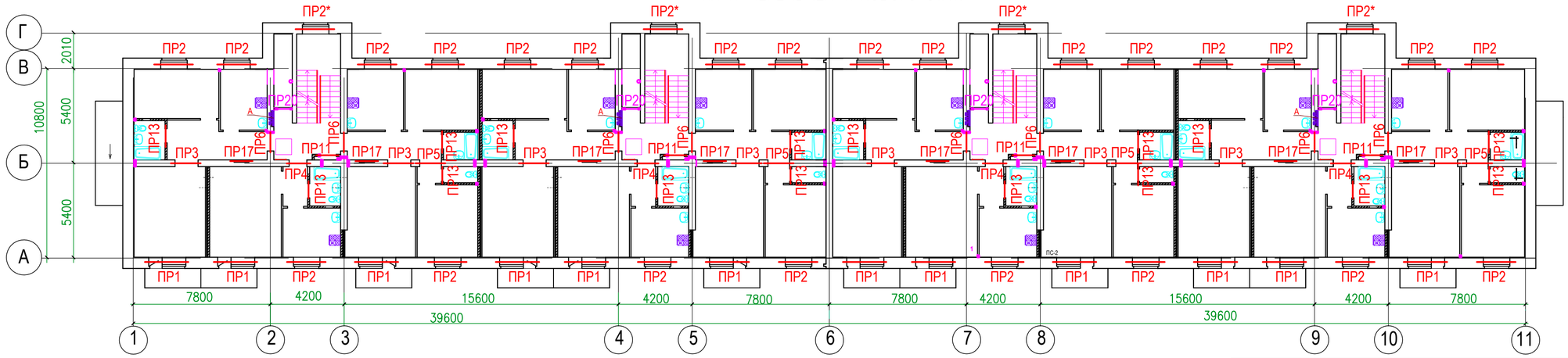

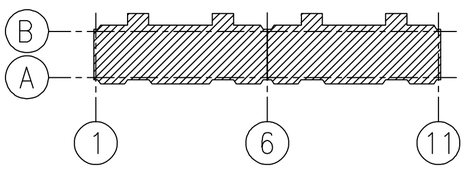

1. Спецификацию элементов перемычек к данному чертежу см. лист АС-36
2. Опирание перемычек на стены приняты не менее 100мм. ненесущих и не менее 170мм.-несущих перемычек.
3. Укладку перемычек вести на цементном растворе М50.

Изм.	Кол.уч.	Лист	№док.	Подпись	Дата
Нач.отд.		Сасса			07.22.
Разработал		Разьянова			07.22
Проверил		Сасса			07.22

3-22- АС

Строительство 5-ти этажного 60-ти квартирного жилого дома в г.Аягоз, Аягозского района, ВКО

Жилой дом

Стадия	Лист	Листов
РП	38	

Планы перемычек подвала, первого этажа и типового этажа.

ТОО "Востокоблпроект"
ГСЛ №016430

формат А2

Взам.инв.N | подпись и дата | инв.Nподл.

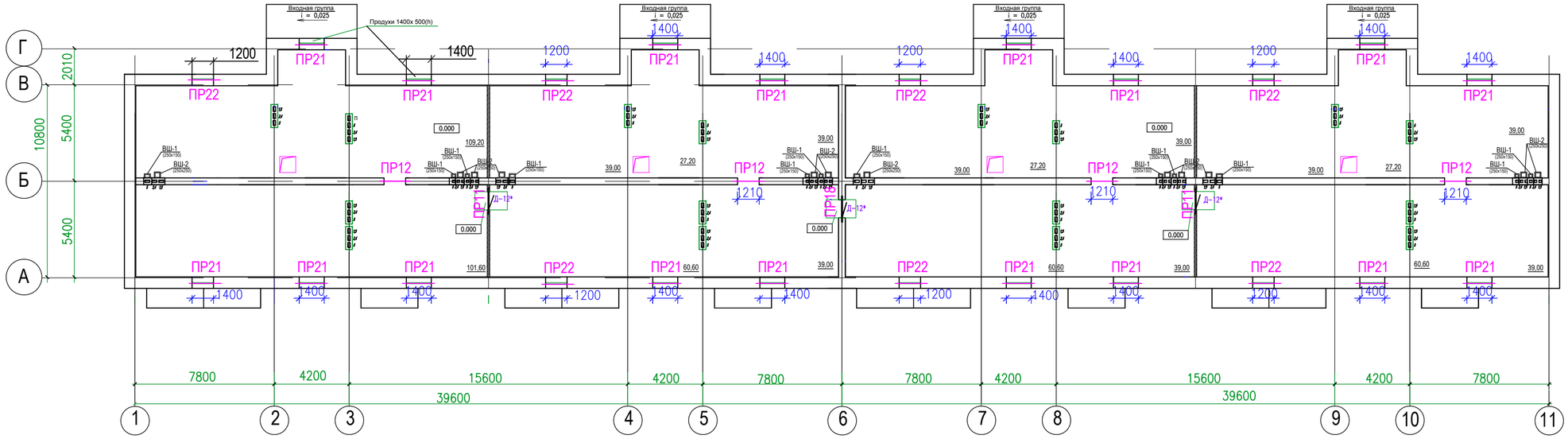

						3-22- АС
						Строительство 5-ти этажного 60-ти квартирного жилого дома в г.Аягоз, Аягозского района, ВКО
Изм.	Кол.уч.	Лист	№док.	Подпись	Дата	
Нач.отд.		Сасса			07.22.	Жилой дом
Разработал		Разьянова			07.22	Планы перемычек в чердаке
Проверил		Сасса			07.22.	

Стадия	Лист	Листов
РП	38.1	

ТОО "Востокоблпроект"
ГСЛ №016430

Ведомость перемычек

Марка	Схема сечения
ПР1 1эт.шт.12 тип.эт.шт.12	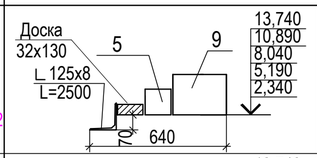
ПР2 1эт.шт.24 тип.эт.шт.24	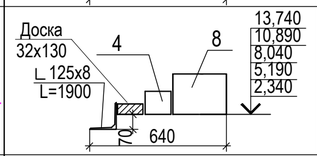
ПР2* тип.эт.шт.4	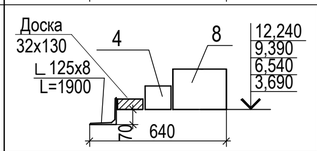
ПР3 подв.шт.5 1эт.шт.8 тип.эт.шт.8	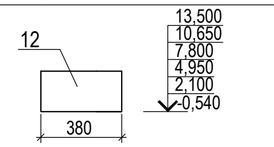
ПР4 подв.шт.5 1эт.шт.4 тип.эт.шт.4	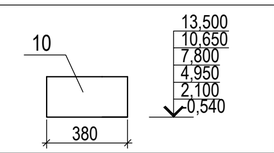
ПР5 1эт.шт.4 тип.эт.шт.4	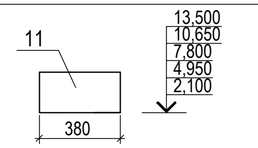
ПР6 1эт.шт.8 тип.эт.шт.8	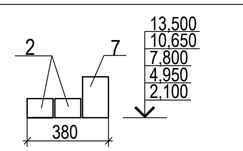
ПР7 1эт.шт.4	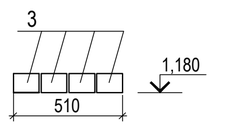
ПР8 1эт.шт.4	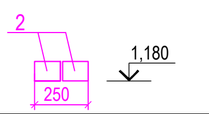
ПР9 1эт.шт.4	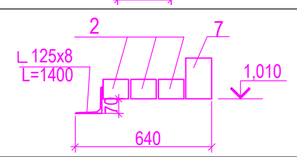
ПР10 1эт.шт.4	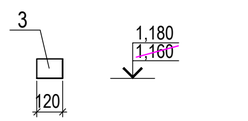

Ведомость перемычек

Марка	Схема сечения
ПР11 подв.шт.2 1эт.шт.4 тип.эт.шт.4 чердак.шт.2	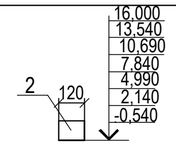
ПР12 чердак.шт.4	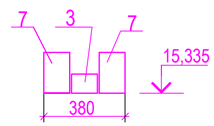
ПР13 1эт.шт.16 тип.эт.шт.16	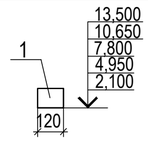
ПР14 подв.шт.8	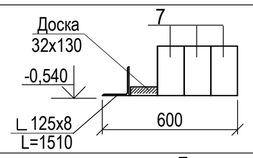
ПР15 подв.шт.2	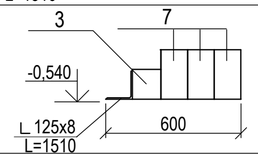
ПР16 подв.шт.8	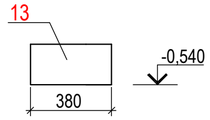
ПР17 1эт.шт.8 тип.эт.шт.8	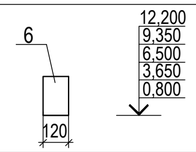
ПР18 чердак.шт.1	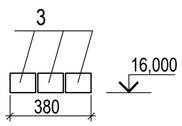
ПР19 подв.шт.1	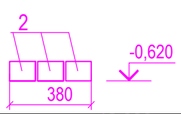
ПР20 1эт.шт.4 тип.эт.шт.4	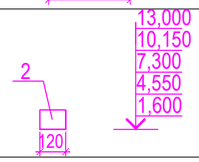
ПР21 чердак.шт.16	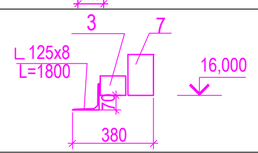

Ведомость перемычек

Марка	Схема сечения
ПР22 чердак.шт.7	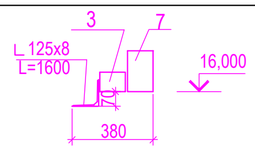

Спецификация элементов перемычек

Поз.	Обозначение	Наименование	Кол. на этаж: под-вал	1	2	3	4	5	чердак	Итого	Масса ед.кг	Прим.
1	Серия 1.038.1-1 вып.1,2	2ПБ10-1-п	—	16	16	16	16	16	—	80	43	
2		2ПБ13-1-п	5	44	24	24	24	24	2	147	54	
3		2ПБ16-2-п	2	20	—	—	—	—	30	52	65	
4		2ПБ19-3-п	—	24	28	28	28	28	—	136	81	
5		2ПБ25-3-п	—	12	12	12	12	12	—	60	103	
6		3ПБ13-37-п	—	8	8	8	8	8	—	40	85	
7		3ПБ16-37-п	30	12	8	8	8	8	31	105	102	
8		5ПБ21-27-п	—	24	28	28	28	28	—	136	170	
9		5ПБ27-37-п	—	12	12	12	12	12	—	60	230	
10		3ПП14-71	5	4	4	4	4	4	—	25	297	
11		3ПП16-71	—	4	4	4	4	4	—	20	325	
12		3ПП18-71-п	4	8	8	8	8	8	—	44	378	
13		3ПП21-71-п	8	—	—	—	—	—	—	8	433	
		Перемычки стальные										
		∟125x8 L=2500	--	12	12	12	12	12	—	60	22,65	1359,0кг
	ГОСТ 8509-93	∟125x8 L=1900	--	24	28	28	28	28	—	136	25,65	3488,4кг
		∟125x8 L=1400	--	8	--	--	--	--	—	8	30,15	241,2кг
		∟125x8 L=1500	10	--	--	--	--	--	—	10	30,15	301,5кг
		∟125x8 L=1800	--	--	--	--	--	--	16	16		
		∟125x8 L=1600	--	--	--	--	--	--	7	7		
	ГОСТ 8486-86	Перемычки деревянные										
		Доска 32x90 L=2500	--	12	12	12	12	12	—	60	0,007	0,42 м³
		Доска 32x90 L=1900	--	24	28	28	28	28	—	136	0,005	0,68 м³
		Доска 32x90 L=1500	8	--	--	--	--	--	—	8	0,004	0,032м³

1. Общие данные см. лист АС - 1,2
2. Данный лист см. совместно с листами АС-35
3. Все деревянные элементы должны быть антисептированы и подвергнуты глубокой пропитке антипиреном.
4 Металлические изделия огрунтовать в один слой грунтовкой ГФ-021 по ГОСТ 25129-82*, покрыть двумя слоями эмали ПФ-115 по ГОСТ 926-82*.

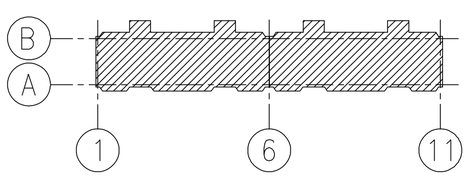

Изм.	Кол.уч.	Лист	№док.	Подпись	Дата
Нач.отд.		Сасса			07.22.
Разработал		Разьянова			07.22
Проверил		Сасса			07.22.

3-22- АС

Строительство 5-ти этажного 60-ти квартирного жилого дома в г.Аягоз, Аягозского района, ВКО

Жилой дом

Стадия	Лист	Листов
РП	39	

Ведомость перемычек. Спецификация.

ТОО "Востокоблпроект" ГСЛ №016430

Взам.инв.N | подпись и дата | инв.N подл.

формат А2

Лестница Л1

1 - 1

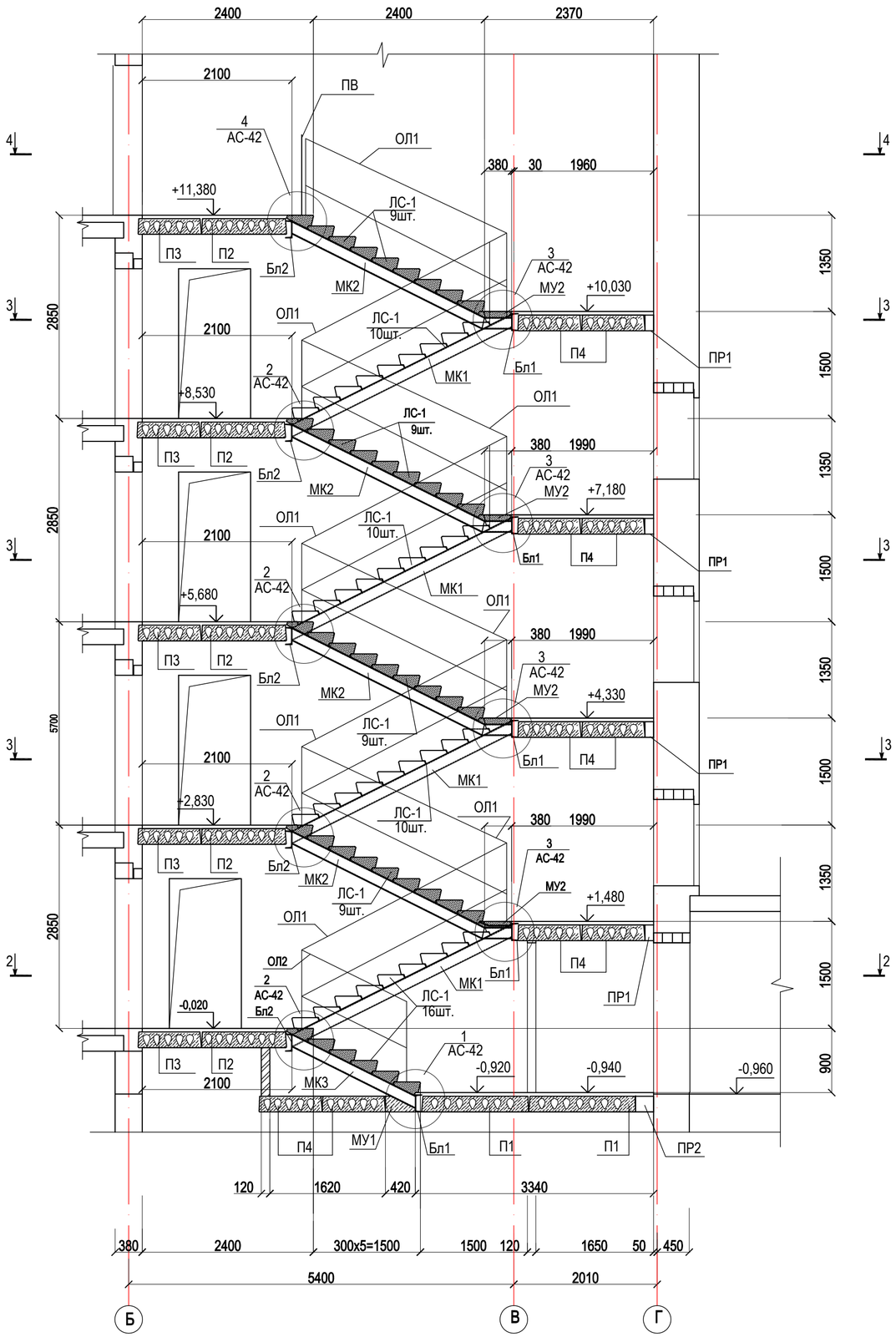

2 - 2

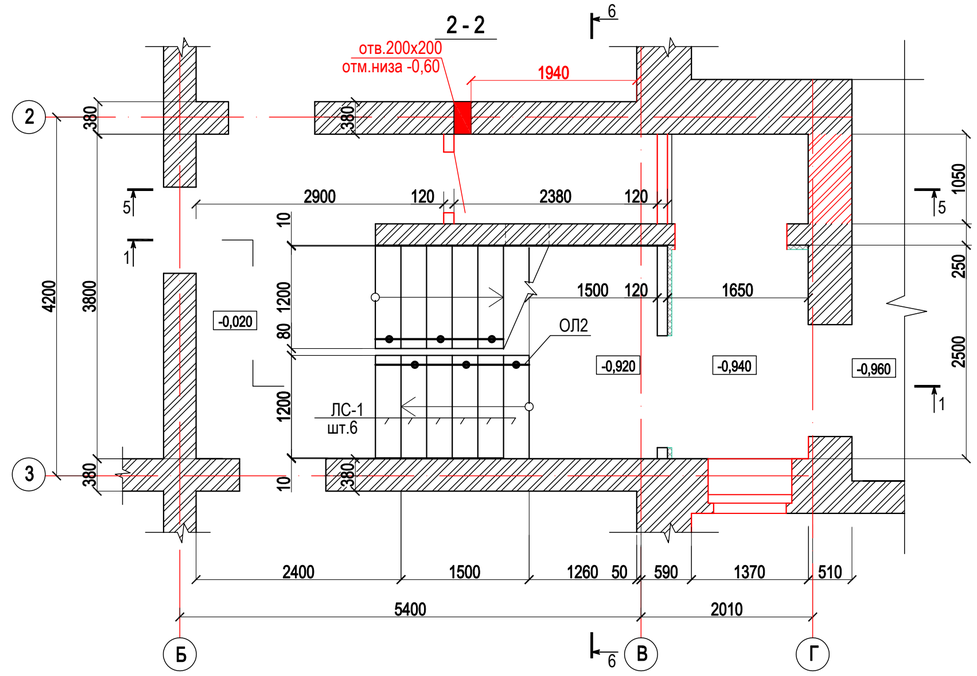

3 - 3

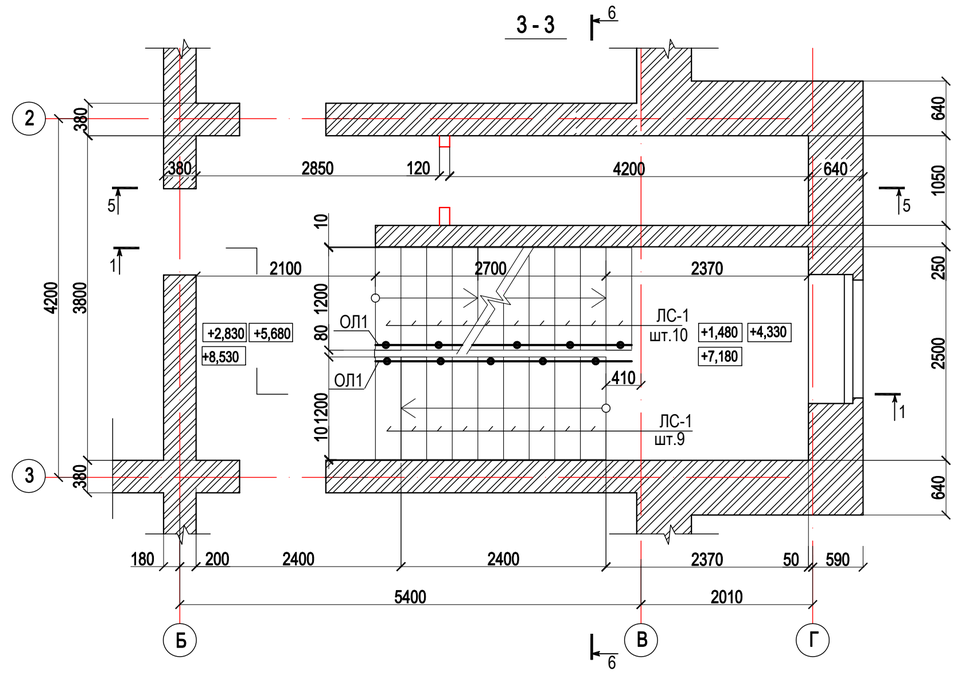

1. Общие данные см. лист АС-1,2
3. Общие примечания к лестнице см. АС-42
4. Разрезы 4-4...6-6 см.л. АС-41

Изм.	Кол.уч	Лист	Nдок.	Подпись	Дата	03-22-АС		
						Строительство 5-ти этажного 60-ти квартирного жилого дома в г.Аягоз, Аягозского района, ВКО		
						Жилой дом.	стадия	лист	листов
							РП	40	
Начгр		Сасса И.А.			08.22	Лестница Л 1. Разрез 2-2, 3-3	ТОО "Востокоблпроект" ГСЛ №15012141	
Проверил		Сасса И.А.			08.22			
Выполнил		Литовкина			08.22			

формат А2

взамен инв. N | подпись и дата | инв. N подл.

Разрез 5 - 5

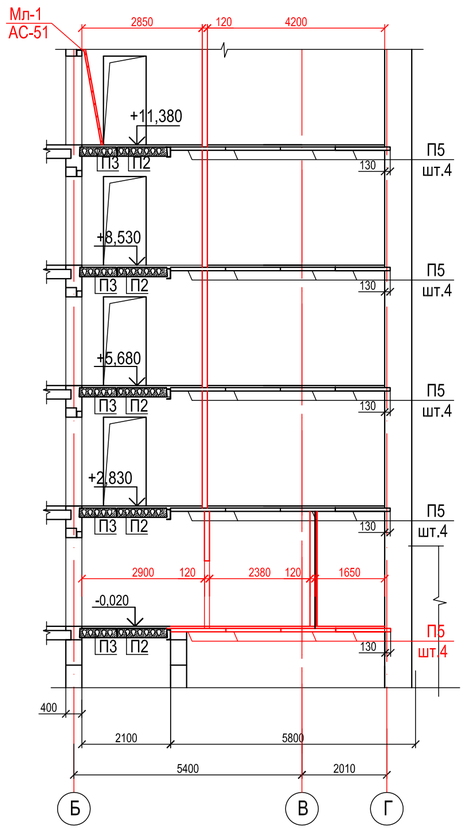

Разрез 6 - 6

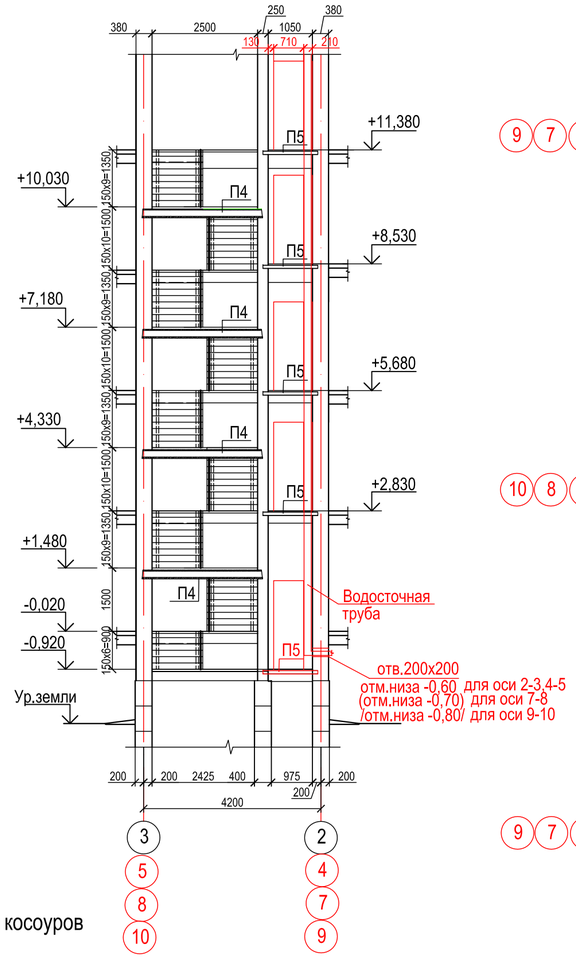

4 - 4

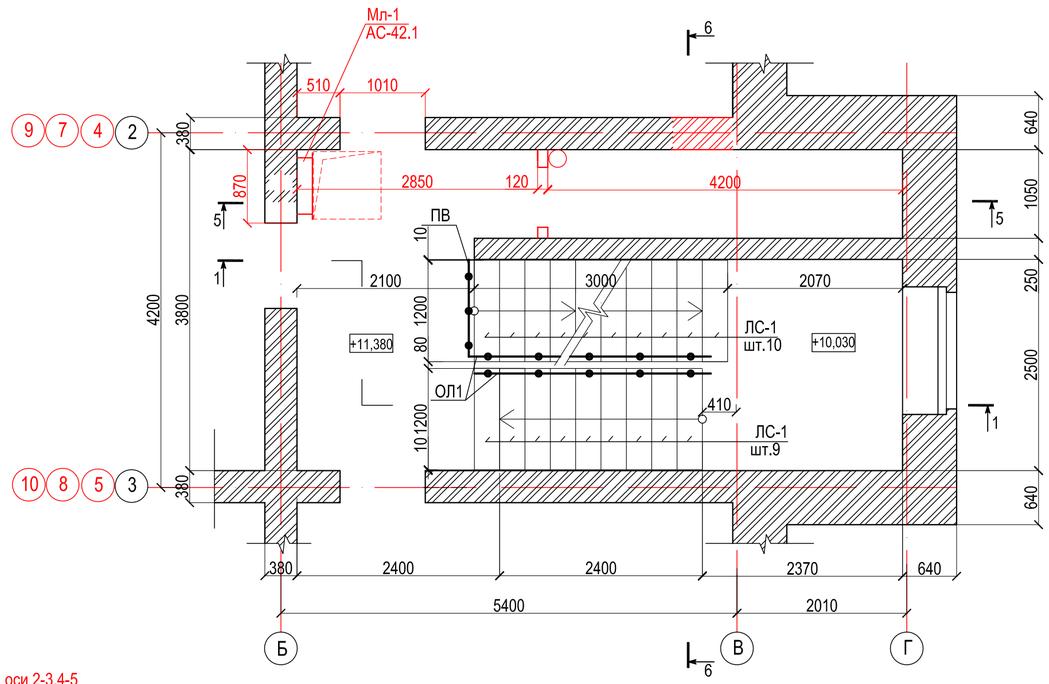

Схема расположения металлических балок и косоуров на отм.+4.330;+7.180;+10.03

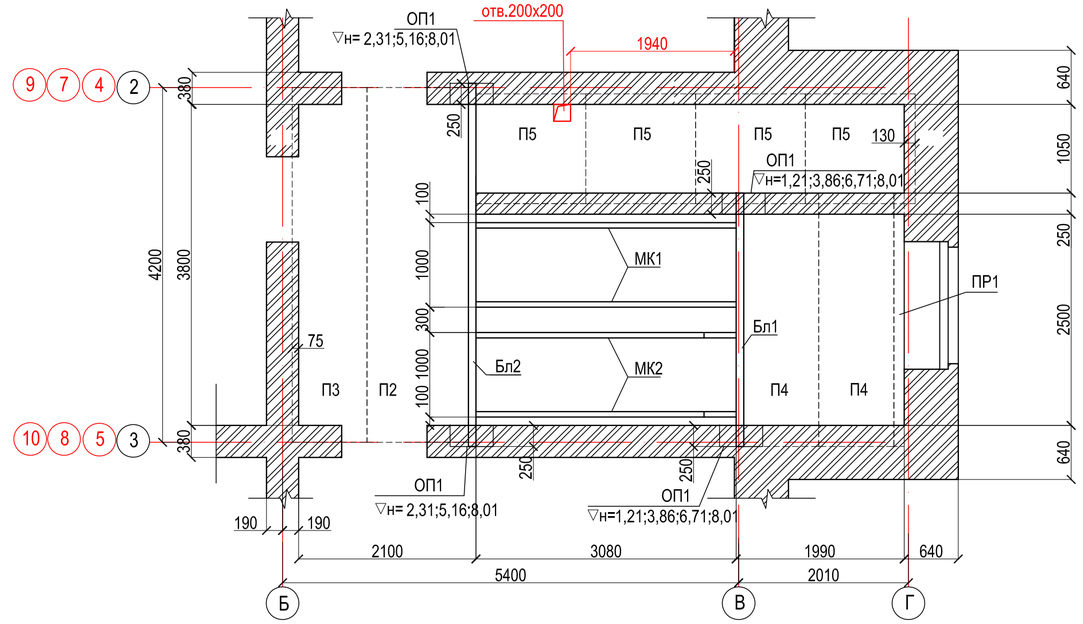

Схема расположения металлических балок и косоуров на отм.+1,480

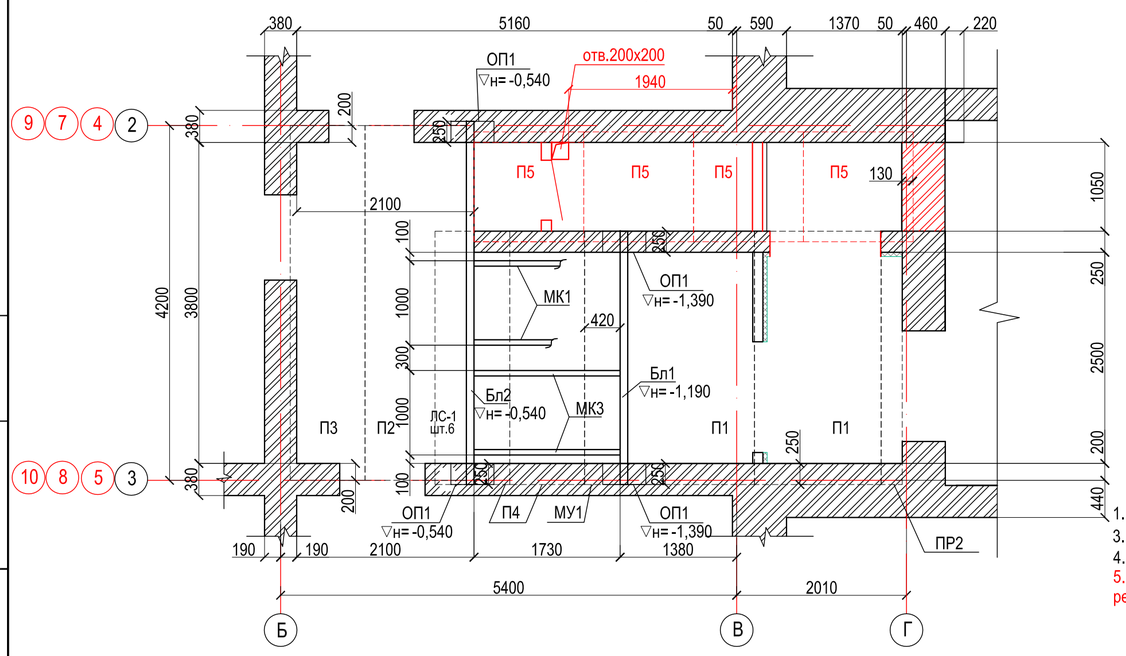

1. Общие данные см. лист АС-1,2
3. Общие примечания к лестнице см. АС-42
4. Разрезы 4-4...6-6 см.л. АС-41
5. Отверстие 200х200 пробить на плитах перекрытие не нарушая ребра жеткости.

Изм.	Кол.уч	Лист	Nдок.	Подпись	Дата	03-22-АС		
						Строительство 5-ти этажного 60-ти квартирного жилого дома в г.Аягоз, Аягозского района, ВКО		
						Жилой дом.	стадия	лист	листов
							РП	41	
Начгр		Сасса И.А.			08.22	Лестница Л 1. Разрез 4-4, 3-3	ТОО "Востокоблпроект" ГСЛ №15012141	
Проверил		Сасса И.А.			08.22			
Выполнил		Литовкина			08.22			

взамен инв. N | подпись и дата | инв. N подл.

формат А2

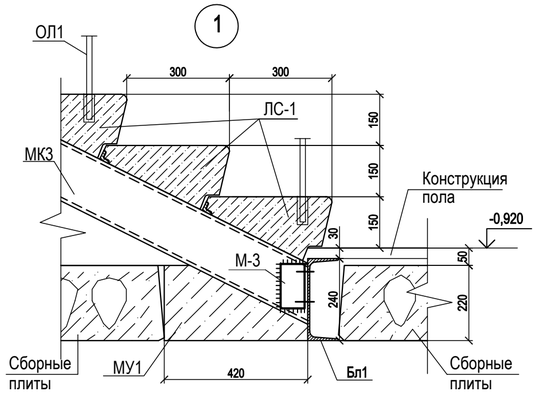

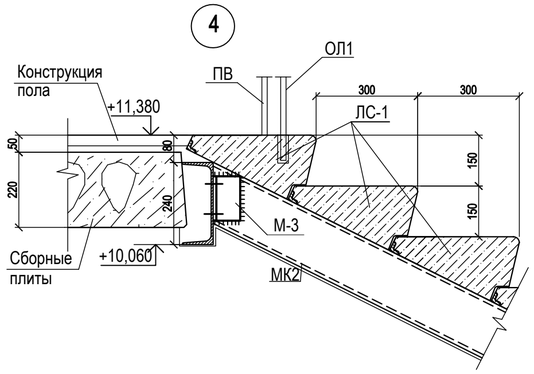

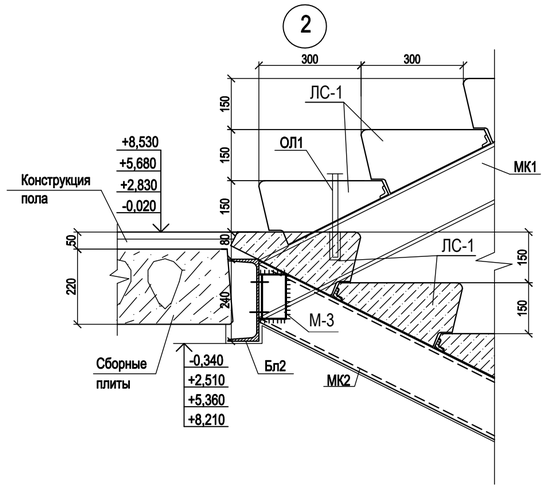

Марка поз.	Обозначение	Наименование	Кол. шт.	Масса ед.кг	Примеч.
		МУ2 L=1200			
С-1	ГОСТ 8478-81*	4С Ø5Вр-I-100 / Ø5Вр-I-50 1200х440	1	2,24	
		L50х5 ГОСТ 8509-93 / S235 EN 10025-2 l=1200	1	4,53	
		-6х400 ГОСТ 8509-93 / S235 EN 10025-2 l=1200		22,62	
		Материал			
		Бетон кл.С12/15			0,025м3

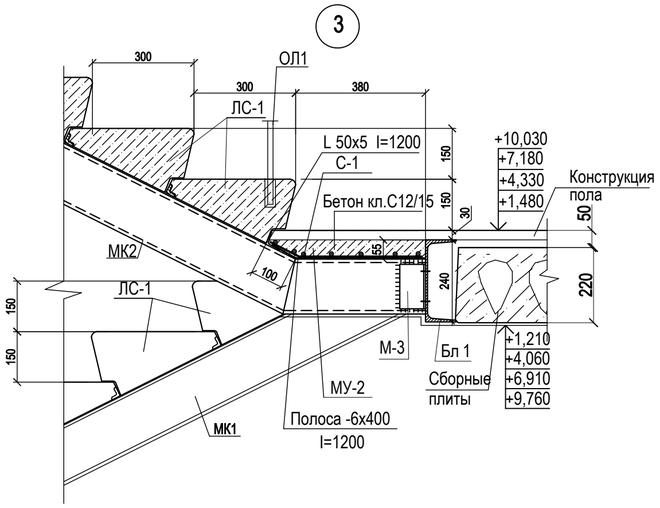

Сетка С-1

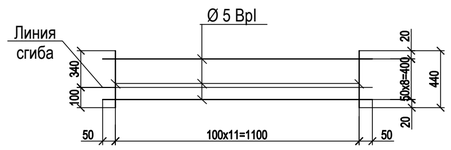

1. Общие данные см. лист АС-1,2.
2. Данный лист см. с листом АС-40,41
3. Антикоррозийную защиту всех металлических элементов производить эмалью ПФ-115 ГОСТ 6465-76 за 2 раза по грунтовке ГФ 021 ГОСТ 25129-82.
4. Монтаж конструкций производить на болтах нормальной точности М12 по ГОСТ 7798-70*.Гайки болтов в монтажных соединениях должны быть плотно затянуты и приварены к стержням болтов.
5. Сварку производить электродами типа Э-42 по ГОСТ 9467-75. Высоту шва принимать по наименьшей толщине свариваемых элементов.
6. Металлические балки и косоуры обернуть сеткой Р N20х2,0 по ГОСТ 5336-80 и оштукатурить.
7. Лестничные площадки выложить керамогранитом.
8. Деталь выхода на чердак см. лист АС-56

Спецификация элементов на лестницу Л1

Марка поз.	Обозначение	Наименование	Кол. шт.	Масса ед.кг	Примеч.
		Железобетонные элементы			
П1	Серия WI Tech 2012/kz, вып.5	ПБ-2.30.15-8К7	2	1408	
П2	Серия WI Tech 2012/kz, вып.5	ПБ-2.42.12-8К7	5	1572	
П3	Серия WI Tech 2012/kz, вып.5	ПБ-2.42.9-8К7	5	1169	
П4	Серия WI Tech 2012/kz, вып.5	ПБ-2.30.9-8К7	10	833	
П5	Серия 1.243.1-4	ПТ12.5-13.13	20	338	
ПР1	Серия 1.038.1-1 вып.1	3ПБ30-8	4	197	
ПР2	Серия 1.038.1-1 вып.1	5ПБ30-27	1	410	
ЛС-1	АС-42.1	Ступень основная ЛС-12с	82		
ОП1	АС-42.1	Опорные плиты ОПм -1	20		
МУ1	АС-42.1	Монолитный участок МУ1	1		
МУ2	АС-42.1	Монолитный участок МУ2	4		
		Металлические элементы			
Бл1		Г24 ГОСТ 8240-97 / S235 EN 10025-2 l=3000	5	72,00	360,00
Бл2		Г24 ГОСТ 8240-97 / S235 EN 10025-2 l=4300	5	103,20	516,00
МК-1		Г16 ГОСТ 8240-89 / S235 EN 10025-2 l=3530	8	50,14	401,12
МК-2	АС-42.1	МК-2	8	52,15	417,20
МК-3		Г16 ГОСТ 8240-89 / S235 EN 10025-2 l=2020	2	28,69	57,38
М-3		L70х6 ГОСТ 8509-93 / S235 EN 10025-2 l=130	36	0,83	29,88
ОЛ1	Серия 1.256.2-2, вып.1	Ограждение марша МВ 30.17-30.9р	8	39,27	
ОЛ2	Серия 1.256.2-2, вып.1	Ограждение марша МВ 15.9-16.9р	1	22,20	
ПВ	Серия 1.256.2-2, вып.1	Ограждение площадки ПВ - 17.9р	1	20,09	

**спецификация дана на одну лестницу, кол-во лестниц на все здание - 4шт.

Узел огнзащиты металлических балок и косоуров

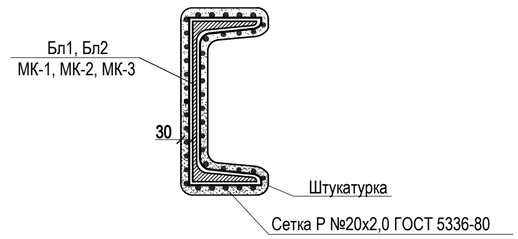

Изм.	Кол.уч	Лист	Nдок.	Подпись	Дата	03-22-АС			
						Строительство 5-ти этажного 60-ти квартирного жилого дома в г.Аягоз, Аягозского района, ВКО			
Начгр		Сасса И.А.			08.22	Жилой дом.	стадия	лист	листов
Проверил		Сасса И.А.			08.22		РП	42	
Выполнил		Литовкина			08.22	Узлы 1....4.Спецификация на лестницу Л1	ТОО "Востокоблпроект" ГСЛ №15012141		

взамен инв. N | подпись и дата | инв. N подл.

формат А2

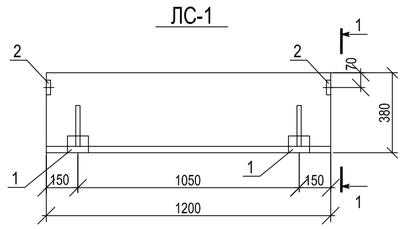

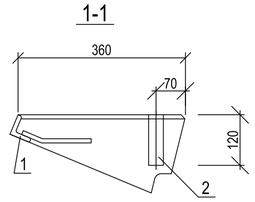

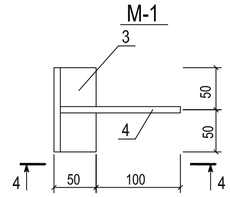

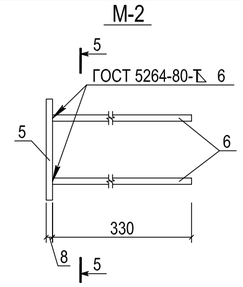

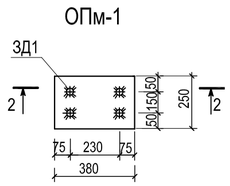

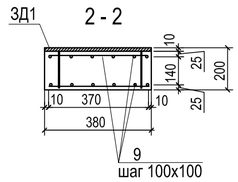

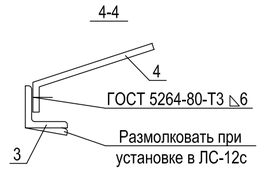

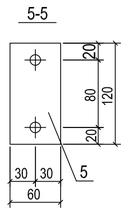

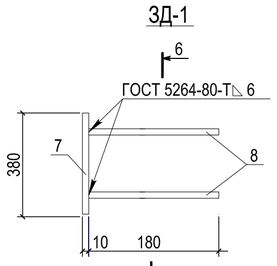

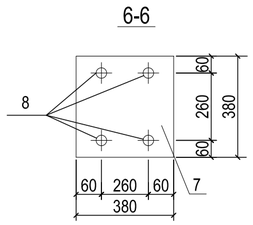

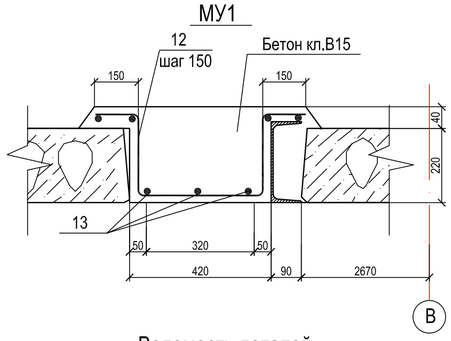

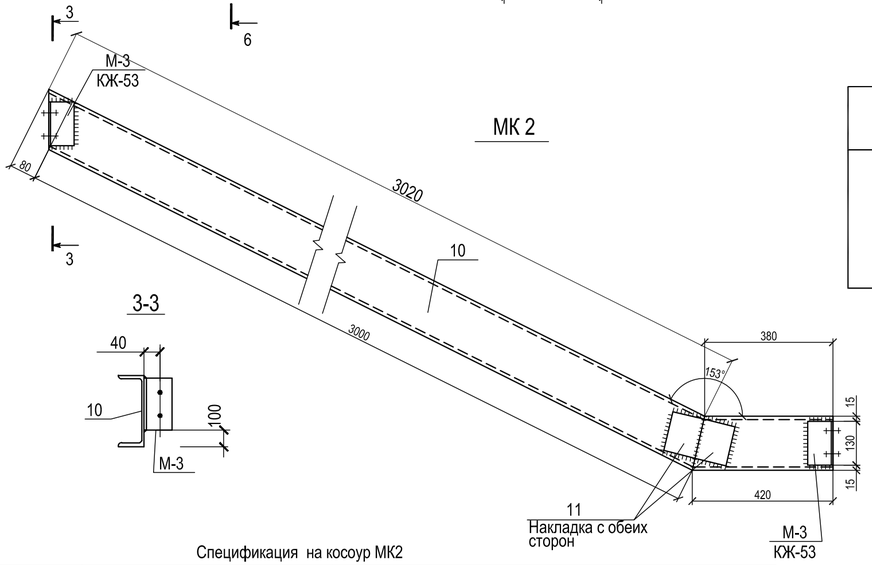

Ведомость деталей

Поз.	Эскиз
12	150, 150, 220, 220, 360

Металлическая стремянка Мл-1 (МЛ-2)

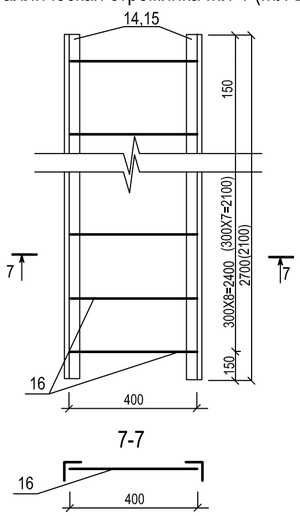

Спецификация элементов на данном листе

Марка поз.	Обозначение	Наименование	Кол. шт.	Масса ед.кг	Примеч.
ЛС-1		ЛС - 12с			
		Сборочные единицы			
	ГОСТ 8717.1-84	ЛС 12		128	
		Дополнительные сборочные единицы			
1	Данный лист	Изделие закладное М-1	2		
2	Данный лист	Изделие закладное М-2	2		
		ОПм-1			
		Сборочные еденицы			
Зд-1	Данный лист	Закладная деталь ЗД-1	1		
		Детали			
9		Ø6 S-400 ГОСТ 34028-2016 п.м.	4,28		0,95кг
		Материал			
		Бетон кл.С12/15			0,019м3
		М-1			0,555кг
3		Уголок 50х50х5 ГОСТ 8509-93 / S235 EN 10025-2 l=100	1		0,377кг
4		Ø12 S-400 ГОСТ 34028-2016 l=200	1		0,178кг
		М-2	1		1,038кг
5		Полоса 8х120 ГОСТ 103-2006 / S235 EN 10025-2 l=60	1		0,452кг
6		Ø12 S-400 ГОСТ 34028-2016 l=330	2		0,293кг
		ЗД-1			
7		– 10х380 ГОСТ 19903-2015 / S235 EN 10025-2 L=250	1	7,46	
8		Ø12 S-400 ГОСТ 34028-2016 L=180	4	0.17	0,68кг
		МУ1 L=3000			
12		Ø10 S-400 ГОСТ 34028-2016 l=1100	20	0,678	13,56кг
13		Ø6 S-240 ГОСТ 34028-2016 l=3000	7	0,666	4,67кг
		Материал			
		Бетон кл.С12/15			0.313м3
		Металлическая стремянка Мл-1	4		
14		уголок L40х4 п.м.	5,4	2,42	13,1
16		Ø18 S-400, l=400	9	0,8	7,2
		Металлическая стремянка Мл-2	2		
15		уголок L40х4 п.м.	4,2	2,42	10,2
16		Ø18 S-400, l=400	8	0,8	6,4

Спецификация на косоур МК2

Марка поз.	Обозначение	Наименование	Кол. шт.	Масса ед.кг	Примеч.
		МК 2		52,15	
10		Г16 ГОСТ 8240-89 / S235 EN 10025-2 l=3500	1	50,63	
11		-100х8 ГОСТ 103-2006 / S235 EN 10025-2 l=160	2	0,76	1,52

1. Общие данные см. лист АС-1,2
2. Данный лист см. с листами АС-40-42
3. Общие примечания см. с лист АС-42
4. Месторасположение Мл-1 см. л. АС-41, Мл-2 - л.АС-12, АС-13

взамен инв. N

подпись и дата

инв. N подл.

Изм.	Кол.уч	Лист	Nдок.	Подпись	Дата
Начгр		Сасса И.А.			08.22
Проверил		Сасса И.А.			08.22
Выполнил		Литовкина			08.22

03-22-АС

Строительство 5-ти этажного 60-ти квартирного жилого дома в г.Аягоз, Аягозского района, ВКО

Жилой дом.

стадия	лист	листов
РП	42.1	

Ступеньки ЛС-12с. Плиты опорные ОПм1
Косоур МК2. Монолитный участок МУ 1

ТОО "Востокоблпроект" ГСЛ №15012141

формат А2

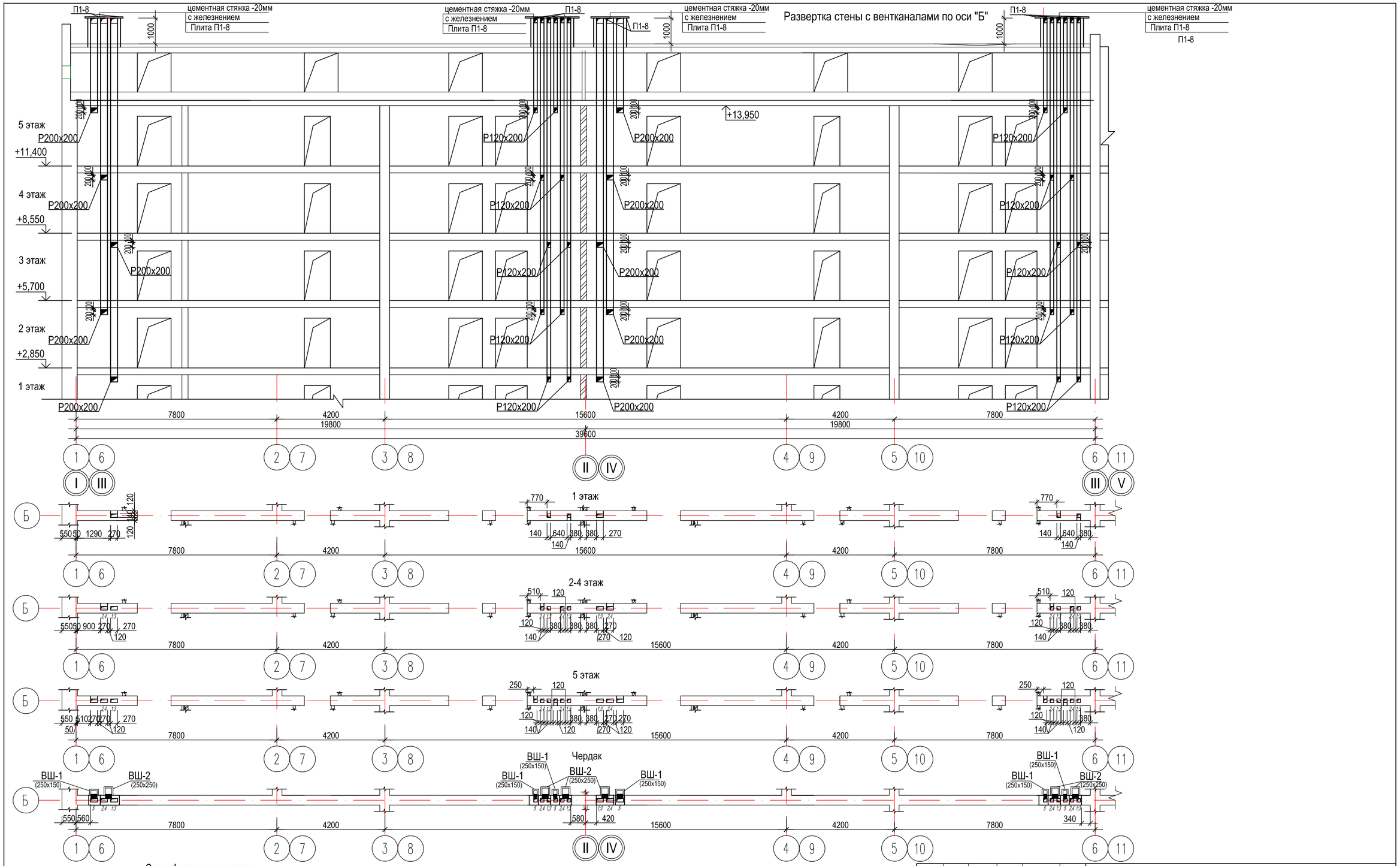

Спецификация элементов

	Обозначение	Наименование	Кол. шт.	Масса ед.кг	Примеч.
П1-8	серия 3.006.1-2.87 вып.2	Плита П1-8	20	40	
П10д-5	серия 3.006.1-2.87 вып.2	Плита П10д-5	15	190	
П7д-5	серия 3.006.1-2.87 вып.2	Плита П7д-5	2	150	

1. Общие данные см. лист АС-1, 2
2. Данный лист см. совместно с л. АС-44

Изм.	Кол.уч.	Лист	№док.	Подпись	Дата
Нач.отд.		Сасса			07.22.
Разработал		Щукина			07.22.
Проверил		Сасса			07.22.

03-22-АС

Строительство 5-ти этажного 60-ти квартирного жилого дома в г.Аягоз, Аягозского района, ВКО

Жилой дом

Стадия	Лист	Листов
РП	43	

Развертка стены с вентканалами по оси "Б"

ТОО "Востокоблпроект" ГСЛ №15012141

формат А2

Развертка стены с вентканалами в осях "А-В", по оси 3

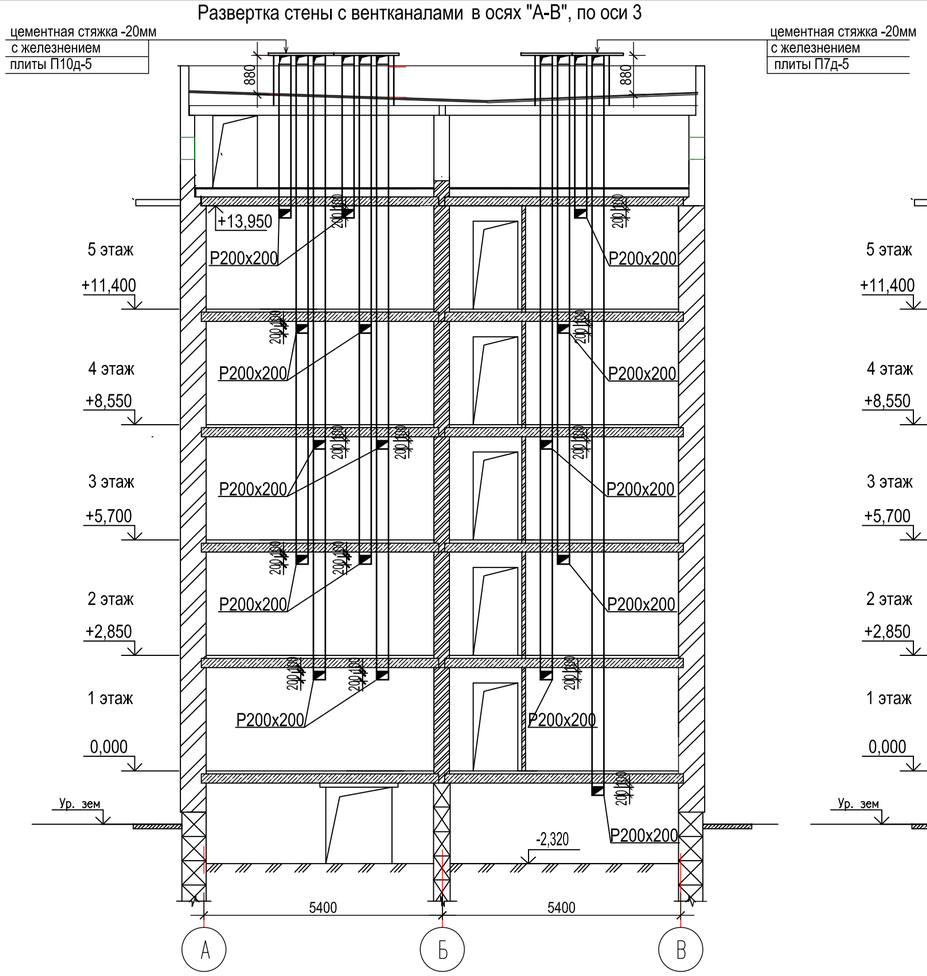

Подвал

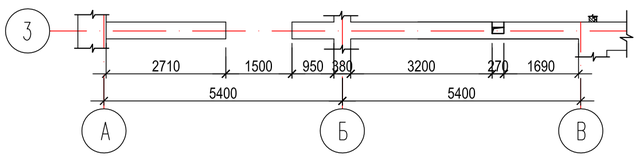

1 этаж

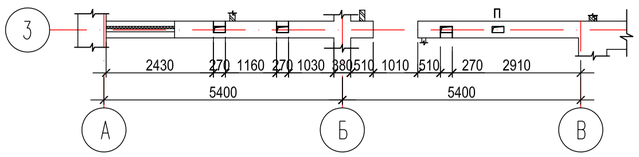

2-4 этаж

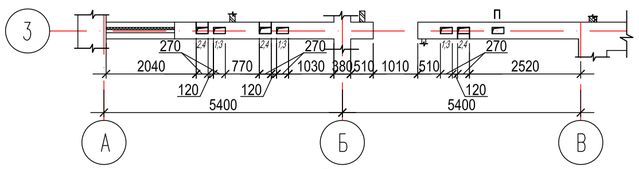

5 этаж

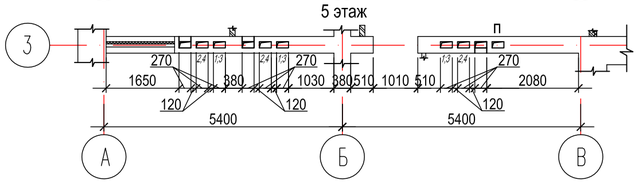

Развертка стены с вентканалами в осях "А-В", по осям 5,8,10

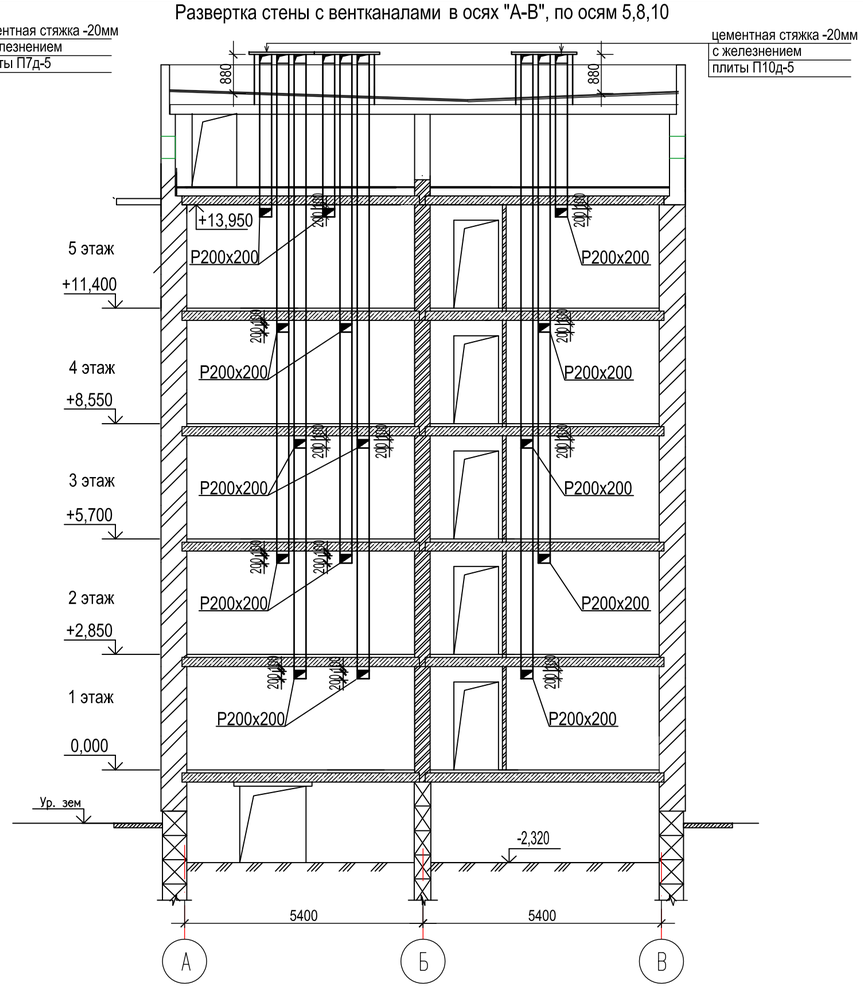

1 этаж

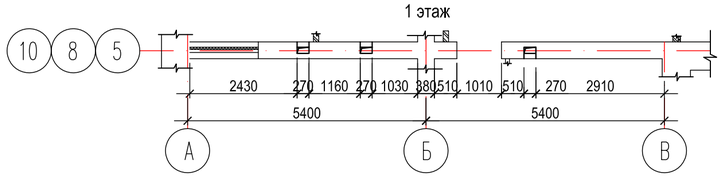

2-4 этаж

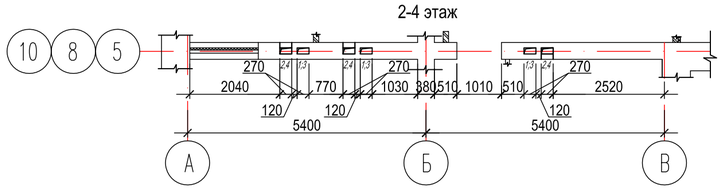

5 этаж

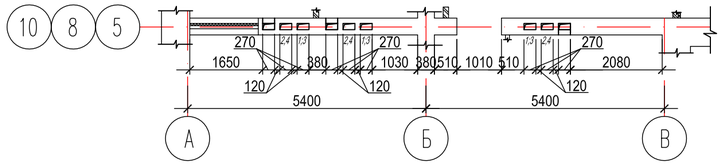

Развертка стены с вентканалами в осях "Б-В", по осям 2,4,7,9

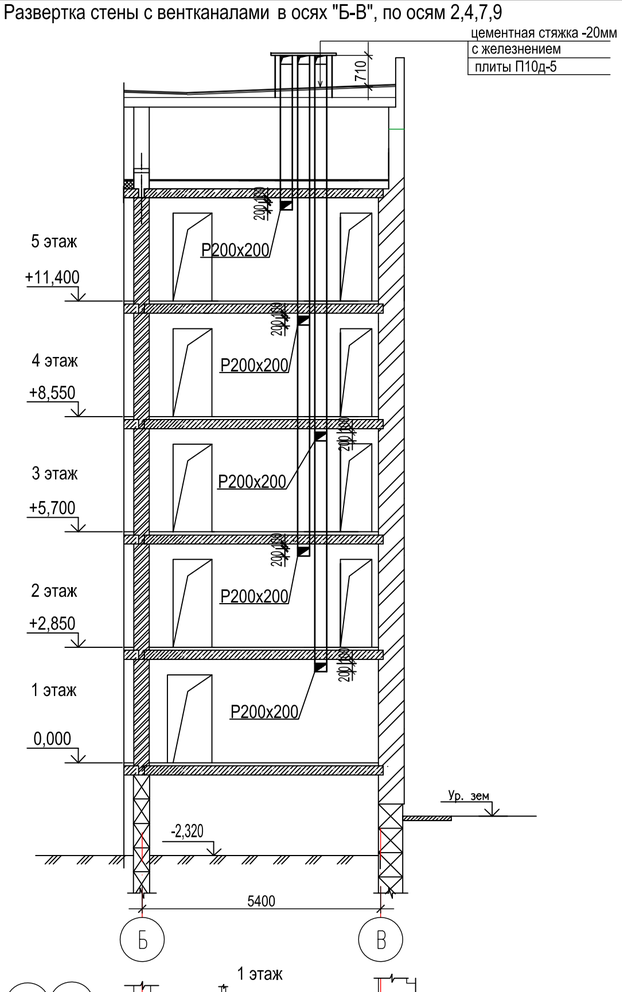

1 этаж

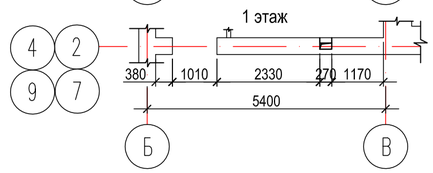

2-4 этаж

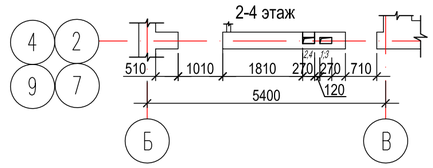

5 этаж

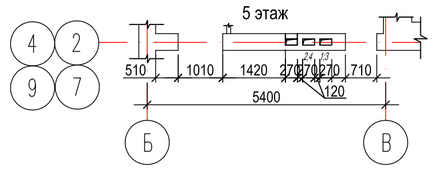

1. Общие данные см. лист АС-1, 2
2. Данный лист см. совместно с л. АС-44

						03-22-АС			
						Строительство 5-ти этажного 60-ти квартирного жилого дома в г.Аягоз, Аягозского района, ВКО			
Изм.	Кол.уч.	Лист	№док.	Подпись	Дата				
						Жилой дом	Стадия	Лист	Листов
Нач.отд.		Сасса			07.22.		РП	44	
Разработал		Щукина			07.22.	Развертка стены с вентканалами в осях "А-В", по оси 3. Развертка стены с вентканалами в осях "А-В", по осям 5,8,10. Развертка стены с вентканалами в осях "Б-В", по осям 2,4,7,9.	ТОО "Востокоблпроект" ГСЛ №15012141		
Проверил		Сасса			07.22.				

формат А2

Вход в подвал №1

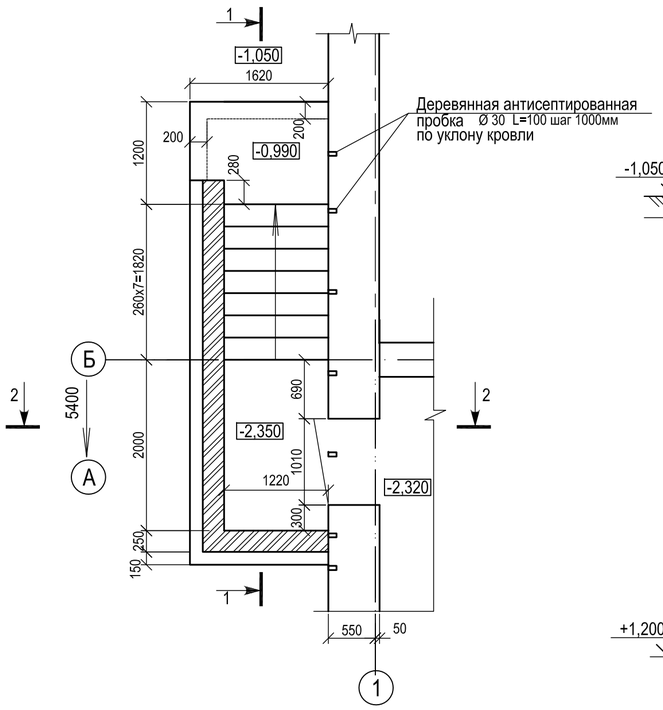

1 - 1

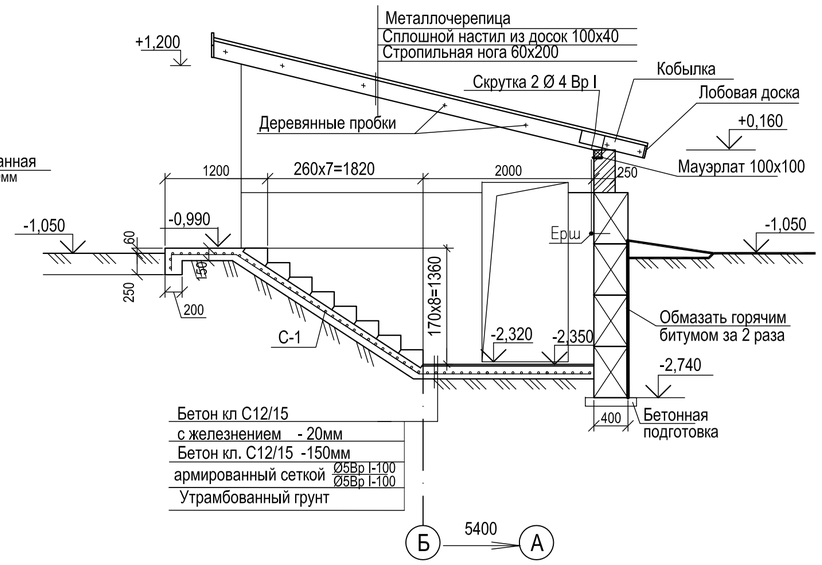

СПЕЦИФИКАЦИЯ ЭЛЕМЕНТОВ ВХОДА В ПОДВАЛ №1

Марка поз.	Обозначение	Наименование	Кол. шт.	Масса ед.кг	Примеч.
ФБС-1	ГОСТ 13579-2018	ФБС 24.4.6-Т	2	1300	на сулфато-стойком порт-ландцементе
ФБС-2	ГОСТ 13579-2018	ФБС 12.4.6-Т	8	640	на сулфато-стойком порт-ландцементе
ФБС-3	ГОСТ 13579-2018	ФБС 9.4.6-Т	8	470	на сулфато-стойком порт-ландцементе
		Монолитные заделки Бетон С8/10			0,30м3
ЛС 12	ГОСТ 8717.1-84	Ступени ЛС 12.17-Б	9	128	
С-1	ГОСТ 23279-2012	4С 5ВРI-100 / 5ВРI-100 м2	7,0	3,1	21,70кг
	ГОСТ 24454-80*Е	Мауэрлат 100х100 L=1450	1		0,015м3
		Стропильная нога 60х200 L=4700	2		0,112м3
		Кобылка 40х150 L=800	2		0,01м3
		Настил из досок 100х400 F=8.8 м2			0,352м3
		Лобовая доска 25х150 L=1600	3		0,018м3
	ТУ640РК39066682 ЗАО -01-2010	Металлочерепица м2	9,3	5,7	53,01кг
		Материалы			
		Бетон кл. С12/15, F150, W6 м³		1,16	на сулфато-стойком порт-ландцементе
		Бетонная подготовка Бетон кл. С8/10 , F150, W6 м³		0,35	на сулфато-стойком порт-ландцементе

Вид Б

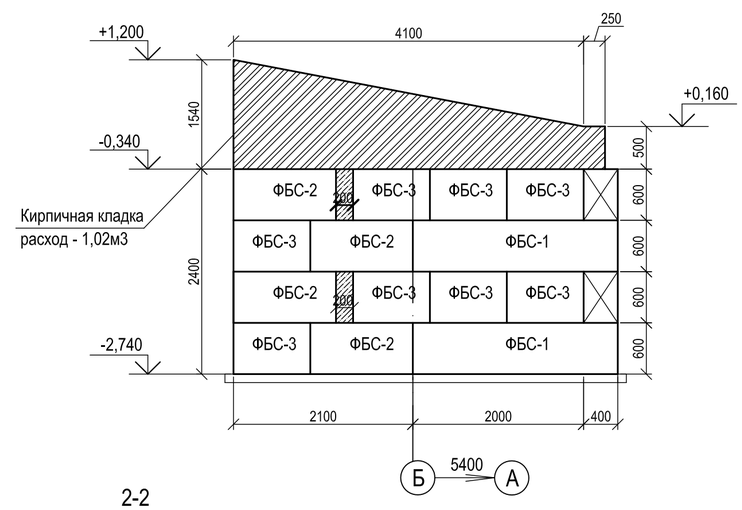

План фундаментов

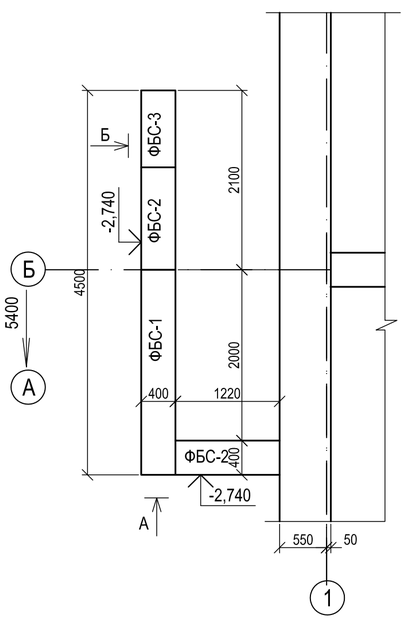

2-2

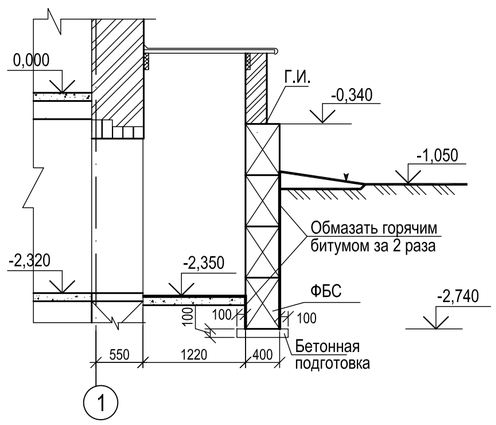

Вид А

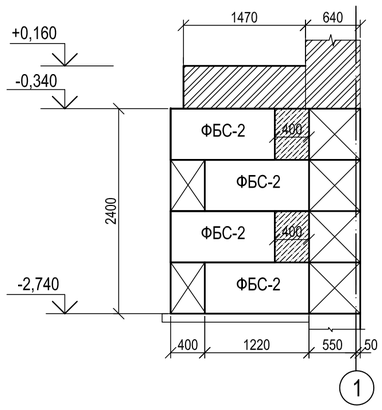

1. Общие данные см. листы АС-1,2.
2. Стенки входа в подвал выполнить из керамического кирпича марки КР-рпо250х120х65/1НФ/100/2.0/50/ГОСТ530-2012. на растворе М50.
3. Кладку бетонных блоков выполить на цементно-песчаном растворе М50.
4. Горизонтальная гидроизоляция (Г.И) из слоя цементного раствора составляет 1/2 толщиной 20мм.
5. Под фундаментами выполнить бетонную подготовку из бетона кл. С8/10 тол.100мм.
6. Поверхности стен, соприкасающиеся с грунтом, обмазать горячим битумом за 2 раза.
7. Стропильную ногу по оси 1 прибить гвоздями К 5х200.
8. Деревянные элементы, соприкасающиеся с кирпичом, обернуть толем.
9. Все деревянные элементы обработать антипиреном и антисептиком.
10. Металлические изделия огрунтовать в один слой грунтовкой ГФ-021 по ГОСТ 25129-82*, покрыть двумя слоями эмали ПФ-115 по ГОСТ 926-82*.
11. Сетку С 1 гнуть по месту
12. Металлочерепицу применить с полимерным покрытием под цвет покрытия кровли.
13. Грунт в основании фундаментов тщательно уплотнить до р=1,7т/м3.
14. Привязки входа в подвал см. план подвала л.АС-6.

взамен инв. N

подпись и дата

инв. N подл.

Изм.	Кол.уч.	Лист	№док.	Подпись	Дата	03-22-АС		
						Строительство 5-ти этажного 60-ти квартирного жилого дома в г.Аягоз, Аягозского района, ВКО		
Нач.отд.		Сасса			07.2022	Жилой дом.	Стадия: РП	Лист: 45 / Листов:
Разработал		Разьянова			07.2022			
Проверил		Сасса			07.2022	Вход в подвал №1	ТОО "Востокоблпроект" ГСЛ №15012141	
Норм.контроль		Манапов			07.2022			

Вход в подвал №2

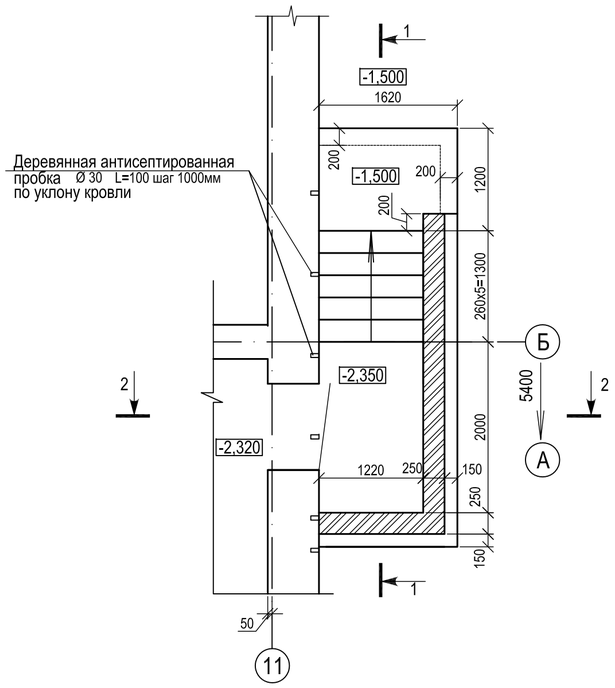

1 - 1

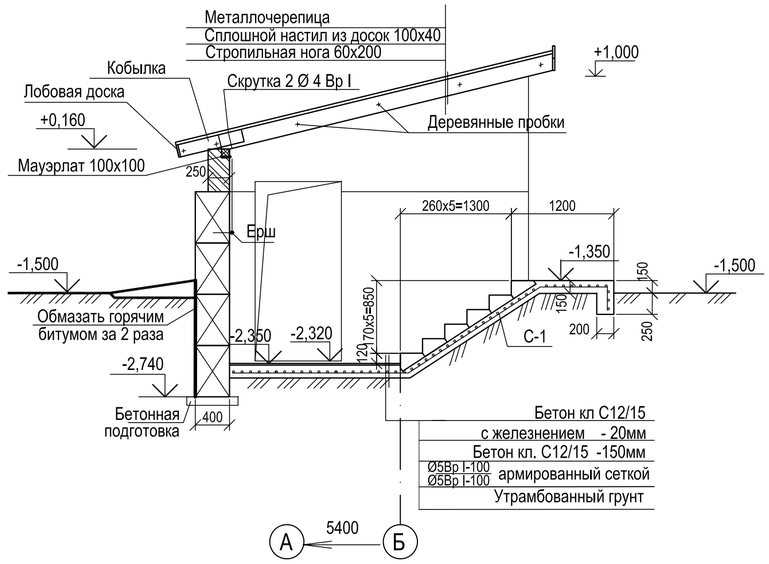

План фундаментов

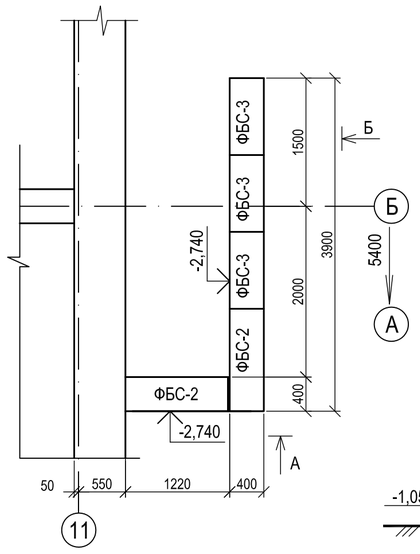

Вид Б

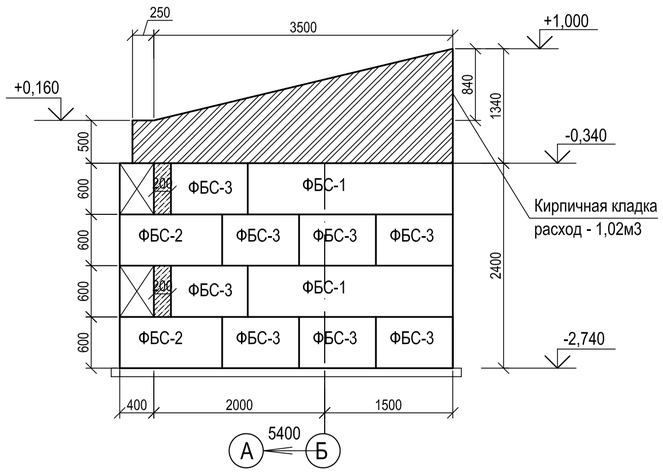

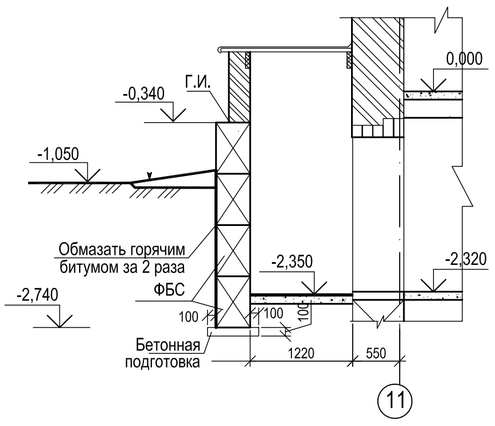

Вид А

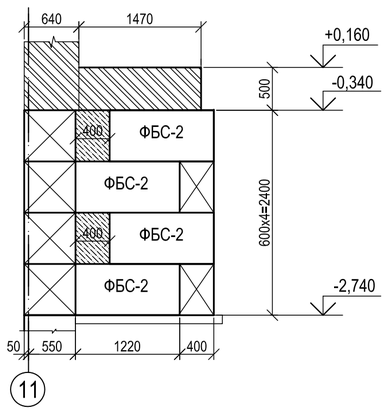

СПЕЦИФИКАЦИЯ ЭЛЕМЕНТОВ ВХОДА В ПОДВАЛ №2

Марка поз.	Обозначение	Наименование	Кол. шт.	Масса ед.кг	Примеч.
ФБС-1	ГОСТ 13579-2018	ФБС 24.4.6-Т	2	1300	на сулфатостойком портландцементе
ФБС-2	ГОСТ 13579-2018	ФБС 12.4.6-Т	8	640	на сулфатостойком портландцементе
ФБС-3	ГОСТ 13579-2018	ФБС 9.4.6-Т	8	470	на сулфатостойком портландцементе
		Монолитные заделки Бетон С8/10			0,30м3
ЛС 12	ГОСТ 8717.1-84	Ступени ЛС 12.17-Б	6	128	
С-1	ГОСТ 23279-2012	4С 5ВРІ-100 / 5ВРІ-100 м2	6,4	3,1	19,84кг
	ГОСТ 24454-80*Е	Мауэрлат 100х100 L=1450	1		0,015м3
		Стропильная нога 60х200 L=4100	2		0,098м3
		Кобылка 40х150 L=800	2		0,01м3
		Настил из досок 100х400 F=7.8 м2			0,312м3
		Лобовая досока 25х150 L=1600	3		0,018м3
	ТУ640РК39066682 ЗАО -01-2010	Металлочерепица м2	9,0	5,7	51,30кг
		Материалы			
		Бетон кл. С12/15, F150, W6 м³		1,14	на сулфатостойком портландцементе
		Бетонная подготовка Бетон кл. С8/10 , F150, W6 м³		0,35	на сулфатостойком портландцементе

1. Общие данные см. листы АС-1,2.
2. Стенки входа в подвал выполнить из керамического кирпича марки КР-рпо250х120х65/1НФ/100/2.0/50/ГОСТ530-2012. на растворе М50.
3. Кладку бетонных блоков выполить на цементно-песчаном растворе М50.
4. Горизонтальная гидроизоляция (Г.И) из слоя цементного раствора составляет 1/2 толщиной 20мм.
5. Под фундаментами выполнить бетонную подготовку из бетона кл. С8/10 тол.100мм.
6. Поверхности стен, соприкасающиеся с грунтом, обмазать горячим битумом за 2 раза.
7. Стропильную ногу по оси 11 прибить гвоздями К 5х200.
8. Деревянные элементы, соприкасающиеся с кирпичом, обернуть толем.
9. Все деревянные элементы обработать антипиреном и антисептиком.
10. Металлические изделия огрунтовать в один слой грунтовкой ГФ-021 по ГОСТ 25129-82*, покрыть двумя слоями эмали ПФ-115 по ГОСТ 926-82*.
11. Сетку С 1 гнуть по месту
12. Металлочерепицу применить с полимерным покрытием под цвет покрытия кровли.
13. Грунт в основании фундаментов тщательно уплотнить до р=1,7т/м3.
14. Привязки входа в подвал см. план подвала л.АС-6.

взамен инв. N

подпись и дата

инв. N подл.

Изм.	Кол.уч.	Лист	№док.	Подпись	Дата	03-22-АС		
						Строительство 5-ти этажного 60-ти квартирного жилого дома в г.Аягоз, Аягозского района, ВКО		
Нач.отд.		Сасса			07.2022	Жилой дом.	Стадия: РП	Лист: 46 / Листов:
Разработал		Разьянова			07.2022			
Проверил		Сасса			07.2022	Вход в подвал №2	ТОО "Востокоблпроект" ГСЛ №15012141	
Норм.контроль		Манапов			07.2022			

Крыльцо №1

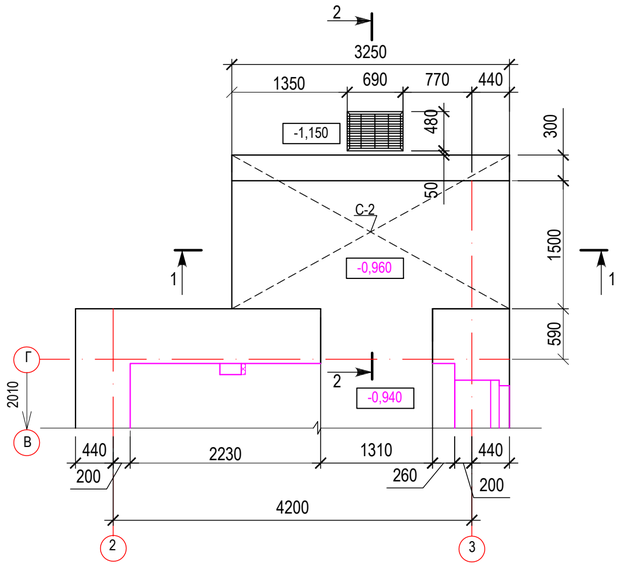

1 - 1

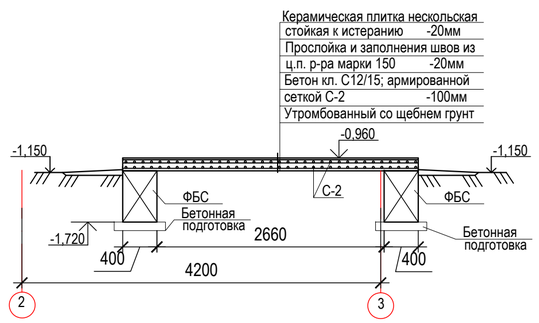

Крыльцо №2

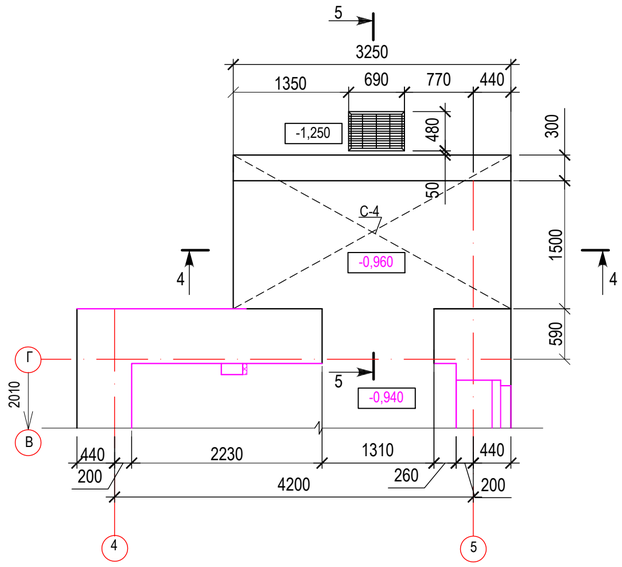

4 - 4

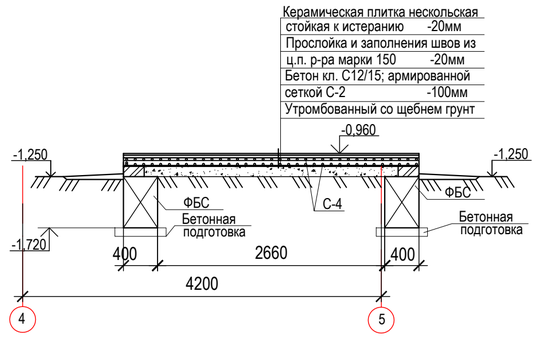

Спецификация элементов крыльца №1, №2

Марка Поз.	Обозначение	Наименование	Кол. шт.	Масса ед. кг.	Примеч.
		Крыльцо № 1			
ФБС2	ГОСТ 13579-2018	ФБС 12.4.6-Т	--	640	
ФБС3	ГОСТ 13579-2018	ФБС 9.4.6-Т	4	470	
С-2	ГОСТ 8478-2012	Сетка Ø5Вр-I-100/Ø5Вр-I-100 1750х3200	2	16,04	32,08кг
РМ 1	Серия 1.100.2-5 вып.1	Рещетка металлическая РН-7.5-1	1	15,17	
		Материалы:			на сульфато-стойком порт-ландцементе
		Бетон кл. С12/15,F150, W6			0,69м3
		Бетонная подготовка С8/10			0,22м3
		Крыльцо № 2			
ФБС2	ГОСТ 13579-2018	ФБС 12.4.6-Т	--	640	
ФБС3	ГОСТ 13579-2018	ФБС 9.4.6-Т	4	470	
С-4	ГОСТ 8478-2012	Сетка Ø5Вр-I-100/Ø5Вр-I-100 1750х3200	2	16,04	32,08кг
РМ 1	Серия 1.100.2-5 вып.1	Рещетка металлическая РН-7.5-1	1	15,17	
		Материалы:			на сульфато-стойком порт-ландцементе
		Бетон кл. С12/15,F150, W6			0,80м3
		Бетонная подготовка С8/10			0,22м3

План фундаментов крыльца №1

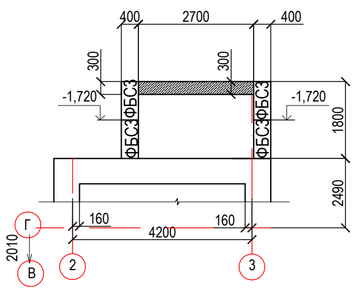

2 - 2 (5 - 5)

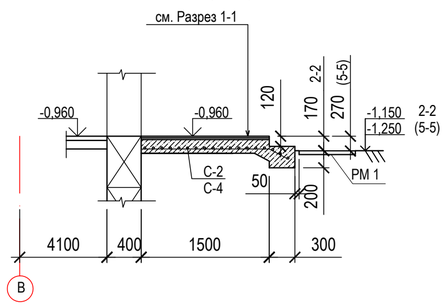

План фундаментов крыльца №2

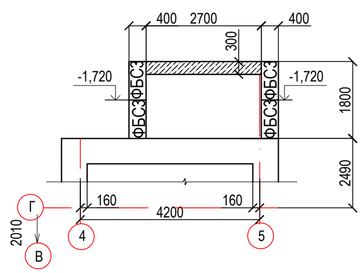

1. Общие данные см. лист АС-1
2. Под фундаментами выполнить бетонную подготовку из бетона кл. С8/10 толщиной 100мм. Грунт в основании фундаментов тщательно уплотнить до р=1,7т/м3.
3. Арматурные сетки на крыльца гнуть по месту.
4. Металлические изделия огрунтовать в один слой грунтовкой ГФ-021 по ГОСТ 25129-82*, покрыть двумя слоями эмали ПФ-115 по ГОСТ 926-82*.
5. Сварку производить электродами Э-42А по ГОСТ 9467-75
6. Катет сварного шва принимать по наименьшей толщине свариваемых элементов.
7. Стены фундамента, соприкасающиеся с грунтом обмазать горячим битумом за 2 раза.
8. Все бетонные конструкции соприкасающиеся с грунтом выполнить на сульфатостойком портландцементе.

Изм.	Кол.уч	Лист	Nдок.	Подпись	Дата
Нач.группы		Сасса			07.22
Разработал		Разьянова			07.22
Проверил		Сасса			07.22

03-22-АС

Строительство 5-ти этажного 60-ти квартирного жилого дома в г.Аягоз, Аягозского района, ВКО

Жилой дом.

стадия	лист	листов
РП	47	

Крыльцо №1, №2

ТОО "Востокоблпроект" ГСЛ №15012141

формат А2

взам.инв.N | подпись и дата | инв.Nподл.

Крыльцо №3

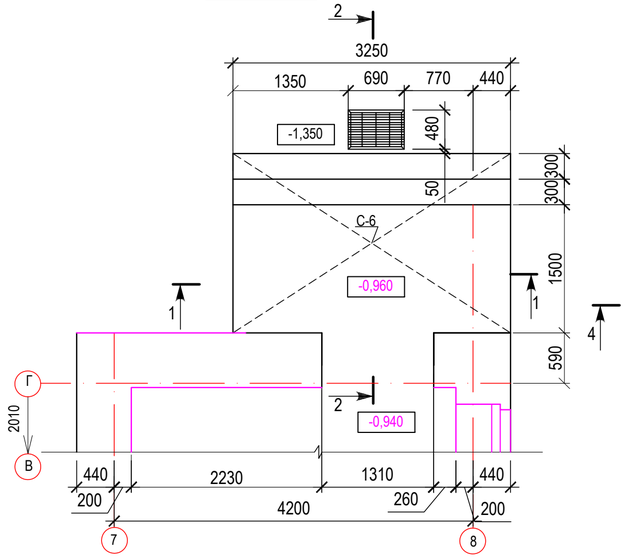

Крыльцо №4

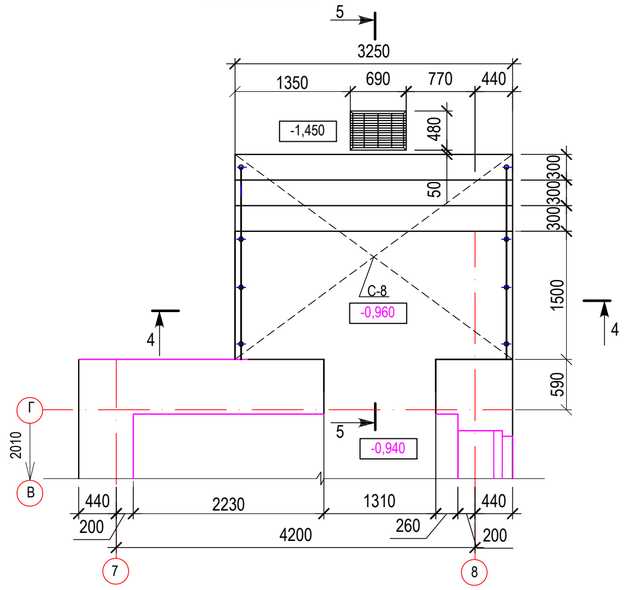

1 - 1

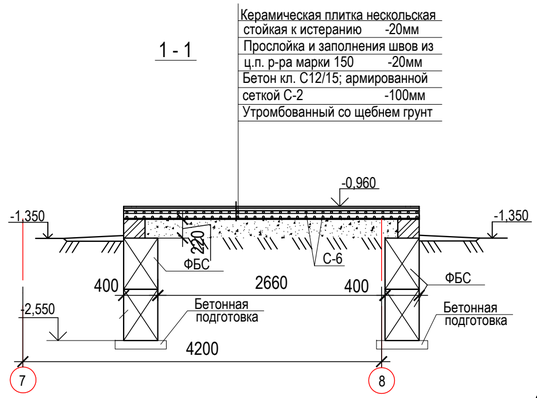

4 - 4

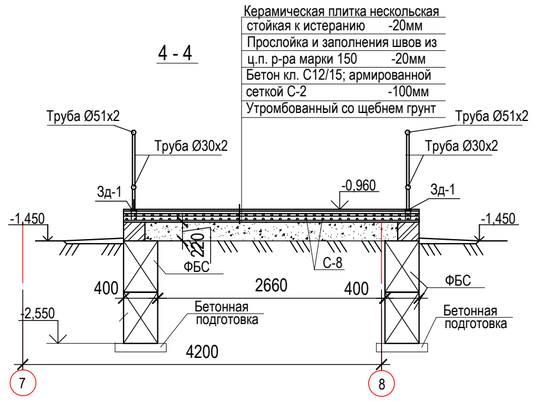

План фундаментов крыльца №3

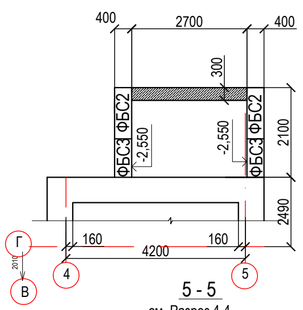

2 - 2

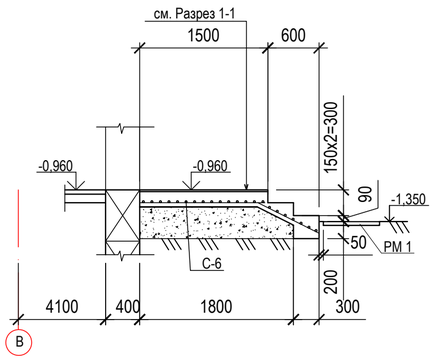

План фундаментов крыльца №4

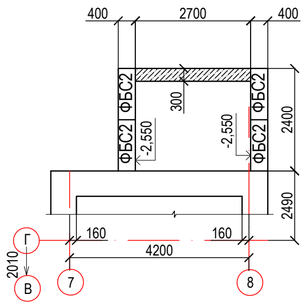

5 - 5

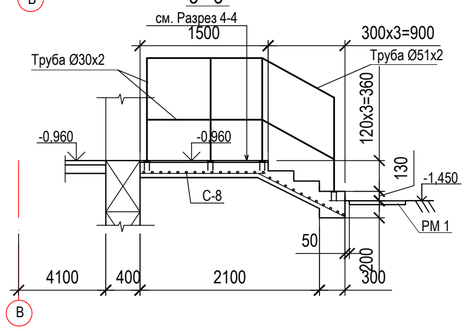

ЗД 1

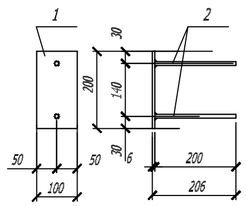

Спецификация элементов крыльца №3, №4

Марка Поз.	Обозначение	Наименование	Кол. шт.	Масса ед. кг.	Примеч.
		Крыльцо № 3			
ФБС2	ГОСТ 13579-2018	ФБС 12.4.6-Т	4	640	
ФБС3	ГОСТ 13579-2018	ФБС 9.4.6-Т	4	470	
С-6	ГОСТ 8478-2012	Сетка Ø5Вр-I-100 / Ø5Вр-I-100 2240х3200	2	20,50	41,00кг
РМ 1	Серия 1.100.2-5 вып.1	Рещетка металлическая РН-7.5-1	1	15,17	
		Материалы:			на сульфато-стойком порт-ландцементе
		Бетон кл. С12/15,F150, W6			0,98м3
		Бетонная подготовка С8/10			0,26м3
		Крыльцо № 4			
ФБС2	ГОСТ 13579-2018	ФБС 12.4.6-Т	8	640	
ФБС3	ГОСТ 13579-2018	ФБС 9.4.6-Т	--	470	
С-8	ГОСТ 8478-2012	Сетка Ø5Вр-I-100 / Ø5Вр-I-100 2570х3200	2	23,35	46,70кг
Зд-1	лист АС-52	Закладная деталь Зд-1	8		
	ГОСТ 10704-91	Труба Дн 51х2 L=4,80м		2,42	11,62кг
	ГОСТ 10704-91	Труба Дн 30х2 L=14,40м		1,38	19,87кг
РМ 1	Серия 1.100.2-5 вып.1	Рещетка металлическая РН-7.5-1	1	15,17	
		Материалы:			на сульфато-стойком порт-ландцементе
		Бетон кл. С12/15,F150, W6			1,04м3
		Бетонная подготовка С8/10			0,30м3

Спецификация на элементы ЗД1

Марка Поз.	Обозначение	Наименование	Кол. шт.	Масса ед. кг.	Примеч.
	ГОСТ 103-2006	-6х100, L=200	1	0,95	
	ГОСТ 34028-2016	Ø10 S400 L=200	2	0,123	0,25кг

1. Общие данные см. лист АС-1
2. Под фундаментами выполнить бетонную подготовку из бетона кл. С8/10 толщиной 100мм. Грунт в основании фундаментов тщательно уплотнить до р=1,7т/м3.
3. Арматурные сетки на крыльца гнуть по месту.
4. Металлические изделия огрунтовать в один слой грунтовкой ГФ-021 по ГОСТ 25129-82*, покрыть двумя слоями эмали ПФ-115 по ГОСТ 926-82*.
5. Сварку производить электродами Э-42А по ГОСТ 9467-75
6. Катет сварного шва принимать по наименьшей толщине свариваемых элементов.
7. Стены фундамента, соприкасающиеся с грунтом обмазать горячим битумом за 2 раза.
8. Все бетонные конструкции соприкасающиеся с грунтом выполнить на сульфатостойком портландцементе.

Изм.	Кол.уч	Лист	Nдок.	Подпись	Дата
Нач.группы		Сасса			07.22
Разработал		Разьянова			07.22
Проверил		Сасса			07.22

03-22-АС

Строительство 5-ти этажного 60-ти квартирного жилого дома в г.Аягоз, Аягозского района, ВКО

Жилой дом.

стадия	лист	листов
РП	48	

Крыльцо №3, №4

ТОО "Востокоблпроект" ГСЛ №15012141

формат А2

взам.инв.N | подпись и дата | инв.Nподл.

Световой приямок 1

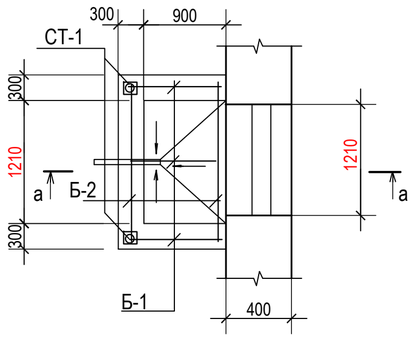

Световой приямок 2

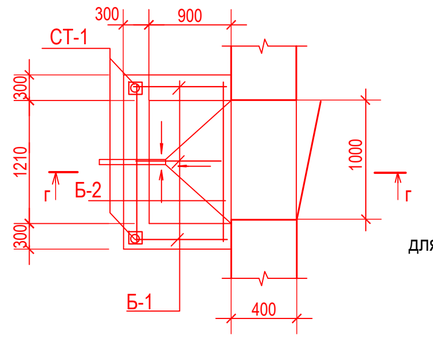

МР1

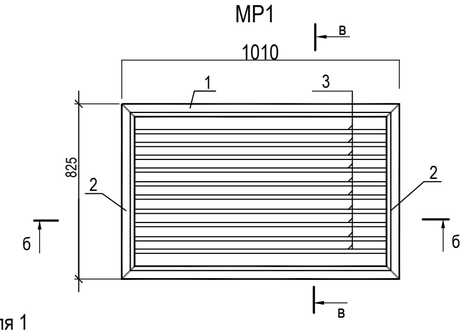

для 1

в-в

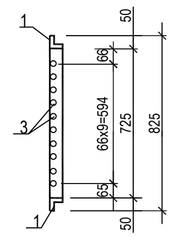

б-б

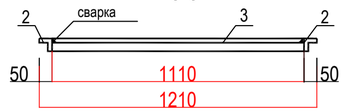

а-а

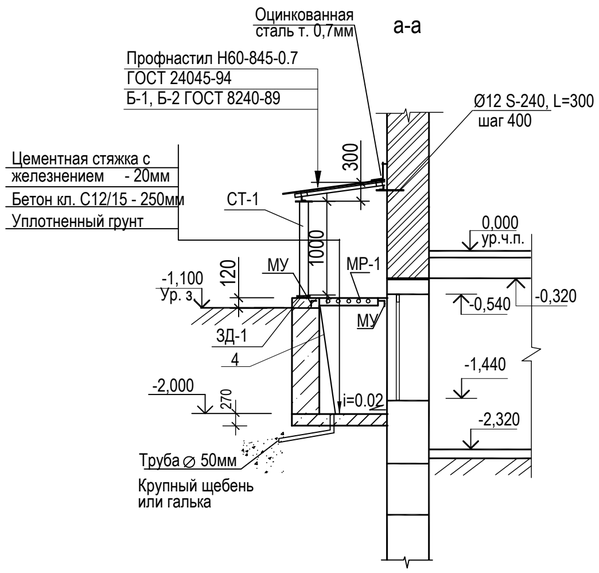

Г - Г

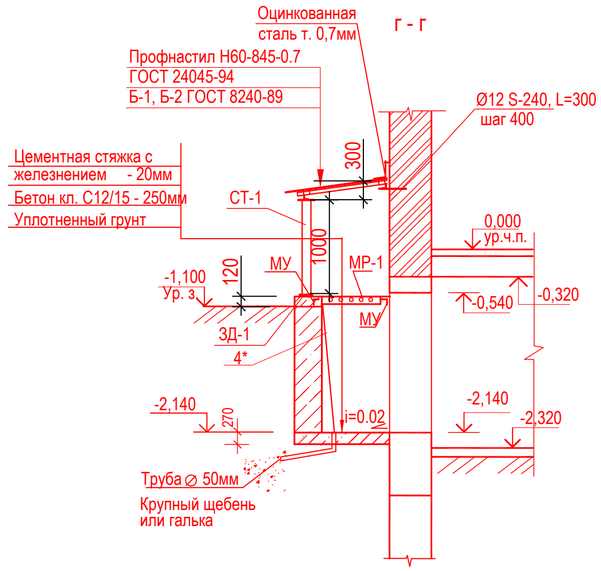

Стойка СТ-1

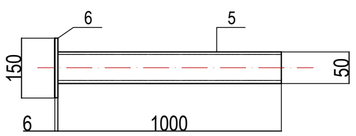

1. Общие данные см. лист АС-1
2. Профнастил применять с полимерным покрытием под цвет покрытия кровли.
3. Стены приямка, соприкасающиеся с грунтом обмазать горячим битумом за 2 раза.
4. Металлические изделия огрунтовать в один слой грунтовкой ГФ-021 по ГОСТ 25129-82*, покрыть двумя слоями эмали ПФ-115 по ГОСТ 926-82*.

Спецификация элементов светового приямка

Марка поз.	Обозначение	Наименование	Кол. шт.	Масса ед.кг	Примеч.
		Световой приямок 1	4		
МУ		Уголок 50х5 ГОСТ 8509-93 / S235 EN 10025-2 п.м.	3,82		14,40кг.
МР-1	данный лист	Металлическая решетка МР1	1	35,94	
		Материалы:			
		Бетон кл. С12/15, W6, F150	1,69		
		МР1			52,12кг
		Сборочные единицы:			
1		Уголок 50х5 ГОСТ 8509-93 / S235 EN 10025-2 l=1210	2	4,56	9,12кг.
2		Уголок 50х5 ГОСТ 8509-93 / S235 EN 10025-2 l=895	2	3,12	6,2кг.
3	ГОСТ 34028-2016	Ø16 S-240 L=1210	10	1,91	19,1кг.
4	Серия ИИ- 03-03 альб. 71- 64	Стремянка МС-17	1	17,70	17,70кг
		Стойка СТ-1	2		
		Сборочные элементы:			
5	ГОСТ 3262-75	Труба Ø50х3 L=1000	1	4,22	
6	ГОСТ 19903-2015	Лист 150х6 L=150	1	1,06	
ЗД-1	Серия 1.400-15 в.1	Закладная деталь МН 106-3	2	1,0	2,0
	ГОСТ 34028-2016	Ø12 S-240, L=300	5	0,27	1,332
	ГОСТ 24045-94	Профнастил Н60-845-0.7 м2	3,0	8,8	26,4
Б-1	ГОСТ 8509-93	∟ 50х5 L=1200	3	4,52	13,56
Б-2	ГОСТ 8509-93	∟ 50х5 L=1600	2	6,03	12,06
		Световой приямок 2	4		
МУ		Уголок 50х5 ГОСТ 8509-93 / S235 EN 10025-2 п.м.	3,82		14,40кг.
МР-1	данный лист	Металлическая решетка МР1	1	52,12	
СТ-1	данный лист	СТ-1	2		
4*	Серия ИИ- 03-03 альб. 71- 64	Стремянка МС-17	1	17,70	17,70кг
	ГОСТ 34028-2016	Ø12 S-240, L=300	5	0,27	1,332
	ГОСТ 24045-94	Профнастил Н60-845-0.7 м2	3,0	8,8	26,4
Б-1	ГОСТ 8509-93	∟ 50х5 L=1200	3	4,52	13,56
Б-2	ГОСТ 8509-93	∟ 50х5 L=1600	2	6,03	12,06
		Материалы:			
		Бетон кл. С12/15, W6, F150	1,84		

*Спецификация дана на один приямок.

Взам. инв. №

Подпись и дата

Инв. № подл.

Изм.	Кол.уч.	Лист	№док.	Подпись	Дата
Нач.отд.		Сасса			08.22
Разработал		Литовкина			08.22
Проверил		Сасса			08.22

03-22-АС

Строительство 5-ти этажного 60-ти квартирного жилого дома в г.Аягоз, Аягозского района, ВКО

Жилой дом

Стадия	Лист	Листов
РП	49	

Световой приямок

ТОО "Востокоблпроект" ГСЛ №15012141

Ограждение балкона МОБ–1

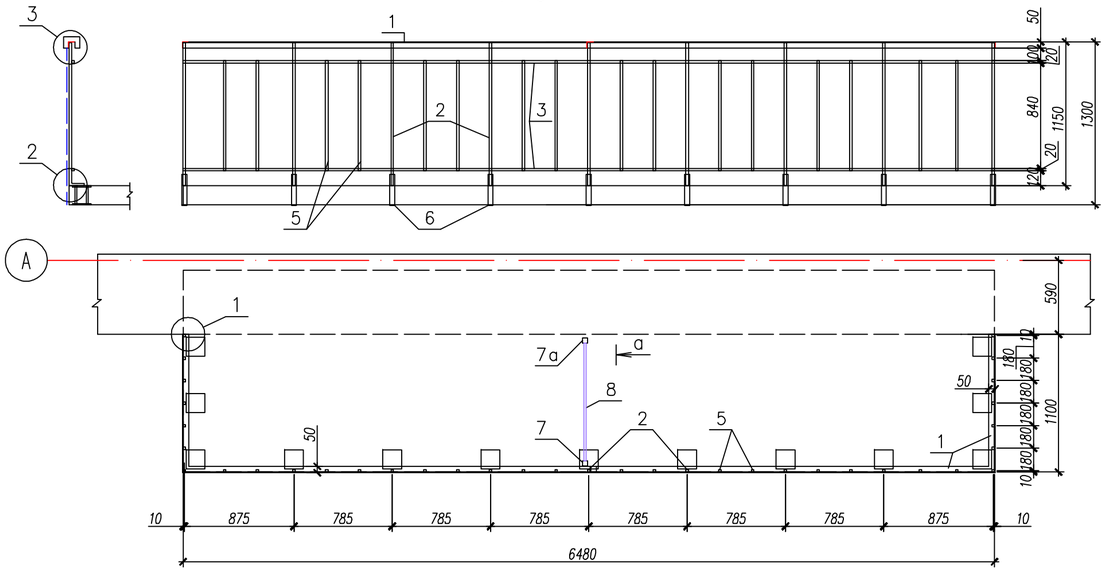

Ограждение балкона МОБ–2

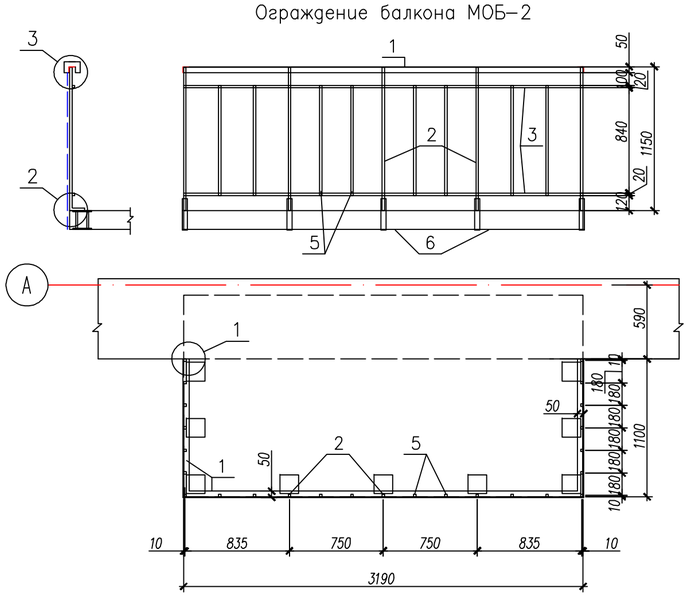

Вид а

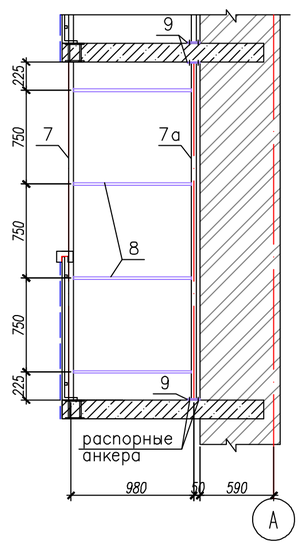

Спецификация МОБ-1

Марка, поз.	Обозначение	Наименование	Кол-во	Масса ед. кг	Примеч.
		МОБ–1	20		
1	ГОСТ 8509–93	Уголок 50х5 Lобщ, м. п.	8,6	3,77	32,43 кг
2	ГОСТ 2591–71	□ 20х20 L=1270	13	3,99	
3	то же	□ 20х20 Lобщ., м. п.	17,2		54,15 кг
4	ГОСТ 34028-2016	ø12 S-400 L=220	2	0,2	
5	ГОСТ 2591–71	□ 20х20 L=880	24	2,77	
6	ГОСТ 82–70*	–6х40 L=270	15	0,51	
7	ГОСТ 2591–71	□ 40х40 L=2700	1	33,92	
7а	то же	□ 40х40 L=2680	1	33,7	
8	"	□ 20х20 L=940	4	2,96	
9	ГОСТ 103–2006	Пластина –10х100 L=100	2	0,79	
	ГОСТ 28778–90	БСР М8х85	4	0,035	
		Поручень (сосна)			8,6 м. п.
		Экран, м2	16,5		Плоские метал. панели с полим. покр.
		МОБ–2	20		
1	ГОСТ 8509–93	Уголок 50х5 Lобщ, м. п.	5,4	3,77	20,36 кг
2	ГОСТ 2591–71	□ 20х20 L=1270	9	3,99	
3	то же	□ 20х20 Lобщ., м. п.	10,8		34,01 кг
4	ГОСТ 34028-2016	ø12 S-400 L=220	2	0,2	
5	ГОСТ 2591–71	□ 20х20 L=880	16	2,77	
6	ГОСТ 82–70*	–6х40 L=270	11	0,51	
		Поручень (сосна)			5,4 м. п.
		Экран, м2	6,8		Плоские метал. панели с полим. покр.

1. Сварку производить электродами Э 42 по ГОСТ 9467–91*.
2. Высота швов по наименьшей толщине свариваемых элементов.
3. Пластину поз.9 закрепить к балконным плитам распорными анкерами. Разделительную стенку обшить с двух сторон металлическими панелями с полимерным покрытием.

1

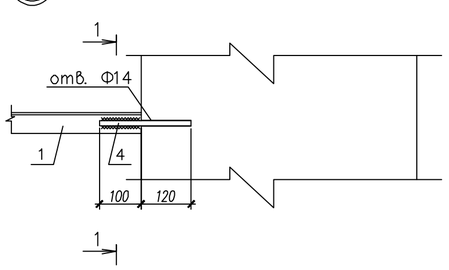

1–1

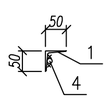

2

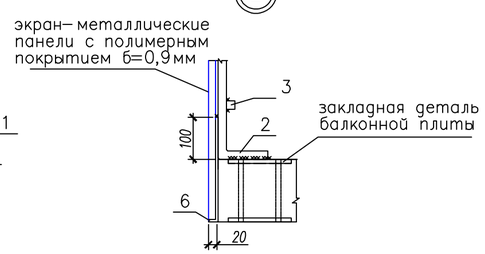

3

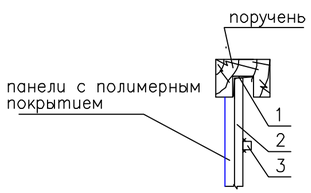

Изм.	Кол.уч.	Лист	№док.	Подпись	Дата	03-22-АС		
						Строительство 5-ти этажного 60-ти квартирного жилого дома в г.Аягоз, Аягозского района, ВКО		
Нач.отд.		Сасса			08.22	Жилой дом	Стадия: РП	Лист: 50 / Листов:
Разработал		Литовкина			08.22	Ограждения балконов МОБ-1,2	ТОО "Востокоблпроект" ГСЛ №15012141	
Проверил		Сасса			08.22			