ДОПОЛНИТЕЛЬНЫЕ КОНСТРУКЦИИ

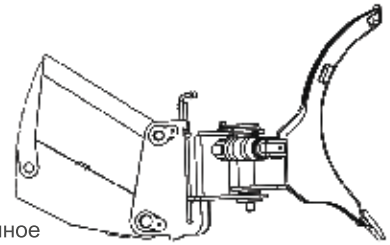

Лезвие для сортировки
Вращающееся сортировочное лезвие, которое можно быстро и легко установить на рычаг.

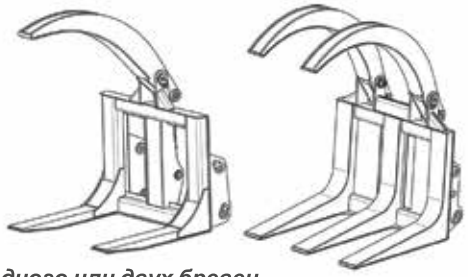

Грейферы для одного или двух бревен
Гидравлические грейферы для одинарных и двойных бревен позволяют поднимать и штабелировать бревна любого размера.

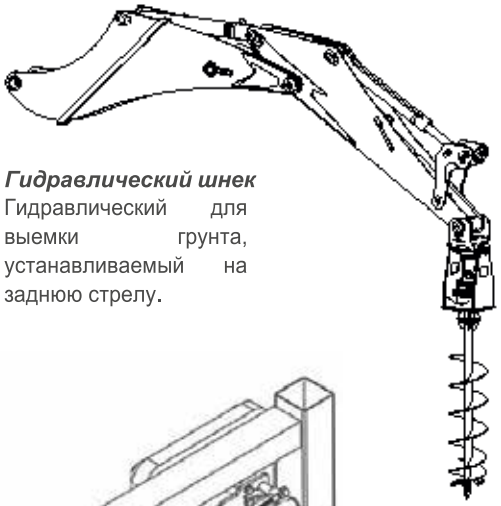

Гидравлический шнек
Гидравлический для выемки грунта, устанавливаемый на заднюю стрелу.

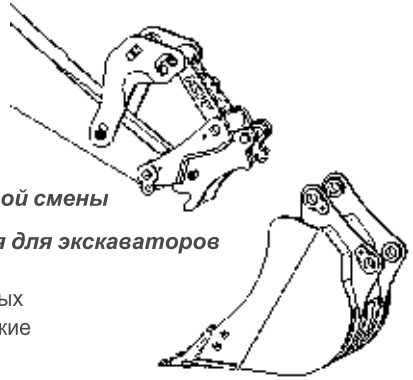

Устройство для быстрой смены навесного оборудования для экскаваторов
Позволяет быстро и легко менять насадки для земляных работ. Доступны механические варианты.

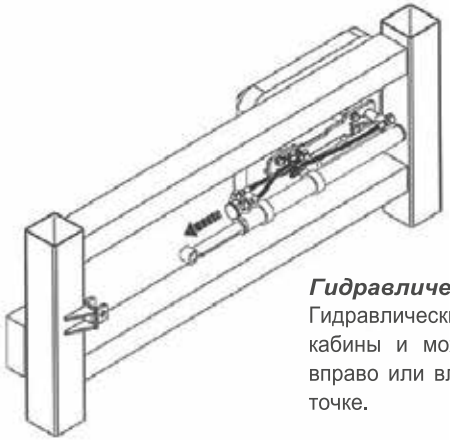

Гидравлический боковой переключатель
Гидравлический механизм управляется из кабины и может перемещать экскаватор вправо или влево. Закрепляется в нужной точке.

Гидравлические молотки
Гидравлические молотки идеально подходят для экскаваторов-погрузчиков. Качественные пломбы гарантируют отсутствие потерь давления азота внутри молота, обеспечивая непрерывное мощное воздействие.

642 PLUS

ДВИГАТЕЛЬ

Экологический класс	Stage III-A (Tier 3)	Stage III-B (Tier 4i)
Модель	1104D - 44TA Дизельный двигатель	1204E - 44TA Дизельный двигатель
Число цилиндров	4, рядного типа	4, рядного типа
Диаметр х ход поршня	105 x 127 мм	105 x 127 мм
Объем двигателя	4.400 куб.см	4.400 куб.см
Максимальная мощность	74.5 кВт, 100 л.с. (@2200 об./мин.)	74.5 кВт, 100 л.с. (@2200 об./мин.)
Пик макс. крутящего момента	410 Nm (@1400 rpm)	450 Нм (@1400 об./мин)

- Надежный, экономичный, не требующий частого обслуживания и ремонта дизельный двигатель с внедрёнными передовыми технологиями. Демонстрирует высокую мощность и эффективный крутящий момент; имеет водяное охлаждение, турбонагнетатель и промежуточный охладитель.
- Отвечает стандартам EU Stage III-A/III-B и US EPA Tier 3/4i, которые регулируют содержание вредных веществ в выхлопных газах транспортных средств

ГИДРАВЛИЧЕСКАЯ СИСТЕМА

Высокоэффективный тандем (стандартной) гидравлической системы с открытым центром и шестерёнчатым насосом, гидравлической системы с закрытым центром и дополнительным поршневым насосом с переменным объёмом подачи, и клапанами разделения потока

	Шестерёнчатый насос	Поршневой насос
Основной насос	2200 об./мин.	2200 об./мин.
Подача жидкости	90 л/мин.	163 л/мин.
Давление	240 бар	240 бар
Вспомогательный насос	2200 об./мин.	
Подача жидкости	65 л/мин.	
Давление	207 бар	

- Противоударные антикавитационные клапаны.
- В модели с шестерёнчатым насосом установлен «Разгрузочный клапан» с электронным управлением, который во время движения или по усмотрению оператора отключает вспомогательный насос, предупреждая таким образом ненужный расход энергии.
- Джойстик гидроуправления фронтального погрузчика (устанавливается опционально) позволяет оператору эффективно использовать машину и снизить энергопотребление.
- Эргономично расположенный рычаг управления Beko, выполненный в виде джойстика, предназначен для управления обратной лопатой, при котором оператор прилагает минимальные усилия.
- Защитная система для отключения гидравлических джойстиков во время движения.
- Масляный фильтр 10 микрон

ЭЛЕКТРИЧЕСКАЯ СИСТЕМА

	Stage III-A (Tier 3)	Stage III-B (Tier 4i)
Напряжение	12 В	12 В
Аккамулятор	135 ампер-час в тяжёлом режиме работы	165 ампер-час в тяжёлом режиме работы
Преобразо ватель	85 А	120 А

ТОРМОЗНОЙ МЕХАНИЗМ

Рабочий тормоз: Маслопогружённый саморегулирующийся тормозной механизм с гидроприводом, расположенный на заднем мосту, имеющий раздельные педали тормоза для левого и правого колеса.

Стояночный тормоз: управляемый ручным рычагом механический тормозной механизм, действующий на дифференциал заднего моста.

РУЛЕВОЕ УПРАВЛЕНИЕ

Гидравлическая система рулевого управления.

Возможность регулировки высоты, глубины и угла наклона рулевой колонки.

Поверхность рулевого колеса – софттач.

КОРОБКА ПЕРЕДАЧ

Коробка передач Auto PowerShift для тяжёлых условий работы

4 передачи переднего хода и 4 передачи заднего хода

Переключение привода на 2 колеса или на 4 колеса

Передаточное отношение в момент остановки 2.64 / 1

Защитная система для безопасной работы, обеспечивающая пуск только тогда, когда рычаг управления находится в нейтральном положении

Охладитель трансмиссионной жидкости

ВМЕСТИМОСТЬ ЗАПРАВОЧНЫХ ЁМКОСТЕЙ

Масло двигателя	8,5 л
Система охлаждения двигателя	18 л
Топливный бак	140 л
Гидробак	105 л
Трансмиссионное масло	20,5 л
Дифференциал переднего моста	8,5 л
Ступица переднего моста	2 x 0,8 л
Дифференциал заднего моста	13 л
Ступица заднего моста	2 x 1,5 л

ХАРАКТЕРИСТИКИ ПОГРУЗЧИКА

Вместимость переднего ковша	1,2 м³
Усилие отрыва ковша	7734 кгс
Усилие отрыва стрелы	5905 кгс
Грузоподъёмность на максимальную высоту	3500 кгс

ХАРАКТЕРИСТИКИ ОБРАТНОЙ ЛОПАТЫ

	ТС (выдвинутое положение)	ТС (станд.полож.)
Вместимость заднего ковша	0,17 м³	0,17 м³
Усилие отрыва ковша	6424 кгс	6424 кгс
Усилие отрыва рукояти	2506 кгс	3461 кгс
Грузоподъёмность на макс. высоту (телескопическая стрела)	750 кг	1500 кг

СКОРОСТЬ ДВИЖЕНИЯ

При частоте вращения двигателя 2200 об./мин.	
1-я передача	6,14 км/час
2-я передача	10,11 км/час
3-я передача	22,18 км/час
4-я передача	41,93 км/час

МОСТЫ

Мосты для тяжёлых условий работы

Полный угол качания переднего моста 16º градусов

Вынесенные планетарные редукторы

Дифференциал ограниченного проскальзывания

РАДИУС ПОВОРОТА

Радиус поворота (при торможении)	9,8 м
Радиус поворота (на ходу)	11,1м
Внешний радиус поворота крайней точки (при торможении)	12,2м
Внешний радиус поворота крайней (на ходу)	13,1м

ШИНЫ

Передние шины	16/70 – 20 (14 слоёв)
Задние шины	16.9 – 28 (14 слоёв)

МАССА

Эксплуатационная масса машины со стандартным оборудованием (телескопическая стрела, гидроцилиндр)	8840 кг

MST

ТЕХНИЧЕСКИЕ ХАРАКТЕРИСТИКИ

ГАБАРИТЫ

		Полностью вытянут	Полностью втянут
A	Высота работы	6470	5790
B	Макс. высота погрузки (мм)	4493	3812
C	Прямое расстояние вытяжения (мм)	6687	5677
D	Расстояние от машины до центрального моста (мм)	7264	6273
E	Расстояние погрузки (мм)	3127	2198
F	Максимальная глубина копания согласно SAE (мм)	5514	4292
F	Макс. глубина копания (указанная производителем) (мм)	6014	4792
G	Расстояние вытяжения от заднего моста (мм)	8020	7034
H	Ширина основания задней рамы (мм)	2315	
I	Ширина ковша (мм)	2400	
J	Расстояние смещения каретки (мм)	1111	
K	Угол вращения ковша (градусы)	205	
L	Высота разгрузки (мм)	2628	
M	Высота погрузки (мм)	3277	
N	Высота штифта (мм)	3482	
O	Расстояние от штифта передней рукояти до бампера (мм)	443	
P	Расстояние от конца зуба ковша до бампера (мм)	1481	
R	Расстояние от конца зуба ковша до бампера при макс. высоте (мм)	1440	
S	Расстояние разгрузки (мм)	1012	
T	Глубина копания	118	
U	Угол отката (градусы)	43	
V	Угол разгрузки (градусы)	46	
W	Расстояние до земли от оси заднего колеса (мм)	643	
X	Общая длинна при передвижении (мм)	6228	
Y	Расстояние до земли от оси переднего колеса (мм)	643	
Z	Угол отклонения (градусы)	28	
QQ	Расстояние поворотной коробки до земли	639	
RR	Высота потолка кабины оператора (мм)	3085	
SS	Общая высота при передвижении (мм)	3826	
TT	Расстояние от рулевого центра до земли (мм)	2167	
XX	Колесная база (мм)	2287	
YY	Расстояние между задней осью и поворотной коробкой (мм)	1362	
ZZ	Высота башмака от земли (мм)	440	

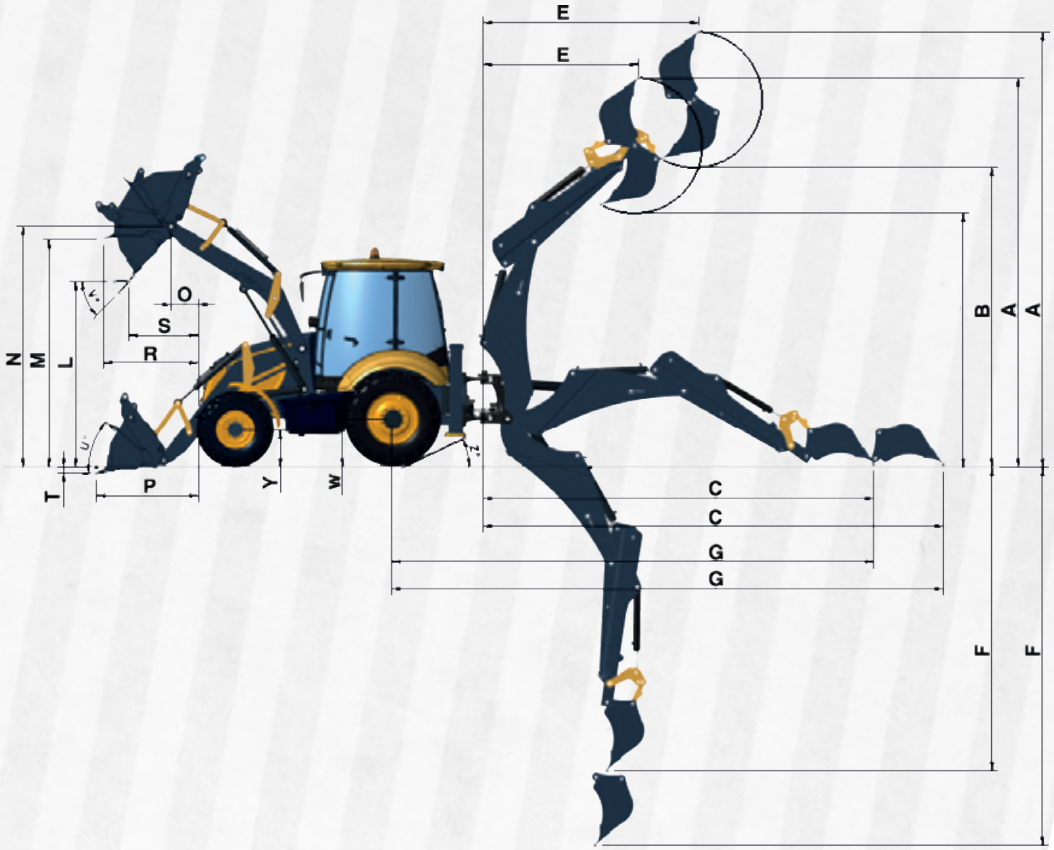

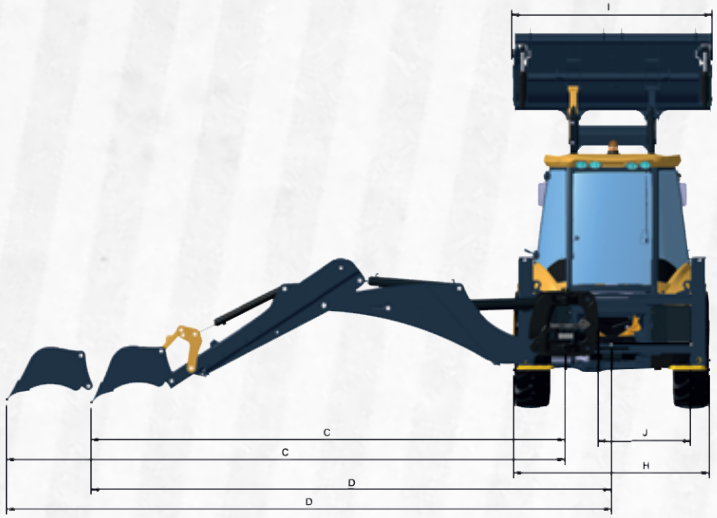

MST