ТОО «СуҚұрылысПроект»

Гослицензия ГСЛ № 17005865 от 05.04.2017г.

Заказ: № 78-2021

Заказчик: ГУ "Отдел строительства, архитектуры и градостроительства Курмангазинского района Атырауской области"

"Строительство спорткомплекса на 48 мест в селе Суюндук Курмангазинского района Атырауской области".

Том II. Рабочие чертежи.

Альбом 1. Генеральный план

г. Шымкент - 2021 г.

ТОО «СуҚұрылысПроект»

Гослицензия ГСЛ № 17005865 от 05.04.2017г.

Заказ: № 78-2021

Заказчик: ГУ "Отдел строительства, архитектуры и градостроительства Курмангазинского района Атырауской области"

РАБОЧИЙ ПРОЕКТ

"Строительство спорткомплекса на 48 мест в селе Суюндук Курмангазинского района Атырауской области".

Том II. Рабочие чертежи.

Альбом 1. Генеральный план

Директор ТОО «СуҚұрылысПроект» Абдикеримов О.С.

Главный инженер проекта Намет К.

г. Шымкент - 2021 г.

Общие указания

Рабочый проект "Строительство спорткомплекса на 48 мест в селе Суюндук Курмангазинского района Атырауской области"" разработан на основании:

- задания на проектирование;
- договора, заключенного между ТОО "СуҚұрылысПроект" и ГУ "Отдел строительства, архитектуры и градостроительства Курмангазинского района Атырауской области";
- АПЗ № 19 от 16 ноябрь 2021 года;

Существующая площадь территорий имеет прямоугольную форму. Общая площадь участка в отведенных границах по госакту составляет 1,2200 га.

Территория участка благоустроена: Для пожарных машин предусмотрено проезды, проходы и площадки. (см. конструкции покрытий лист ГП-7).

Условная отметка 0,000 принято уровень чистого пола 1 этажа, что соответствует абсолютным отметкам (-27,60) на местности.

Вертикальная планировка решена с учетом обеспечения отвода талых и дождевых вод от здания и входных групп, по оптимальным уклонам проездов дорожек и площадок и далее на озеленяемые участки территории.

По благоустройству территории предусмотрено: Вокруг зданий предусмотрен устройство а/бетонной отмостки шириной 1,0м, установка малых форм архитектуры (скамеек и урна), максимально сохраняется озеленение территории свободной от застройки.

Мероприятия по доступности маломобильных групп населения

Мероприятия для доступности здания маломобильными группами населения разработаны в соответствии с требованиями СП РК 3.06-101-2012 «Проектирование зданий и сооружений с учетом доступности для маломобильных групп населений», СН РК 3.06-01-2011 «Доступность зданий и сооружений для маломобильных групп».

Ведомость рабочих чертежей основного комплекта марки ГП

Лист	Наименование	Примечание
01	Общие данные	
02	Ситуационная схема	
03	Разбивочный план М1:500	
04	План организации рельефа М1:500	
05	План земляных масс М1:500	
06	Сводный план инженерных сетей	
07	План благоустройства территории М1:500	
08	Ограждения Ог-1,2 (Ограждения мини футбольного поля)	
09	Ограждения Ог-3,4 (Ограждения мини футбольного поля)	
10	Спецификация конструктивных элементов (Ограждения мини футбольного поля)	
11	Ограждения Ог-1,2 (Ограждения баскетбольной и волейбольной площадки)	
12	Ограждения Ог-3,4 (Ограждения баскетбольной и волейбольной площадки)	
13	Спецификация конструктивных элементов (Ограждения баскетбольной и волейбольной площадки)	
14	План на отм. 0,000. План каркаса. Разрез 1-1. Спецификация	

Рабочий проект "Строительство спорткомплекса на 48 мест в селе Суюндук Курмангазинского района Атырауской области" разработан в соответствии с действующими на территории Республики Казахстан нормами и правилами и предусматривает мероприятия, обеспечивающие взрыво-пожаро-безопасность, исключающие вредные воздействия на окружающую среду и воздушный бассейн, а также предупреждающие чрезвычайные ситуации природного и техногенного характера.

Главный инженер проекта ***Намет К.***

Ведомость ссылочных и прилагаемых документов

Обозначение	Наименование	Примечания
СП РК 3.01-105-2013	Благоустройство территорий населенных пунктов	
СП РК 2.02-101-2014	Пожарная безопасность зданий и сооружений	
СП РК 3.01-11-2013	Градостроительство. Планировка и застройка городских и сельских поселений	
ГОСТ 21.101-97	Основные требования к проектной рабочей документации	
ГОСТ 21.508-93	Правила выполнения рабочей документации генеральных планов предприятий,	
	сооружений и жилищно-гражданских объектов	

Основные показатели по генплану

п/п	Наименование	Ед. изм.	Площадь благоустройства			
			Количество на участке	%	Количество в не участка	%
1	Площадь участка по госакту	га	1,2200	100,00	168,63м^2	100,00
2	Площадь застройки в том числе:	м^2	1339,94	11,00		
	Спорткомплекс	м^2	1223,45			
	Котельная	м^2	32,75			
	Противопожарный резервуар 2х60м3	м^2	49,50			
	Выгреб 20м3	м^2	14,44			
	Блочно-комплектная насосная станция	м^2	19,8			
3	Площадь твердого покрытия в том числе:	м^2	5167,10	42,35		
	Асфальтобетонное покрытие тип I	м^2	2735.43		168,63	100,00
	Брусчатых покрытий тротуаров, тип II	м^2	610,05			
	Бетонная отмоска тип III -(I-II)	м^2	149,62			
	Резиновое покрытие тип IV-(I-II)	м^2	1672,00			
4	Площадь озеленения	м^2	2873,61	23,55		
5	Остаток территорий	м^2	2819,35	23,10		

СОГЛАСОВАНО:

Взамен инв. N

Подпись и дата

Инв. N подл.

изм.	к уч.	лист	№док	подпись	дата
ГИП		Намет К.			05.2022
Проверил		Керимов Д.			05.2022
Разработал		Тогусбаев Е.			05.2022
Н.Контроль		Абдуллаев Ш.			05.2022

78-2021-ГП

Строительство спорткомплекса на 48 мест в селе Суюндук Курмангазинского района Атырауской области

Стадия	Лист	Листов
РП	01	14

Общие данные

ТОО "СуҚұрылысПроект" г.Шымкент - 2021г.

Формат А3

УСЛОВНЫЕ ОБОЗНАЧЕНИЯ

- Граница участка по госакту

изм.	к уч.	лист	№док	подпись	дата	78-2021-ГП
						Строительство спорткомплекса на 48 мест в селе Суюндук Курмангазинского района Атырауской области
ГИП		Намет К.			05.2022	Стадия: РП; Лист: 02; Листов: 14
Проверил		Керимов Д.			05.2022	
Разработал		Тогусбаев Е.			05.2022	Ситуационная схема
Н.Контроль		Абдуллаев Ш.			05.2022	ТОО "СуҚұрылысПроект" г.Шымкент - 2021г.

Формат А3

СОГЛАСОВАНО:

Взамен инв. N

Подпись и дата

Инв. N подл.

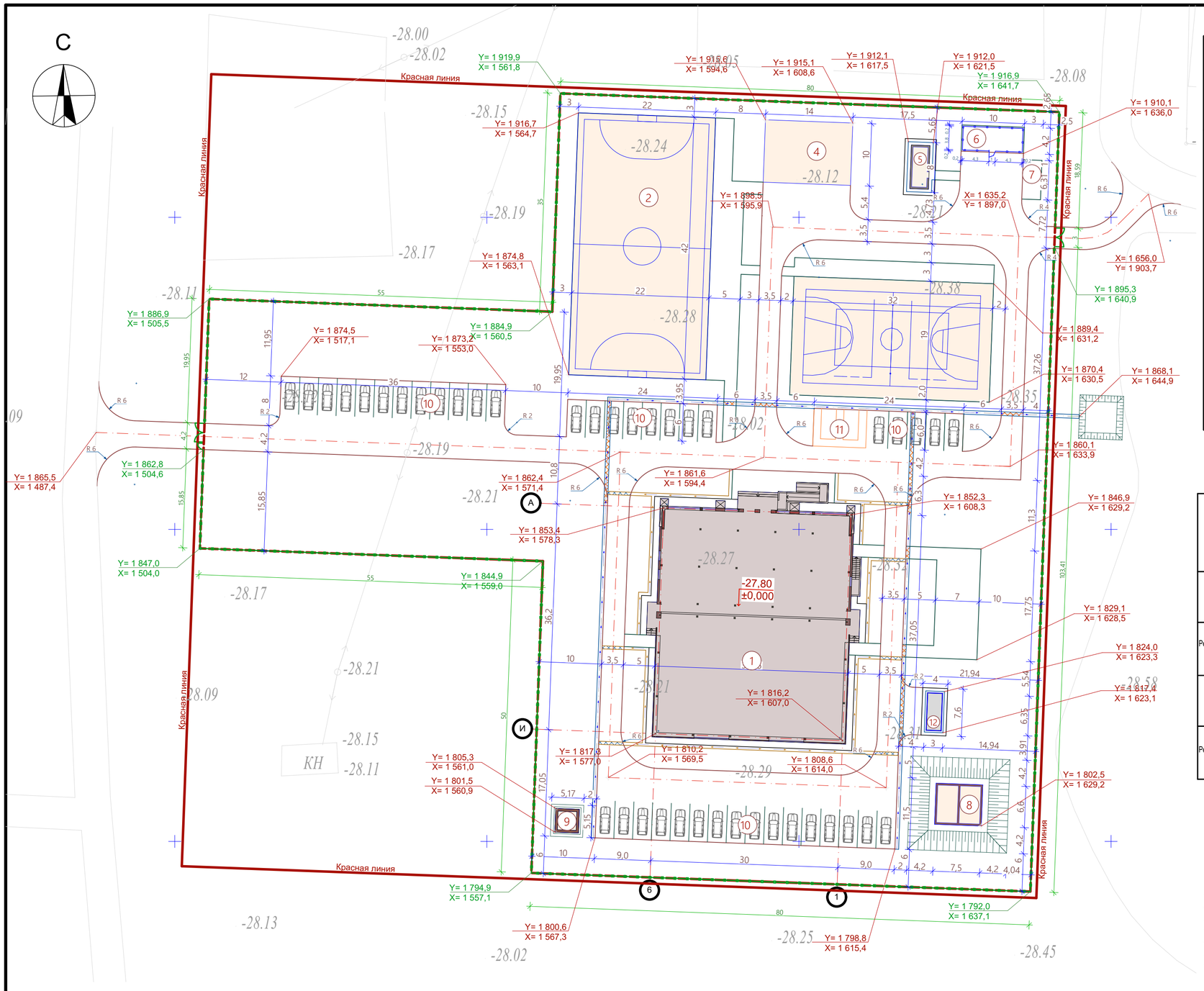

Ведомость жилых и общественных зданий и сооружений

п/п	Наименование	Этажность	Количество			Площадь, м²				Строит. объем, м³	
			Зданий	Квартир		Застройки		Общая нормируемая		Здания	Всего
				Здания	Всего	Здания	Всего	Здания	Всего		
1	Спорткомплекс	2	1	-	-	1223,45					
2	Поля для мини-футбола	-	-	-	-	924,00					
3	Комбинированная площадка для баскетбола и волейбола	-	-	-	-	608,00					
4	Спортплощадка воркаут	-	-	-	-	140,00					
5	Котельная	-	-	-	-	32,75					
6	КТПГ и ДЭС	-	-	-	-	42,00					
7	Навес для ТБО	-	-	-	-	18,93					
8	Противопожарный резервуар 2х60м³	-	-	-	-	49,50					
9	Выгреб 20м3	-	-	-	-	14,44					
10	Автопарковка для легковых машин на 41 мест	-	-	-	-						
11	Стоянка для инвалидов на 2 места	-	-	-	-						
12	Блочно-комплектная насосная станция	1	1	-	-	19,8					

Ведомость водоотводных сооружений

Вид соору-жения	Координата оси или номер сооруже-ния	Координата (пикетаж)		Длина, м	Тип укреплния или конструкция	Примечание
		начала	конца			
Водоприемный лоток BetoMax ЛВ-30.36.41-Б бетонны				223м		223шт.
Решетка для водоотводного лотка РВ-30.35.50-щель-ВЧ кл.				57м		114шт.
Водоприемный лоток BetoMax ЛВ-15.21.10-Б-3 бетонны				182м		182шт.
Решетка для водоотводного лотка РВ-15.20.50-щель-ВЧ кл.				22м		44шт.

Условные обозначения:

- Красная линия
- Граница участка по госакту
- Ограждения

Примечания:

1. Ностоящий чертеж разработан на основании:
- топографической съемки М 1:500. выполненной в 2021 г.
2. Система координат - городская. Система высот - Балтийская.

изм.	к уч.	лист	№док	подпись	дата
ГИП		Намет К.			05.2022
Проверил		Керимов Д.			05.2022
Разработал		Тогусбаев Е.			05.2022
Н.Контроль		Абдуллаев Ш.			05.2022

78-2021-ГП

Строительство спорткомплекса на 48 мест в селе Суюндук Курмангазинского района Атырауской области

Стадия	Лист	Листов
РП	03	14

Разбивочный план М1:500

ТОО "СуҚұрылысПроект" г.Шымкент - 2021г.

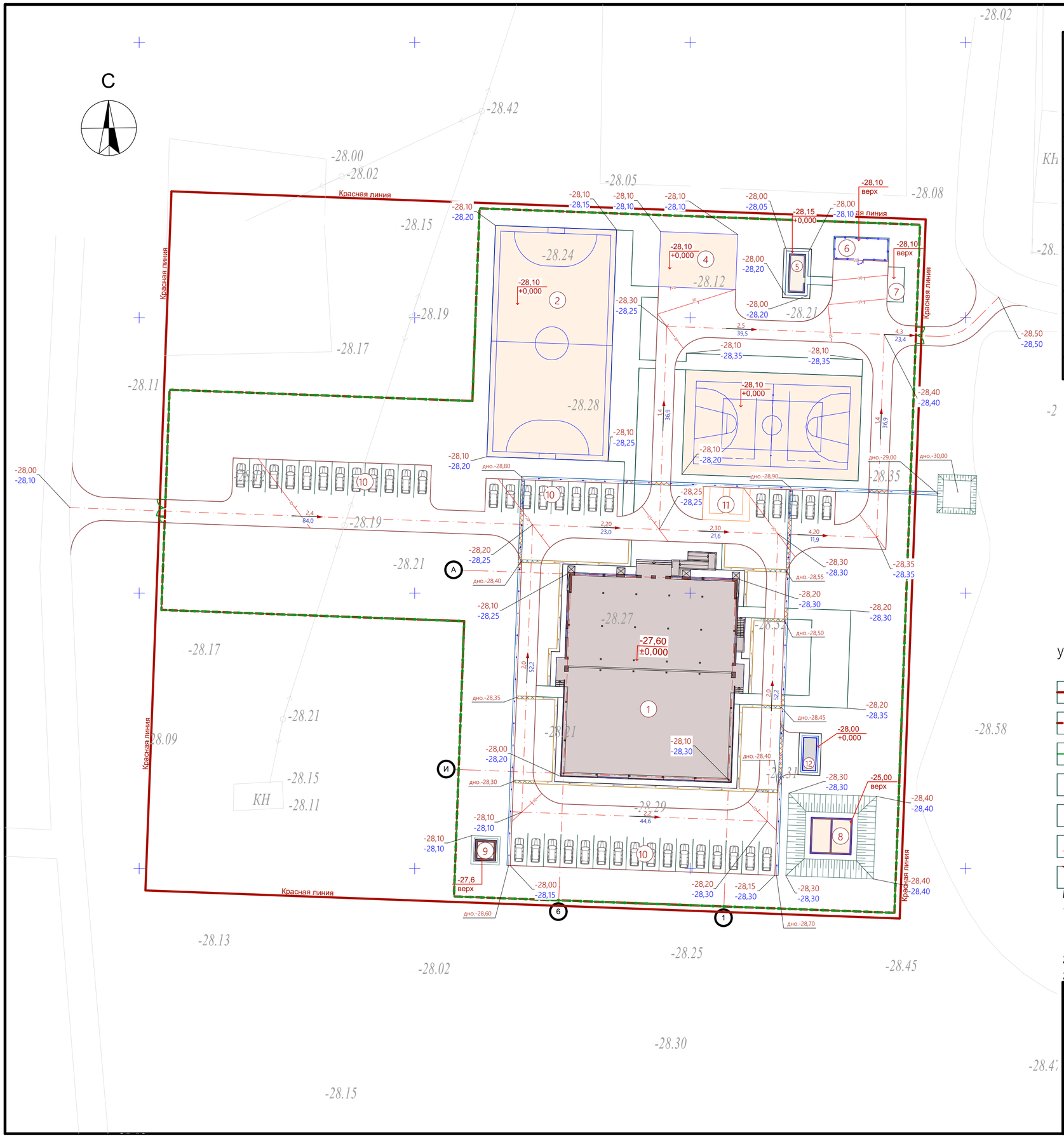

Ведомость жилых и общественных зданий и сооружений

п/п	Наименование	Этажность	Количество			Площадь, м²				Строит. объем, м³	
			Зданий	Квартир		Застройки		Общая нормируемая		Здания	Всего
				Здания	Всего	Здания	Всего	Здания	Всего		
1	Спорткомплекс	2	1	-	-	1223,45					
2	Поля для мини-футбола	-	-	-	-	924,00					
3	Комбинированная площадка для баскетбола и волейбола	-	-	-	-	608,00					
4	Спортплощадка воркаут	-	-	-	-	140,00					
5	Котельная	-	-	-	-	32,75					
6	КТПГ и ДЭС	-	-	-	-	42,00					
7	Навес для ТБО	-	-	-	-	18,93					
8	Противопожарный резервуар 2х60м³	-	-	-	-	49,50					
9	Выгреб 20м3	-	-	-	-	14,44					
10	Автопарковка для легковых машин на 41 мест	-	-	-	-						
11	Стоянка для инвалидов на 2 места	-	-	-	-						
12	Блочно-комплектная насосная станция	1	1	-	-	19,8					

Условные обозначения:

- Красная линия
- Граница участка по госакту
- Ограждения
- Нулевой отметки пола
- Проектная отметка (красная)
- Отметка земли (черная)
- Проектные уклоны по проездам (в промилле)
- Расстояние между проектными отметками
- Красные горизонтали с бергштрихами и отметками

Примечания:

1. План организации рельефа разработан на основе топосъемки с учетом прилегающей территории и обеспечения отвода поверхностных вод с территории участка.
2. Высотные отметки даны в метрах
3. Система координат - местная. Система высот - Балтийская.

изм.	к уч.	лист	№док	подпись	дата	78-2021-ГП		
						Строительство спорткомплекса на 48 мест в селе Суюндук Курмангазинского района Атырауской области		
							Стадия	Лист	Листов
							РП	04	14
ГИП		Намет К.			05.2022				
Проверил		Керимов Д.			05.2022				
Разработал		Тогусбаев Е.			05.2022	План организации рельефа М1:500	ТОО "СуҚұрылысПроект" г.Шымкент - 2021г.		
Н.Контроль		Абдуллаев Ш.			05.2022				

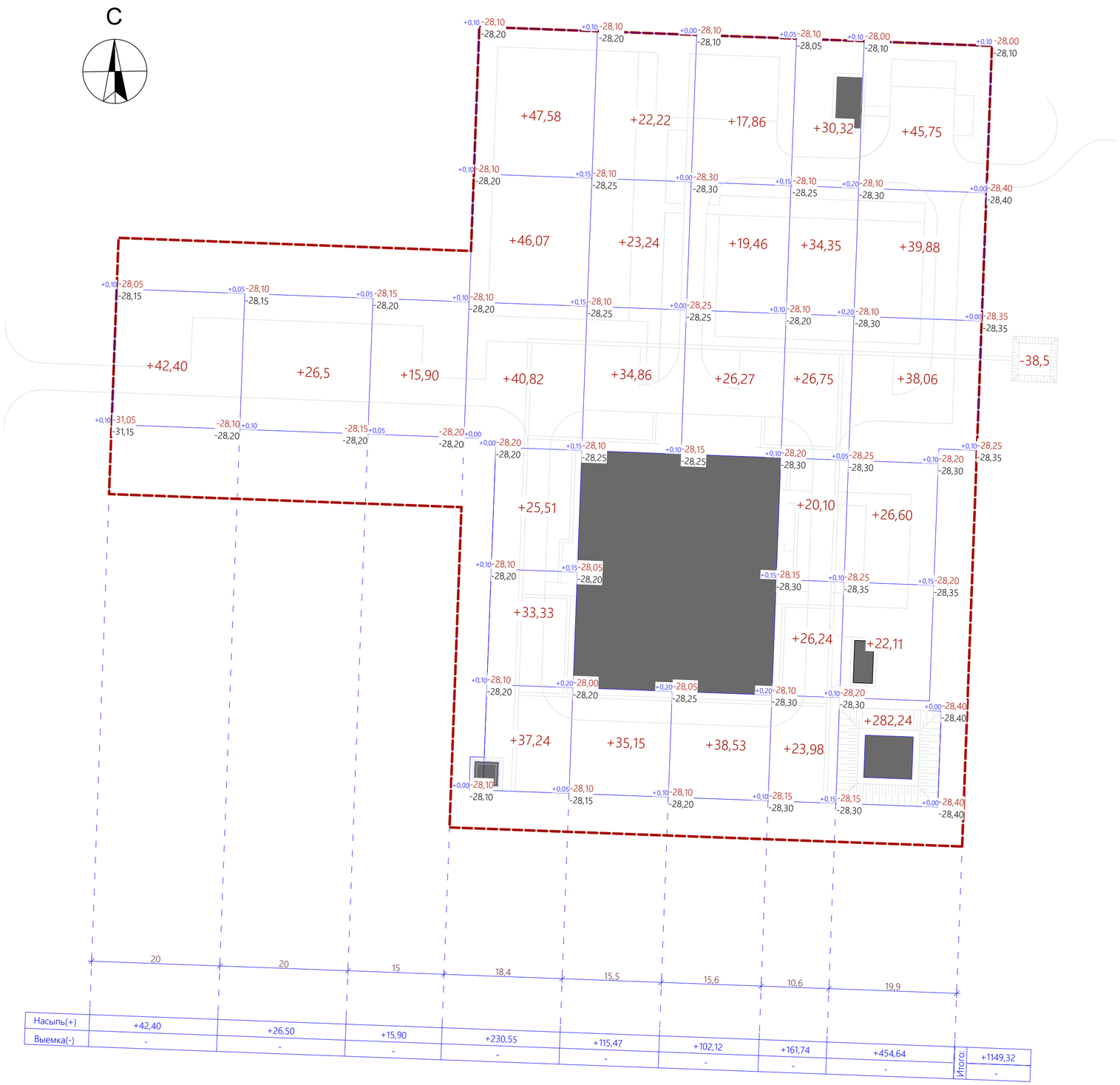

Насыпь(+)	+42,40	+26,50	+15,90	+230,55	+115,47	+102,12	+161,74	+454,64	Итого: +1149,32
Выемка(-)	-	-	-	-	-	-	-	-	-

Ведомость объемов земляных масс

№.	Наименование грунта	Количества, м³				Приме-чание
		В границах отведенного уч-ка		В пределах участка для благоустройства		
		насыпь (+)	выемка (-)	насыпь (+)	выемка (-)	
1	Грунт планировки территории	1149,32				
2	Вытесненный грунт					
	в том числе при устройстве:					
	а) подземных частей зданий (сооружений)		-273,6			
	б) засыпка арыка		-177,12			
	в) плодородной почвы на участках озеленения					
3	Грунт для устройства земляного полотна автодорог(расчетный объем корыта)		-654,16			
4	Поправка на уплотнение, к=0,10/0,10					
5	Потери при транспортировке, к=0,02/0,02					
6	Всего пригодного грунта					
7	Плодородный грунт, всего		-817,95			
8	в том числе :					
	а) используемый для озеле-нения территории	427,36				
	б) избыток плодородного грунта		-390,59			
9	Избыточный грунт	44,42				
10	Итого перерабатываемого грунта	-346,17	-346,17			

Условные обозначения:

- Граница участка по госакту

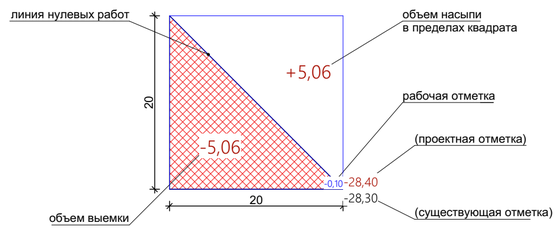

Примечания:

1. С территории участка снимается грунт толщиной 15 см. (817,95м³)

а) Грунт V= 427,36м³ грунт использовать на озеленения

б) Избыточный плодородный грунт V=390,59м³

в) Недостающий грунт V=44,42м³

2. Общий избыточный грунт V=346,17м³ грунт распределить за условную границу участка

изм.	к уч.	лист	№док	подпись	дата	78-2021-ГП		
						Строительство спорткомплекса на 48 мест в селе Суюндук Курмангазинского района Атырауской области		
							Стадия	Лист	Листов
ГИП		Намет К.			05.2022		РП	05	14
Проверил		Керимов Д.			05.2022				
Разработал		Тогусбаев Е.			05.2022	План земляных масс М1:500	ТОО "СуҚұрылысПроект" г.Шымкент - 2021г.		
Н.Контроль		Абдуллаев Ш.			05.2022				

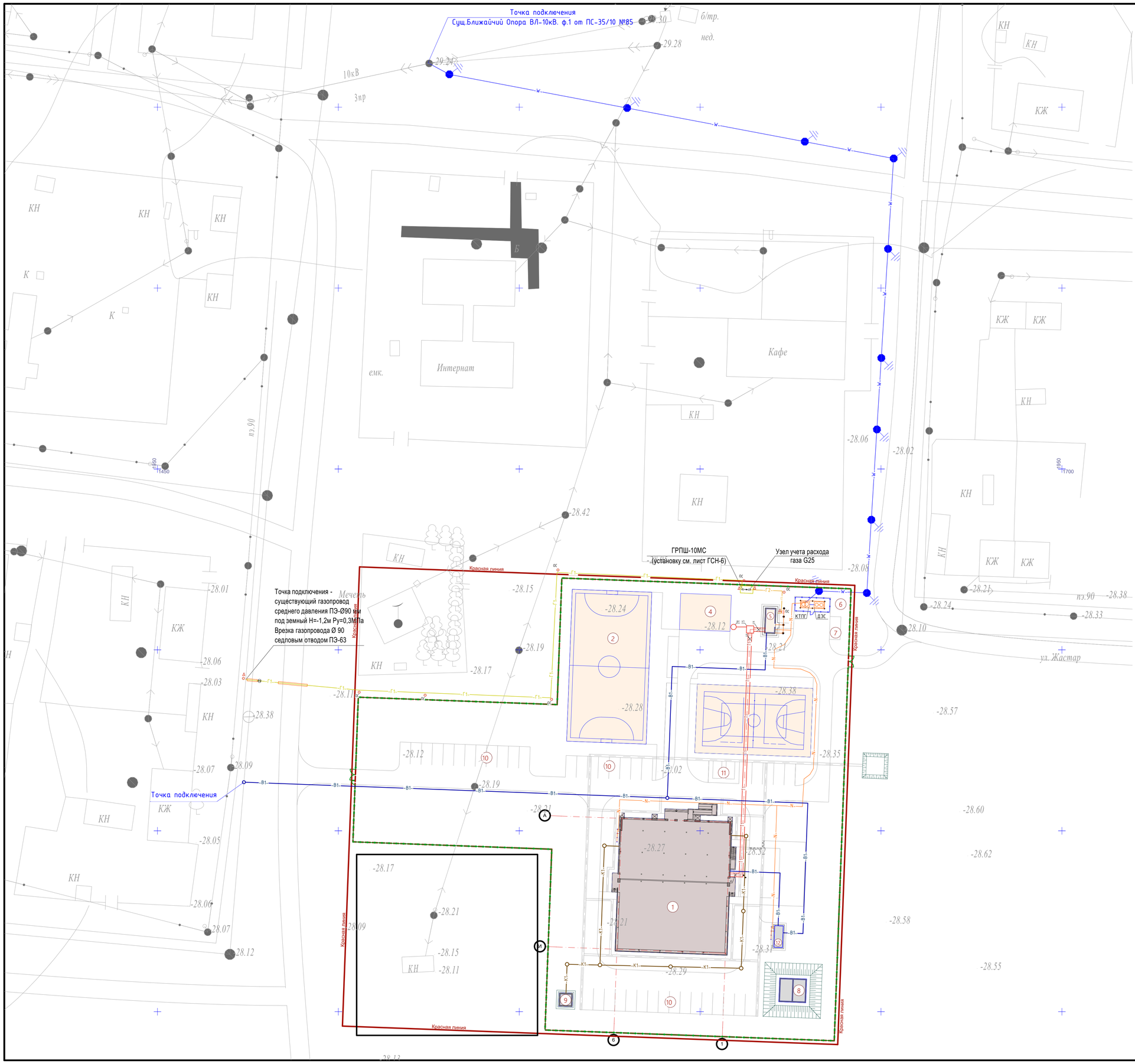

С

Ведомость жилых и общественных зданий и сооружений

п/п	Наименование	Этажность	Количество			Площадь, м²				Строит. объем, м³	
			Зданий	Квартир		Застройки		Общая нормируемая			
				Здания	Всего	Здания	Всего	Здания	Всего	Здания	Всего
1	Спорткомплекс	2	1	-	-	1223,45					
2	Поля для мини-футбола	-	-	-	-	924,00					
3	Комбинированная площадка для баскетбола и волейбола	-	-	-	-	608,00					
4	Спортплощадка воркаут	-	-	-	-	140,00					
5	Котельная	-	-	-	-	32,75					
6	КТПГ и ДЭС	-	-	-	-	42,00					
7	Навес для ТБО	-	-	-	-	18,93					
8	Противопожарный резервуар 2х60м³	-	-	-	-	49,50					
9	Выгреб 20м3	-	-	-	-	14,44					
10	Автопарковка для легковых машин на 41 мест	-	-	-	-						
11	Стоянка для инвалидов на 2 места	-	-	-	-						
12	Блочно-комплектная насосная станция	1	1	-	-	19,8					

Условные обозначения:

- Красная линия
- Граница участка по госакту
- Ограждения

Условные обозначения инженерных сетей

- Т1 - Тепловые сети
- В1 - Водопроводная сеть
- К1 - Канализационная сеть
- N - Электросеть 0,4кв
- W - Электросеть 10 кв
- Г1 - Газопроводная сеть подземная среднего давления
- Г2 - Газопроводная сеть подземная низкого давления

изм.	к уч.	лист	№док	подпись	дата
ГИП	Намет К.				05.2022
Проверил	Керимов Д.				05.2022
Разработал	Тогусбаев Е.				05.2022
Н.Контроль	Абдуллаев Ш.				05.2022

78-2021-ГП

Строительство спорткомплекса на 48 мест в селе Суюндук Курмангазинского района Атырауской области

Стадия	Лист	Листов
РП	06	14

Сводный план инженерных сетей

ТОО "СуКурылысПроект" г.Шымкент - 2021г.

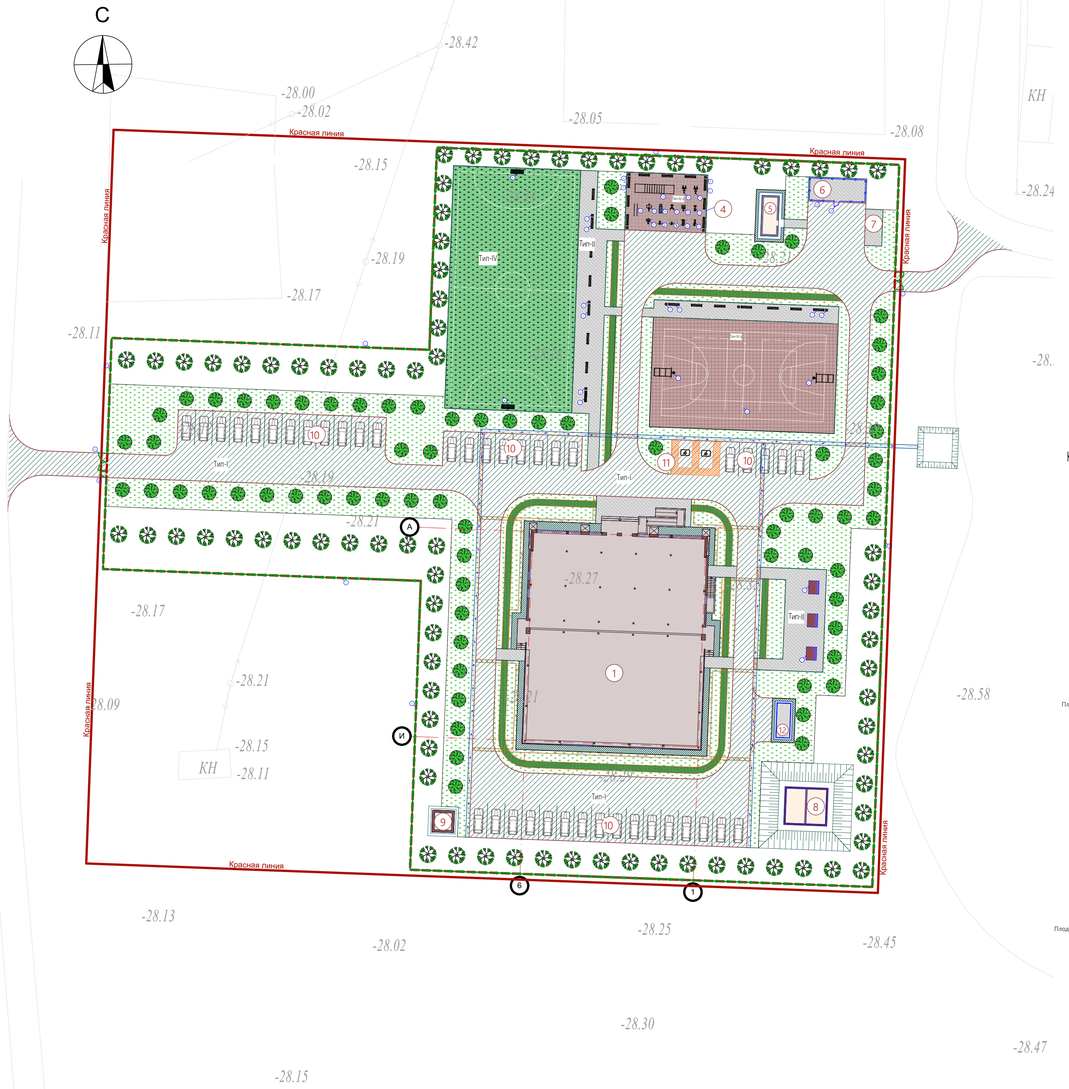

Конструкции покрытий проездов Тип-I

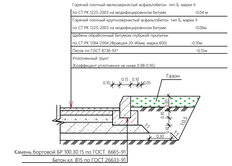

Конструкции покрытий тротуаров Тип-II

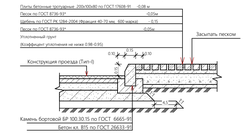

Конструкция отмостки Тип III-I

Конструкция отмостки Тип III-II

Покрытие игровых площадок Тип IV-I

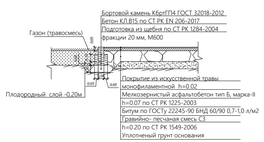

Покрытие игровых площадок Тип IV-II

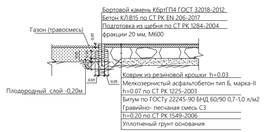

Условные обозначения:

- Красная линия
- Граница участка по госакту
- Ограждения

Схема расстановки МАФ на Спортплощадка (воркаут)

М 1:100

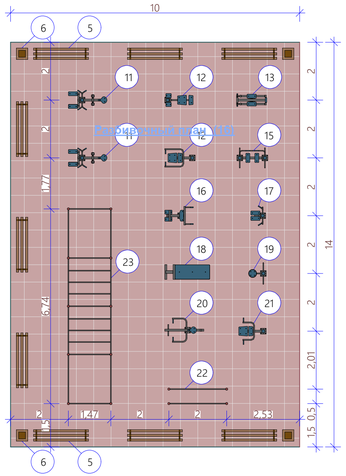

Ведомость элементов озеленения благоустраиваемой территории

Поз.	Услов. изобр.	Наименование породы или вида насаждения	Воз-раст, лет	Количество на участке	Количество в не участка	Примечание
1		Газон луговой		2654,94м²		с добавл раст. земли 15 см
2		Вяз мелколистный		218,67м²		
3		Можжевельник обыкновенный	3-5 1,5м до 2 м	70шт.		С комом 1,0х1,0х0,6м раст. земли 25%
4		Карагач	3-5 1,5м до 2 м	80шт.		С комом 0,8х0,8м раст. земли 25%

Ведомость жилых и общественных зданий и сооружений

п/п	Наименование	Этажность	Количество			Площадь, м²				Строит. объем, м³	
			Зданий	Квартир		Застройки		Общая нормируемая		Здания	Всего
				Здания	Всего	Здания	Всего	Здания	Всего		
1	Спорткомплекс	2	1	-	-	1223,45					
2	Поля для мини-футбола	-	-	-	-	924,00					
3	Комбинированная площадка для баскетбола и волейбола	-	-	-	-	608,00					
4	Спортплощадка воркаут	-	-	-	-	140,00					
5	Котельная	-	-	-	-	32,75					
6	КТПГ и ДЭС	-	-	-	-	42,00					
7	Навес для ТБО	-	-	-	-	18,93					
8	Противопожарный резервуар 2х60м³	-	-	-	-	49,50					
9	Выгреб 20м3	-	-	-	-	14,44					
10	Автопарковка для легковых машин на 41 мест	-	-	-	-						
11	Стоянка для инвалидов на 2 места	-	-	-	-						
12	Блочно-комплектная насосная станция	1	1	-	-	19,8					

Ведомость малых архитектурных форм и переносных изделий

Поз.	Условное изобр-жение	Наименование	Ед. изм.	Кол-во	Примечание
1		8601-0602-0601 -Ограждение из панелей с прутками,и металлическими стойками, тип 3 D, размеры секции 2,5м х 2,03 м	м	513	УСН РК 8.02-03-2021
2		8601-0605-0201 -Ворота распашные, из панелей с прутками 3D размером проема 3,0 м х 1,8 м, с металлическими стойками	шт.	1	УСН РК 8.02-03-2021
3		8601-0605-0202 -Ворота распашные, из панелей с прутками 3D размером проема 4,0 м х 1,8 м, с металлическими стойками	шт.	1	УСН РК 8.02-03-2021
4		8601-0605-0402 -Калитка распашная из сетчатых панелей 3D размером проема 1,0 м х 1,8 м, с металлическими стойками	шт.	1	УСН РК 8.02-03-2021
5		8601-0302-0313 - Скамья "Аллея" без спинки	шт.	24	УСН РК 8.02-03-2021
6		8601-0303-0206- Урна со вставкой	шт.	10	УСН РК 8.02-03-2021
7		8601-0106-0302 - Беседка со скамейками	шт.	3	УСН РК 8.02-03-2021
8		8601-0805-0101 -Ворота футбольные игровые (малые)	шт.	1-ком.	УСН РК 8.02-03-2021
9		8601-0209-0107 -Стойка баскетбольная (2 шт) (1800х1200х3500)	шт.	1-ком.	УСН РК 8.02-03-2021
10		8601-0210-0103 -Стойки волейбольные с сеткой	шт.	1-ком.	УСН РК 8.02-03-2021
11		8601-0216-0110 -Тренажер "Велотренажер и степ"	шт.	2	УСН РК 8.02-03-2021
12		8601-0216-0101 -Тренажер "Жим ногами"	шт.	1	УСН РК 8.02-03-2021
13		8601-0216-0106 -Тренажер "Лыжный ход"	шт.	1	УСН РК 8.02-03-2021
14		8601-0216-0105 -Тренажер "Тяга верхняя"	шт.	1	УСН РК 8.02-03-2021
15		8601-0216-0108 -Тренажер "Скороход"	шт.	1	УСН РК 8.02-03-2021
16		8601-0216-0201 -Тренажер "Гимнастический лежак"	шт.	1	УСН РК 8.02-03-2021
17		8601-0216-0107 -Тренажер "Шейкер"	шт.	1	УСН РК 8.02-03-2021
18		8601-0216-0118 -Лавка для пресса с брусьями	шт.	1	УСН РК 8.02-03-2021
19		8601-0216-0104 -Тренажер "Твистер"	шт.	1	УСН РК 8.02-03-2021
20		8601-0216-0111 -Тренажер "Гребля"	шт.	1	УСН РК 8.02-03-2021
21		8601-0216-0109 -Тренажер "Жим от груди"	шт.	1	УСН РК 8.02-03-2021
22		8601-0213-0202 -Брусья параллельные, при высоте -1,4 м	шт.	1	УСН РК 8.02-03-2021
23		8601-0203-0104 -Рукоход двухуровневый с турником	шт.	1	УСН РК 8.02-03-2021
24		8601-0602-0604 -Ограждение из панелей с прутками, и металлическими стойками, тип 3 D, размеры секции 2,5 м х 1,43 м	м	26	УСН РК 8.02-03-2021
25		8601-0605-0401 -Калитка распашная из сетчатых панелей 3D размером проема 1,0 м х 1,6 м, с металлическими стойками	шт.	1	УСН РК 8.02-03-2021

Ведомость дорожных покрытий проездов и площадок

Поз.	Услов. изобр.	Наименование	Тип	Площадь покрытия на участке, м2	Площадь покрытия в не участке, м2	Примечание
1		Новое асфальто-бетонное покрытие по проездам	Тип I	2735,43	168.63	
2		Покрытие тротуара тротуарной плиткой	Тип II	610,05		
3		Отмостка	Тип III -(I-II)	149,62		
4		8601-0703-0101 -Покрытие из искусственной травы монофиламентной, высота ворса h=20 мм (размер 1000х 1000)мм	Тип IV-I	924,00		УСН РК 8.02-03-2021
		8601-0703-0106 -Коврик из резиновой крошки (размер 500х 500х30)мм	Тип IV-II	748,00		УСН РК 8.02-03-2021
5		БР 300. 30. 15. ГОСТ 6665. 91 (Бордюр)	п. м.	812м	82м	
6		БР 100.20.8 (Поребрик)	п. м.	588м		

изм.	к уч.	лист	№док	подпись	дата
ГИП		Намет К.			05.2022
Проверил		Керимов Д.			05.2022
Разработал		Тогусбаев Е.			05.2022
Н.Контроль		Абдуллаев Ш.			05.2022

78-2021-ГП

Строительство спорткомплекса на 48 мест в селе Суюндук Курмангазинского района Атырауской области

Стадия	Лист	Листов
РП	07	14

План благоустройства территории М1:500

ТОО "СуКурылысПроект" г.Шымкент - 2021г.

Схема разбивки ограждения площадки для мини футбола

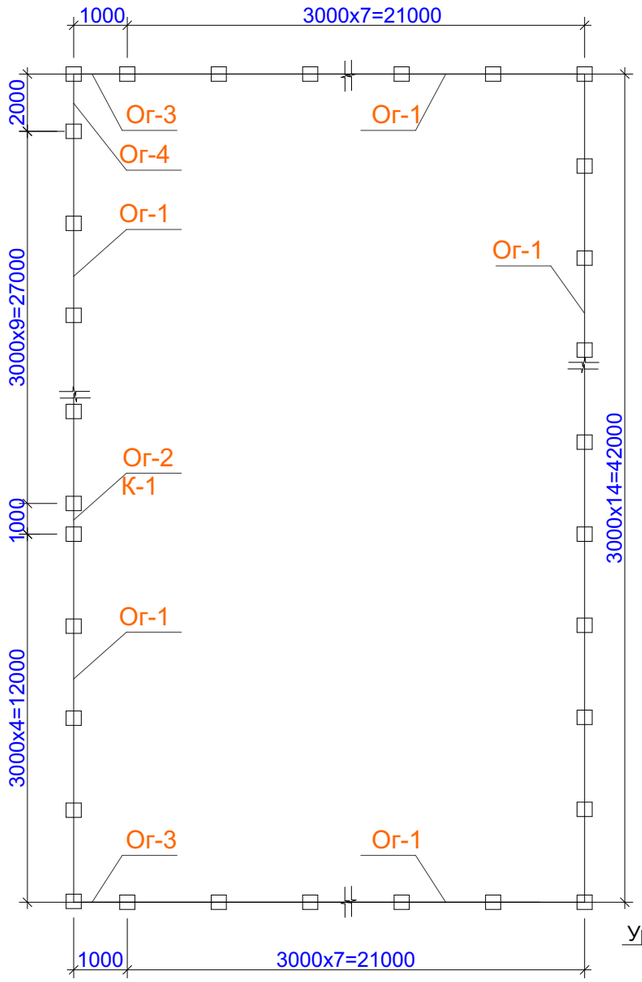

Ограждение площадки для мини футбола

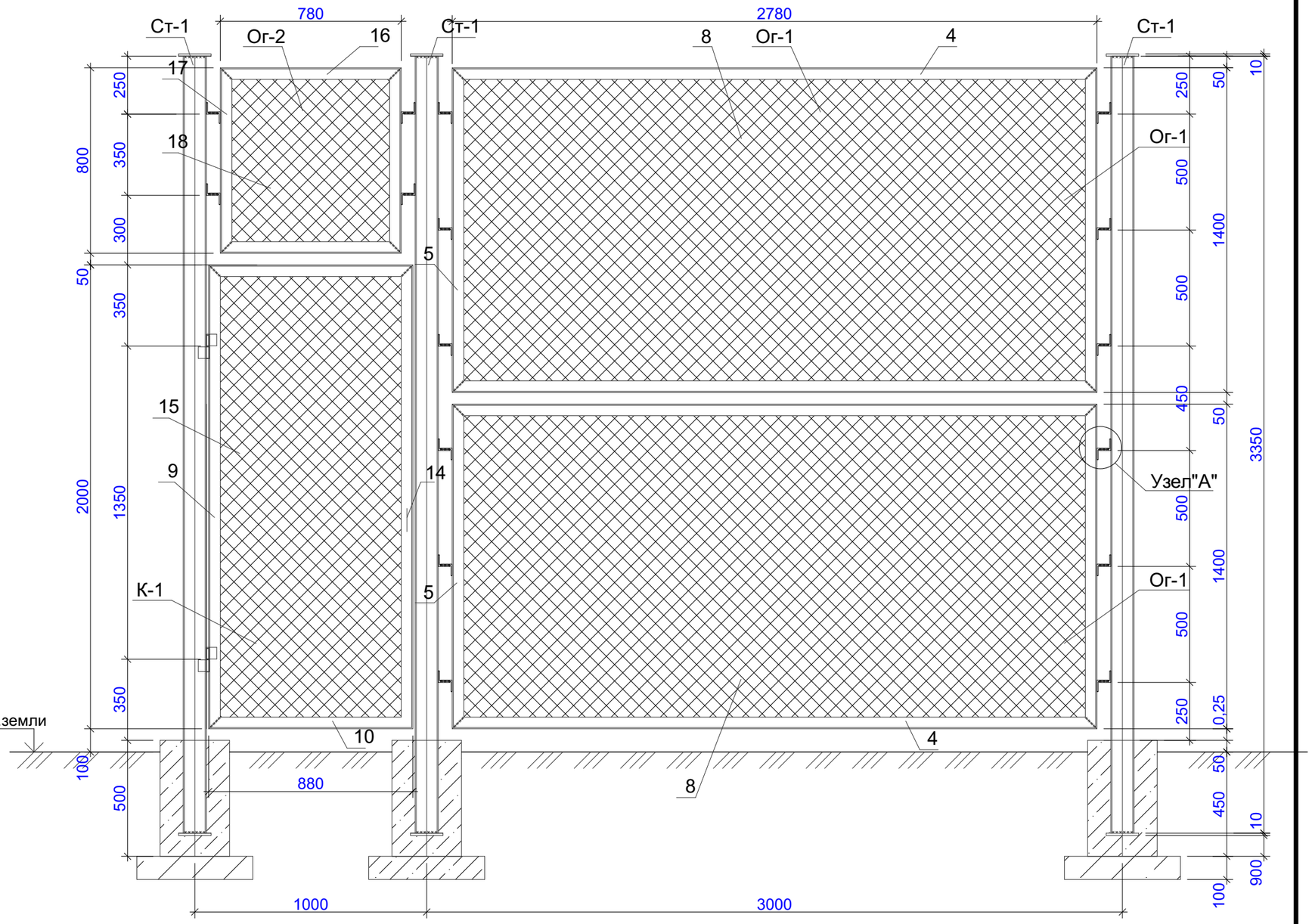

изм.	к уч.	лист	№док	подпись	дата
ГИП		Намет К.			05.2022
Проверил		Керимов Д.			05.2022
Разработал		Тогусбаев Е.			05.2022
Н.Контроль		Абдуллаев Ш.			05.2022

78-2021-ГП

Строительство спорткомплекса на 48 мест в селе Суюндук Курмангазинского района Атырауской области

Ограждения мини футбольного поля

Стадия	Лист	Листов
РП	08	14

Ограждения Ог-1,2

ТОО "СуҚұрылысПроект" г.Шымкент - 2021г.

СОГЛАСОВАНО:

Взамен инв. N

Подпись и дата

Инв. N подл.

Формат А3

Стойка Ст-1

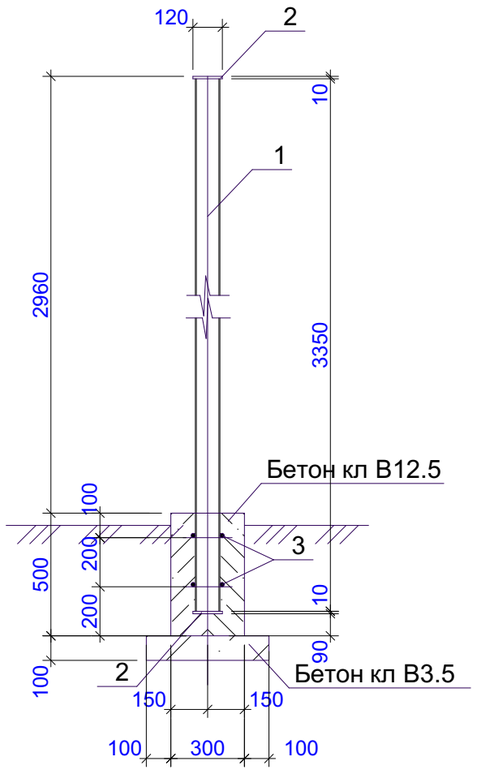

Ог-3

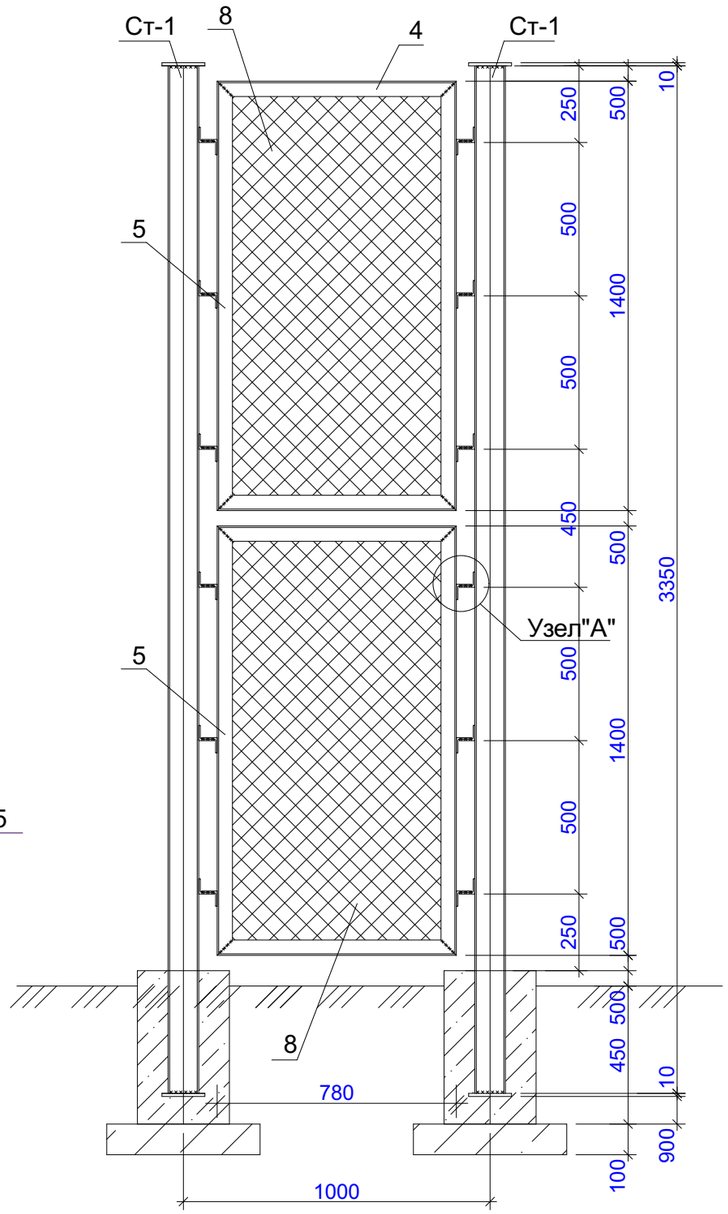

Ог-4

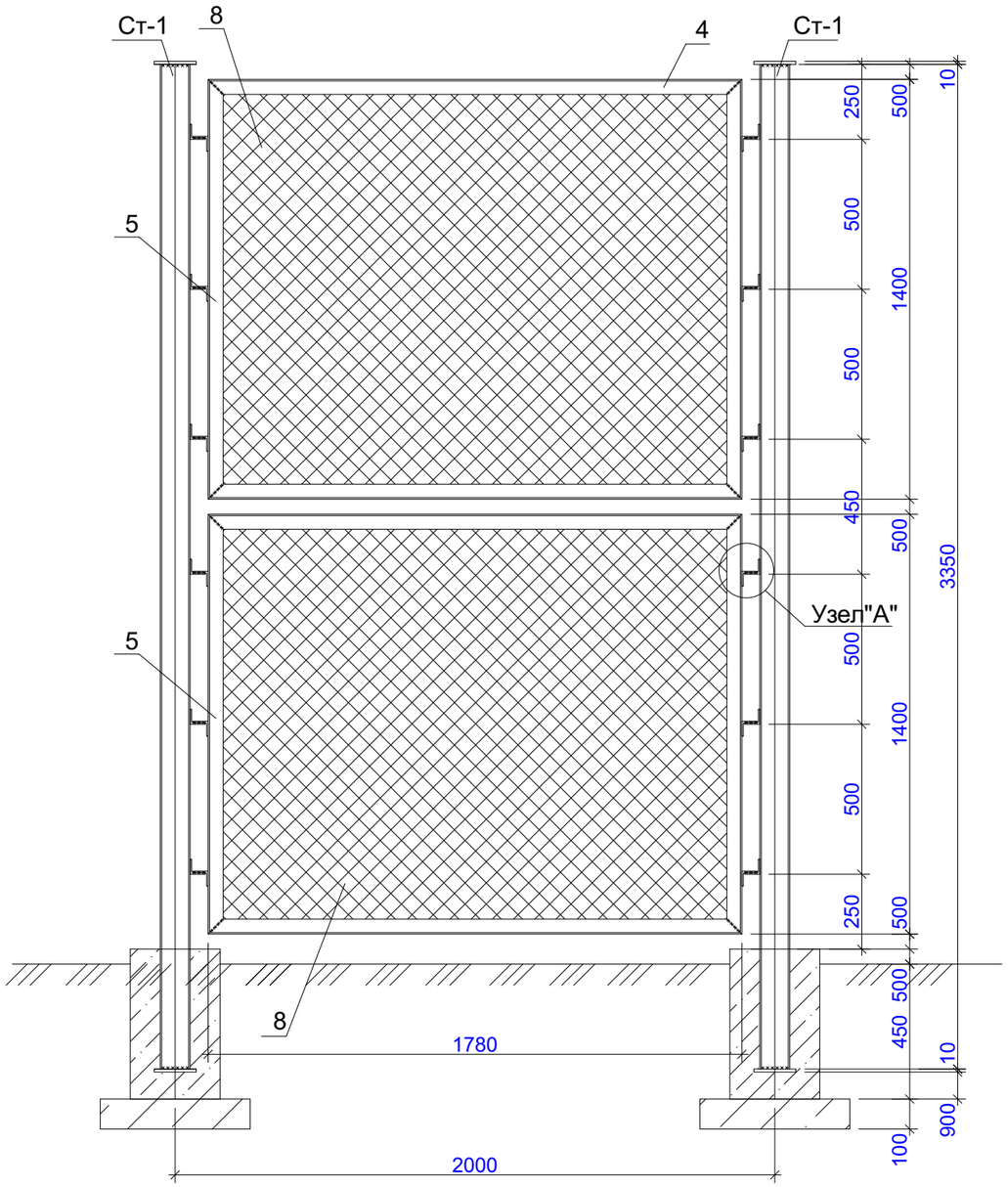

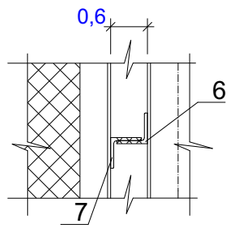

Петля П-1

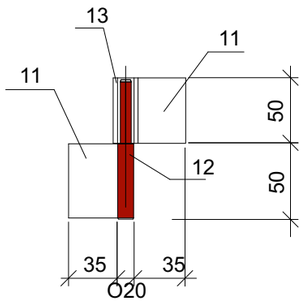

СОГЛАСОВАНО:

Взамен инв. N

Подпись и дата

Инв. N подл.

изм.	к уч.	лист	№док	подпись	дата
ГИП		Намет К.			05.2022
Проверил		Керимов Д.			05.2022
Разработал		Тогусбаев Е.			05.2022
Н.Контроль		Абдуллаев Ш.			05.2022

78-2021-ГП

Строительство спорткомплекса на 48 мест в селе Суюндук Курмангазинского района Атырауской области

Ограждения мини футбольного поля

Стадия	Лист	Листов
РП	09	14

Ограждения Ог-3,4

ТОО "СуҚұрылысПроект" г.Шымкент - 2021г.

Формат А3

Спецификация конструктивных элементов

Марка поз.	Обозначение	Наименование	Кол.	Масса ед. кг	Приме-чание
	расход на 1 шт.	Стойка Ст-1	45		
1	ГОСТ 30245-94	Труба □ 100х5, L=3350	1	49.58	49.58
2	ГОСТ 19903-74*	Лист - 120х120х10	2	1.13	2.26
3	ГОСТ 5781-82*	О10А-III, L=200	8	0.12	0.96
		Бетон В12.5 м2	0.05		
		Бетон В3.5 м2	0.03		
	расход на 1 шт.	Ограждение Ог-1	41		
4	ГОСТ 8509-93	L 50х5, L=2780	4	10.48	41.92
5	ГОСТ 8509-93	L 50х5, L=1400	4	5.28	21.12
6	ГОСТ 8509-93	L 50х5, L=100	6	0.38	2.28
7	ГОСТ 8509-93	L 50х5, L=50	6	0.19	1.14
8	ГОСТ 5336-80*	С35-2.5 м2	7.70	2.44	17.08
	расход на 1 шт.	Калитка К-1	1		
9	ГОСТ 8509-93	L 50х5, L=2000	2	7.54	15.08
10	ГОСТ 8509-93	L 50х5, L=880	2	3.32	6.64
11	ГОСТ 103-87	Лист 35х50 t=4мм	4	0.06	0.24
12	ГОСТ 8732-82*	mp.d=25,L=50	2	0.074	0.148
13	ГОСТ 5781-82*	О20А-I, L=100	2	0.247	0.494
14	ГОСТ 5781-82*	О12А-I, L=300	2	0.264	0.53
15	ГОСТ 5336-80*	С35-2.5 м2	1.76	2.44	4.29
	расход на 1 шт.	Ограждение Ог-2	1		
16	ГОСТ 8509-93	L 50х5, L=780	2	2.94	5.88
17	ГОСТ 8509-93	L 50х5, L=800	2	3.02	6.04
6	ГОСТ 8509-93	L 50х5, L=100	4	0.38	1.52
7	ГОСТ 8509-93	L 50х5, L=50	4	0.19	0.76
18	ГОСТ 5336-80*	С35-2.5 м2	0.62	2.44	1.51

Спецификация конструктивных элементов

Марка поз.	Обозначение	Наименование	Кол.	Масса ед. кг	Приме-чание
	расход на 1 шт.	Ограждение Ог-3	2		
4	ГОСТ 8509-93	L 50х5, L=780	4	2.94	11.80
5	ГОСТ 8509-93	L 50х5, L=1400	4	5.28	21.12
6	ГОСТ 8509-93	L 50х5, L=100	6	0.38	2.28
7	ГОСТ 8509-93	L 50х5, L=50	6	0.19	1.14
8	ГОСТ 5336-80*	С35-2.5 м2	2.14	2.44	5,22
	расход на 1 шт.	Ограждение Ог-4	1		
4	ГОСТ 8509-93	L 50х5, L=1780	4	6.71	26.84
5	ГОСТ 8509-93	L 50х5, L=1400	4	5.28	21.12
6	ГОСТ 8509-93	L 50х5, L=100	6	0.38	2.28
7	ГОСТ 8509-93	L 50х5, L=50	6	0.19	1.14
8	ГОСТ 5336-80*	С35-2.5 м2	5.10	2.44	12,45

Металлоконструкции запроектированы в соответствии с указаниями СНиП РК 2.01-19-2004 "Защита строительных конструкций от коррозии", СНиП РК 5.04-23-2002 "Стальные конструкции. Нормы проектирования".
Монтаж вести на сварке ручной электродуговой по ГОСТ 5264-80* электродом типа Э42А по ГОСТ 9467-75. Катет сварного шва 6мм. Неоговоренные сварные швы высотой 4 мм, длиной 100 мм.
Антикоррозийная защита разработана в соответствии со СНиП РК 2.01-19-2004 "Защита строительных конструкций от коррозии". Окраску производить двумя слоями эмали ПФ -115, (толщина 50-60мкм) по грунтовке ГФ-020 - 1 слой.

СОГЛАСОВАНО:

Взамен инв. N

Подпись и дата

Инв. N подл.

изм.	к уч.	лист	№док	подпись	дата
ГИП		Намет К.			05.2022
Проверил		Керимов Д.			05.2022
Разработал		Тогусбаев Е.			05.2022
Н.Контроль		Абдуллаев Ш.			05.2022

78-2021-ГП

Строительство спорткомплекса на 48 мест в селе Суюндук Курмангазинского района Атырауской области

Ограждения мини футбольного поля

Стадия	Лист	Листов
РП	10	14

Спецификация конструктивных элементов

ТОО "СуҚұрылысПроект" г.Шымкент - 2021г.

Формат А3

Схема разбивки ограждения для баскетбольной и валейбольной площадки

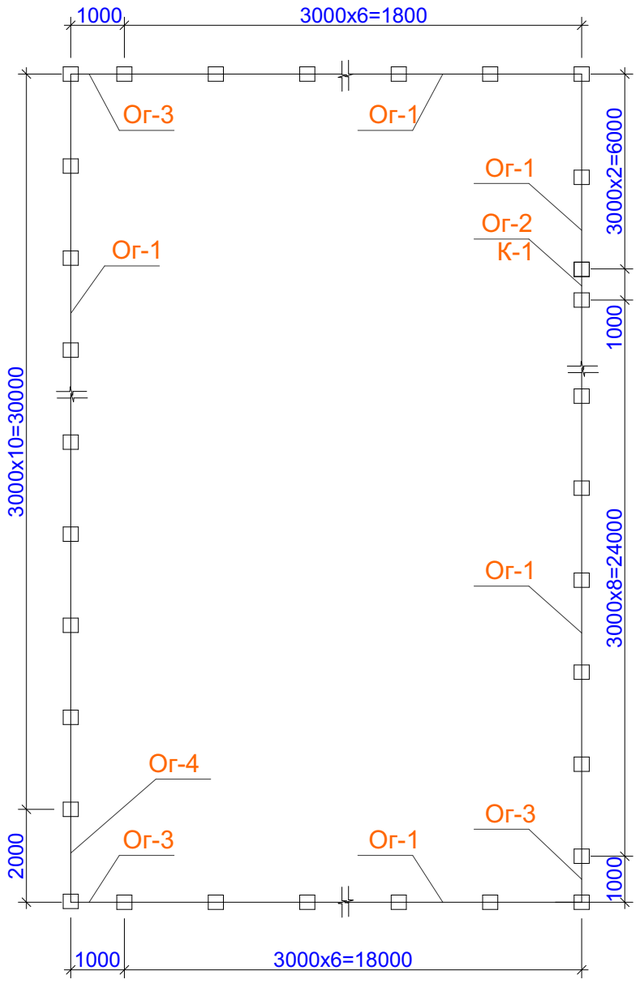

Ограждение для баскетбольной и валейбольной площадки

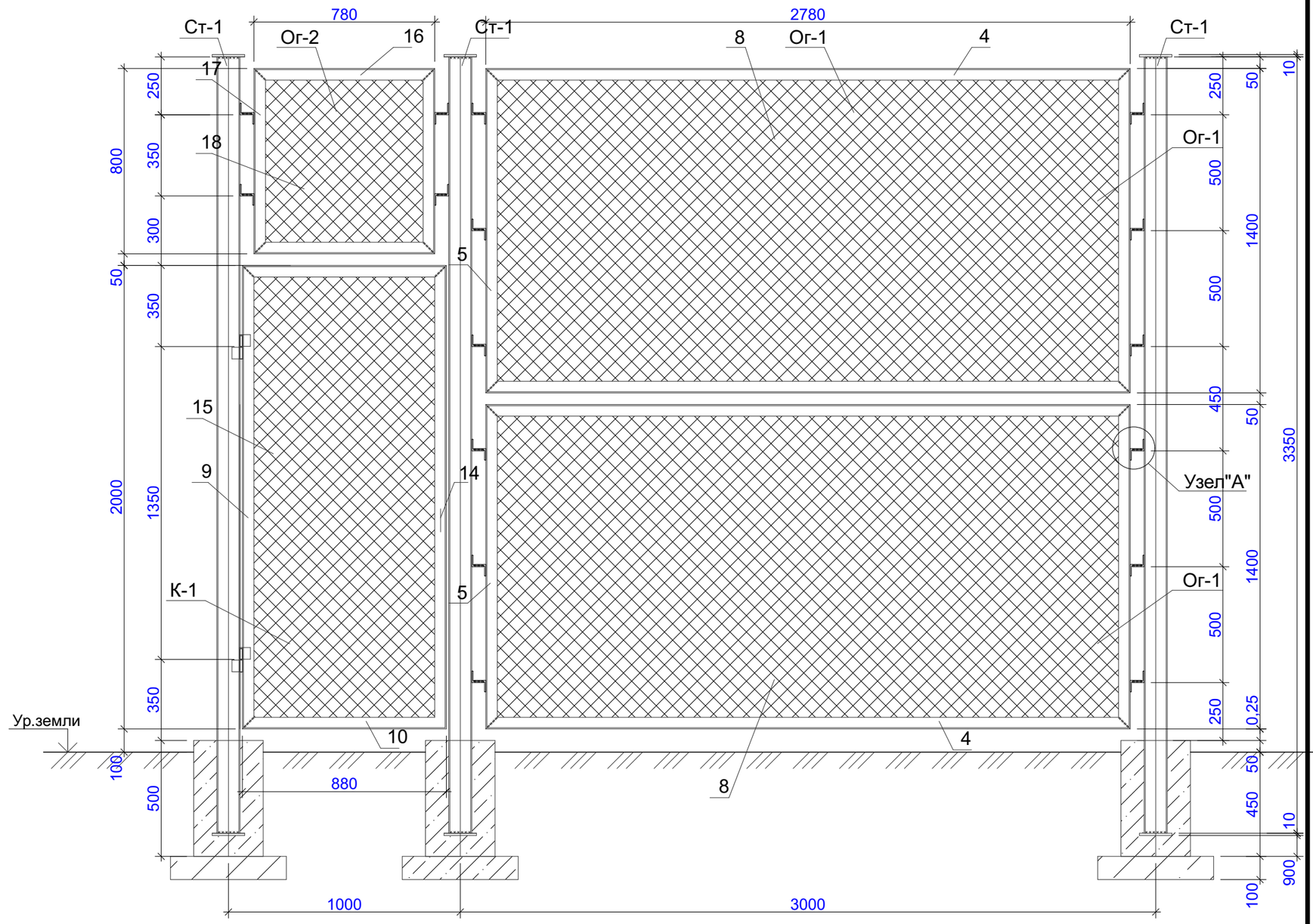

СОГЛАСОВАНО:

Взамен инв. N

Подпись и дата

Инв. N подл.

изм.	к уч.	лист	№док	подпись	дата
ГИП		Намет К.			05.2022
Проверил		Керимов Д.			05.2022
Разработал		Тогусбаев Е.			05.2022
Н.Контроль		Абдуллаев Ш.			05.2022

78-2021-ГП

Строительство спорткомплекса на 48 мест в селе Суюндук Курмангазинского района Атырауской области

Ограждения баскетбольной и волейбольной площадки

Стадия	Лист	Листов
РП	11	14

Ограждения Ог-1,2

ТОО "СуҚұрылысПроект" г.Шымкент - 2021г.

Формат А3

Стойка Ст-1

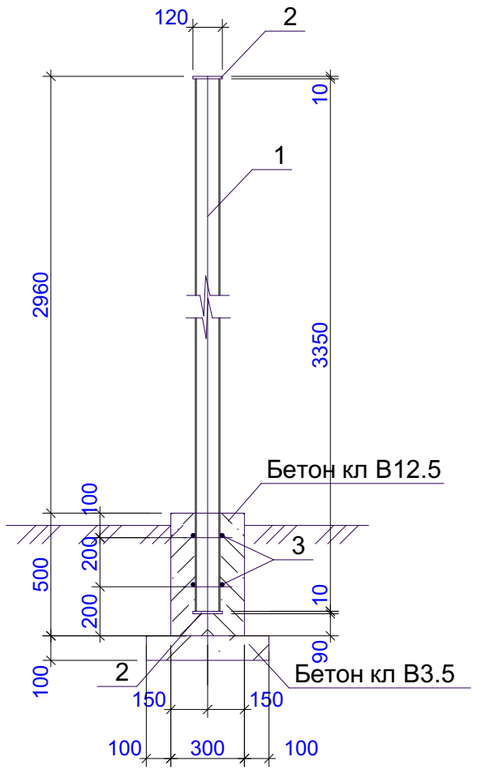

Ог-3

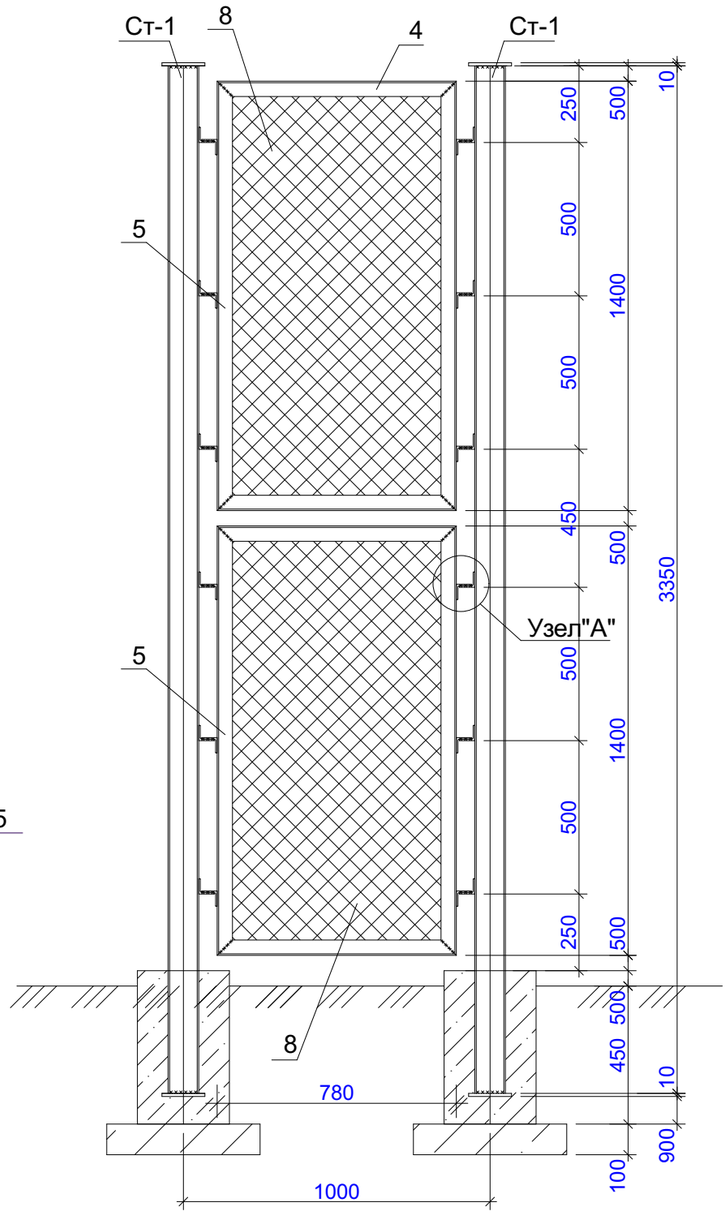

Ог-4

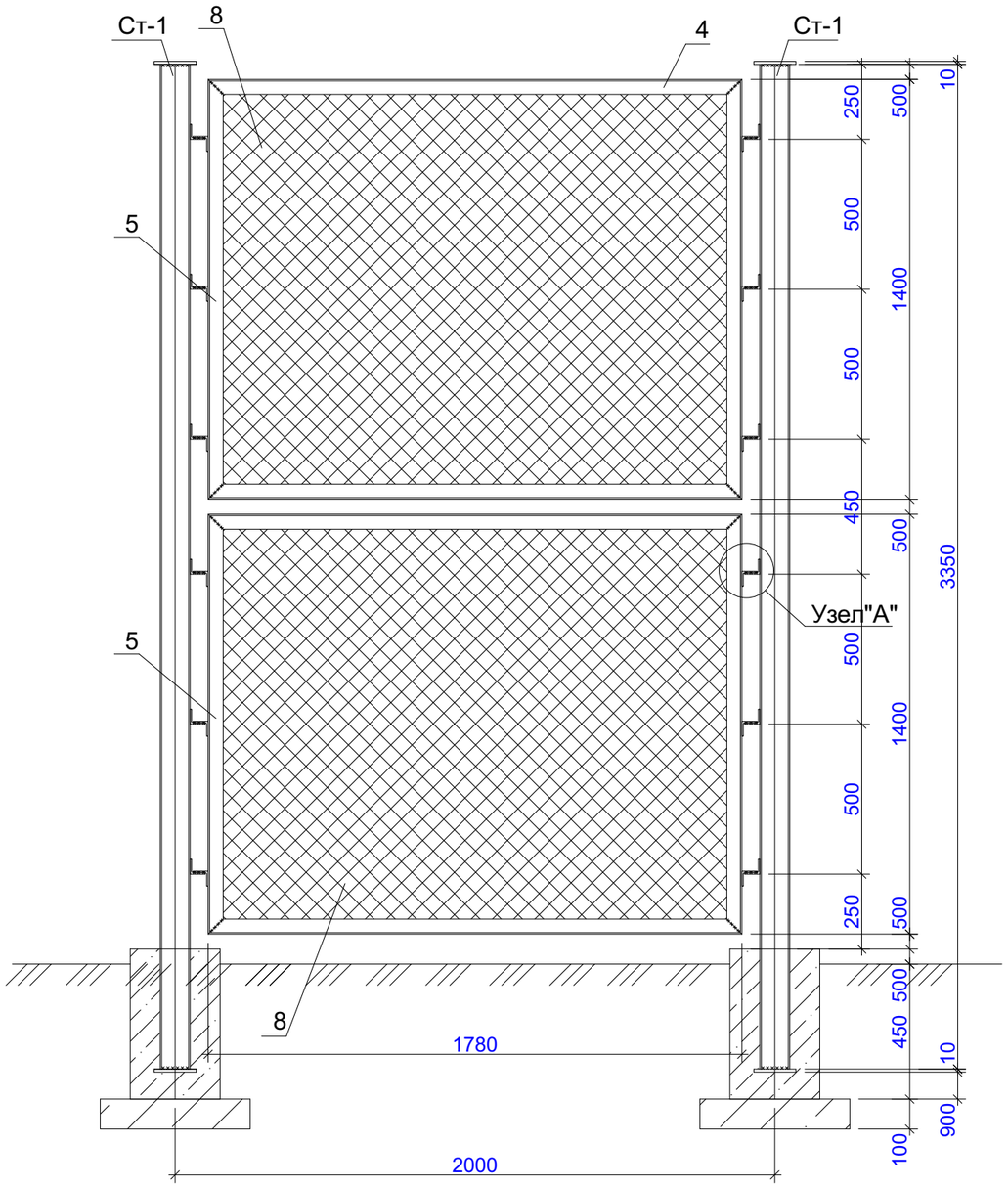

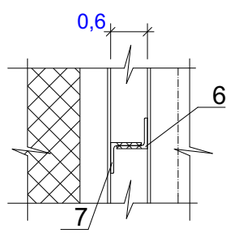

Петля П-1

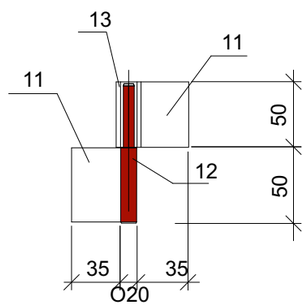

изм.	к уч.	лист	№док	подпись	дата
ГИП		Намет К.			05.2022
Проверил		Керимов Д.			05.2022
Разработал		Тогусбаев Е.			05.2022
Н.Контроль		Абдуллаев Ш.			05.2022

78-2021-ГП

Строительство спорткомплекса на 48 мест в селе Суюндук Курмангазинского района Атырауской области

Ограждения баскетбольной и волейбольной площадки

Стадия	Лист	Листов
РП	12	14

Ограждения Ог-3,4

ТОО "СуҚұрылысПроект" г.Шымкент - 2021г.

СОГЛАСОВАНО:

Взамен инв. N

Подпись и дата

Инв. N подл.

Формат А3

Спецификация конструктивных элементов

Марка поз.	Обозначение	Наименование	Кол.	Масса ед. кг	Приме-чание
	расход на 1 шт.	Стойка Ст-1	37		
1	ГОСТ 30245-94	Труба □ 100х5, L=3350	1	49.58	49.58
2	ГОСТ 19903-74*	Лист - 120х120х10	2	1.13	2.26
3	ГОСТ 5781-82*	О10А-III, L=200	8	0.12	0.96
		Бетон В12.5 м2	0.05		
		Бетон В3.5 м2	0.03		
	расход на 1 шт.	Ограждение Ог-1	32		
4	ГОСТ 8509-93	L 50х5, L=2780	4	10.48	41.92
5	ГОСТ 8509-93	L 50х5, L=1400	4	5.28	21.12
6	ГОСТ 8509-93	L 50х5, L=100	6	0.38	2.28
7	ГОСТ 8509-93	L 50х5, L=50	6	0.19	1.14
8	ГОСТ 5336-80*	С35-2.5 м2	7.70	2.44	17.08
	расход на 1 шт.	Калитка К-1	1		
9	ГОСТ 8509-93	L 50х5, L=2000	2	7.54	15.08
10	ГОСТ 8509-93	L 50х5, L=880	2	3.32	6.64
11	ГОСТ 103-87	Лист 35х50 t=4мм	4	0.06	0.24
12	ГОСТ 8732-82*	mp.d=25,L=50	2	0.074	0.148
13	ГОСТ 5781-82*	О20А-I, L=100	2	0.247	0.494
14	ГОСТ 5781-82*	О12А-I, L=300	2	0.264	0.53
15	ГОСТ 5336-80*	С35-2.5 м2	1.76	2.44	4.29
	расход на 1 шт.	Ограждение Ог-2	1		
16	ГОСТ 8509-93	L 50х5, L=780	2	2.94	5.88
17	ГОСТ 8509-93	L 50х5, L=800	2	3.02	6.04
6	ГОСТ 8509-93	L 50х5, L=100	4	0.38	1.52
7	ГОСТ 8509-93	L 50х5, L=50	4	0.19	0.76
18	ГОСТ 5336-80*	С35-2.5 м2	0.62	2.44	1.51

Спецификация конструктивных элементов

Марка поз.	Обозначение	Наименование	Кол.	Масса ед. кг	Приме-чание
	расход на 1 шт.	Ограждение Ог-3	3		
4	ГОСТ 8509-93	L 50х5, L=780	4	2.94	11.80
5	ГОСТ 8509-93	L 50х5, L=1400	4	5.28	21.12
6	ГОСТ 8509-93	L 50х5, L=100	6	0.38	2.28
7	ГОСТ 8509-93	L 50х5, L=50	6	0.19	1.14
8	ГОСТ 5336-80*	С35-2.5 м2	2.14	2.44	5,22
	расход на 1 шт.	Ограждение Ог-4	1		
4	ГОСТ 8509-93	L 50х5, L=1780	4	6.71	26.84
5	ГОСТ 8509-93	L 50х5, L=1400	4	5.28	21.12
6	ГОСТ 8509-93	L 50х5, L=100	6	0.38	2.28
7	ГОСТ 8509-93	L 50х5, L=50	6	0.19	1.14
8	ГОСТ 5336-80*	С35-2.5 м2	5.10	2.44	12,45

Металлоконструкции запроектированы в соответствии с указаниями СНиП РК 2.01-19-2004 "Защита строительных конструкций от коррозии", СНиП РК 5.04-23-2002 "Стальные конструкции. Нормы проектирования".
Монтаж вести на сварке ручной электродуговой по ГОСТ 5264-80* электродом типа Э42А по ГОСТ 9467-75. Катет сварного шва 6мм. Неоговоренные сварные швы высотой 4 мм, длиной 100 мм.
Антикоррозийная защита разработана в соответствии со СНиП РК 2.01-19-2004 "Защита строительных конструкций от коррозии". Окраску производить двумя слоями эмали ПФ -115, (толщина 50-60мкм) по грунтовке ГФ-020 - 1 слой.

СОГЛАСОВАНО:

Взамен инв. N

Подпись и дата

Инв. N подл.

изм.	к уч.	лист	№док	подпись	дата
ГИП		Намет К.			05.2022
Проверил		Керимов Д.			05.2022
Разработал		Тогусбаев Е.			05.2022
Н.Контроль		Абдуллаев Ш.			05.2022

78-2021-ГП

Строительство спорткомплекса на 48 мест в селе Суюндук Курмангазинского района Атырауской области

Ограждения баскетбольной и волейбольной площадки

Стадия	Лист	Листов
РП	13	14

Спецификация конструктивных элементов

ТОО "СуҚұрылысПроект" г.Шымкент - 2021г.

Формат А3

План на отм. 0.000

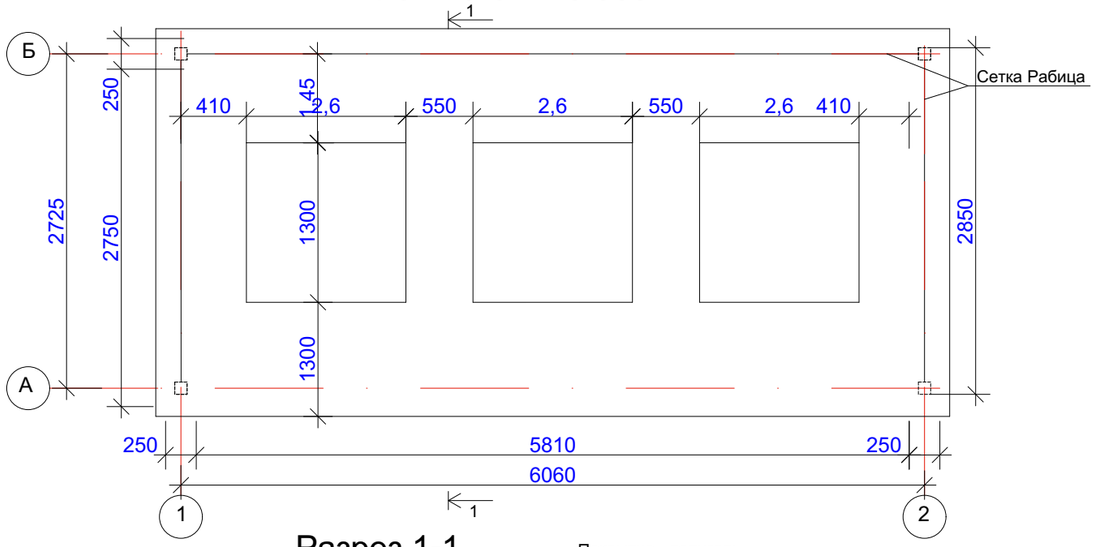

План каркаса

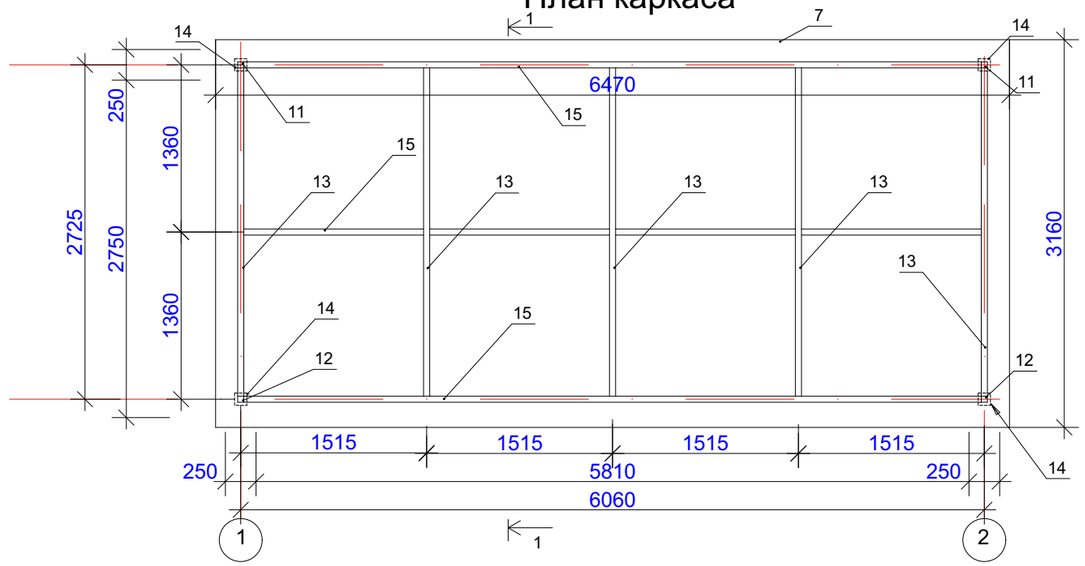

Разрез 1-1

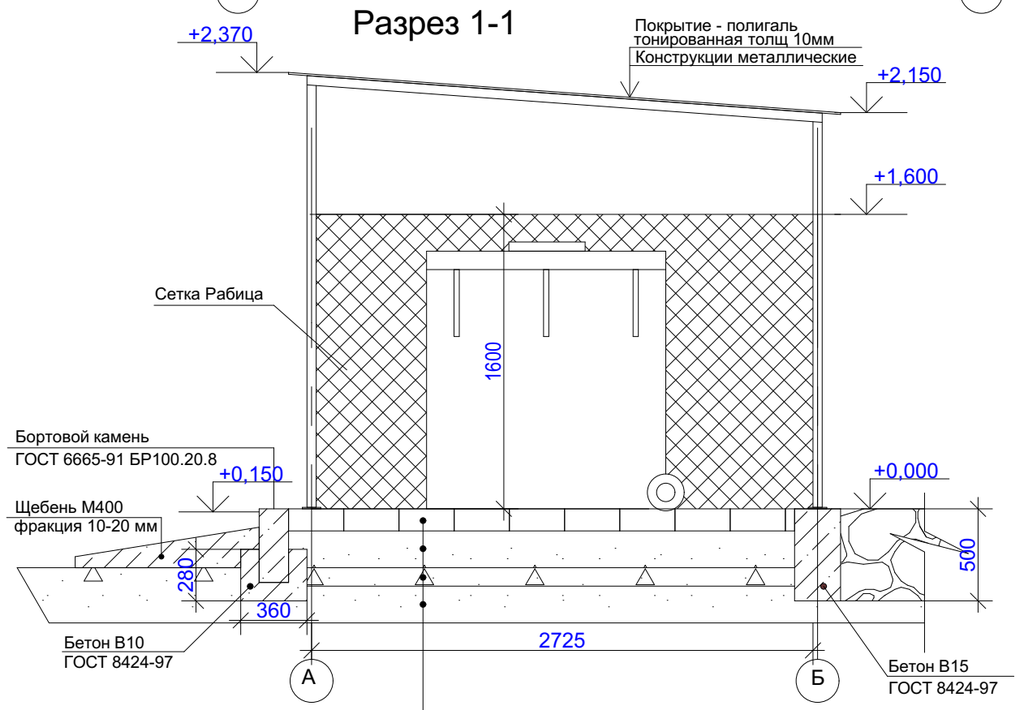

1. Плитка тротуарная 150х150х50	-50 мм
2. Отсев 10% цемента заполнение швов песком	-100 мм
3. Песчано-гравийная смесь, (ПГС)	-50 мм
4. Уплотненный грунт	-40-60мм

Деталь А

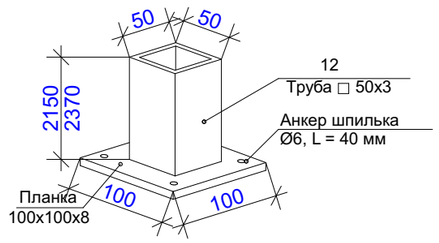

Общий вид

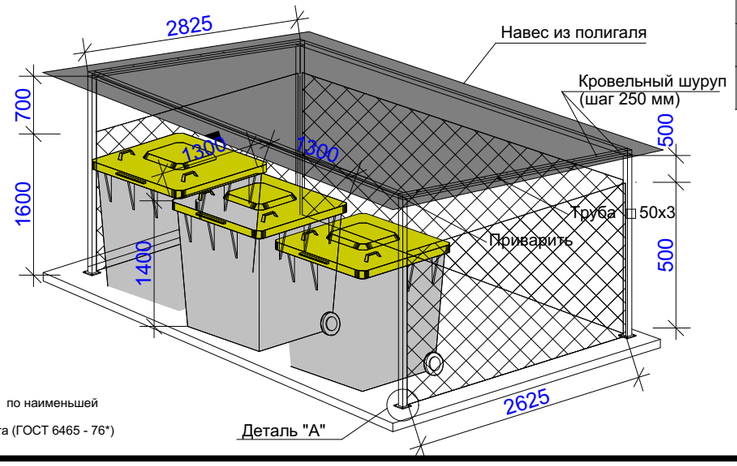

Примечание:
1. Сварку выполнять электродами типа Э-42 ГОСТ 9467-75*. Высоту шва принимать по наименьшей толщине свариваемых деталей.
2. Все металлические детали окрасить пентафталевой эмалью ПФ-115 черного цвета (ГОСТ 6465 - 76*)

Спецификация элементов на мусоросборную площадку

марка поз.	обозначение	наименование	кол-во	масса ед. кг.	примечание
1		Плитка тротуарная 150х150х50мм м2	18,9		
2		Отсев 10% цемента заполнение швов песком м3	1,89		
3		Песчано-гравийная смесь м3	0,945		
4	ГОСТ 6665-91	Бортовой камень БР100.20.8	6,0		
5	ГОСТ 8424-97	Бетон В15 м3	1,415		
6	ГОСТ 5336-80*	Сетка Рабица, ячейка 50х50мм, м2	18,4	2,42	44,52
7		Полигаль, толщ.-10 мм м2	18,9		
8		Кровельный шуруп шт	16		
9		Анкер шпилька Ø6, L=40 мм	16		
10		Металлический контейнер для мусора, объем 2,4 м3 шт	3		
11		□ кв.тр.50х50х3,С245 L=500мм	2	4,3	8,6
12		□ кв.тр.50х50х3, Lобщ=9,04пм		5,5	49,72
13		□ кв.тр.50х50х3,С245 L=2500мм	5	21,52	107,6
14		- 100х100х5 шт	4	0,393	1,572
15		□ кв.тр.50х50х3,С245 L=6000мм	3	51,60	154,8

изм.	к уч.	лист	№док	подпись	дата
ГИП		Намет К.			05.2022
Проверил		Керимов Д.			05.2022
Разработал		Тогусбаев Е.			05.2022
Н.Контроль		Абдуллаев Ш.			05.2022

78-2021-ГП

Строительство спорткомплекса на 48 мест в селе Суюндук Курмангазинского района Атырауской области

Площадка ТБО

Стадия	Лист	Листов
РП	14	14

План на отм. 0,000. План каркаса. Разрез 1-1. Спецификация

ТОО "СуҚұрылысПроект" г.Шымкент - 2021г.

СОГЛАСОВАНО:

Взамен инв. N

Подпись и дата

Инв. N подл.

Формат А3