ТОО "ПроектСтройИнжиниринг"

РАБОЧИЙ ПРОЕКТ

"Разработка проектно-сметной документации на капитальный ремонт дорог в городе Кульсары , Атырауской области".

П-00-22-08-АД

Автодорога

2022 г.

ФОРМАТ А4

ТОО "ПроектСтройИнжиниринг"

РАБОЧИЙ ПРОЕКТ

"Разработка проектно-сметной документации на капитальный ремонт дорог в городе Кульсары , Атырауской области".

П-00-22-08-АД

ТОМ II
Альбом I
Улица №105, №338

2022 г.

ФОРМАТ А4

ВЕДОМОСТЬ РАБОЧИХ ЧЕРТЕЖЕЙ ОСНОВНОГО КОМПЛЕКТА АД

ЛИСТ	НАИМЕНОВАНИЕ	ПРИМЕЧАНИЕ
1-1/1	ОБЩИЕ ДАННЫЕ	
2	СИТУАЦИОННЫЙ ПЛАН 1:5000	
3	ПЛАН ПРОЕЗЖЕЙ ЧАСТИ	
4	КОНСТРУКЦИЯ ДОРОЖНОЙ ОДЕЖДЫ	
5	КОНСТРУКЦИЯ ДОРОЖНОЙ ОДЕЖДЫ	
6	ПОПЕРЕЧНЫЙ ПРОФИЛЬ	
7	ПОПЕРЕЧНЫЙ ПРОФИЛЬ	
8	ПРОДОЛЬНЫЙ ПРОФИЛЬ	
9	ПРОДОЛЬНЫЙ ПРОФИЛЬ	
10	ДОРОЖНЫЕ ЗНАКИ, ВЕДОМОСТЬ РАЗМЕТКИ	
11	УСТАНОВКА ДОРОЖНЫХ ЗНАКОВ	
12	МЕТАЛЛИЧЕСКАЯ СТОЙКА СМ-2	
13	РАЗВОРОТНАЯ ПЛОЩАДКА	

ВЕДОМОСТЬ ССЫЛОЧНЫХ И ПРИЛАГАЕМЫХ ДОКУМЕНТОВ

ОБОЗНАЧЕНИЕ	НАИМЕНОВАНИЕ
СН РК 3.03-01-2013	АВТОМОБИЛЬНЫЕ ДОРОГИ
СП РК 3.03-101-2013	АВТОМОБИЛЬНЫЕ ДОРОГИ
СН РК 3.03-19-2006	ПРОЕКТИРОВАНИЕ ДОРОЖНЫХ ОДЕЖД
	НЕЖЕСТКОГО ТИПА
СП РК 1.02-21-2007	ПРАВИЛА РАЗРАБОТКИ, СОГЛАСОВАНИЯ,
	УТВЕРЖДЕНИЯ И СОСТАВ ТЕХНИКО-
	ЭКОНОМИЧЕСКИХ ОБОСНОВАНИЙ НА СТРО-ВО
СН РК 3.01-01-2013	ГРАДОСТРОИТЕЛЬСТВО. ПЛАНИРОВКА
	И ЗАСТРОЙКА ГОРОДСКИХ И СЕЛЬСКИХ
	НАСЕЛЕННЫХ ПУНКТОВ
СТ РК 1125-2002	ЗНАКИ ДОРОЖНЫЕ. ОБЩИЕ ТЕХНИЧЕСКИЕ УСЛОВИЯ
ГОСТ 23735-2014	СМЕСИ ПЕСЧАНО-ГРАВИЙНЫЕ ДЛЯ СТРОИТЕЛЬНЫХ
	РАБОТ
СТ РК 1549-2006	СМЕСИ ЩЕБЕНОЧНО-ГРАВИЙНО-ПЕСЧАННЫЕ
	ДЛЯ ПОКРЫТИЙ И ОСНОВАНИЙ, АВТОМОБИЛЬНЫХ
	ДОРОГ И АЭРОДРОМОВ
ГОСТ 8736-2014	ПЕСОК ДЛЯ ССТРОИТЕЛЬНЫХ РАБОТ. ТЕХ. УСЛОВИЯ

Настоящий проект соответствует требованиям нормативных, экологических, санитарно-гигиенических, противопожарных документов и других норм, действующих на территории республики казахстан и обеспечивает безопасность продукции для жизни, здоровья людей, имущества, охрану окружающей среды.

Главный инженер проекта Каиргалиев А.А.

Взам. инв. ?

Подпись и дата

Инв.? подл.

Изм.	Кол. уч.	Лист	№ док.	Подп.	Дата
Разраб.		Шевлякова И.В.			09.22
ГИП		Каиргалиев А.А.			09.22
Н. контр.					
Проверил		Каиргалиев А.А.			09.22

П-00-22-08-ГП

"Разработка проектно-сметной документации на капитальный ремонт дорог в городе Кульсары, Атырауской области".

Дорога

Стадия	Лист	Листов
Р. П.	1	13

Общие данные

ТОО "ПроектСтройИнжиниринг"

Формат А3

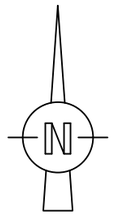

Общие данные

Рабочий проект "Разработка проектно–сметной документации на капитальный ремонт дорог в городе Кульсары , Атырауской области" выполнен согласно задания на проктирование и предусматривает капитальный ремонт дорог внутригородских улиц Кульсары.

Основные технические нормативы:
Категория дорог–Хоз. проезд.
Расчетная скорость движения–40 км/ч;
Ширина полосы движения–Хоз. проезд–4,5 м.
Число полос движения–Хоз. проезд–1.
Ширина обочин–2,0 м;
Тип дорожной одежды–облегченный;
Вид покрытия–горячий асфальтобетонн.
Уклон проезжей части–25%
Уклон обочин–40%

						П-00-22-08-ГП			
						"Разработка проектно-сметной документации на капитальный ремонт дорог в городе Кульсары, Атырауской области".			
Изм.	Кол. уч.	Лист	№ док.	Подп.	Дата				
Разраб.		Шевлякова И.В.			09.22	Дорога	Стадия	Лист	Листов
ГИП		Каиргалиев А.А.			09.22		Р. П.	2	13
Н. контр.									
Проверил		Каиргалиев А.А.			09.22	Ситуационный план	ТОО "ПроектСтройИнжиниринг"		

Согласовано:

Взам. инв. ?

Подпись и дата

Инв.? подл.

Формат А3

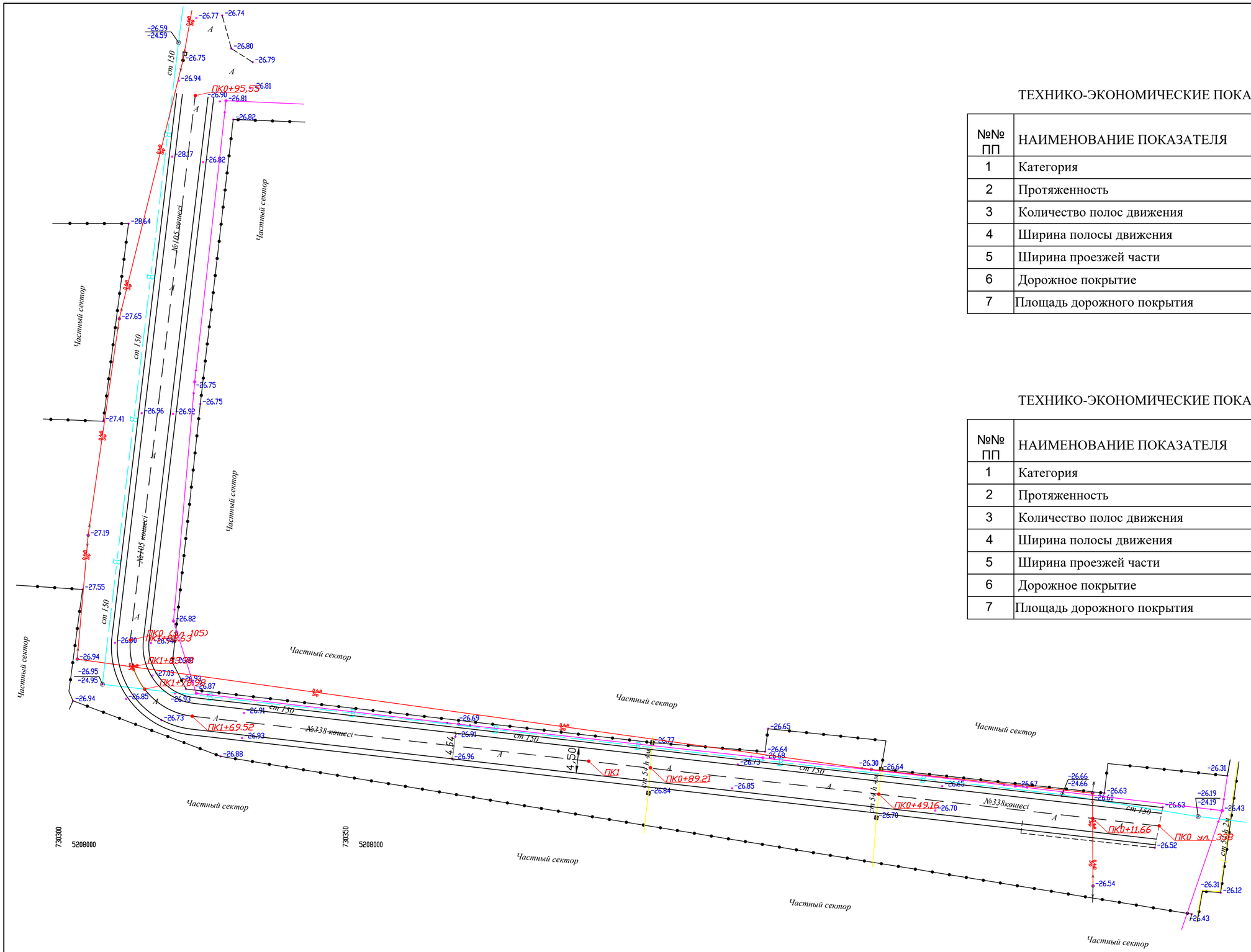

ТЕХНИКО-ЭКОНОМИЧЕСКИЕ ПОКАЗАТЕЛИ (улица №105)

№№ ПП	НАИМЕНОВАНИЕ ПОКАЗАТЕЛЯ	Ед. изм.	ПОКАЗАТЕЛЬ	ПРИМЕЧАНИЕ
1	Категория		Хоз.проезд	
2	Протяженность	п.м.	95,55	
3	Количество полос движения	шт.	1	
4	Ширина полосы движения	м.	4,5	
5	Ширина проезжей части	м.	4,5	
6	Дорожное покрытие		асфальтобетонн	
7	Площадь дорожного покрытия	м.^{2}	430,28	

ТЕХНИКО-ЭКОНОМИЧЕСКИЕ ПОКАЗАТЕЛИ (улица №338)

№№ ПП	НАИМЕНОВАНИЕ ПОКАЗАТЕЛЯ	Ед. изм.	ПОКАЗАТЕЛЬ	ПРИМЕЧАНИЕ
1	Категория		Хоз.проезд	
2	Протяженность	п.м.	188,63	
3	Количество полос движения	шт.	1	
4	Ширина полосы движения	м.	4,5	
5	Ширина проезжей части	м.	4,5	
6	Дорожное покрытие		асфальтобетонн	
7	Площадь дорожного покрытия	м.^{2}	843,43	

Изм.	Кол. уч.	Лист	№ док.	Подп.	Дата	П-00-22-08-ГП		
						"Разработка проектно-сметной документации на капитальный ремонт дорог в городе Кульсары, Атырауской области".		
Разраб.		Шевлякова И.В.			09.22	Дорога	Стадия	Лист	Листов
ГИП		Каиргалиев А.А.			09.22		Р. П.	3	13
Н. контр.									
Проверил		Каиргалиев А.А.			09.22	План проезжей части М 1:1000	ТОО "ПроектСтройИнжиниринг"		

Инв.№ подл. | Подпись и дата | Взам. инв. №

Формат А3

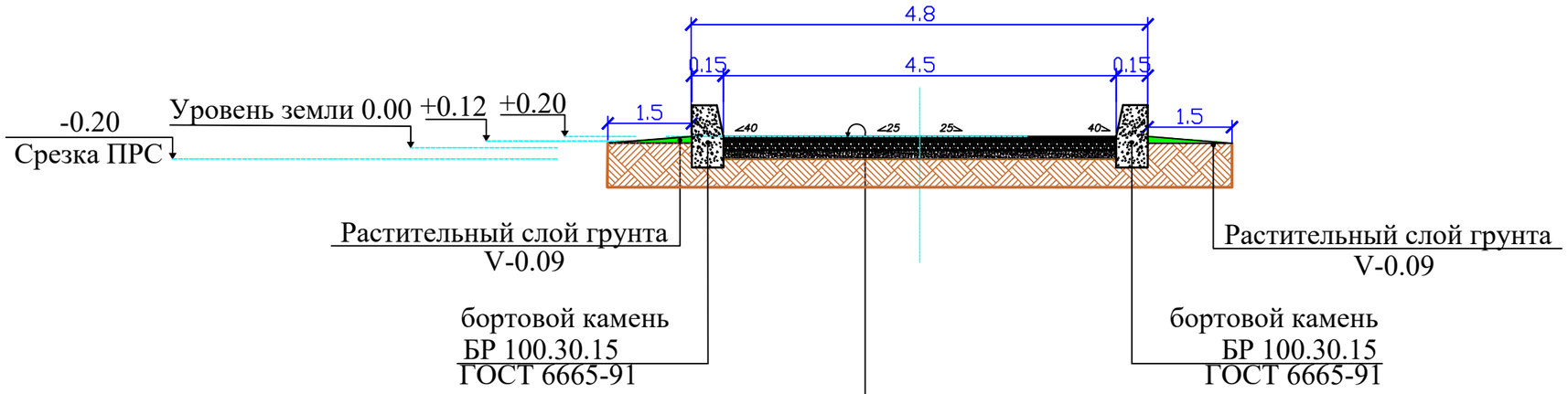

Горячий щебеночный плотный асфальтобетон мелкозернистый типа Б марки II СТ 1225-2003 марка битума БНД 90/130 - 4 см
Розлив вязкого битума БНД 70/100 СТ РК 1373-2005 норма расхода 0,3т на 1000м
Горячий щебеночный плотный асфальтобетон крупнозернистый типа Б марки II 1225-2003 марка битума БНД 90/130 - 6 см
Розлив вязкого битума БНД 70/100 СТ РК 1373-2005 норма расхода 0,65т на 1000м
Смесь щебня С 4-40 непрерывной гранулометрии СТ РК 1284-2004 фракции 40-70 -15см
Песчано-гравийная смесь СТ РК 1549-2006 - 10 см

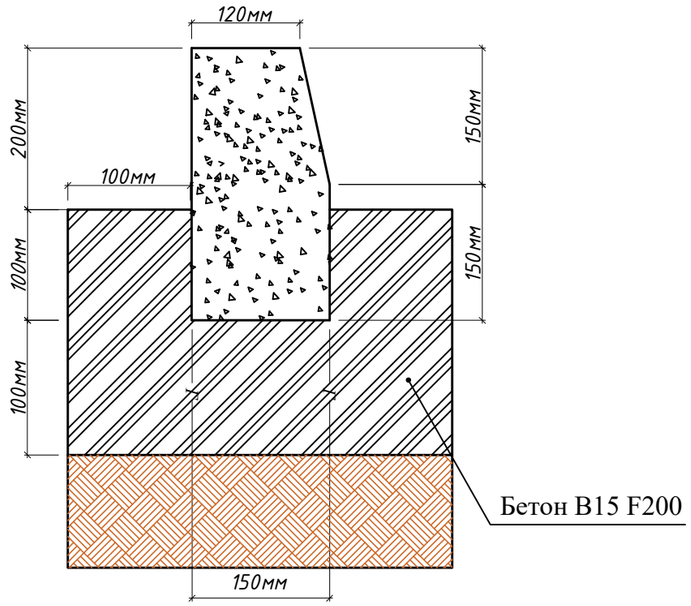

Примечание:

1. Спецификацию бортовых камней см. лист 12-АД
2. Снятие фрезой асфальтобетонного покрытия на толщ. 3 см. - 1273,71м2
3. Перевозка щебня 441км.
4. Перевозка асфальта 70км.

Взам. инв. ?

Подпись и дата

Инв.? подл.

Изм.	Кол. уч.	Лист	№ док.	Подп.	Дата	П-00-22-08-ГП			
						"Разработка проектно-сметной документации на капитальный ремонт дорог в городе Кульсары, Атырауской области".			
Разраб.		Шевлякова И.В.			09.22	Дорога	Стадия	Лист	Листов
ГИП		Каиргалиев А.А.			09.22		Р. П.	4	13
Н. контр.									
Проверил		Каиргалиев А.А.			09.22	Конструкция проезжей части Категория-Хоз.проезд	ТОО "ПроектСтройИнжиниринг"		

Формат А3

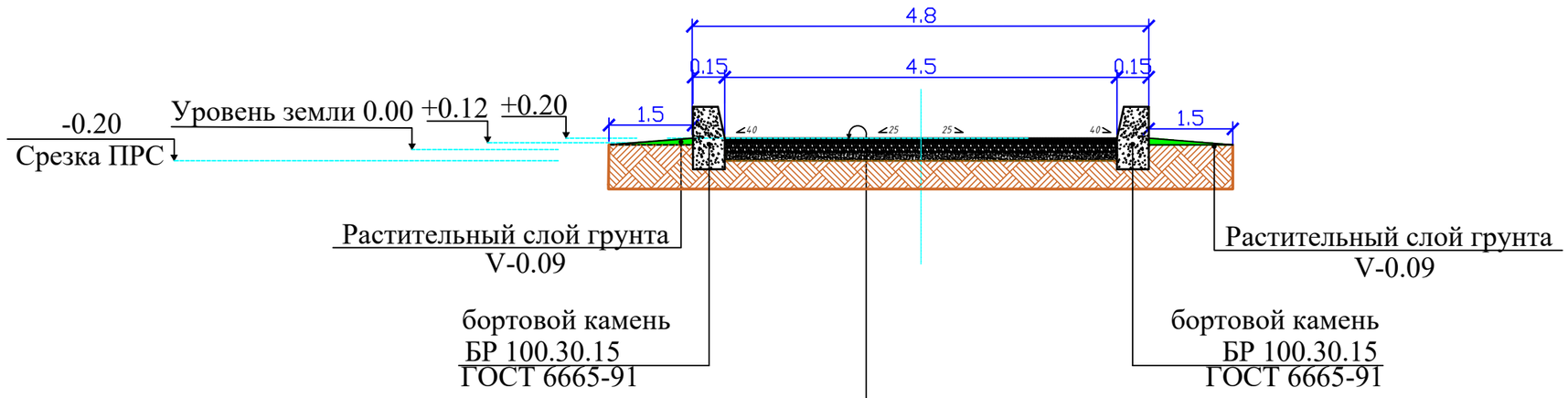

Горячий щебеночный плотный асфальтобетон мелкозернистый типа Б марки II СТ 1225-2003 марка битума БНД 90/130 - 4 см
Розлив вязкого битума БНД 70/100 СТ РК 1373-2005 норма расхода 0,3т на 1000м
Горячий щебеночный плотный асфальтобетон крупнозернистый типа Б марки II 1225-2003 марка битума БНД 90/130 - 6 см
Розлив вязкого битума БНД 70/100 СТ РК 1373-2005 норма расхода 0,65т на 1000м
Смесь щебня С 4-40 непрерывной гранулометрии СТ РК 1284-2004 фракции 40-70 -15см
Песчано-гравийная смесь СТ РК 1549-2006 - 10 см

Взам. инв. ?
Подпись и дата
Инв.? подл.

						П-00-22-08-ГП		
						"Разработка проектно-сметной документации на капитальный ремонт дорог в городе Кульсары, Атырауской области".		
Изм.	Кол. уч.	Лист	№ док.	Подп.	Дата			
Разраб.		Шевлякова И.В.			09.22	Дорога	Стадия: Р. П.	Лист: 5 / Листов: 13
ГИП		Каиргалиев А.А.			09.22			
Н. контр.								
Проверил		Каиргалиев А.А.			09.22	Конструкция проезжей части Категория-Хоз.проезд	ТОО "ПроектСтройИнжиниринг"	

Формат А3

Улица 338

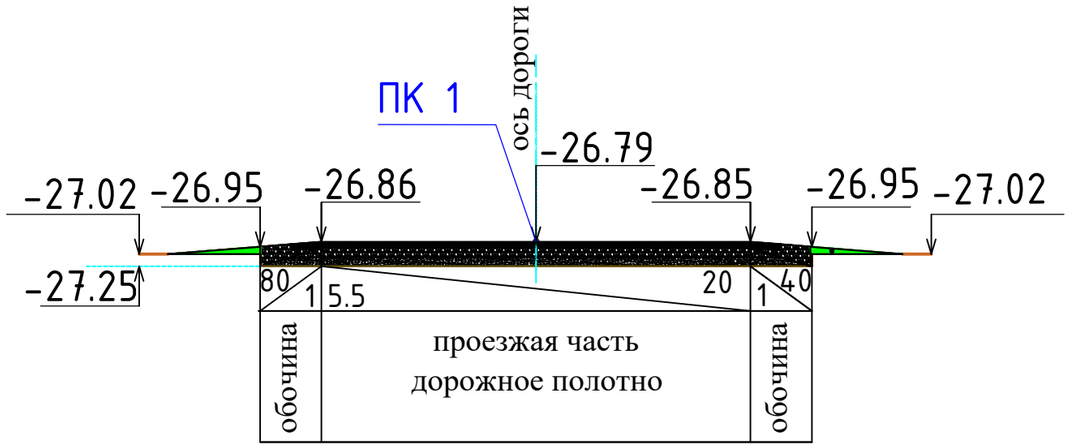

						П-00-22-08-ГП
						"Разработка проектно-сметной документации на капитальный ремонт дорог в городе Кульсары, Атырауской области".
Изм.	Кол. уч.	Лист	№ док.	Подп.	Дата	
Разраб.		Шевлякова И.В.			09.22	Дорога
ГИП		Каиргалиев А.А.			09.22	
Н. контр.						
Проверил		Каиргалиев А.А.			09.22	Поперечный профиль (хозпроезд ул №105)

Стадия	Лист	Листов
Р. П.	6	13

ТОО "ПроектСтройИнжиниринг"

Взам. инв. ?
Подпись и дата
Инв.? подл.

Формат А3

Улица 105

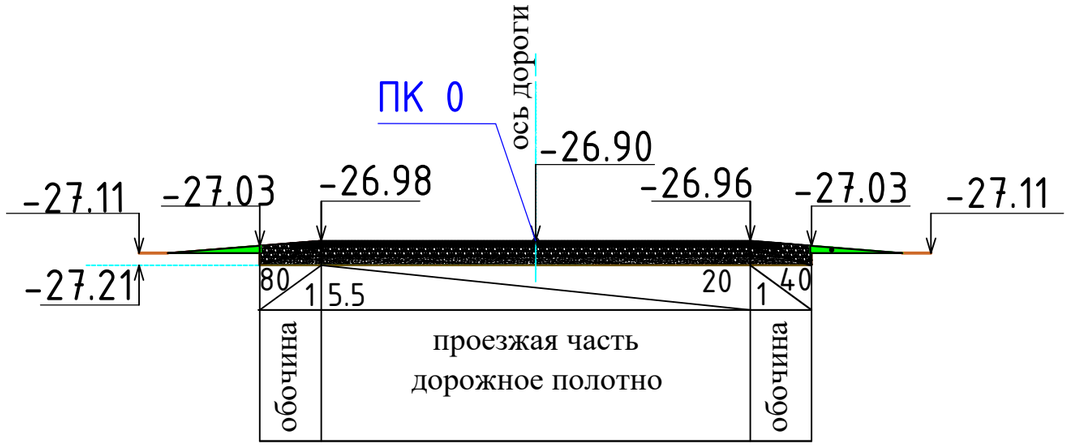

						П-00-22-08-ГП	
						"Разработка проектно-сметной документации на капитальный ремонт дорог в городе Кульсары, Атырауской области".	
Изм.	Кол. уч.	Лист	№ док.	Подп.	Дата		
Разраб.		Шевлякова И.В.			09.22	Дорога	Стадия: Р. П. / Лист: 7 / Листов: 13
ГИП		Каиргалиев А.А.			09.22		
Н. контр.							
Проверил		Каиргалиев А.А.			09.22	Поперечный профиль (хозпроезд ул №338)	ТОО "ПроектСтройИнжиниринг"

Взам. инв. ?
Подпись и дата
Инв.? подл.

Формат А3

ПРОФИЛЬ

МАСШТАБ
ГОРИЗОНТАЛЬНЫЙ 1:1000
ВЕРТИКАЛЬНЫЙ 1:100

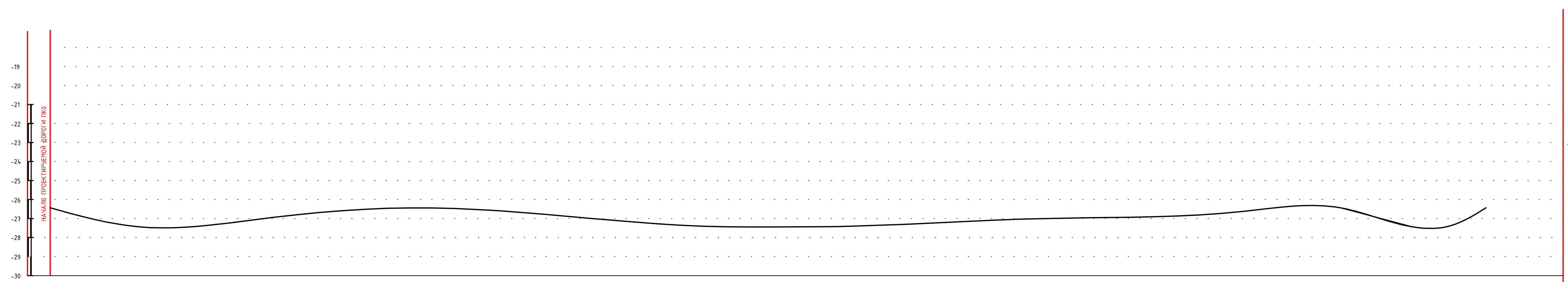

РАЗВЕРНУТЫЙ ПЛАН ДОРОЖКИ									
ТИП МЕСТНОСТИ ПО УВЛАЖНЕНИЮ									
ПРОЕКТНЫЕ ДАННЫЕ: ОТМЕТКА ОСИ ДОРОГИ, М	-26.42	-26.47	-26.4	-26.70	-26.76	-26.63	-26.75	26.88	-26.80
ПРОЕКТНЫЕ ДАННЫЕ: УКЛОН, ‰, ВЕРТИКАЛЬНАЯ КРИВАЯ	26.47								
ФАКТИЧЕСКИЕ ДАННЫЕ: ОТМЕТКА ЗЕМЛИ, М	-26.52	-26.57	-26.5	-26.80	-26.86	-26.73	-26.85	-26.98	-26.90
ФАКТИЧЕСКИЕ ДАННЫЕ: РАССТОЯНИЕ, М		11.66	37.50	40.05	10.79	69.52	9.46	4.4	5.25
ПИКЕТ	0	11.66	49.16	89.21	1	69.52	78.98	83.38	83.38
ЭЛЕМЕНТЫ ПЛАНА									
КИЛОМЕТРЫ									

Взам. инв. ?

Подпись и дата

Инв.? подл.

						П-00-22-08-ГП		
						"Разработка проектно-сметной документации на капитальный ремонт дорог в городе Кульсары, Атырауской области".		
Изм.	Кол. уч.	Лист	№ док.	Подп.	Дата			
Разраб.		Шевлякова И.В.			09.22	Дорога	Стадия	Лист	Листов
ГИП		Каиргалиев А.А.			09.22		Р. П.	8	13
Н. контр.									
Проверил		Каиргалиев А.А.			09.22	Продольный профиль Ул. № 338 (ПК 0+ПК 1+88,63)	ТОО "ПроектСтройИнжиниринг"		

Формат 297*530

ПРОФИЛЬ

МАСШТАБ
ГОРИЗОНТАЛЬНЫЙ 1:1000
ВЕРТИКАЛЬНЫЙ 1:100

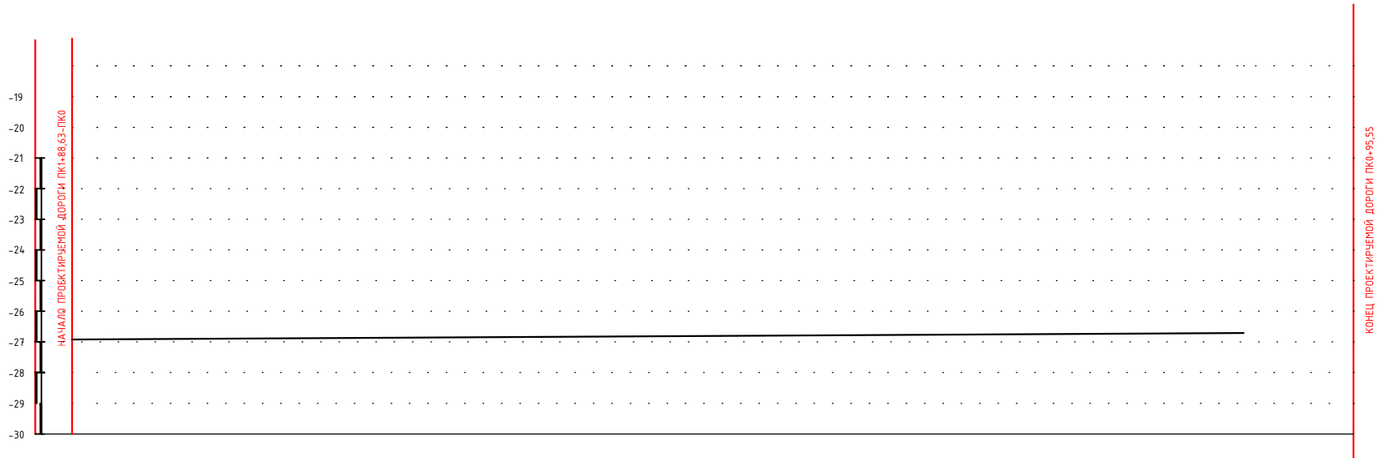

РАЗВЕРНУТЫЙ ПЛАН ДОРОЖКИ			
ТИП МЕСТНОСТИ ПО УВЛАЖНЕНИЮ			
ПРОЕКТНЫЕ ДАННЫЕ	ОТМЕТКА ОСИ ДОРОГИ, М	-26.80	-26.82
	УКЛОН, ‰, ВЕРТИКАЛЬНАЯ КРИВАЯ		
ФАКТИЧЕСКИЕ ДАННЫЕ	ОТМЕТКА ЗЕМЛИ, М	-26.90	-26.92
	РАССТОЯНИЕ, М	95.55	
ПИКЕТ		0	95.55
ЭЛЕМЕНТЫ ПЛАНА			
КИЛОМЕТРЫ			

Согласовано:

Взам. инв. ?

Подпись и дата

Инв.? подл.

Изм.	Кол. уч.	Лист	№ док.	Подп.	Дата	П-00-22-08-ГП		
						"Разработка проектно-сметной документации на капитальный ремонт дорог в городе Кульсары, Атырауской области".		
Разраб.		Шевлякова И.В.			09.22	Дорога	Стадия	Лист	Листов
ГИП		Каиргалиев А.А.			09.22		Р. П.	9	13
Н. контр.									
Проверил		Каиргалиев А.А.			09.22	Продольный профиль Хоз проезд(№105) (ПК0+95,55)	ТОО "ПроектСтройИнжиниринг"		

Формат А3

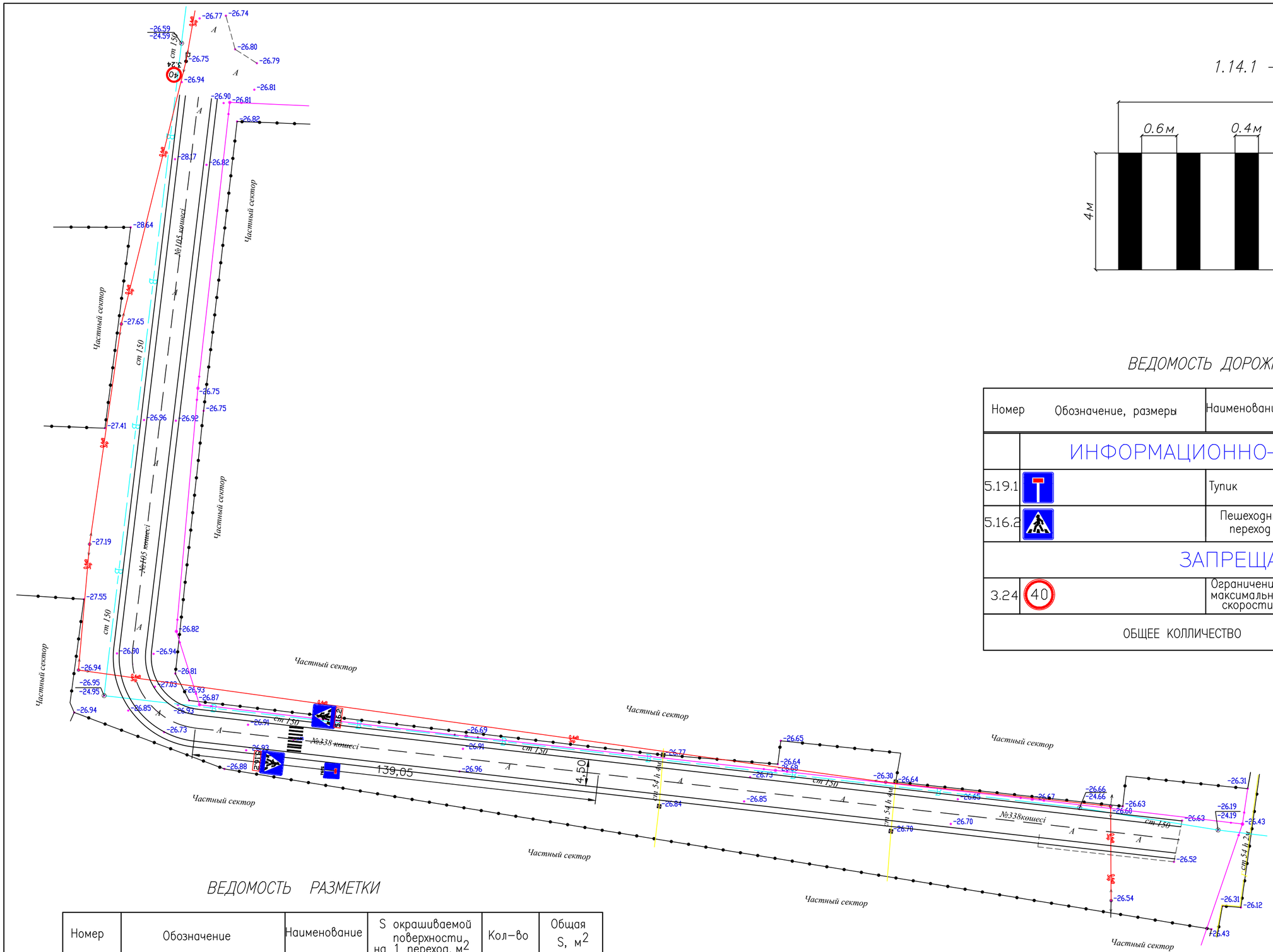

1.14.1 – РАЗМЕРЫ

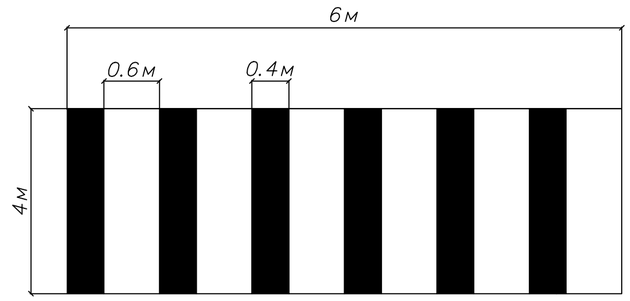

ВЕДОМОСТЬ ДОРОЖНЫХ ЗНАКОВ

Номер	Обозначение, размеры	Наименование	Кол–во		Кол–во на 1 знак	Примечание
	ИНФОРМАЦИОННО– УКАЗАТЕЛЬНЫЕ					
5.19.1		Тупик	1	Стойка СМ–2	1	см.лист23
5.16.2		Пешеходный переход	2	Стойка СМ–2	1	см.лист23
	ЗАПРЕЩАЮЩИЕ					
3.24	40	Ограничение максимальной скорости	1	Стойка СМ–2	1	см.лист23
	ОБЩЕЕ КОЛЛИЧЕСТВО		4		4	

ВЕДОМОСТЬ РАЗМЕТКИ

Номер	Обозначение	Наименование	S окрашиваемой поверхности на 1 переход, м^2	Кол–во	Общая S, м^2
1.14.1		нерегулируемый пешеходный переход	9.6	1	9,6

Номер	Обозначение	Наименование	S окрашиваемой поверхности на 1м	Длина	Общая S, м^2
1.11			0,1	283,89	283,89

Изм.	Кол. уч.	Лист	№ док.	Подп.	Дата	П–00–22–08–ГП		
						"Разработка проектно–сметной документации на капитальный ремонт дорог в городе Кульсары, Атырауской области".		
Разраб.		Шевлякова И.В.			09.22	Дорога	Стадия	Лист	Листов
ГИП		Каиргалиев А.А.			09.22		Р. П.	10	13
Н. контр.									
Проверил		Каиргалиев А.А.			09.22	Дорожные знаки, ведомость пешеходной разметки М 1:1000	ТОО "ПроектСтройИнжиниринг"		

Инв.№ подл. | Подпись и дата | Взам. инв. №

Формат А3

Стойка СМ–2

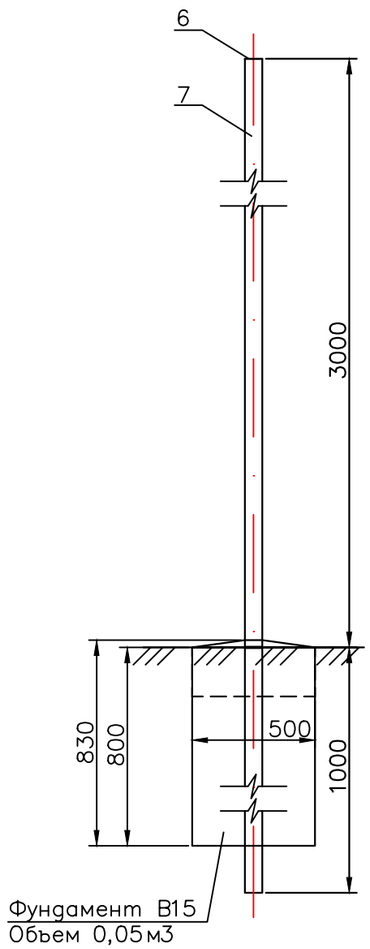

Крепление знаков к стойке

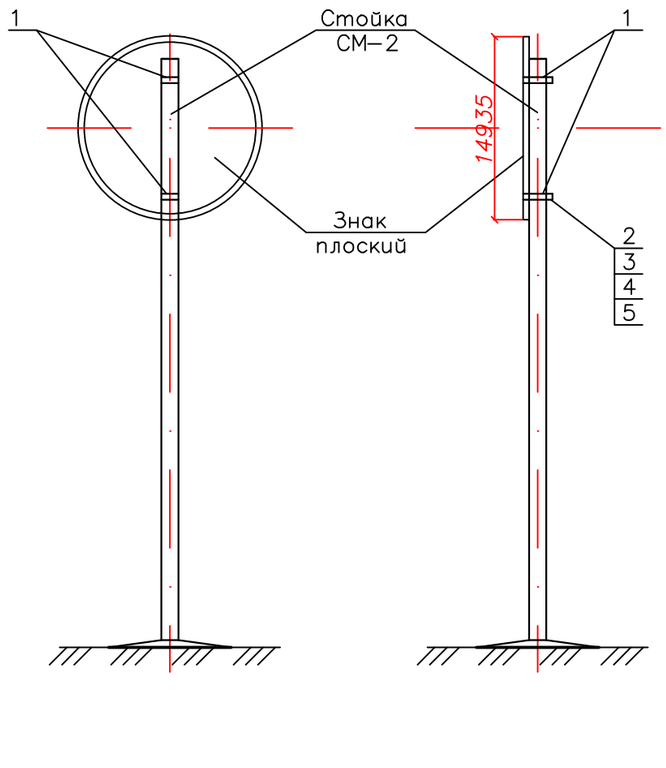

Спецификация металла на одну стойку

Марка поз.	Обозначение	Наименование	Кол	Примечание
		Стойка СМ–2		
6	ГОСТ 19903–74*	Лист 80х5 L=80	1	0,1
7	ГОСТ 10704–91	ТРУБА 76х5 L=4000	1	35
	БЕТОН КЛ В15 МАРКИ м200		1	0.05

Спецификация деталей крепления на один знак

Марка поз.	Обозначение	Наименование	Кол	Примечание
1	ГОСТ 19904–90	Полоса стальная 30х2.5	L=280	0.2
2		Прокладка 18х4, L=18	2	0.001
3	ГОСТ 7798–78	Болт М10х32	2	0.03
4	ГОСТ 5915–72	Гайка М10	2	0.02
5	ГОСТ 11371–78*	Шайба 10	2	0.0041

Хомут ХМ–1

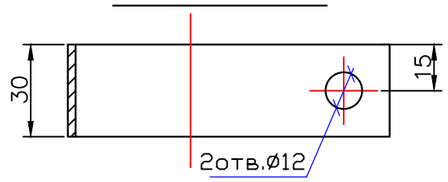

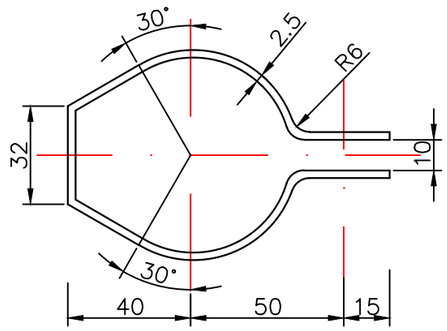

А – А

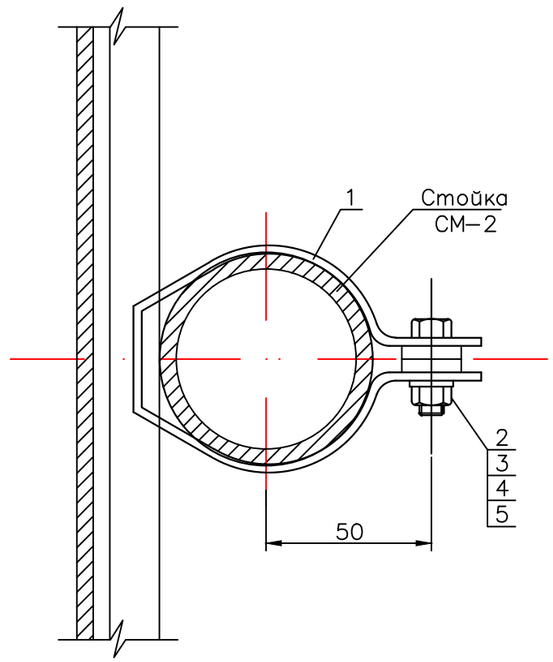

Деталь поз.2

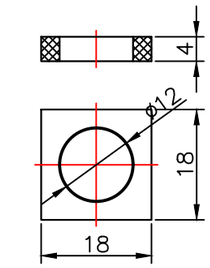

Изм.	Кол. уч.	Лист	№ док.	Подп.	Дата	П-00-22-08-ГП		
						"Разработка проектно-сметной документации на капитальный ремонт дорог в городе Кульсары, Атырауской области".		
Разраб.		Шевлякова И.В.			09.22	Дорога	Стадия	Лист	Листов
ГИП		Каиргалиев А.А.			09.22		Р. П.	11	13
Н. контр.									
Проверил		Каиргалиев А.А.			09.22	Крепление дорожных знаков. Стойка металлическая СМ-2	ТОО "ПроектСтройИнжиниринг"		

Взам. инв. ?
Подпись и дата
Инв.? подл.

ФОРМАТ А3

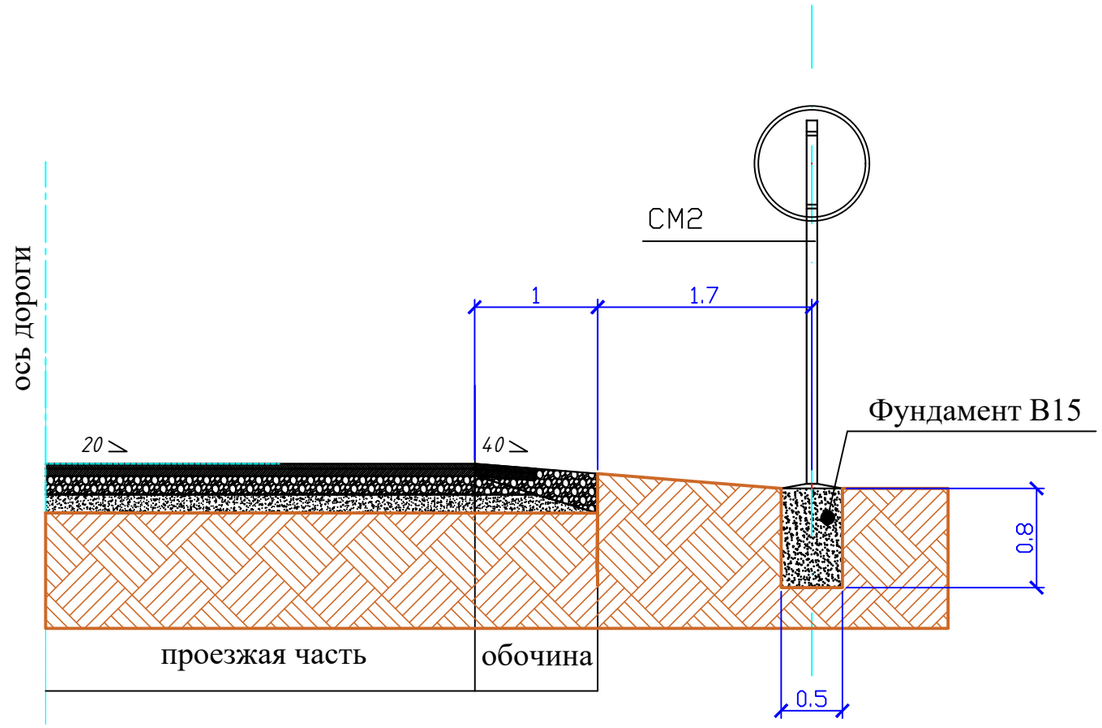

Спецификация на фундамент

марка	класс бетона	объем бетона,м3	Кол-во	Общ.Vм.
м200	В15	0.2	4	0,8

Примечания

1. Все размеры даны в мм.
2. Опоры дорожных знаков смотреть лист 24

Спецификация бортовых камней

Марка поз.	Обозначение	Наименование	Кол	Примечание
6	ГОСТ 6665-91	БР 100.30.15	456	
	БЕТОН КЛ В15 МАРКИ м200		1	25,08

Изм.	Кол. уч.	Лист	№ док.	Подп.	Дата	П-00-22-08-ГП		
						"Разработка проектно-сметной документации на капитальный ремонт дорог в городе Кульсары, Атырауской области".		
Разраб.		Шевлякова И.В.			09.22	Дорога	Стадия	Лист	Листов
ГИП		Каиргалиев А.А.			09.22		Р. П.	12	13
Н. контр.									
Проверил		Каиргалиев А.А.			09.22	Установка дорожных знаков	ТОО "ПроектСтройИнжиниринг"		

Взам. инв. ?
Подпись и дата
Инв.? подл.

Схема разворотной площадки

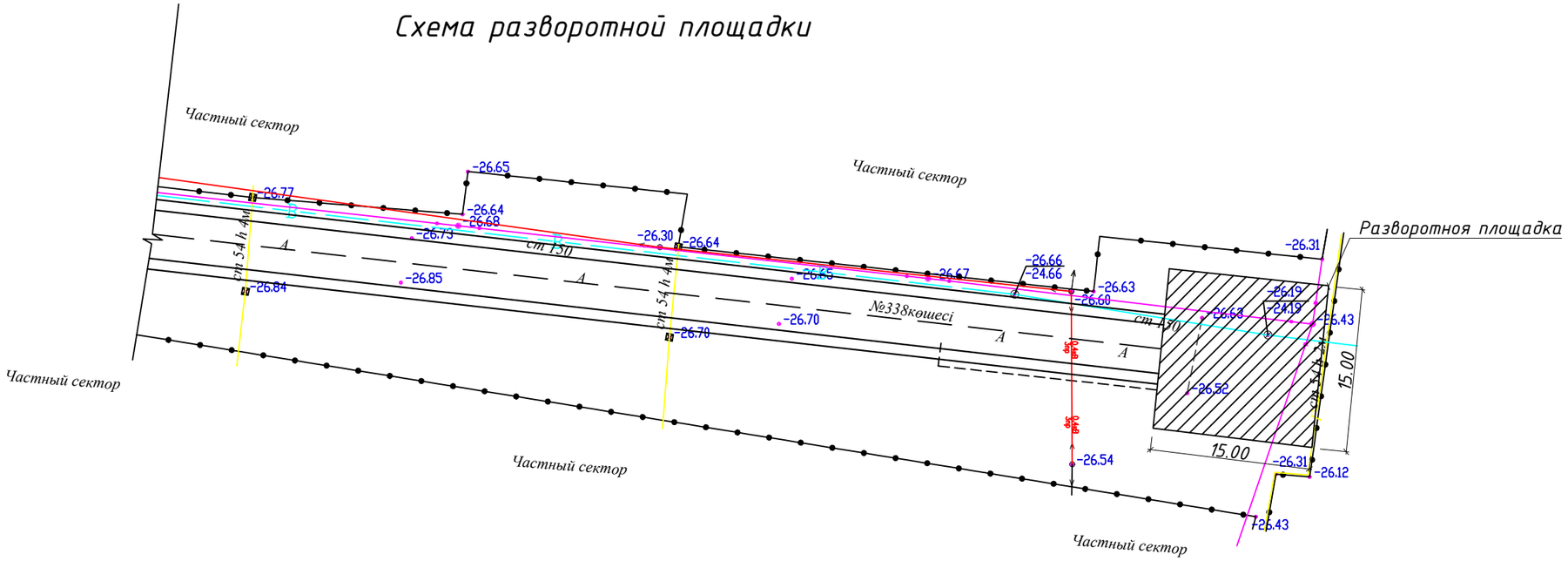

						П-00-22-08-ГП	
						"Разработка проектно-сметной документации на капитальный ремонт дорог в городе Кульсары, Атырауской области".	
Изм.	Кол. уч.	Лист	№ док.	Подп.	Дата		
Разраб.		Шевлякова И.В.			09.22	Дорога	Стадия: Р. П. / Лист: 13 / Листов: 13
ГИП		Каиргалиев А.А.			09.22		
Н. контр.							
Проверил		Каиргалиев А.А.			09.22	Конструкция дорожной одежды разворотной площадки(S=225м2)	ТОО "ПроектСтройИнжиниринг"

Взам. инв. ?
Подпись и дата
Инв.? подл.

Формат А3