ТОО "ПроектСтройИнжиниринг"

РАБОЧИЙ ПРОЕКТ

"Разработка проектно-сметной документации на капитальный ремонт дорог в городе Кульсары , Атырауской области".

П-00-22-08-АД

Автодорога

2023 г.

ФОРМАТ А4

ТОО "ПроектСтройИнжиниринг"

РАБОЧИЙ ПРОЕКТ

"Разработка проектно-сметной документации на капитальный ремонт дорог в городе Кульсары , Атырауской области".

П-00-22-08-АД

ТОМ II
Альбом II

Улица У. Абдрахманова

2023 г.

ФОРМАТ А4

ВЕДОМОСТЬ РАБОЧИХ ЧЕРТЕЖЕЙ ОСНОВНОГО КОМПЛЕКТА АД

ЛИСТ	НАИМЕНОВАНИЕ	ПРИМЕЧАНИЕ
1-1/1	ОБЩИЕ ДАННЫЕ	
2	СИТУАЦИОННЫЙ ПЛАН 1:5000	
3	ПЛАН ПРОЕЗЖЕЙ ЧАСТИ	
4	КОНСТРУКЦИЯ ДОРОЖНОЙ ОДЕЖДЫ	
5	ПОПЕРЕЧНЫЙ ПРОФИЛЬ	
6	ПРОДОЛЬНЫЙ ПРОФИЛЬ	
7	ДОРОЖНЫЕ ЗНАКИ, ВЕДОМОСТЬ РАЗМЕТКИ	
8	УСТАНОВКА ДОРОЖНЫХ ЗНАКОВ	
9	МЕТАЛЛИЧЕСКАЯ СТОЙКА СМ-2	
10		
11		
12		
13		
14		
15		
16		
17		
18		

ВЕДОМОСТЬ ССЫЛОЧНЫХ И ПРИЛАГАЕМЫХ ДОКУМЕНТОВ

ОБОЗНАЧЕНИЕ	НАИМЕНОВАНИЕ
СН РК 3.03-01-2013	АВТОМОБИЛЬНЫЕ ДОРОГИ
СП РК 3.03-101-2013	АВТОМОБИЛЬНЫЕ ДОРОГИ
СН РК 3.03-19-2006	ПРОЕКТИРОВАНИЕ ДОРОЖНЫХ ОДЕЖД
	НЕЖЕСТКОГО ТИПА
СП РК 1.02-21-2007	ПРАВИЛА РАЗРАБОТКИ, СОГЛАСОВАНИЯ,
	УТВЕРЖДЕНИЯ И СОСТАВ ТЕХНИКО-
	ЭКОНОМИЧЕСКИХ ОБОСНОВАНИЙ НА СТРО-ВО
СН РК 3.01-01-2013	ГРАДОСТРОИТЕЛЬСТВО. ПЛАНИРОВКА
	И ЗАСТРОЙКА ГОРОДСКИХ И СЕЛЬСКИХ
	НАСЕЛЕННЫХ ПУНКТОВ
СТ РК 1125-2002	ЗНАКИ ДОРОЖНЫЕ. ОБЩИЕ ТЕХНИЧЕСКИЕ УСЛОВИЯ
ГОСТ 23735-2014	СМЕСИ ПЕСЧАНО-ГРАВИЙНЫЕ ДЛЯ СТРОИТЕЛЬНЫХ
	РАБОТ
СТ РК 1549-2006	СМЕСИ ЩЕБЕНОЧНО-ГРАВИЙНО-ПЕСЧАННЫЕ
	ДЛЯ ПОКРЫТИЙ И ОСНОВАНИЙ, АВТОМОБИЛЬНЫХ
	ДОРОГ И АЭРОДРОМОВ
ГОСТ 8736-2014	ПЕСОК ДЛЯ ССТРОИТЕЛЬНЫХ РАБОТ. ТЕХ. УСЛОВИЯ

Настоящий проект соответствует требованиям нормативных, экологических, санитарно-гигиенических, противопожарных документов и других норм, действующих на территории республики казахстан и обеспечивает безопасность продукции для жизни, здоровья людей, имущества, охрану окружающей среды.

Главный инженер проекта Каиргалиев А.А.

Взам. инв. ?

Подпись и дата

Инв.? подл.

Изм.	Кол. уч.	Лист	№ док.	Подп.	Дата	П-00-22-08-ГП		
						"Разработка проектно-сметной документации на капитальный ремонт дорог в городе Кульсары, Атырауской области".		
Разраб.		Шевлякова И.В.			09.22	Дорога	Стадия	Лист	Листов
ГИП		Каиргалиев А.А.			09.22		Р. П.	1	9
Н. контр.									
Проверил		Каиргалиев А.А.			09.22	Общие данные	ТОО "ПроектСтройИнжиниринг"		

Формат А3

Общие данные

Рабочий проект "Разработка проектно–сметной документации на капитальный ремонт дорог в городе Кульсары , Атырауской области" выполнен согласно задания на проктирование и предусматривает капитальный ремонт дорог внутригородских улиц Кульсары.

Основные технические нормативы:
Категория дорог– **основная**
Расчетная скорость движения–40 км/ч;
Ширина полосы движения–Главная.–6м.
Число полос движения–Главная–2.
Ширина обочин–2,0м;
Тип дорожной одежды–облегченный;
Вид покрытия–горячий асфальтобетонн.
Уклон проезжей части–25%
Уклон обочин–40%

Изм.	Кол. уч.	Лист	№ док.	Подп.	Дата	П-00-22-08-ГП		
						"Разработка проектно-сметной документации на капитальный ремонт дорог в городе Кульсары, Атырауской области".		
Разраб.		Шевлякова И.В.			09.22	Дорога	Стадия	Лист	Листов
ГИП		Каиргалиев А.А.			09.22		Р. П.	2	9
Н. контр.									
Проверил		Каиргалиев А.А.			09.22	Ситуационный план	ТОО "ПроектСтройИнжиниринг"		

Взам. инв. ?
Подпись и дата
Инв.? подл.

Формат А3

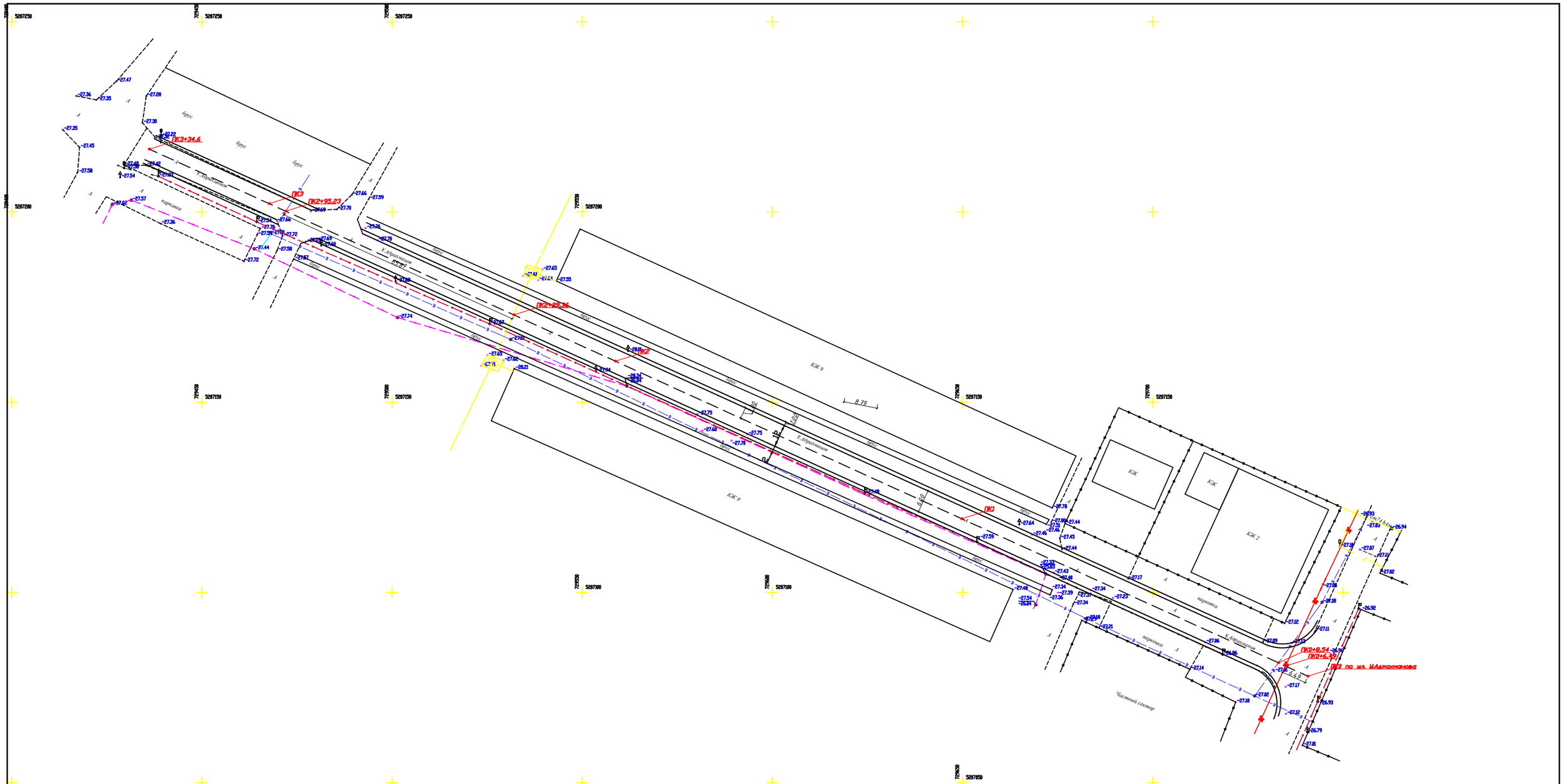

ТЕХНИКО-ЭКОНОМИЧЕСКИЕ ПОКАЗАТЕЛИ (улица Ұ.Абдрахманова)

№№ ПП	НАИМЕНОВАНИЕ ПОКАЗАТЕЛЯ	Ед. изм.	ПОКАЗАТЕЛЬ	ПРИМЕЧАНИЕ
1	Категория		Основная	
2	Протяженность	п.м.	334,6	
3	Количество полос движения	шт.	2	
4	Ширина полосы движения	м.	3,0	
5	Ширина проезжей части	м.	6,0	
6	Дорожное покрытие		асфальтобетонн	
7	Площадь дорожного покрытия	м.^{2}	2007,6	

П-00-22-08-ГП

"Разработка проектно-сметной документации на капитальный ремонт дорог в городе Кульсары, Атырауской области".

Изм.	Кол. уч.	Лист	№ док.	Подп.	Дата
Разраб.		Шеблякова И.В.			09.22
ГИП		Каиргалиев А.А.			09.22
Н. контр.					
Проверил		Каиргалиев А.А.			09.22

Дорога

Стадия	Лист	Листов
Р. П.	3	9

План проезжей части
М 1:1000

ТОО "ПроектСтройИнжиниринг"

Взам. инв. ?
Подпись и дата
Инв.? подл.

Формат А3

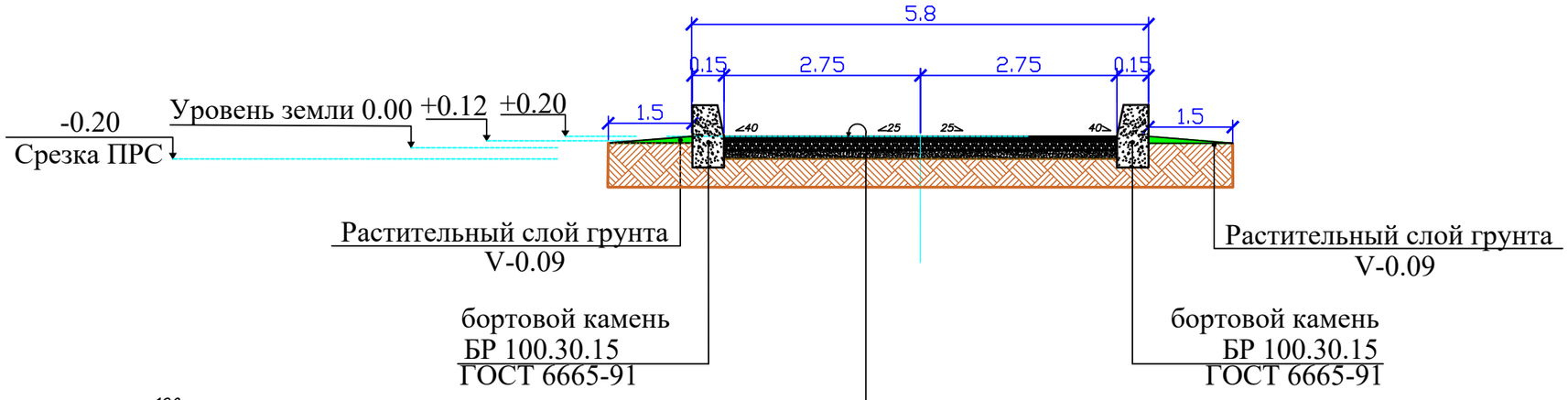

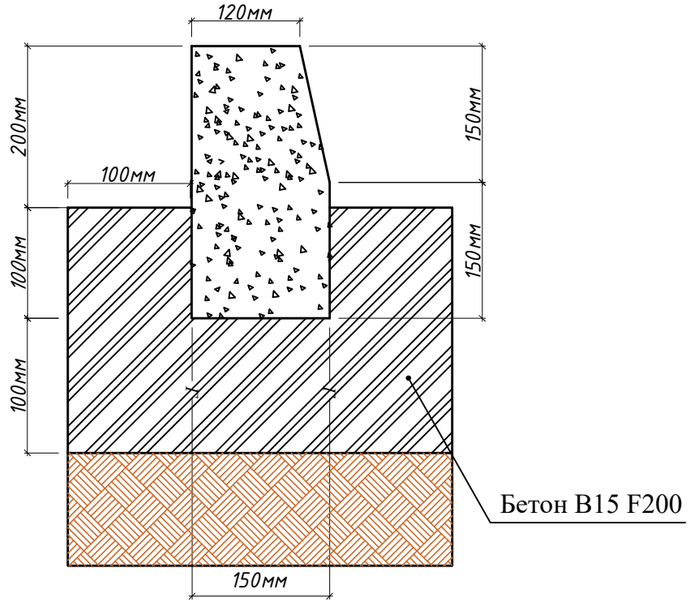

Горячий щебеночный плотный асфальтобетон мелкозернистый типа Б марки II СТ 1225-2003 марка битума БНД 90/130 - 4 см
Розлив вязкого битума БНД 70/100 СТ РК 1373-2005 норма расхода 0,3т на 1000м
Горячий щебеночный плотный асфальтобетон крупнозернистый типа Б марки II 1225-2003 марка битума БНД 90/130 - 6 см
Розлив вязкого битума БНД 70/100 СТ РК 1373-2005 норма расхода 0,65т на 1000м
Смесь щебня С 4-40 непрерывной гранулометрии СТ РК 1284-2004 фракции 40-70 -15см
Песчано-гравийная смесь СТ РК 1549-2006 - 10 см

Примечание:
1. Спецификацию бортовых камней см. лист 9-АД
2. Снятие фрезой асфальтобетонного покрытия на толщ. 3 см. - 2007,6 м2
3. Перевозка щебня 441км.
4. Перевозка асфальта 70км.

Подпись и дата | Взам. инв. ? | Инв.? подл.

Изм.	Кол. уч.	Лист	№ док.	Подп.	Дата	П-00-22-08-ГП			
						"Разработка проектно-сметной документации на капитальный ремонт дорог в городе Кульсары, Атырауской области".			
Разраб.		Шевлякова И.В.			09.22	Дорога	Стадия	Лист	Листов
ГИП		Каиргалиев А.А.			09.22		Р. П.	4	9
Н. контр.									
Проверил		Каиргалиев А.А.			09.22	Конструкция проезжей части Категория-Основная	ТОО "ПроектСтройИнжиниринг"		

Формат А3

Абдрахманова

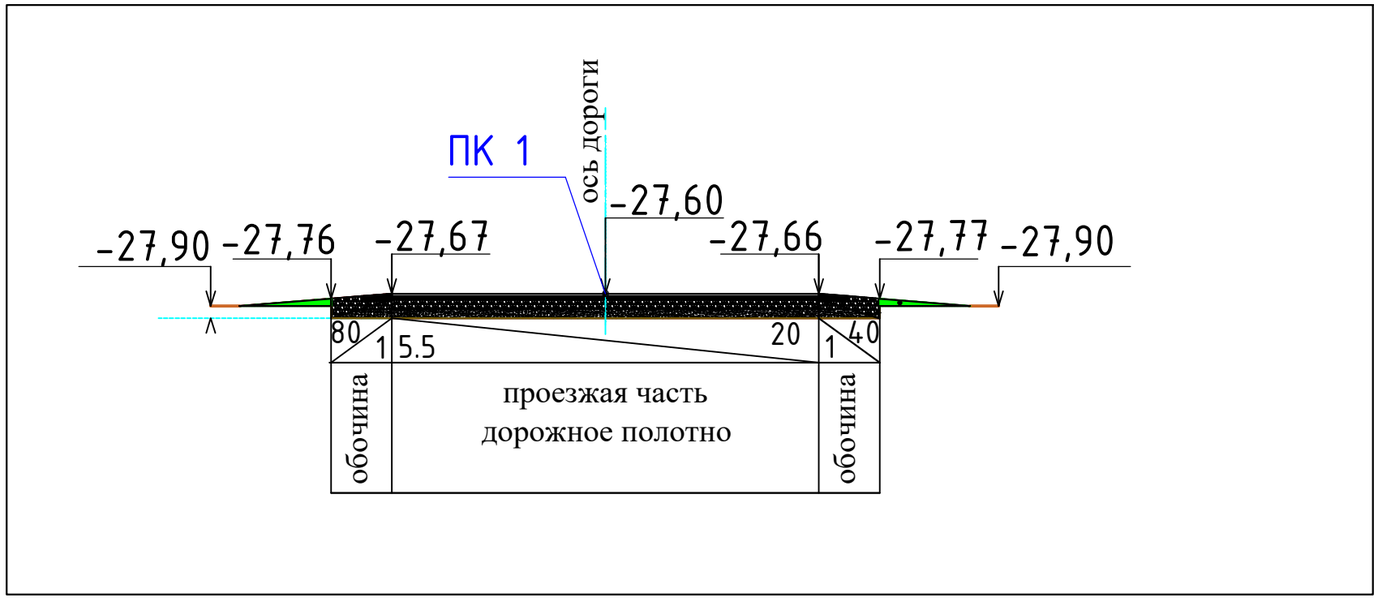

						П-00-22-08-ГП		
						"Разработка проектно-сметной документации на капитальный ремонт дорог в городе Кульсары, Атырауской области".		
Изм.	Кол. уч.	Лист	№ док.	Подп.	Дата			
Разраб.		Шевлякова И.В.			09.22	Дорога	Стадия	Лист	Листов
ГИП		Каиргалиев А.А.			09.22		Р. П.	5	9
Н. контр.									
Проверил		Каиргалиев А.А.			09.22	Поперечный профиль (Главная-улица Ж.Абдрахманова)	ТОО "ПроектСтройИнжиниринг"		

Взам. инв. ?

Подпись и дата

Инв.? подл.

Формат А3

ПРОФИЛЬ

МАСШТАБ
ГОРИЗОНТАЛЬНЫЙ 1:1000
ВЕРТИКАЛЬНЫЙ 1:100

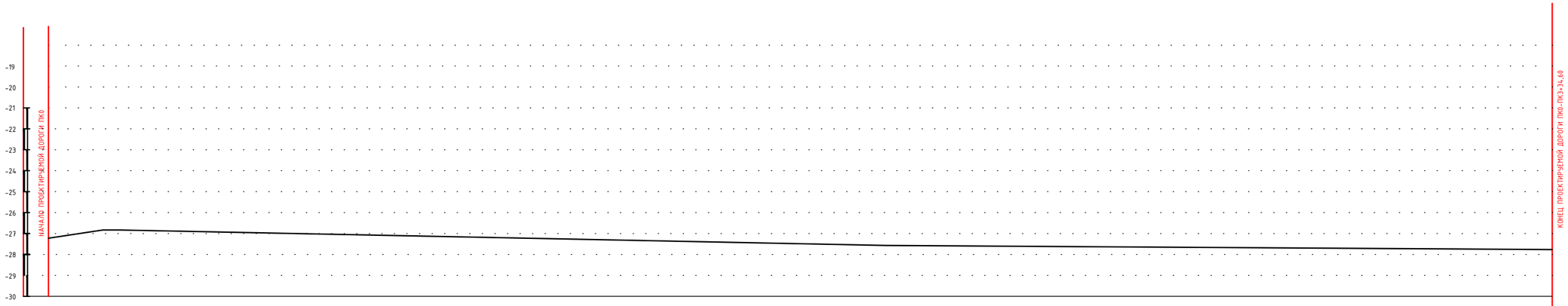

РАЗВЕРНУТЫЙ ПЛАН ДОРОЖКИ																	
ТИП МЕСТНОСТИ ПО УВЛАЖНЕНИЮ																	
ПРОЕКТНЫЕ ДАННЫЕ	ОТМЕТКА ОСИ ДОРОГИ, М	-27,07	-26,91	-26,91		-27,50			-27,87		-27,57		-27,56	-27,58		-27,27	
	УКЛОН, ‰, ВЕРТИКАЛЬНАЯ КРИВАЯ																
ФАКТИЧЕСКИЕ ДАННЫЕ	ОТМЕТКА ЗЕМЛИ, М	-27,17	-27,01	-27,01		-27,60			-27,97		-27,67		-27,66	-27,68		-27,37	
	РАССТОЯНИЕ, М		6,49	5,54	94,46		100			29,36		65,87		4,77	29,83		
	ПИКЕТ	0	6,49	8,54		1			2		29,36		95,23	3		34,60	
	ЭЛЕМЕНТЫ ПЛАНА																
	КИЛОМЕТРЫ																

Взам. инв. ?

Подпись и дата

Инв.? подл.

Изм.	Кол. уч.	Лист	№ док.	Подп.	Дата	П-00-22-08-ГП			
						"Разработка проектно-сметной документации на капитальный ремонт дорог в городе Кульсары, Атырауской области".			
Разраб.		Шевлякова И.В.			09.22	Дорога	Стадия	Лист	Листов
ГИП		Каиргалиев А.А.			09.22		Р. П.	6	9
Н. контр.									
Проверил		Каиргалиев А.А.			09.22	Продольный профиль Ул. Ж.Абдрахманова (ПК0+ПК3+34,60)	ТОО "ПроектСтройИнжиниринг"		

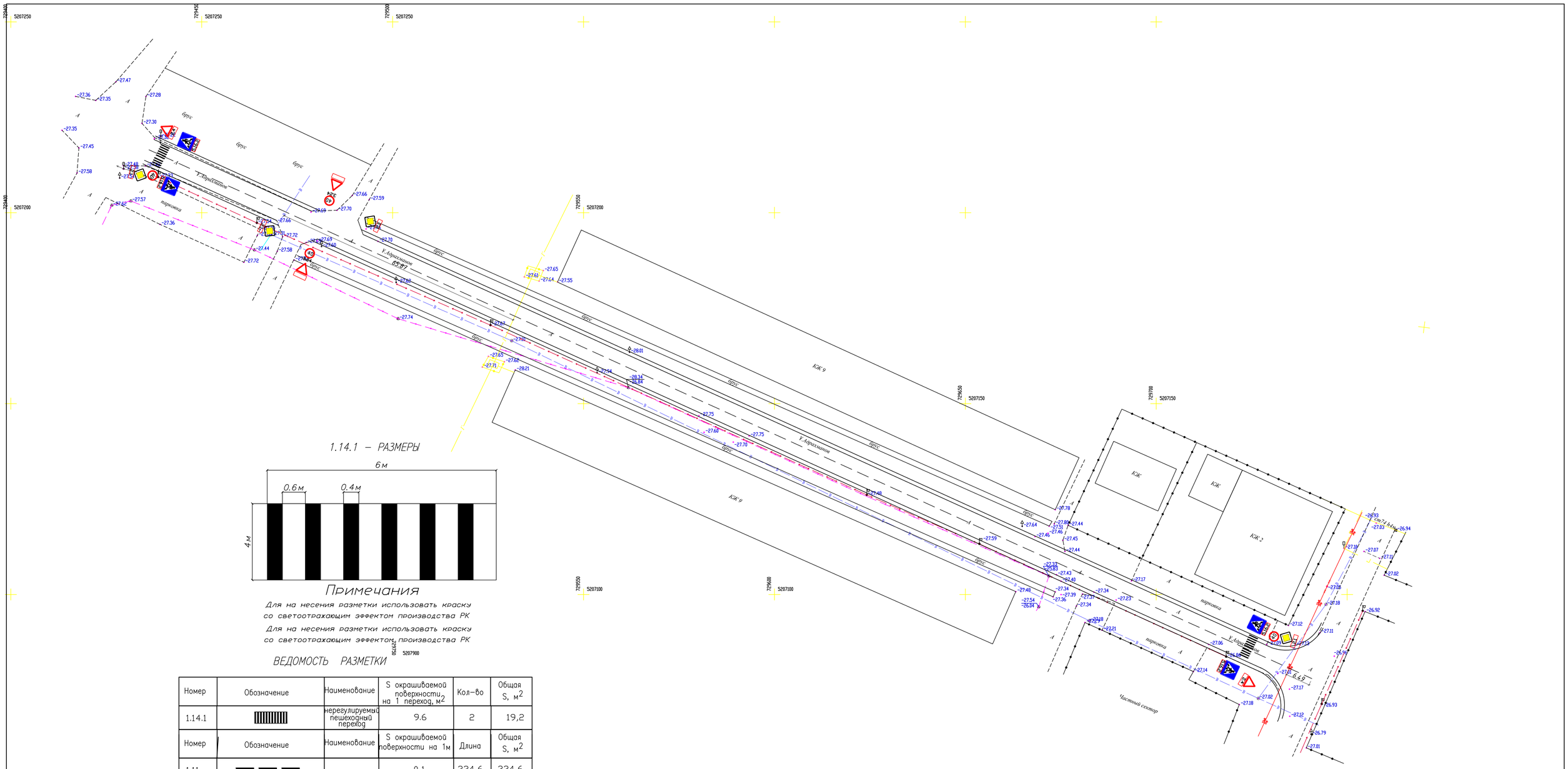

Примечания

Для нанесения разметки использовать краску со светоотражающим эффектом производства РК

Для нанесения разметки использовать краску со светоотражающим эффектом производства РК

ВЕДОМОСТЬ РАЗМЕТКИ

Номер	Обозначение	Наименование	S окрашиваемой поверхности на 1 переход, м2	Кол-во	Общая S, м2
1.14.1		нерегулируемый пешеходный переход	9.6	2	19,2
Номер	Обозначение	Наименование	S окрашиваемой поверхности на 1м	Длина	Общая S, м2
1.11			0,1	334,6	334,6

ВЕДОМОСТЬ ДОРОЖНЫХ ЗНАКОВ

Номер	Обозначение, размеры	Наименование	Кол-во		Кол-во на 1 знак	Примечание
ПРИОРИТЕТА						
2.1		Главная дорога	4	Стойка СМ-2	1	см.лист23
2.4		Уступите дорогу	4	Стойка СМ-2	1	см.лист23
ИНФОРМАЦИОННО-УКАЗАТЕЛЬНЫЕ						
5.16.2		Пешеходный переход	2	Стойка СМ-2	1	см.лист23
ЗАПРЕЩАЮЩИЕ						
3.24	40	Ограничение максимальной скорости	4	Стойка СМ-2	1	см.лист23
	ОБЩЕЕ КОЛЛИЧЕСТВО		14		14	

Взам. инв. ?

Подпись и дата

Инв.? подл.

Изм.	Кол. уч.	Лист	№ док.	Подп.	Дата	П-00-22-08-ГП
						"Разработка проектно-сметной документации на капитальный ремонт дорог в городе Кульсары, Атырауской области".
Разраб.			Шеблякова И.В.		09.22	Дорога
ГИП			Каиргалиев А.А.		09.22	Стадия: Р. П. / Лист: 7 / Листов: 9
Н. контр.						
Проверил			Каиргалиев А.А.		09.22	Дорожные знаки, ведомость пешеходной разметки М 1:1000
						ТОО "ПроектСтройИнжиниринг"

Формат А3

Стойка СМ-2

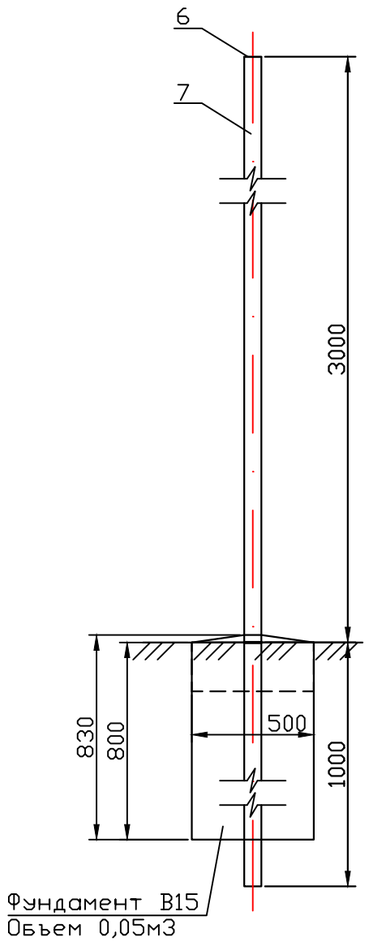

Крепление знаков к стойке

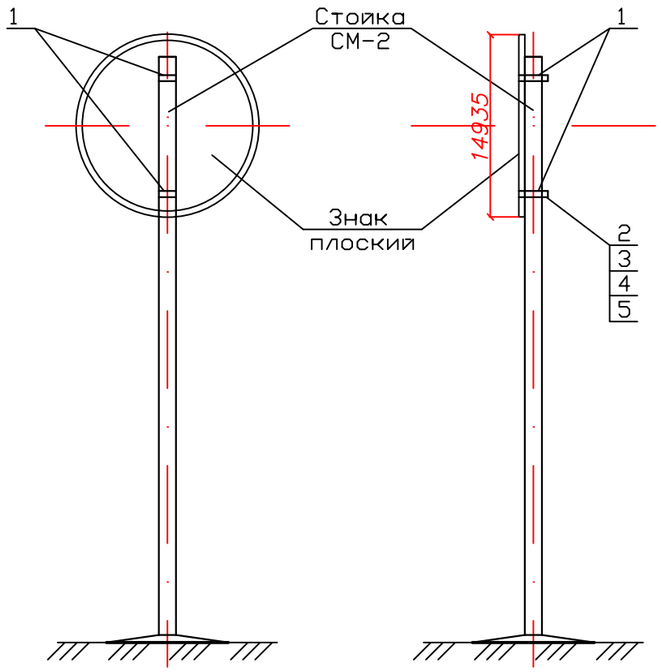

Хомут ХМ-1

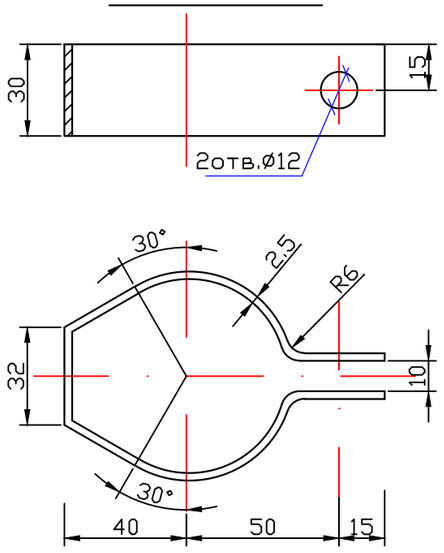

А – А

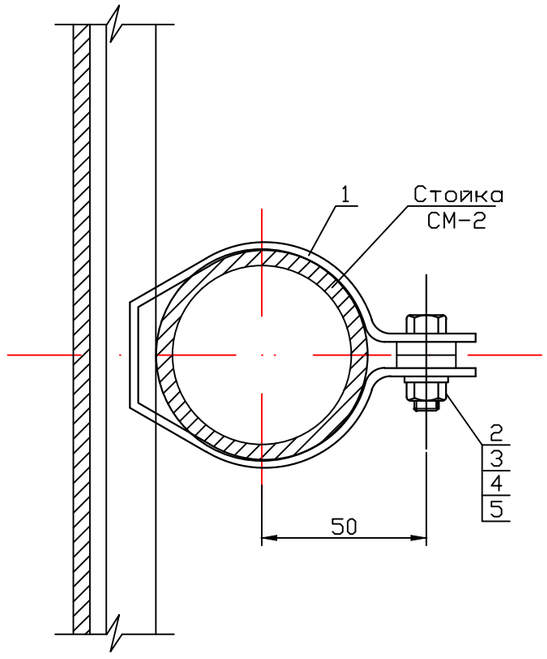

Спецификация металла на одну стойку

Марка поз.	Обозначение	Наименование	Кол	Примечание
		Стойка СМ-2		
6	ГОСТ 19903-74*	Лист 80х5 L=80	1	0,1
7	ГОСТ 10704-91	ТРУБА 76х5 L=4000	1	35
	БЕТОН КЛ В15 МАРКИ м200		1	0.05

Спецификация деталей крепления на один знак

Марка поз.	Обозначение	Наименование	Кол	Примечание
1	ГОСТ 19904-90	Полоса стальная 30х2.5	L=280	0.2
2		Прокладка 18х4, L=18	2	0.001
3	ГОСТ 7798-78	Болт М10х32	2	0.03
4	ГОСТ 5915-72	Гайка М10	2	0.02
5	ГОСТ 11371-78*	Шайба 10	2	0.0041

Деталь поз.2

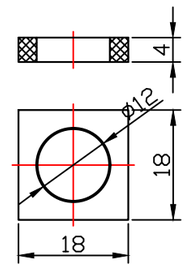

Изм.	Кол. уч.	Лист	№ док.	Подп.	Дата
Разраб.		Шевлякова И.В.			09.22
ГИП		Каиргалиев А.А.			09.22
Н. контр.					
Проверил		Каиргалиев А.А.			09.22

П-00-22-08-ГП

"Разработка проектно-сметной документации на капитальный ремонт дорог в городе Кульсары, Атырауской области".

Дорога

Стадия	Лист	Листов
Р. П.	8	9

Крепление дорожных знаков. Стойка металлическая СМ-2

ТОО "ПроектСтройИнжиниринг"

Взам. инв. ?

Подпись и дата

Инв.? подл.

ФОРМАТ А3

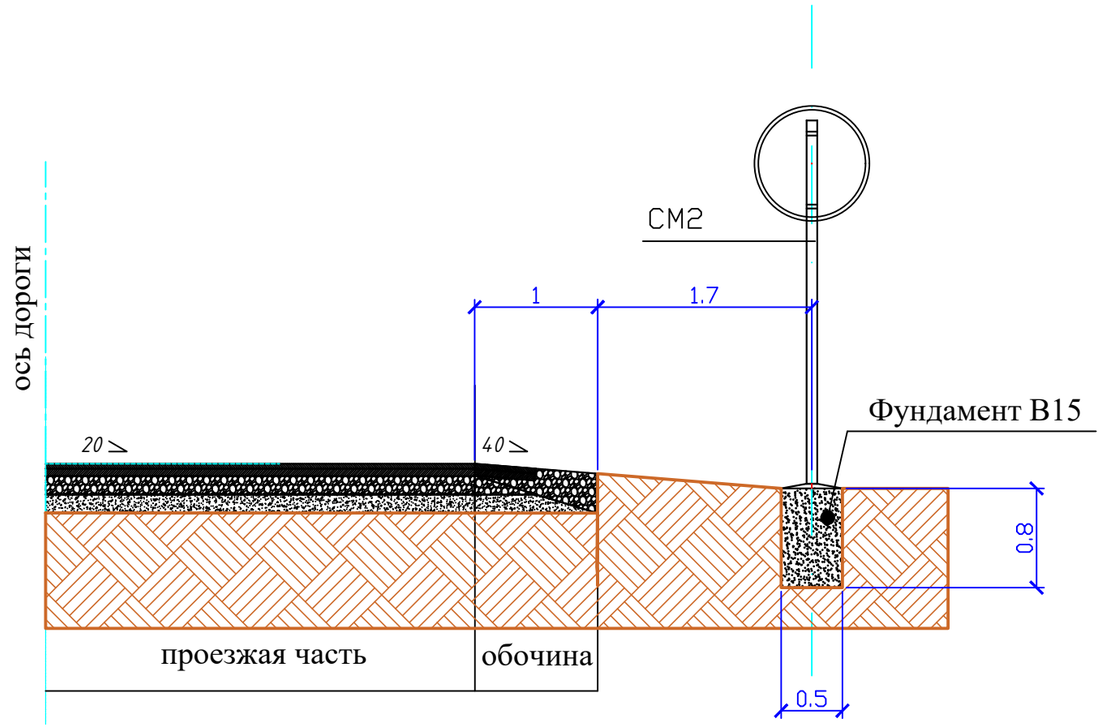

Спецификация на фундамент

марка	класс бетона	объем бетона,м3	Кол-во	Общ.Vм.
м200	В15	0.2	16	3,2

Примечания

1. Все размеры даны в мм.
2. Опоры дорожных знаков смотреть лист 7

Спецификация бортовых камней

Марка поз.	Обозначение	Наименование	Кол	Примечание
6	ГОСТ 6665-91	БР 100.30.15	669,20	
	БЕТОН КЛ В15 МАРКИ м200		1	36,80

Изм.	Кол. уч.	Лист	№ док.	Подп.	Дата	П-00-22-08-ГП		
						"Разработка проектно-сметной документации на капитальный ремонт дорог в городе Кульсары, Атырауской области".		
Разраб.		Шевлякова И.В.			09.22	Дорога	Стадия	Лист	Листов
ГИП		Каиргалиев А.А.			09.22		Р. П.	9	9
Н. контр.									
Проверил		Каиргалиев А.А.			09.22	Установка дорожных знаков	ТОО "ПроектСтройИнжиниринг"		

Взам. инв. ?

Подпись и дата

Инв.? подл.

Формат А3