ТОО "ПроектСтройИнжиниринг"

РАБОЧИЙ ПРОЕКТ

"Разработка проектно-сметной документации на капитальный ремонт дорог в городе Кульсары , Атырауской области".

П-00-22-08-АД

Автодорога

2022 г.

ФОРМАТ А4

ТОО "ПроектСтройИнжиниринг"

РАБОЧИЙ ПРОЕКТ

"Разработка проектно-сметной документации на капитальный ремонт дорог в городе Кульсары , Атырауской области".

П-00-22-08-АД

ТОМ II
Альбом III
Улица Бисенгали Отеулиева

2022 г.

ФОРМАТ А4

ВЕДОМОСТЬ РАБОЧИХ ЧЕРТЕЖЕЙ ОСНОВНОГО КОМПЛЕКТА АД

ЛИСТ	НАИМЕНОВАНИЕ	ПРИМЕЧАНИЕ
1-1/1	ОБЩИЕ ДАННЫЕ	
2	СИТУАЦИОННЫЙ ПЛАН 1:5000	
3	ПЛАН ПРОЕЗЖЕЙ ЧАСТИ	
4	ПЛАН ПРОЕЗЖЕЙ ЧАСТИ	
5	ПЛАН ПРОЕЗЖЕЙ ЧАСТИ	
6	КОНСТРУКЦИЯ ДОРОЖНОЙ ОДЕЖДЫ	
7	ПОПЕРЕЧНЫЙ ПРОФИЛЬ	
8	ПРОДОЛЬНЫЙ ПРОФИЛЬ	
9	ПРОДОЛЬНЫЙ ПРОФИЛЬ	
10	ПРОДОЛЬНЫЙ ПРОФИЛЬ	
11	ПРОДОЛЬНЫЙ ПРОФИЛЬ	
12	ДОРОЖНЫЕ ЗНАКИ, ВЕДОМОСТЬ РАЗМЕТКИ	
13	ДОРОЖНЫЕ ЗНАКИ, ВЕДОМОСТЬ РАЗМЕТКИ	
14	ДОРОЖНЫЕ ЗНАКИ, ВЕДОМОСТЬ РАЗМЕТКИ	
15	УСТАНОВКА ДОРОЖНЫХ ЗНАКОВ	
16	МЕТАЛЛИЧЕСКАЯ СТОЙКА СМ-2	
17		
18		

ВЕДОМОСТЬ ССЫЛОЧНЫХ И ПРИЛАГАЕМЫХ ДОКУМЕНТОВ

ОБОЗНАЧЕНИЕ	НАИМЕНОВАНИЕ
СН РК 3.03-01-2013	АВТОМОБИЛЬНЫЕ ДОРОГИ
СП РК 3.03-101-2013	АВТОМОБИЛЬНЫЕ ДОРОГИ
СН РК 3.03-19-2006	ПРОЕКТИРОВАНИЕ ДОРОЖНЫХ ОДЕЖД
	НЕЖЕСТКОГО ТИПА
СП РК 1.02-21-2007	ПРАВИЛА РАЗРАБОТКИ, СОГЛАСОВАНИЯ,
	УТВЕРЖДЕНИЯ И СОСТАВ ТЕХНИКО-
	ЭКОНОМИЧЕСКИХ ОБОСНОВАНИЙ НА СТРО-ВО
СН РК 3.01-01-2013	ГРАДОСТРОИТЕЛЬСТВО. ПЛАНИРОВКА
	И ЗАСТРОЙКА ГОРОДСКИХ И СЕЛЬСКИХ
	НАСЕЛЕННЫХ ПУНКТОВ
СТ РК 1125-2002	ЗНАКИ ДОРОЖНЫЕ. ОБЩИЕ ТЕХНИЧЕСКИЕ УСЛОВИЯ
ГОСТ 23735-2014	СМЕСИ ПЕСЧАНО-ГРАВИЙНЫЕ ДЛЯ СТРОИТЕЛЬНЫХ
	РАБОТ
СТ РК 1549-2006	СМЕСИ ЩЕБЕНОЧНО-ГРАВИЙНО-ПЕСЧАННЫЕ
	ДЛЯ ПОКРЫТИЙ И ОСНОВАНИЙ, АВТОМОБИЛЬНЫХ
	ДОРОГ И АЭРОДРОМОВ
ГОСТ 8736-2014	ПЕСОК ДЛЯ ССТРОИТЕЛЬНЫХ РАБОТ. ТЕХ. УСЛОВИЯ

Настоящий проект соответствует требованиям нормативных, экологических, санитарно-гигиенических, противопожарных документов и других норм, действующих на территории республики казахстан и обеспечивает безопасность продукции для жизни, здоровья людей, имущества, охрану окружающей среды.

Главный инженер проекта Каиргалиев А.А.

Подпись и дата | Взам. инв. ? | Инв.? подл.

Изм.	Кол. уч.	Лист	№ док.	Подп.	Дата	П-00-22-08-ГП		
						"Разработка проектно-сметной документации на капитальный ремонт дорог в городе Кульсары, Атырауской области".		
Разраб.		Шевлякова И.В.			09.22	Дорога	Стадия	Лист	Листов
ГИП		Каиргалиев А.А.			09.22		Р. П.	1	16
Н. контр.									
Проверил		Каиргалиев А.А.			09.22	Общие данные	ТОО "ПроектСтройИнжиниринг"		

Формат А3

Общие данные

Рабочий проект "Разработка проектно–сметной документации на капитальный ремонт дорог в городе Кульсары , Атырауской области" выполнен согласно задания на проктирование и предусматривает капитальный ремонт дорог внутригородских улиц Кульсары.

Основные технические нормативы:
Категория дорог– **основная**
Расчетная скорость движения–40 км/ч;
Ширина полосы движения–
Хоз. проезд–2 м.
Число полос движения–Хоз. проезд–6.
Ширина обочин–2,0 м;
Тип дорожной одежды–облегченный;
Вид покрытия–горячий асфальтобетонн.
Уклон проезжей части–25%
Уклон обочин–40%

Изм.	Кол. уч.	Лист	№ док.	Подп.	Дата	П-00-22-08-ГП		
						"Разработка проектно-сметной документации на капитальный ремонт дорог в городе Кульсары, Атырауской области".		
Разраб.		Шевлякова И.В.			09.22	Дорога	Стадия	Лист	Листов
ГИП		Каиргалиев А.А.			09.22		Р. П.	2	16
Н. контр.									
Проверил		Каиргалиев А.А.			09.22	Ситуационный план	ТОО "ПроектСтройИнжиниринг"		

Взам. инв. ?
Подпись и дата
Инв.? подл.

Формат А3

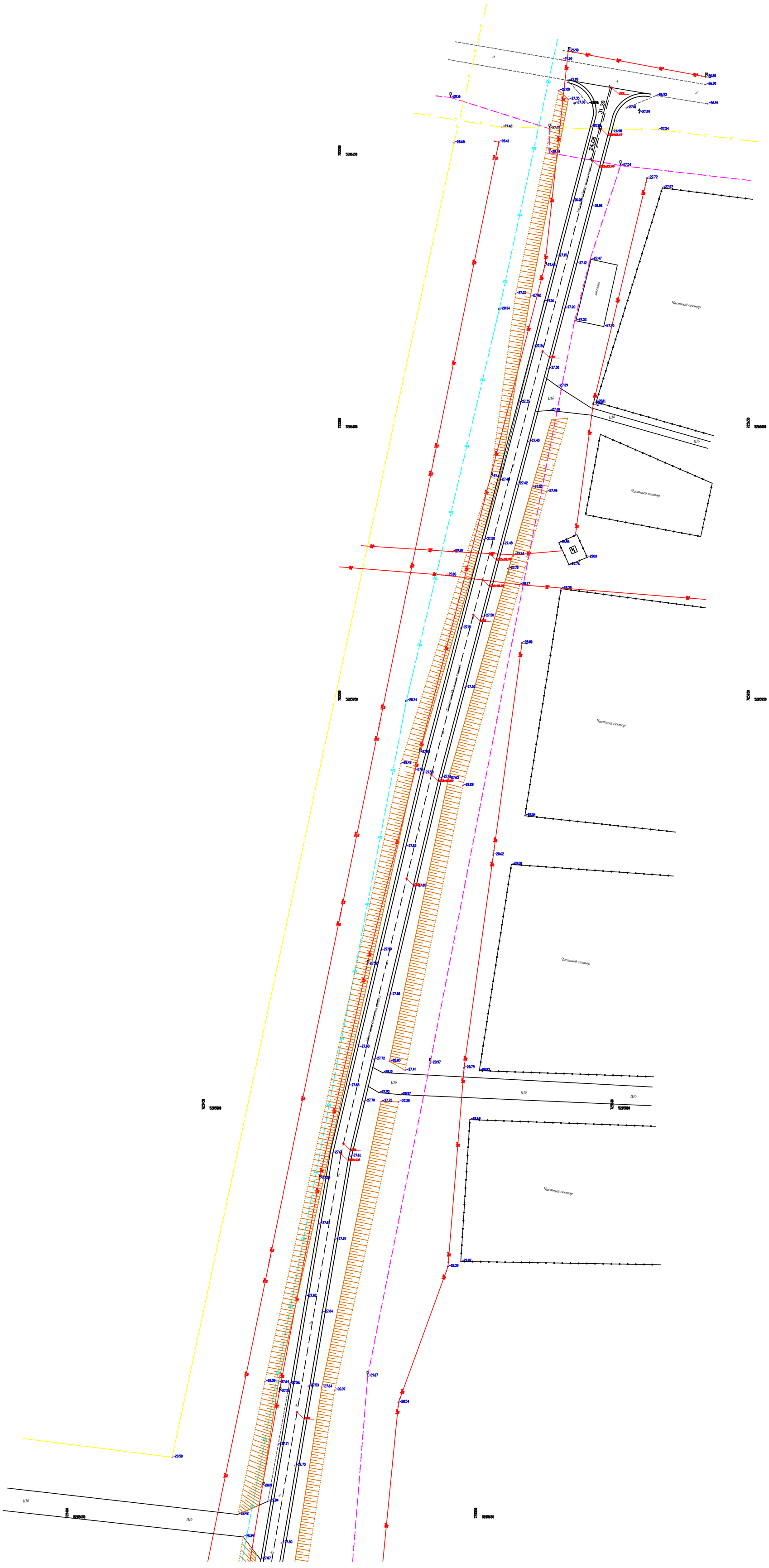

ТЕХНИКО-ЭКОНОМИЧЕСКИЕ ПОКАЗАТЕЛИ (ул. Бисенгали Отеулиев)

№№ ПП	НАИМЕНОВАНИЕ ПОКАЗАТЕЛЯ	Ед. изм.	ПОКАЗАТЕЛЬ	ПРИМЕЧАНИЕ
1	Категория		Основная	
2	Протяженность	п.м.	1814,83	
3	Количество полос движения	шт.	2	
4	Ширина полосы движения	м.	3	
5	Ширина проезжей части	м.	6	
6	Дорожное покрытие		асфальтобетонн	
7	Площадь дорожного покрытия	м^2	10888,98	

Изм.	Кол. уч.	Лист	№ док.	Подп.	Дата				
Разраб.		Шеблякова И.В.			09.22	П-00-22-08-ГП			
ГИП		Саиргалиев А.А.			09.22	"Разработка проектно-сметной документации на капитальный ремонт дорог в городе Кульсары, Атырауской области"			
Н. контр.						Дорога	Стадия	Лист	Листов
Проверил		Саиргалиев А.А.			09.22		Р. П.	1	16
						План проезжей части М 1:1000	ТОО "ПроектСтройИнжиниринг"		

Инв.№ подл. | Подпись и дата | Взам. инв. №

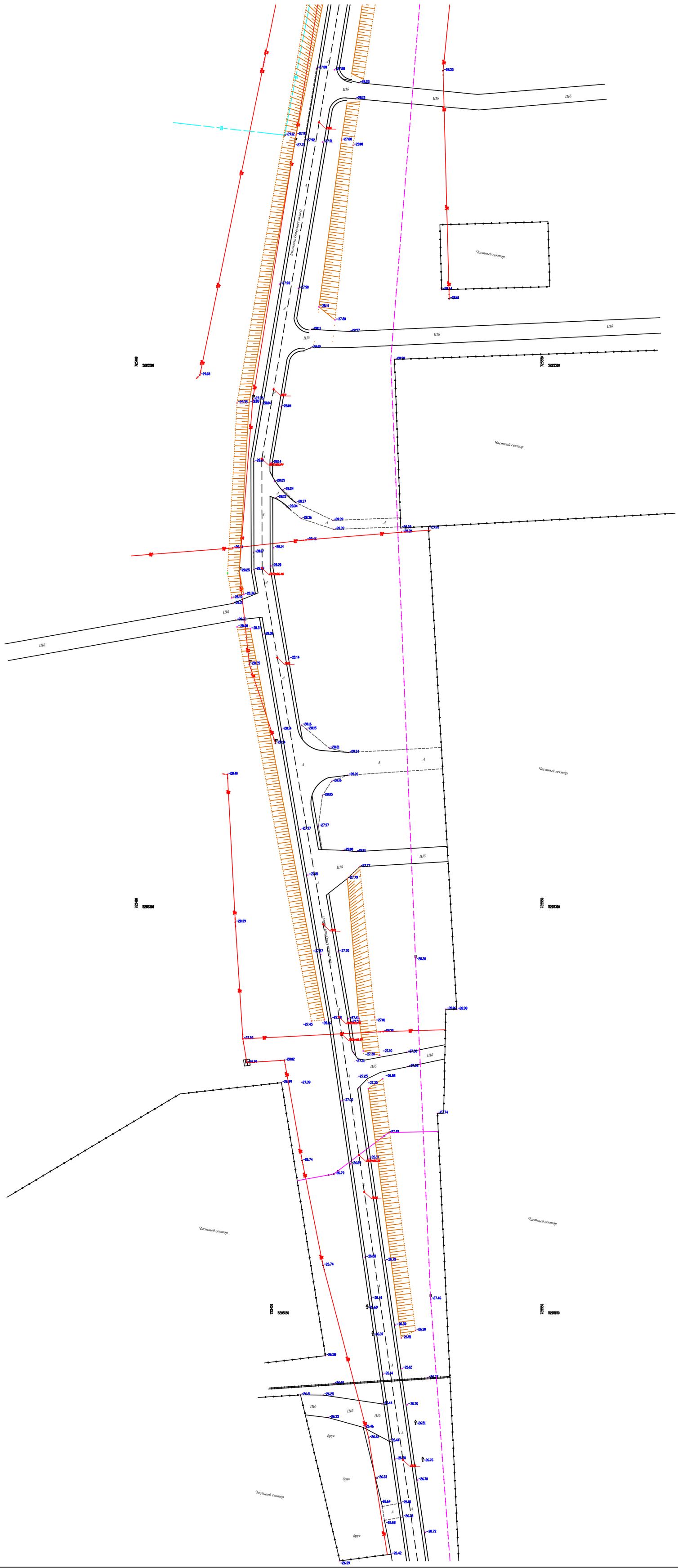

						П-00-22-08-ГП		
						"Разработка проектно-сметной документации на капитальный ремонт дорог в городе Кульсары, Атырауской области".		
Изм.	Кол. уч.	Лист	№ док.	Подп.	Дата			
Разраб.		Цеблякова И.В.			09.22	Дорога	Стадия	Лист	Листов
ГИП		Сарсгалиев А.А.			09.22		Р. П.	1	16
Н. контр.									
Проверил		Сарсгалиев А.А.			09.22	План проезжей части М 1:1000	ТОО "ПроектСтройИнжиниринг"		

Инв.? подл. | Подпись и дата | Взам. инв. ?

Частный сектор
Частный сектор
Частный сектор

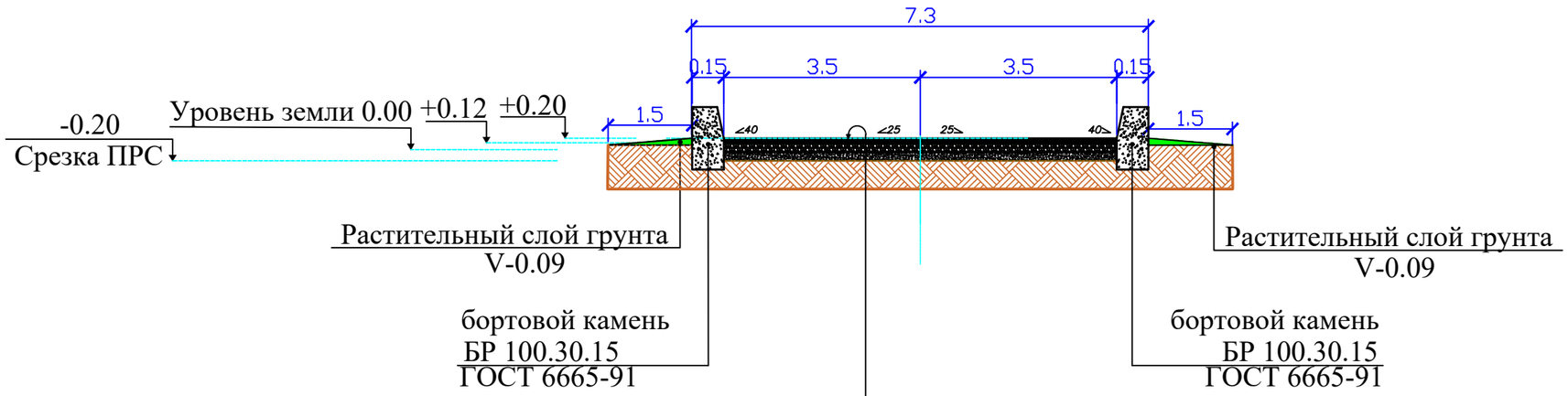

Горячий щебеночный плотный асфальтобетон мелкозернистый типа Б марки II СТ 1225-2003 марка битума БНД 90/130 - 4 см
Розлив вязкого битума БНД 70/100 СТ РК 1373-2005 норма расхода 0,3т на 1000м
Горячий щебеночный плотный асфальтобетон крупнозернистый типа Б марки II 1225-2003 марка битума БНД 90/130 - 6 см
Розлив вязкого битума БНД 70/100 СТ РК 1373-2005 норма расхода 0,65т на 1000м
Смесь щебня С 4-40 непрерывной гранулометрии СТ РК 1284-2004 фракции 40-70 -15см
Песчано-гравийная смесь СТ РК 1549-2006 - 10 см

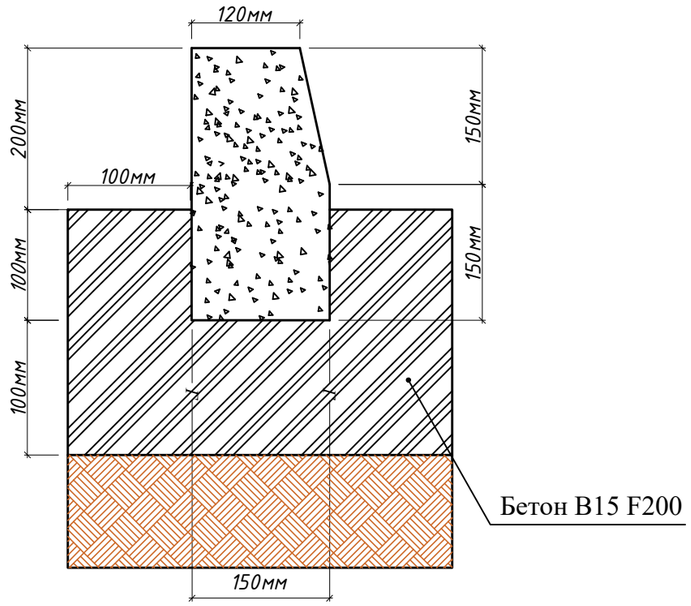

Примечание:
1. Спецификацию бортовых камней см. лист 16-АД
2. Снятие фрезой асфальтобетонного покрытия на толщ. 3 см. - 10888,98м2
3. Перевозка щебня 441км.
4. Перевозка асфальта 70км.

Подпись и дата Взам. инв. ?

Инв.? подл.

Изм.	Кол. уч.	Лист	№ док.	Подп.	Дата	П-00-22-08-ГП			
						"Разработка проектно-сметной документации на капитальный ремонт дорог в городе Кульсары, Атырауской области".			
Разраб.		Шевлякова И.В.			09.22	Дорога	Стадия	Лист	Листов
ГИП		Каиргалиев А.А.			09.22		Р. П.	7	16
Н. контр.									
Проверил		Каиргалиев А.А.			09.22	Конструкция проезжей части Категория-Основная	ТОО "ПроектСтройИнжиниринг"		

Формат А3

Бисенгали Отеулиева

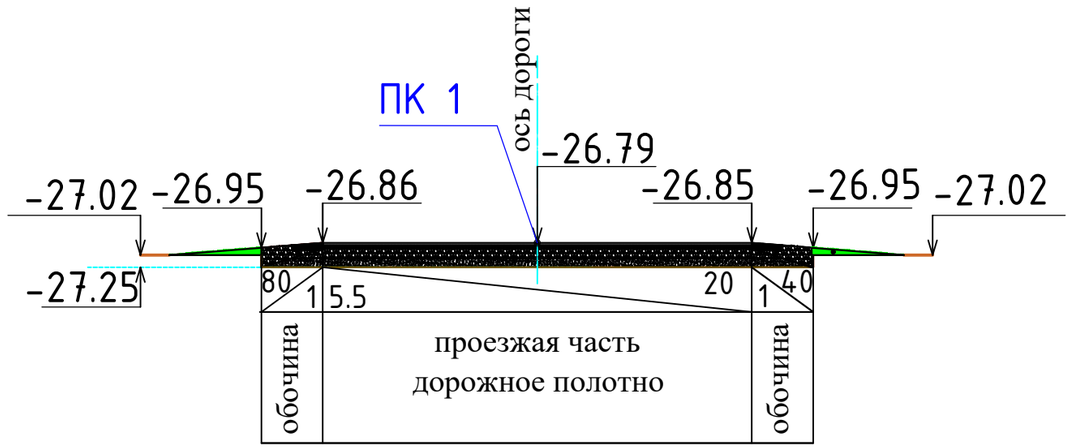

						П-00-22-08-ГП		
						"Разработка проектно-сметной документации на капитальный ремонт дорог в городе Кульсары, Атырауской области".		
Изм.	Кол. уч.	Лист	№ док.	Подп.	Дата			
Разраб.		Шевлякова И.Б.			09.22	Дорога	Стадия	Лист	Листов
ГИП		Каиргалиев А.А.			09.22		Р. П.	8	16
Н. контр.									
Проверил		Каиргалиев А.А.			09.22	Поперечный профиль (хозпроезд ул Бисенгали Өтеулиев)	ТОО "ПроектСтройИнжиниринг"		

Взам. инв. ?

Подпись и дата

Инв.? подл.

Формат А3

ПРОФИЛЬ

МАСШТАБ
ГОРИЗОНТАЛЬНЫЙ 1:1000
ВЕРТИКАЛЬНЫЙ 1:100

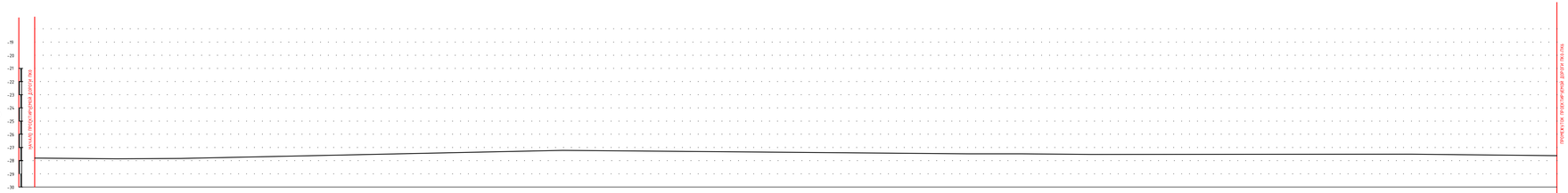

| | | |

ПРОФИЛЬ

МАСШТАБ
ГОРИЗОНТАЛЬНЫЙ 1:1000
ВЕРТИКАЛЬНЫЙ 1:100

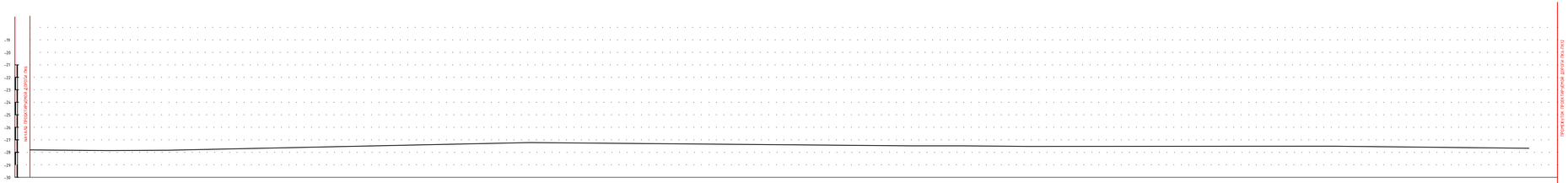

| | | |

ПРОФИЛЬ

МАСШТАБ
ГОРИЗОНТАЛЬНЫЙ 1:1000
ВЕРТИКАЛЬНЫЙ 1:100

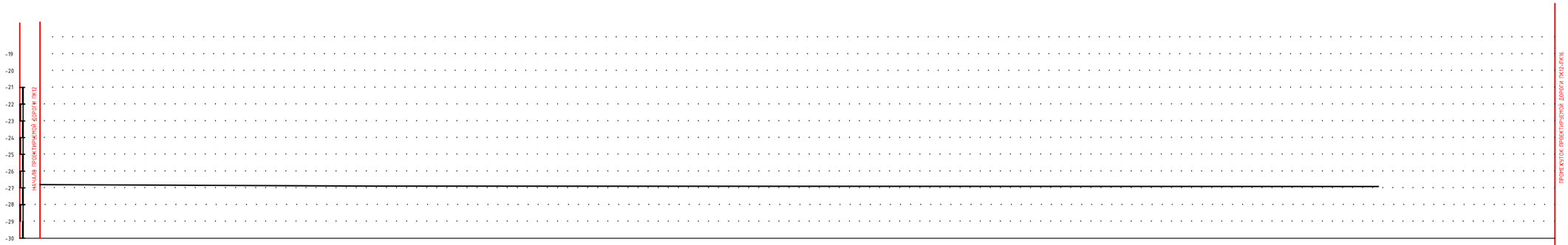

РАЗВЕРНУТЫЙ ПЛАН ДОРОЖКИ																
ТИП МЕСТНОСТИ ПО УВЛАЖНЕНИЮ																
ПРОЕКТНЫЕ ДАННЫЕ	ОТМЕТКА ОСИ ДОРОГИ, М	-26,75		-26,78		-26,71		-26,83		-26,73		-26,70		-27,03		
	УКЛОН, ‰, ВЕРТИКАЛЬНАЯ КРИВАЯ															
ФАКТИЧЕСКИЕ ДАННЫЕ	ОТМЕТКА ЗЕМЛИ, М	-26,85		-26,88		-26,81		-26,93		-26,83		-26,80		-27,13		
	РАССТОЯНИЕ, М		50,69		49,41		100		100		100		60,44			
	ПИКЕТ	12		50,59		13		14		15				16		
	ЭЛЕМЕНТЫ ПЛАНА															
	КИЛОМЕТРЫ															

Взам. инв. ?

Подпись и дата

Инв.? подл.

Изм.	Кол. уч.	Лист	№ док.	Подп.	Дата
Разраб.		Шевлякова И.В.			09.22
ГИП		Каиргалиев А.А.			09.22
Н. контр.					
Проверил		Каиргалиев А.А.			09.22

П-00-22-08-ГП

"Разработка проектно-сметной документации на капитальный ремонт дорог в городе Кульсары, Атырауской области".

Дорога

Стадия	Лист	Листов
Р. П.	10	16

Продольный профиль
Ул. Бисенгали Өтеулиев
(ПК 12+ПК 16)

ТОО
"ПроектСтройИнжиниринг"

ПРОФИЛЬ

МАСШТАБ
ГОРИЗОНТАЛЬНЫЙ 1:1000
ВЕРТИКАЛЬНЫЙ 1:100

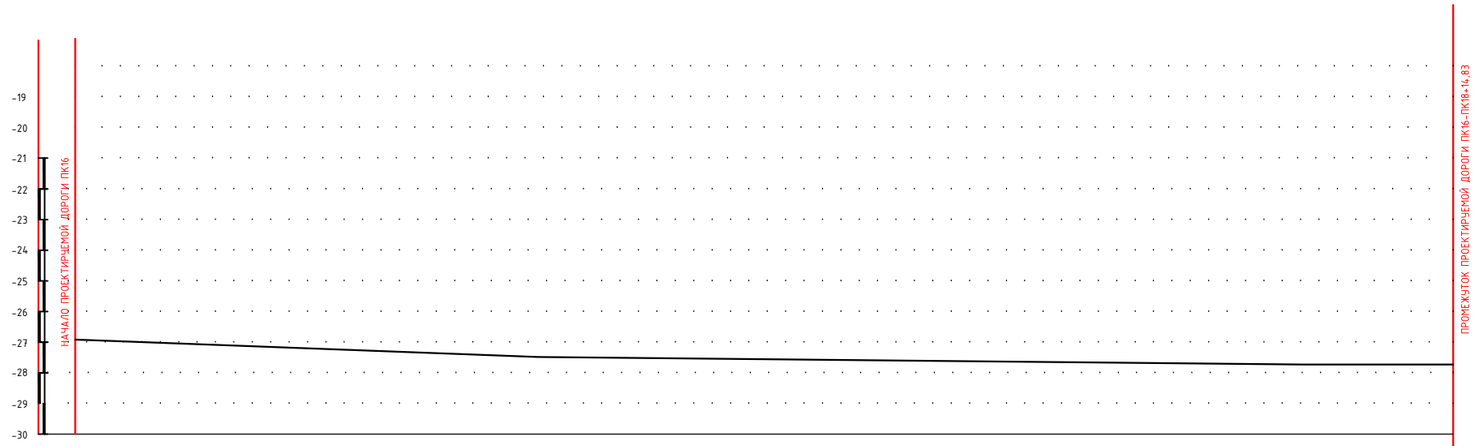

РАЗВЕРНУТЫЙ ПЛАН ДОРОЖКИ												
ТИП МЕСТНОСТИ ПО УВЛАЖНЕНИЮ												
ПРОЕКТНЫЕ ДАННЫЕ	ОТМЕТКА ОСИ ДОРОГИ, М	-26,83		-27,47		-27,73		-27,73		-28,07	-27,62	
	УКЛОН, ‰, ВЕРТИКАЛЬНАЯ КРИВАЯ											
ФАКТИЧЕСКИЕ ДАННЫЕ	ОТМЕТКА ЗЕМЛИ, М	-26,93		-27,57		-27,83		-27,83		-28,17	-27,72	
	РАССТОЯНИЕ, М		37,65		62,35		32,04		67,96		14,83	
	ПИКЕТ	16		37,65		17		32,04		18	14,83	
	ЭЛЕМЕНТЫ ПЛАНА											
	КИЛОМЕТРЫ											

Взам. инв. ?

Подпись и дата

Инв.? подл.

Изм.	Кол. уч.	Лист	№ док.	Подп.	Дата
Разраб.		Шевлякова И.Б.			09.22
ГИП		Каиргалиев А.А.			09.22
Н. контр.					
Проверил		Каиргалиев А.А.			09.22

П-00-22-08-ГП

"Разработка проектно-сметной документации на капитальный ремонт дорог в городе Кульсары, Атырауской области".

Дорога

Стадия	Лист	Листов
Р. П.	11	16

Продольный профиль
Ул. Бисенгали Өтеулиев
(ПК 16+ПК 18+14,83)

ТОО
"ПроектСтройИнжиниринг"

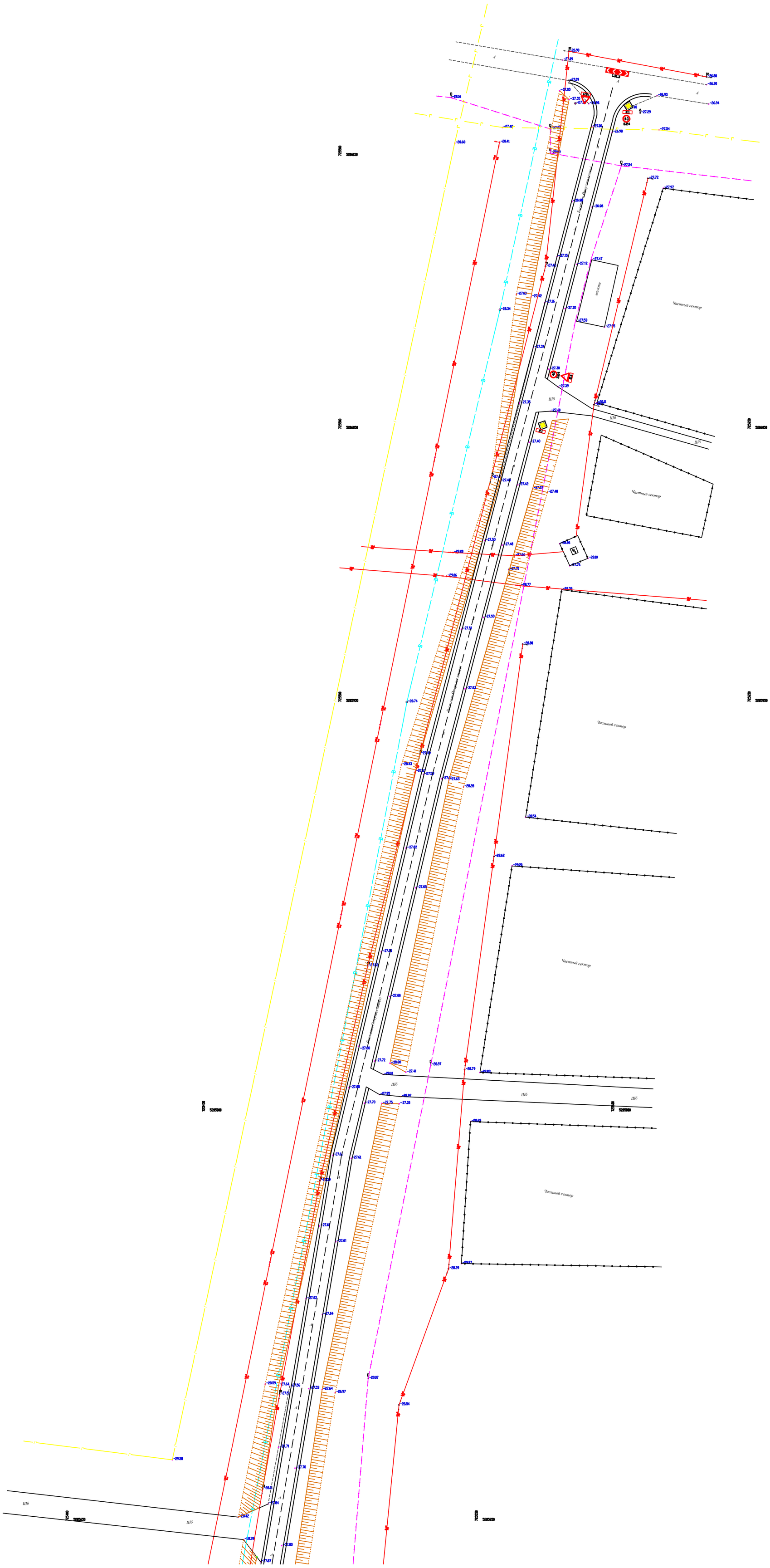

1.14.1 – РАЗМЕРЫ

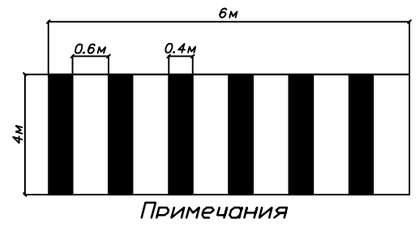

Примечания

Для нанесения разметки использовать краску со светоотражающим эффектом производства РК

ВЕДОМОСТЬ РАЗМЕТКИ

Номер	Обозначение	Наименование	S окрашиваемой поверхности на 1 переход, м2	Кол-во	Общая S, м2
1.14.1		нерегулируемый пешеходный переход	9.6	1	9,6
Номер	Обозначение	Наименование	S окрашиваемой поверхности на 1м	Длина	Общая S, м2
1.11			0,1	1814,83	1814,83

ВЕДОМОСТЬ ДОРОЖНЫХ ЗНАКОВ

Номер	Обозначение, размеры	Наименование	Кол-во		Кол-во на 1 знак	Примечание
ПРЕДУПРЕЖДАЮЩИЕ						
1.31.3		Направление поворота	1	Стойка СМ-2	2	см.лист23
1.2		Железнодор. переезд без шлагбаума	1	Стойка СМ-2	1	см.лист23
1.31		Однопутная железна дорога	1	Стойка СМ-2	1	см.лист23
1.46		Приближение к железнодор. пути	1	Стойка СМ-2	1	см.лист23
ПРИОРИТЕТА						
2.1		Главная дорога	2	Стойка СМ-2	1	см.лист23
2.4		Уступите дорогу	2	Стойка СМ-2	1	см.лист23
ЗАПРЕЩАЮЩИЕ						
3.24	40	Ограничение максимальной скорости	2	Стойка СМ-2	1	см.лист23
ОБЩЕЕ КОЛЛИЧЕСТВО			10		10	

Изм.	Кол. уч.	Лист	№ док.	Подп.	Дата				
Разраб.		Шеблякова И.В.			09.22	П-00-22-08-ГП			
ГИП		Харгалиев А.А.			09.22	"Разработка проектно-сметной документации на капитальный ремонт дорог в городе Кульсары, Атырауской области"			
Н. контр.						Дорога	Стадия	Лист	Листов
Проверил		Харгалиев А.А.			09.22		Р. П.	12	16
						Дорожные знаки, ведомость пешеходной разметки М 1:1000	ТОО "ПроектСтройИнжиниринг"		

Инв.? подл. | Подпись и дата | Взам. инв. ?

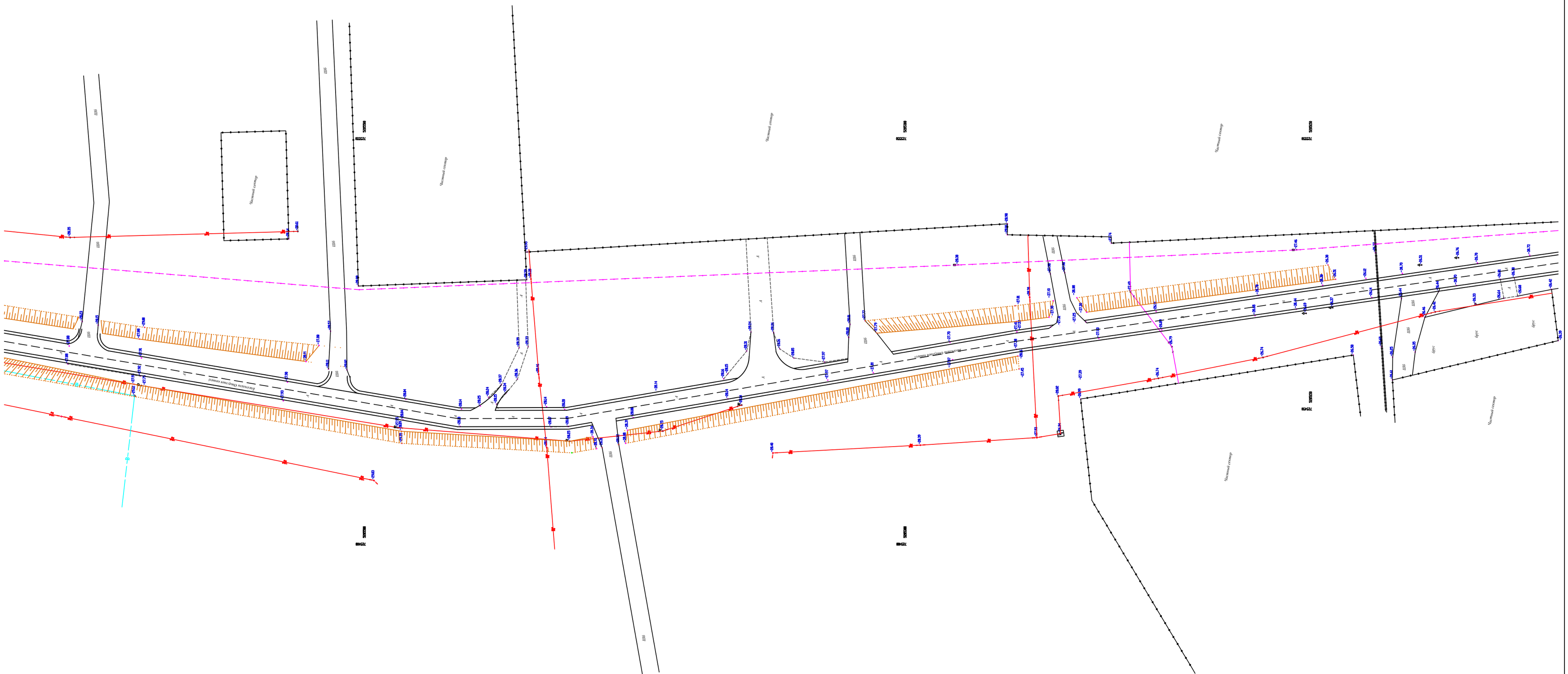
Жилой квартал
Жилой квартал
Жилой квартал

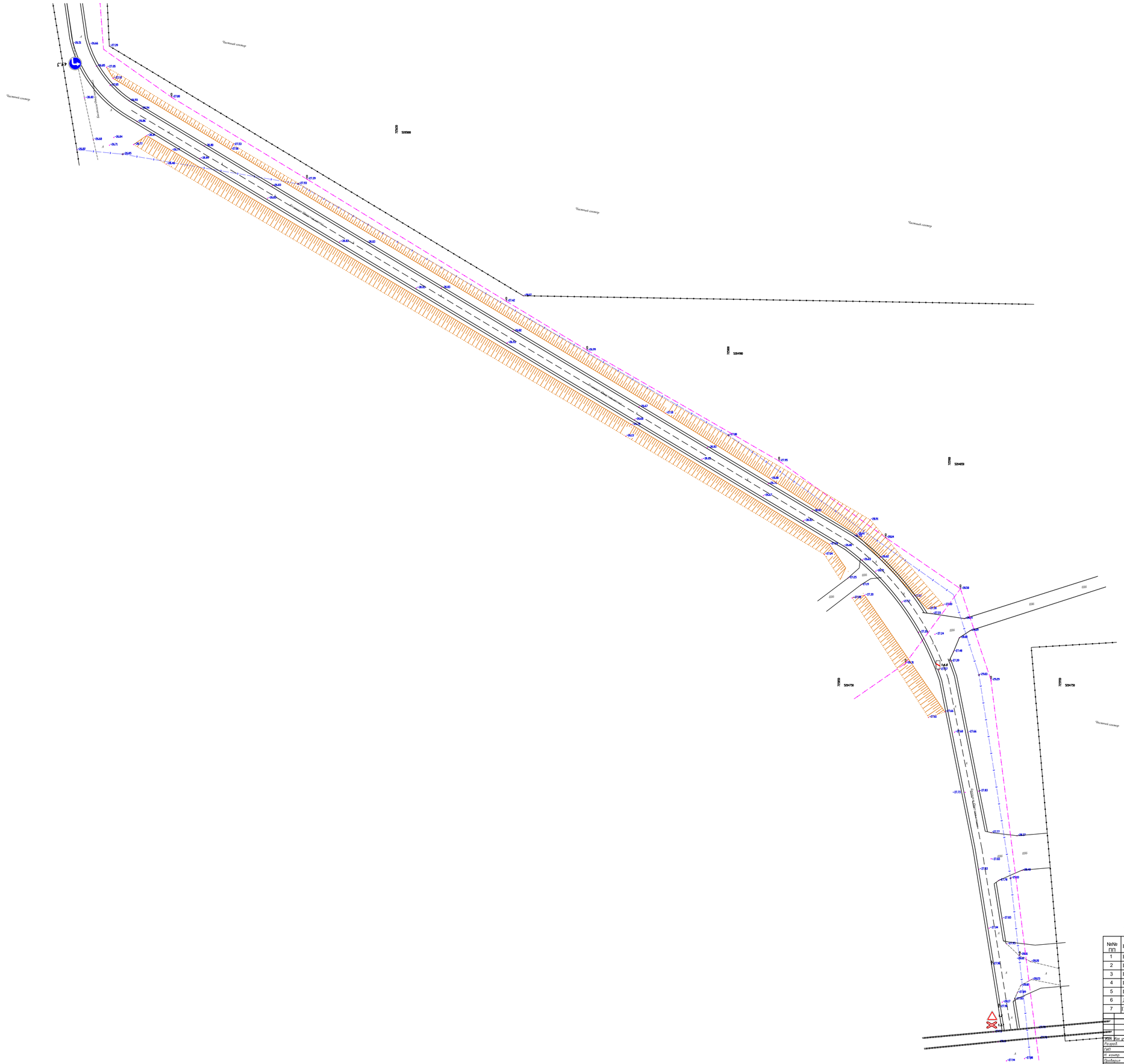
Частный сектор
Частный сектор
Частный сектор

Стойка СМ–2

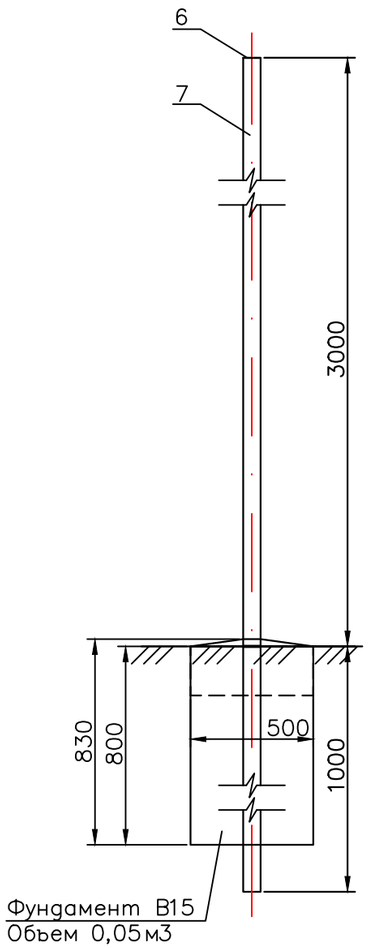

Крепление знаков к стойке

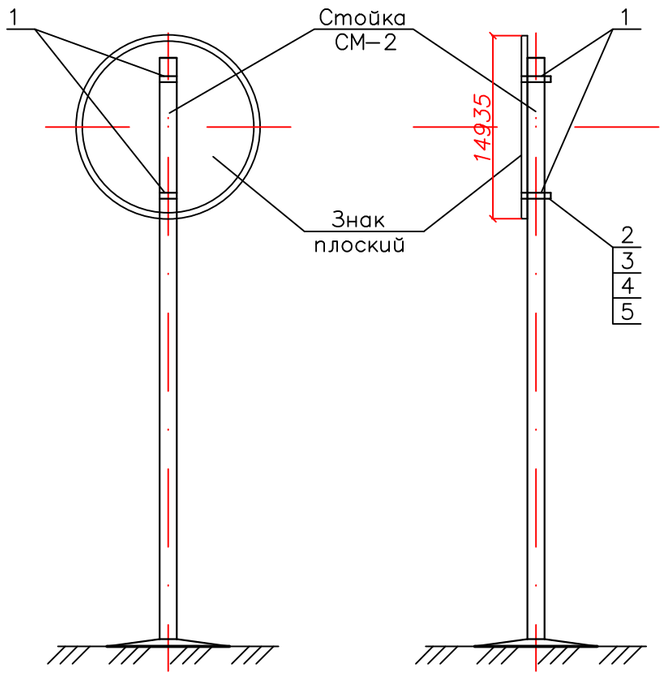

А – А

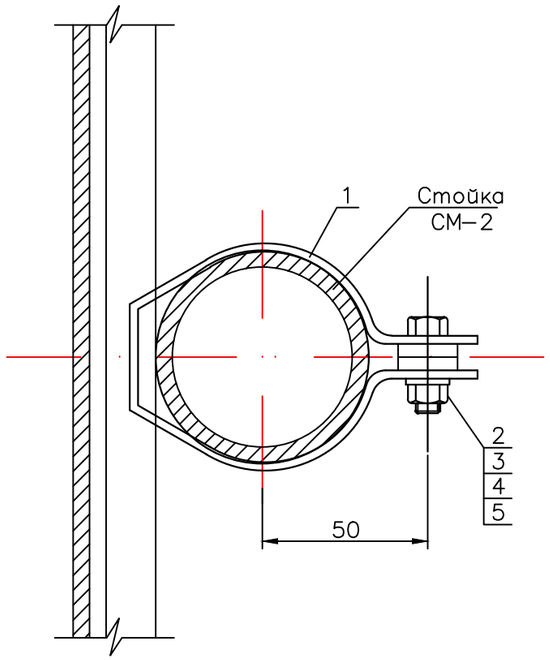

Хомут ХМ–1

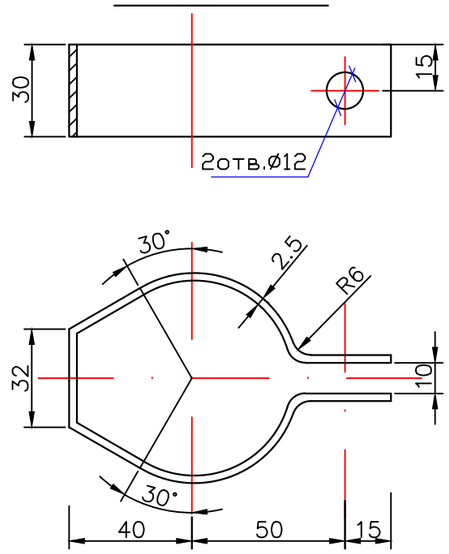

Спецификация металла на одну стойку

Марка поз.	Обозначение	Наименование	Кол	Примечание
		Стойка СМ–2		
6	ГОСТ 19903–74*	Лист 80х5 L=80	1	0,1
7	ГОСТ 10704–91	ТРУБА 76х5 L=4000	1	35
	БЕТОН КЛ В15 МАРКИ м200		1	0.05

Спецификация деталей крепления на один знак

Марка поз.	Обозначение	Наименование	Кол	Примечание
1	ГОСТ 19904–90	Полоса стальная 30х2.5	L=280	0.2
2		Прокладка 18х4, L=18	2	0.001
3	ГОСТ 7798–78	Болт М10х32	2	0.03
4	ГОСТ 5915–72	Гайка М10	2	0.02
5	ГОСТ 11371–78*	Шайба 10	2	0.0041

Деталь поз.2

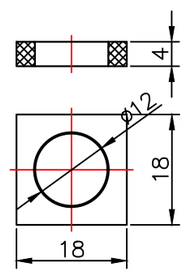

Изм.	Кол. уч.	Лист	№ док.	Подп.	Дата
Разраб.		Шевлякова И.Б.			09.22
ГИП		Каиргалиев А.А.			09.22
Н. контр.					
Проверил		Каиргалиев А.А.			09.22

П-00-22-08-ГП

"Разработка проектно-сметной документации на капитальный ремонт дорог в городе Кульсары, Атырауской области".

Дорога

Стадия	Лист	Листов
Р. П.	15	16

Крепление дорожных знаков. Стойка металлическая СМ-2

ТОО "ПроектСтройИнжиниринг"

Взам. инв. ?

Подпись и дата

Инв.? подл.

ФОРМАТ А3

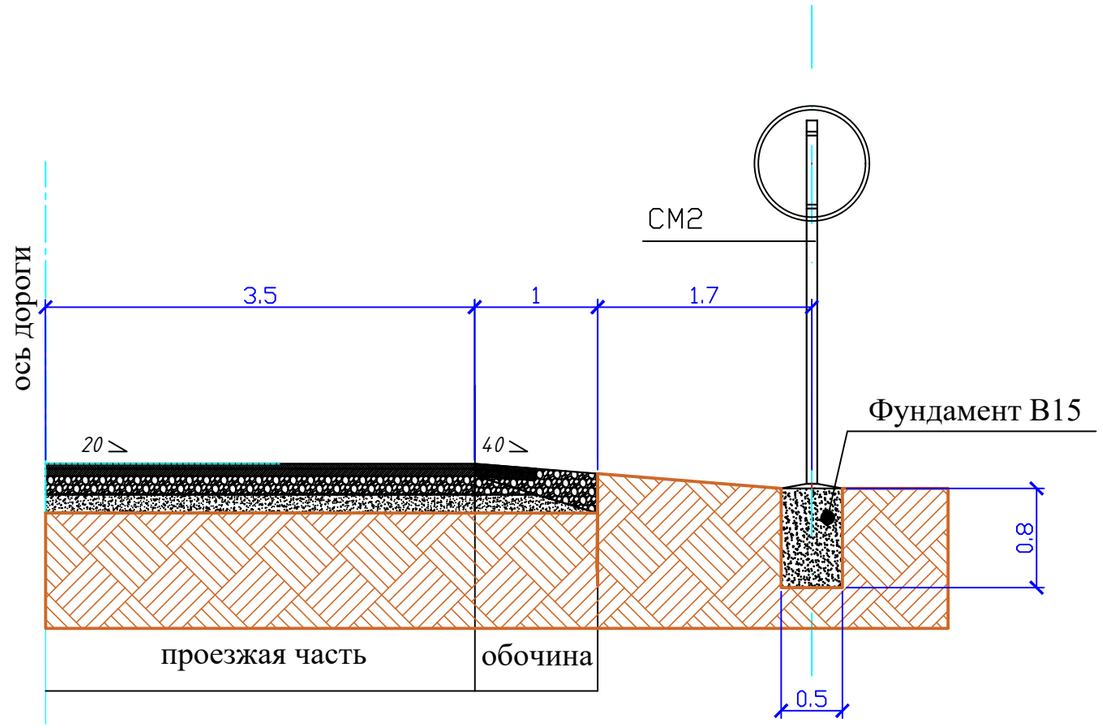

Спецификация на фундамент

марка	класс бетона	объем бетона,м3	Кол-во	Общ.Vм.
м200	В15	0.2	11	2,2

Примечания

1. Все размеры даны в мм.
2. Опоры дорожных знаков смотреть лист 24

Спецификация бортовых камней

Марка поз.	Обозначение	Наименование	Кол	Примечание
6	ГОСТ 6665-91	БР 100.30.15	3629,66	
	БЕТОН КЛ В15 МАРКИ м200		1	199,63

Изм.	Кол. уч.	Лист	№ док.	Подп.	Дата	П-00-22-08-ГП		
						"Разработка проектно-сметной документации на капитальный ремонт дорог в городе Кульсары, Атырауской области".		
Разраб.		Шевлякова И.В.			09.22	Дорога	Стадия	Лист	Листов
ГИП		Каиргалиев А.А.			09.22		Р. П.	16	16
Н. контр.									
Проверил		Каиргалиев А.А.			09.22	Установка дорожных знаков	ТОО "ПроектСтройИнжиниринг"		

Взам. инв. ?

Подпись и дата

Инв.? подл.

Формат А3