Утвержден
приказом Министра
по инвестициям и развитию
Республики Казахстан
от 24 апреля 2017 года № 234

форма

Акт приемки объекта в эксплуатацию

« 23 » 01 2023 года

Заказчик ТОО «Қарағанды Су», Карагандинская область, г.Караганда, район им.Казыбек Би, ул.Привокзальная,5 БИН 040 640 005 089, 100008, 8(7212) 56-19-14 в лице Генерального директора Исаева Данияра Бауыржановича ,

фамилия, имя, отчество (при его наличии) ИИН, телефон - для физических лиц, наименование организации - для юридических лиц, БИН, телефон, почтовый индекс, область, город, район, населенный пункт, наименование улицы, номер дома/здания (стационарного помещения)

на основании:

Декларации о соответствии (прилагается) от 10.10.2022 г. ТОО «Строительная компания «Мираж», г.Караганда, ул.Молокова , д.112, оф.5, БИН 010 940 001 150, 8(778)582-20-20, в лице директора Ширимбекова Бекболата Жуматаевича ,

дата подписания декларации, наименование подрядной (генподрядной) организации, фамилия, имя, отчество (при его наличии) руководителя, юридический адрес, БИН, телефон

Заключения о качестве строительно-монтажных работ (прилагается) от 10.10.2022 г. ТОО «Фалих», БИН 140 240 013 353, 8(705)109-03-45, эксперт технического надзора Сандыбаев Серик Зайнеденович, №KZ05VJE00039295 от 24.06.2013 г., №KZ32VJE00039294 от 24.06.2013г., №KZ75VJE00039296 от 24.06.2013 г. ,

дата подписания заключения, наименование организации, фамилия, имя, отчество (при его наличии) экспертов технического надзора, № и дата получения аттестатов, БИН, телефон

Заключения о соответствии выполненных работ проекту (прилагается) от 10.10.2022 г. ТОО «Қарағанды Су», БИН 040 640 005 089, 8(7212) 56-19-14, в лице начальника отдела по разработке и сопровождению проектов Жунусовой Шадиар Сатбаевны ,

дата подписания заключения, наименование организации, фамилия, имя, отчество (при его наличии) экспертов авторского надзора, № и дата получения аттестатов, БИН, телефон

произведя осмотр готовности предъявленного подрядчиком (генеральным подрядчиком) к приемке в эксплуатацию объекта «Реконструкция канализационных сетей ст.Караганда Сортировочная от ВОДЧ-7 (Коллектор от санатория «Арман», ул. Махметова 2 до ул.Локомотивная)» II (нормальный, технически несложный) ,

наименование объекта, вид строительства (новое, расширение, реконструкция, техническое перевооружение, модернизация, капитальный ремонт), уровень ответственности, техническая и технологическая сложность объекта

по адресу: Карагандинская область, г.Караганда, р-н им. Ә.Бөкейхана, ст.Караганда Сортировочная, кад. кв. № 8, кадастровый №09:142:206:004:1 ,

(область, район, населенный пункт, микрорайон, квартал, улица, номер дома (корпуса)

проверив комплектность исполнительной технической документации, в том числе посредством электронного модуля исполнительной технической документации «23» 01 2023 года,

дата ознакомления

подтверждает что:

1.Строительство объекта осуществлено на основании:

1) правоустанавливающего документа на земельный участок от «22» 12 2006 года № 33/116 Постановление Акимата города Караганды ,

документ, подтверждающий наступление юридических фактов (юридических составов), на основании которых возникают, изменяются или прекращаются права на земельный участок, в том числе договоры, решения судов, правовые акты исполнительных органов, свидетельство о праве на наследство, передаточный акт или разделительный баланс при реорганизации негосударственных юридических лиц, владеющих земельным участком на праве собственности или выкупивших право временного возмездного землепользования (аренды).

либо решения о реконструкции (перепланировке, переоборудовании) помещений (отдельных частей) существующих зданий от «07» 10 2021 года № ГУ-Т-679 ГУ «Отдел архитектуры и градостроительства города Караганды» ,

наименование органа вынесшего решение

2) талона о приеме уведомления о начале строительно-монтажных работ KZ23REA00280882 от 17.06.2022г., KZ62REA00287649 от 29.07.2022г., KZ92REA00292638 от 27.08.2022г., KZ60REA00298258 от 30.09.2022г. ГУ «Управление государственного архитектурно-строительного контроля Карагандинской области» ,

наименование органа принявшего уведомление, дата и № принятия талона

3) проекта (проектно-сметной документации) ТОО «Қарағанды Су», РП Шифр: ИП-2021-18-НК ,

наименование проектной организации, номер проекта

утвержденного(й) № 1066 от 13.12.2021г. ТОО «Қарағанды Су» ,

дата и номер проекта, наименование организации утвердившей (переутвердившей) проект и дата утверждения

2. Строительно-монтажные работы осуществлены в сроки:

начало работ «17» 06 2022 года;

окончание работ «10» 10 2022 года;

при продолжительности строительства, месяц:

по норме или по проекту организации строительства, месяц: 1,5 ;

фактически, месяц: 3,8 ;

3. Объект (комплекс) имеет следующие основные технико-экономические показатели (мощность, производительность, производственная площадь, протяженность, вместимость, объем, пропускная способность, провозная способность, число рабочих мест и тому подобное, заполняется по всем объектам (кроме жилых домов) в единицах измерения соответственно целевой продукции или основным видам услуг):

Мощность, производительность и так далее	Единица измерения	По проекту		Фактически	
		общая (с учетом ранее принятых)	в том числе пускового комплекса или очереди	общая (с учетом ранее принятых)	в том числе пускового комплекса или очереди
Протяженность сетей водоотведения: труба OD 200 SN12 PE;	м	273		273	
Трубы напорные ПЭ100 SDR13,6 Ø200x14,7	м	23		23	

Колодец канализационный из ж/б элементов Ø1500мм;	шт	8		8	

Выпуск продукции (оказания услуг), предусмотренной проектом в объеме, соответствующем нормам освоения проектных мощностей в начальный период Канализационная сеть,

факт начала выпуска продукции с указанием объема

Жилой дом имеет следующие показатели:

Показатели	Единица измерения	По проекту	Фактически
Общая площадь	метр в квадрате (далее - м^2)		
Число этажей	этаж		
Общий строительный объем	метр в кубе (далее - м^3)		
В том числе подземной части	м^3		
Площадь встроенных, встроенно-пристроенных и пристроенных помещений	м^2		

Показатели	По проекту			Фактически		
	число квартир	площадь квартир, м^2		число квартир	площадь квартир, м^2	
		общая	жилая		общая	жилая
Всего квартир, в том числе: однокомнатных двухкомнатных трехкомнатных четырехкомнатных и более						

4. Технологические и архитектурно-строительные решения по объекту характеризуются следующими данными: Трубы OD 200 SN12 PE – 273 м; трубы напорные ПЭ100 SDR13,6 Ø200х14,7 – 23 м, колодцы канализационные из ж/б элементов Ø1500мм – 8 шт.,

краткие технические характеристики по особенностям его размещения, по основным материалам и конструкциям, инженерному и технологическому оборудованию

5. На объекте установлено предусмотренное проектом оборудование в количестве согласно актам о его приемке после индивидуального испытания и комплексного опробования;

6. Наружные инженерные коммуникации (холодное и горячее водоснабжение, канализация, теплоснабжение, газоснабжение, электроснабжение и связь) обеспечивают нормальную эксплуатацию объекта (здания, сооружения, помещения) и приняты городскими эксплуатационными организациями;

7. Сметная стоимость по утвержденному проекту (проектной- сметной документации): всего 14 760 тысяч тенге, в том числе строительно-монтажных работ 8 132 тысяч тенге, оборудования, инструмента и инвентаря 0 тысяч тенге;

8. Сметная стоимость основных фондов, принимаемых в эксплуатацию 8 981,145 тысяч тенге, в том числе: стоимость строительно-монтажных работ 8 652,921 тысяч тенге; стоимость оборудования, инструмента и инвентаря 0 тысяч тенге;

9. Доля местного содержания предусмотрена в проектно-сметной документации 91,52% и фактически применено 91,52% (на объектах финансируемых за счет государственных инвестиций и средств квазигосударственного сектора);

10. Класс энергоэффективности здания --- ;

11. Объект построен в соответствии с утвержденным проектом (проектно-сметной документацией) и требованиями государственных нормативных документов в области архитектуры, градостроительства и строительства.

РЕШИЛ: «Реконструкция канализационных сетей ст. Караганда Сортировочная от ВОДЧ-7 (Коллектор от санатория «Арман», ул.Махметова 2 до ул.Локомотивная)», кадастровый №09:142:206:004:1; кадастровый квартал № 8 ,

наименование объекта (комплекса)

принять в эксплуатацию.

Заказчик Исаев Д.Б. ,

фамилия, имя, отчество (при его наличии), подпись руководителя Место печати (при наличии)

Технический надзор:

1) аттестованный (-ые) эксперт (-ы) _____.

(фамилия, имя, отчество (при его наличии) эксперта, специализация аттестата, подпись, дата Место печати (при наличии)

2) аккредитованная организация ТОО «Фалих» ,

директор Сандыбаев С. З. ,

(наименование организации) имеющей в своем составе аттестованного (-ых) эксперта (-ов), фамилия, имя, отчество (при его наличии) руководителя, подпись, дата Место печати (при наличии)

_____,

(фамилия, имя, отчество (при его наличии) эксперта, специализация аттестата), подпись,дата Место печати (при наличии)

Авторский надзор:

1) разработчик проекта ТОО «Қарағанды Су», Жунусова Ш.С., начальник отдела по разработке и сопровождению проектов

(наименование организации, фамилия, имя, отчество (при его наличии), должность), подпись, дата Место печати (при наличии)

2) организация _____,

,(наименование организации) имеющей в своем составе аттестованного (-ых) эксперта (-ов), фамилия, имя, отчество (при его наличии) руководителя, подпись, дата Место печати (при наличии)

_____

(фамилия, имя, отчество (при его наличии) эксперта, специализация аттестата), подпись, дата Место печати (при наличии)

3) аттестованный (-ые) эксперт (-ы)_____ _____.

(фамилия, имя, отчество (при его наличии) эксперта, специализация аттестата), подпись, дата Место печати (при наличии)

Подрядчик (генеральный подрядчик) Ширимбеков Б. Ж. ,

фамилия, имя, отчество (при его наличии), подпись руководителя

Место печати (при наличии)

АМНЫҢ ҚАРАҒАНДЫ ОБЛЫСЫ

ӨТІНІШ №

00223759792

КАДАСТРЛЫҚ №

09:142:206:00

ЖЫЛЖЫМАЙТЫН МҮЛІК

ОБЪЕКТІНІҢ МЕКЕН ЖАЙЫ:

ТІРКЕУШІ

БӨЛІМ БАСШЫСЫ

БАСШЫ

ҚОЛЫ

Приложение 13
к акту приемки объекта
в эксплуатацию
от «23» 01. 2023 года
форма

Технические характеристики объекта (сети, водоводы,коллекторы и тому подобное)

№ п/п	Наименование	Единицы измерения	Количество, протяженность	Примечание
1	2	3	4	5
Водопровод				
1	Водоводы (общая протяженность)	м		
	1) из стальных труб	м		
	2) из чугунных труб	м		
	3) из асбестоцементных труб	м		
	4) из железобетонных труб	м		
	5)	м		
2	Распределительная сеть (общая протяженность)	м		
	1) из стальных труб	м		
	2) из чугунных труб	м		
	3) из асбестоцементных труб	м		
	4) из полиэтиленовых труб	м		
	5)	м		
3	Прочие устройства			
	Смотровой колодец	шт		
	Задвижка d-	шт		
	« d-	шт		
	« d-	шт		
	Вентили d-	шт		
	« d-	шт		
	« d-	шт		
	Кран d-	шт		
	« d-	шт		
	« d-	шт		
	Гидрант	шт		
	Водопроводный ввод	шт		
	Водоразборная колонка	шт		
	Стальной футляр	шт		
	Питьевой фонтанчик	шт		
Канализация	**Кадастровый номер №09:142:206:004:1**			
1	Коллекторы (общая протяженность)	м	**296**	
	1) из керамических труб	м		
	2) из чугунных труб	м		
	3) из бетонных труб	м		

	4) из асбестоцементных труб	м		
	5) из железобетонных труб	м		
	6) труба OD 200 SN12 PE	**м**	**273**	
	7) трубы напорные ПЭ100 SDR13,6 Ø200x14,7	**м**	**23**	
2	Канализационная сеть (общая протяженность)	**м**		
	1) из керамических труб	м		
	2) из чугунных труб	м		
	3) из бетонных труб	м		
	4) из асбестоцементных труб	м		
	5)	м		
3	Прочие устройства			
	Смотровой колодец	**шт**	**8**	
	Выпуск	шт		

Горизонтальный разрез колодца	Вертикальный разрез колодца
Масштаб **М 1:50**	Масштаб **М 1:50**
прилагается	**прилагается**

Спецификация

№ п/п	Наименование	Марка	Материал	Диаметр (мм) (размеры)	Количество	Примечание
1	Смотровой колодец		**ж/б**	**Ø1500**	**8**	

Схема привязки колодца к постоянным точкам-ориентирам

Заказчик Исаев Д.Б.
фамилия, имя, отчество (при наличии), подпись руководителя Место печати (при наличии)

Авторский надзор Жунусова Ш.С.
фамилия, имя, отчество (при наличии), подпись эксперта Место печати (при наличии)

Вертикальный разрез

Горизонтальный разрез

Колодец I

для непросадочных сухих грунтов

Разрез 1-1

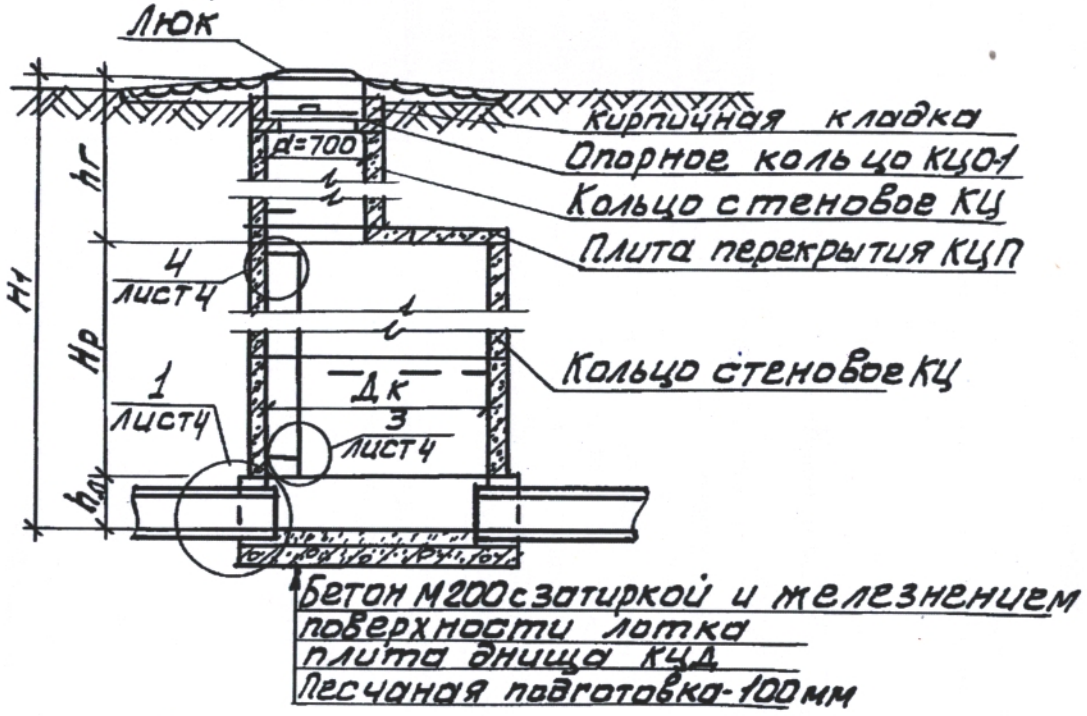

План колодца I

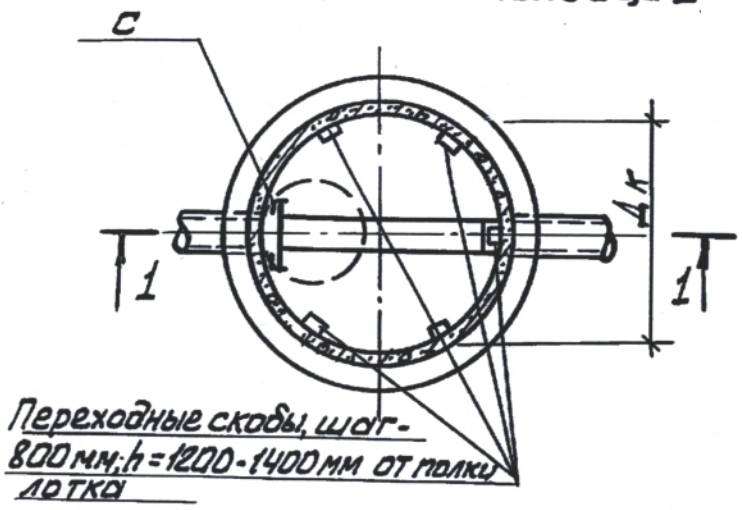

«АЗАМАТТАРҒА АРНАЛҒАН ҮКІМЕТ» МЕМЛЕКЕТТІК КОРПОРАЦИЯСЫ» КОММЕРЦИЯЛЫҚ ЕМЕС АКЦИОНЕРЛІК ҚОҒАМЫНЫҢ ҚАРАҒАНДЫ ОБЛЫСЫ БОЙЫНША ФИЛИАЛЫНЫҢ ТІРКЕУ ЖӘНЕ ЖЕР КАДАСТРЫ БОЙЫНША ҚАРАҒАНДЫ ҚАЛАСЫНЫҢ БӨЛІМІ	**ОТДЕЛ ГОРОДА КАРАГАНДЫ ПО РЕГИСТРАЦИИ И ЗЕМЕЛЬНОМУ КАДАСТРУ ФИЛИАЛА НЕКОММЕРЧЕСКОГО АКЦИОНЕРНОГО ОБЩЕСТВА «ГОСУДАРСТВЕННАЯ КОРПОРАЦИЯ» ПРАВИТЕЛЬСТВО ДЛЯ ГРАЖДАН» ПО КАРАГАНДИНСКОЙ ОБЛАСТИ**

МЕНШІК ИЕСІ (ҚҰҚЫҚ ИЕСІ) ТУРАЛЫ МӘЛІМЕТТЕР
СВЕДЕНИЯ О СОБСТВЕННИКЕ (ПРАВООБЛАДАТЕЛЕ)

№ 002237597921 **01.02.2023г.**

Кадастр нөмері/Кадастровый номер: **09:142:206:004; 09:142:206:004:1; 09:142:206:004:2**

Жылжымайтын мүлік объектінің мекен-жайы
Адрес объекта недвижимости: **обл. Карагандинская, г. Караганда, р-н Әлихан Бөкейхан (ранее: обл. Карагандинская, г. Караганда, район Октябрьский.) , кадастровый квартал №8**

Меншік иесі (құқық иесі) Собственник (правообладатель)	Құқық пайда болу негіздемесі/ Основание возникновения права
Товарищество с ограниченной ответственностью "Қарағанды Су"	**Акт на право временного возмездного землепользования (аренды) (№ 51893 от 02.03.2007г.) - Дата регистрации: 20.08.2007 00:00 Государственное учреждение "Отдел земельных отношений города Караганды"** **Договор купли-продажи (№ 07/2ф/10538 от 11.05.2005г.) - Дата регистрации: 20.08.2007 00:00 Юридическое лицо "юридическое лицо"** **Договор об аренде з/у (№ 18053 от 16.02.2007г.) - Дата регистрации: 20.08.2007 00:00 Государственное учреждение "Отдел земельных отношений города Караганды"** **Постановление (№ 33/116 от 22.12.2006г.) - Дата регистрации: 20.08.2007 00:00 Государственное учреждение "Аппарат акима города Караганды"** **Акт приемки объекта в эксплуатацию (№ б/н от 23.01.2023г.) - Дата регистрации: 30.01.2023 12:24**

Басшы орынбасары
Заместитель руководителя (колы/подпись) **Сальгов А.А.** (тегі/фамилия, аты/имя, әкесінің аты/отчество)

М.П.

Бас маман
Главный специалист (колы/подпись) **Бекенов А.А.** (тегі/фамилия, аты/имя, әкесінің аты/отчество)

Бас маман
Главный специалист (колы/подпись) **Апсатарова М. А.** (тегі/фамилия, аты/имя, әкесінің аты/отчество)