Утвержден приказом
Министра по инвестициям и развитию Республики Казахстан
от 24 апреля 2017 года № 234
форма

Акт приемки объекта в эксплуатацию

«28» 03 2023года

Заказчик ТОО "Рудненские тепловые сети", БИН 221040021614, тел.: 87143124740, индекс 111500,Костанайская область, г.Рудный, 40 лет Октября, строение 2/2

фамилия, имя, отчество (при его наличии) ИИН, телефон – для физических лиц, наименование организации – для юридических лиц, БИН, телефон, почтовый индекс, область, город, район, населенный пункт, наименование улицы, номер дома/здания (стационарного помещения)

на основании:

Декларации о соответствии (прилагается) от «29» декабря 2022 года ТОО «EMAAR» Токушева Жанна Кайратовна, Карагандинская обл., г.Караганда, ул.Пассажирская 15А каб.523, БИН 141040024255, тел.: 8/7212/49-69-19,

дата подписания декларации, наименование подрядной (генподрядной) организации, фамилия, имя, отчество (при его наличии) руководителя, юридический адрес, БИН, телефон

Заключения о качестве строительно-монтажных работ (прилагается) от «28» декабря 2022 года, ТОО "Saulet Tranes Servis",Маканова Максата Куспаевич аттестат эксперта №KZ41VJE00028171 от 28.06.2017г. аттестат эксперта №KZ84VJE00028173 от 28.06.2017г, БИН110140018612

дата подписания заключения, наименование организации, фамилия, имя, отчество (при его наличии) экспертов технического надзора, № и дата получения аттестатов, БИН, телефон

Заключения о соответствии выполненных работ проекту (прилагается) от «28» декабря 2022 года ТОО «Фирма «Казэнергоналадка» директор Цой Дмитрий Анатольевич, эксперт Шилохвостов Денис Сергеевич, БИН 971240003966 Тел. +7 727 279 42 42.

дата подписания заключения, наименование организации, фамилия, имя, отчество (при его наличии) экспертов авторского надзора, № и дата получения аттестатов, БИН, телефон

произведя осмотр готовности предъявленного подрядчиком (генеральным подрядчиком) к приемке в эксплуатацию объекта **"Разработка проектно-сметной документации на реконструкцию тепловых сетей г. Рудного, п. Качар и п. Горняцкий. Реконструкция тепловых сетей п. Горняцкий». Реконструкция, уровень ответственности – II, технически не сложный, (нормальный уровень ответственности)**

наименование объекта, вид строительства (новое, расширение, реконструкция, техническое перевооружение, модернизация, капитальный ремонт), уровень ответственности, техническая и технологическая сложность объекта

по адресу Костанайская область, город Рудный, п. Горняцкий,

(область, район, населенный пункт, микрорайон, квартал, улица, номер дома (корпуса)

проверив комплектность исполнительной технической документации, в том числе посредством электронного модуля исполнительной технической документации "28"декабря 2022 года, дата ознакомления подтверждает что:

1. Строительство объекта осуществлено на основании:

1) Решение акима поселка Горняцкий от 24 апреля 2018 года № 5, правоустанавливающего документа на земельный участок от 05.05.2018 года за № 3426215;

документ, подтверждающий наступление юридических фактов (юридических составов), на основании которых возникают, изменяются или прекращаются права на земельный участок, в том числе договоры, решения судов, правовые акты исполнительных органов, свидетельство о праве на наследство, передаточный акт или разделительный баланс при реорганизации негосударственных юридических лиц, владеющих земельным участком на праве собственности или выкупивших право временного возмездного землепользования (аренды).

либо решения о реконструкции (перепланировке, переоборудовании) помещений (отдельных частей) существующих зданий от "___"_____20___года №_____;
наименование органа вынесшего решение

2) талона о приеме уведомления о начале строительно-монтажных работ Государственное учреждение "Управление государственного архитектурно-строительного контроля Костанайской области" от «02» 06.2021г. №KZ26REA00224956,

наименование органа принявшего уведомление, дата и № принятия талона

3) проект (проектно-сметной документации) ТОО «Фирма «Казэнергоналадка» Заключение № KAZENG-0051/20 от 07.07.2020 г., заключение экспертизы № KAZENG-0021/22 от 15.06.2022 года (положительное), выдано ТОО KAZENGINEERINGEXPERT» (после корректировки сметной документации) Том 1. Паспорт рабочего проекта, Том 2. Общая пояснительная записка, Том 3. Проект организации строительства, Том 4. Оценка воздействия на окружающую среду, Том 5. Рабочие чертежи, в составе: Конструкции железобетонные, Тепловые сети. Система оперативного дистанционного контроля. Том 6. Книга 1. Сметная документация. Том 6. Книга 2. Прайс-листы. Том 6. Книга 3. Прайс-листы (альтернативные).Том 7. Инженерные изыскания.
Утвержденного ТОО «Рудненская теплосеть» 24.06.2022 г.;

дата и номер проекта, наименование организации утвердившей (пере утвердившей) проект и дата утверждения

2. Строительно-монтажные работы осуществлены в сроки:
начало работ: июнь 2021 года;
окончание работ: октябрь 2022 года;
при продолжительности строительства, месяц: по норме или по проекту организации строительства, месяц: 12 (двенадцать); фактически, месяц: 10 (десять);

3. Объект (комплекс) имеет следующие основные технико-экономические показатели:

1) тепловая сеть по ул. Лазо, Сатпаева (12:195:001:4372:2)-общая протяженность тепловой сети п. Горняцкий составляет 610 метров по трассе (1 220 метров в трубе), фактически реконструировано -230 метров по трассе (460 метров в трубе)

Мощность, производительность и так далее	Единица измерения	По проекту		Фактически	
		общая (с учетом ранее принятых)	в том числе пускового комплекса или очереди	общая (с учетом ранее принятых)	в том числе пуско-вого ком-плекса или очереди
Протяженность тепловой сети по трассе	м	460	460	460	460
Количество колодцев	шт.	13	13	13	13
Количество компенсаторов	шт.	3	3	3	3
Количество вводов	шт.	11	11	11	11
Количество задвижек	шт.	30	30	30	30

2) внутриквартальные тепловые сети п. Горняцкий (12:195:001:4372:1)-общая протяженность тепловой сети п. Горняцкий составляет 7 132 метров

по трассе (14 264 метров в трубе), фактически реконструировано -1 705 метров по трассе (3 410 метров в трубе)

Мощность, производительность и так далее	Единица измерения	По проекту		Фактически	
		общая (с учетом ранее принятых)	в том числе пускового комплекса или очереди	общая (с учетом ранее принятых)	в том числе пуско-вого ком-плекса или очереди
Протяженность тепловой сети по трассе	м	3410	3410	3410	3410
Количество колодцев	шт.	84	84	84	84
Количество компенсаторов	шт.	18	18	18	18
Количество вводов	шт.	159	159	159	159
Количество задвижек	шт.	188	188	188	188

Выпуск продукции (оказания услуг), предусмотренной проектом в объеме, соответствующем нормам освоения проектных мощностей в начальный периодфакт начала выпуска продукции с указанием объема

Жилой дом имеет следующие показатели:

Показатели	Единица измерения	По проекту	Фактически
Общая площадь	метр в квадрате (далее – м2)		
Число этажей	этаж		
Общий строительный объем	метр в кубе (далее – м3)		
В том числе подземной части	м3		
Площадь встроенных, встроенно- пристроенных и пристроенных помещений	м2		

Показатели	По проекту			Фактически		
	число квартир	площадь квартир, м2		число квартир	площадь квартир, м2	
		общая	жилая		общая	Жилая
Всего в однокомнатных двухкомнатных трехкомнатных четырехкомнатных и более						

4. Технологические и архитектурно-строительные решения по объекту характеризуются следующими данными: Произведена полная замена изношеных тепловых сетей, прокладка тепловых сетей подземная, бесканальная, стальные предизолированные трубы, изготовленные индустриально, в заводских условиях, с тепловой изоляцией из жесткого пенополиуретана (ППУ) и внешней защитной оболочки из полиэтилена низкого давления.

краткие технические характеристики по особенностям его размещения, по основным материалам и конструкциям, инженерному и технологическому оборудованию.

5. На объекте установлено предусмотренное проектом оборудование в количестве согласно актам о его приемке после индивидуального испытания и комплексного опробования;

6. Наружные инженерные коммуникации (холодное и горячее водоснабжение, канализация, теплоснабжение, газоснабжение, электроснабжение и связь) обеспечивают нормальную эксплуатацию объекта (здания, сооружения, помещения) и приняты городскими эксплуатационными организациями – не предусмотрено;

7. Сметная стоимость по утвержденному проекту (проектной-сметной документации):

всего _*321 672,357* ***тысяч тенге***, в том числе
Стоимость монтажных работ _*266 568,637*_ ***тысяч тенге,***
Стоимость оборудования, инструмента ***1 285,533 тысяч тенге;***
Затраты заказчика на технический надзор ***8 678,475 тысяч тенге;***
Затраты заказчика на авторский надзор ***2 999,967 тысяч тенге;***
Налог на добавленную стоимость(НДС) 12% ***38 600,683 тысяч тенге;***
Всего по сметному расчету ***266 114,277 тысяч тенге.***
8. Сметная стоимость основных фондов, принимаемых в эксплуатацию: _
Сметная стоимость строительства ***239 551,478 тысяч тенге; в том числе:***
Стоимость монтажных работ (включая оборудование) ***230 669,952 тысяч тенге***
Затраты заказчика на технический надзор ***6 298,023 тысяч тенге;***
Затраты заказчика на авторский надзор ***2 583,503 тысяч тенге;***
Стоимость рабочего проекта ***26 562,799 тысяч тенге***
Всего по сметному расчету: ***266 114,277 тысяч тенге***
9. Доля местного содержания предусмотрена в проектно-сметной документации 100 % и фактически применено 25 % (на объектах, финансируемых за счет государственных инвестиций и средств квазигосударственного сектора);
10. Класс энергоэффективности здания;
11. Объект построен в соответствии с утвержденным проектом (проектно-сметной документацией) и требованиями государственных нормативных документов в области архитектуры, градостроительства и строительства.
РЕШИЛ:_ **«Разработка проектно-сметной документации на реконструкцию тепловых сетей г. Рудного, п. Качар и п. Горняцкий. Реконструкция тепловых сетей п. Горняцкий»**
наименование объекта (комплекса)

принять в эксплуатацию

Заказчик:
Директор ТОО «Рудненские тепловые сети»
Жунусов Арман Каларович _____
фамилия, имя, отчество (при его наличии), подпись руководителя Место печати (при наличии)

Технический надзор:
1) аттестованный (-ые) эксперт (-ы)
_____ «___» _____2023г.
(фамилия, имя, отчество (при его наличии) эксперта, специализация аттестата, подпись, дата
Место печати (при наличии)
2) аккредитованная организация ТОО "Saulet Trans Servis" директор Смагулов Б.С. _____ «28» 03 2023г.,
(наименование организации) имеющей в своем составе аттестованного (-ых) эксперта (-ов),
фамилия, имя, отчество (при его наличии) руководителя, подпись, дата Место печати (при наличии)
ТОО "Saulet Trans Servis" эксперт Маканов М.К. по специализации:
по объектам второго и третьего уровней ответственности – в части технологического оборудования, по объектам второго и третьего уровней ответственности – в части несущих и ограждающих конструкций

_____ «28» 03 2023г.

(фамилия, имя, отчество (при его наличии) эксперта, специализация аттестата), подпись, дата

Место печати (при наличии)

Авторский надзор:

1)разработчик проекта ТОО «Фирма «Казэнергоналадка» генеральный директор Цой Д.А. _____ «28» 03 2023г.

(наименование организации, фамилия, имя, отчество (при его наличии), должность), подпись, дата Место печати (при наличии)

эксперт Шилохвостов Д.С. приказ №5-1 от 15.03.2022 г.

_____ «28» 03 2023г,

2)организация _____

(наименование организации) имеющей в своем составе аттестованного (-ых) эксперта (-ов),

фамилия, имя, отчество (при его наличии) руководителя, подпись, дата Место печати (при наличии)

3) аттестованный (-ые) эксперт (-ы)_____ _____.

(фамилия, имя, отчество (при его наличии) эксперта, специализация аттестата), подпись, дата Место печати (при наличии

Подрядчик (генеральный подрядчик)

Токушева Ж.К. _____ «28» 03 2023г..

фамилия, имя, отчество (при его наличии), подпись руководителя Место печати (при наличии)

Приложение 14 к акту приемки
объекта в эксплуатацию
форма

Технические характеристики объекта (тепловая трасса)

№ п/п	Наименование	Единицы измерения	Количество, протяженность	Примечание
1	Протяженность тепловой трассы	м	3870	
	Протяженность воздушной прокладки:	м		
	1) на эстакадах	м		
	2) на опорах	м		
	Количество опор	шт		
	Протяженность подземной прокладки:	м	3859,25	
	1) в проходных каналах	м		
	2) в полупроходных каналах	м		
	3) бесканальная прокладка	м	3859,25	
2	Количество колодцев (камер)	шт	97	
3	Количество компенсаторов	шт	21	
4	Количество вводов	шт	170	
5	Количество задвижек	шт	218	

Заказчик ТОО "Рудненские тепловые сети"

_____ А. Жунусов

фамилия, имя, отчество (при его наличии), подпись руководителя

Место печати (при наличии)

Авторский надзор ТОО "Фирма "Казэнергоналадка"

_____ Д. Цой

фамилия, имя, отчество (при его наличии), подпись эксперта

Место печати (при наличии)

Приложение №14 к акту приемки объекта в эксплуатацию

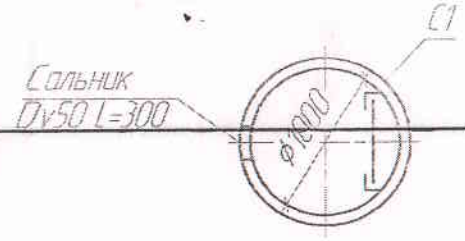

Схема покрытия ДК

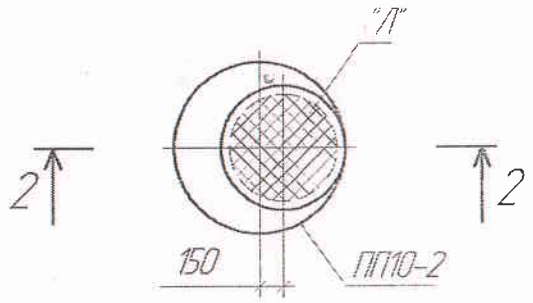

2-2

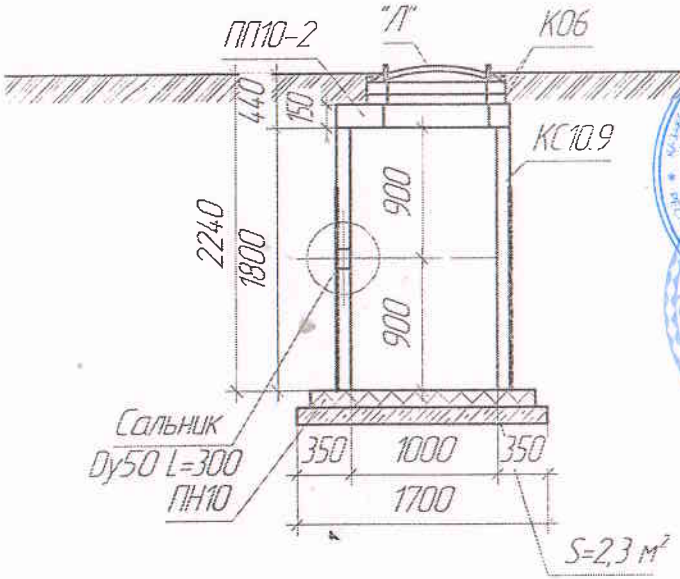

Спецификация элементов на дренажный колодец ДК

Поз.	Обозначение	Наименование	Кол.	Масса, ед. кг	Примечание
		Смотровой колодец СК			
"Л"	ГОСТ 32972-2014	Люк "Т" полимерно-песчаный	1	18,0	
К06	Серия 3.900.1-14 в1	Кольцо опорное	2	50,0	
КС10.9	Серия 3.900.1-14 в1	Кольцо стеновое	2	600,0	
ПН10	Серия 3.900.1-14 в1	Плита днища	1	450,0	
ПП10-2	Серия 3.900.1-14 в1	Плита перекрытия	1	230,0	
С1	Серия 1.450.3-7.94 в1	Стремянка СХ-22	1	34,6	
Сальник Dy50	Серия 5.900-2	Сальник Dy50 L=300	1	7,0	
С1	Подготовка	Бетон В7,5		0,23	м³

Заказчик Товарищество с ограниченной ответственностью "Рудненские тепловые сети"
_____ Жунусов А.К.
МП

Авторский надзор ТОО "Фирма "КазЭнергоНаладка"
_____ Цой Д.А.
МП

«Рудный жыду желілері» «Рудненские тепловые сети» ТОВАРИЩЕСТВО С ОГРАНИЧЕННОЙ ОТВЕТСТВЕННОСТЬЮ город Алматы Республика Казахстан

				Работы по выполнению (разработке) проектно-сметной документации на Реконструкции тепловых сетей г. Руднаго, п. Качар и п. Горняцкий Реконструкция тепловых сетей п. Горняцкий			
	ФИО	Подпись	Дата				
Прораб	Абишев Д.К.			План тепловых сетей	Стадия	Лист	Листов
Геодезист	[illegible]					1	1
				Исполнительная схема дренажный колодец ДК	ТОО "Етааг"		

Приложение №14 к акту приемки объекта в эксплуатацию

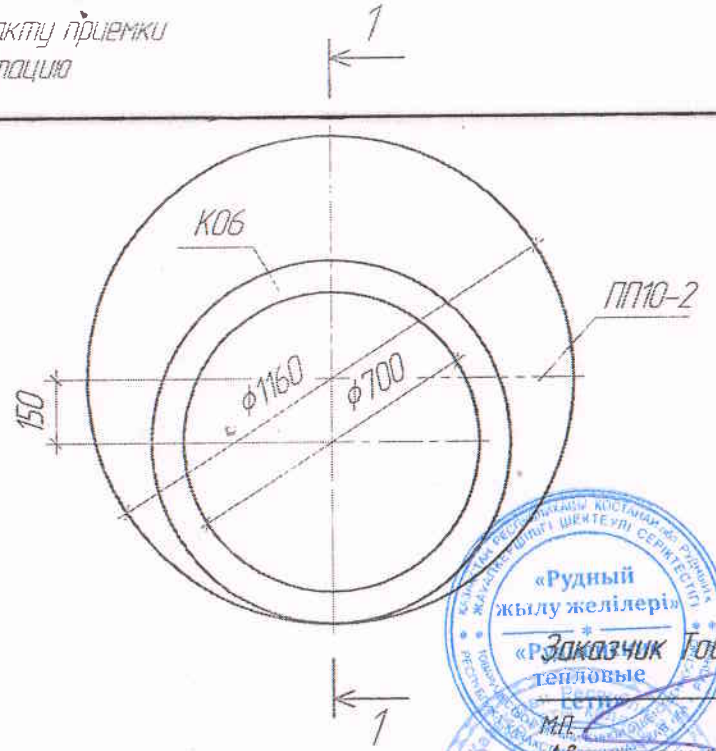

Спецификация элементов на смотровой колодец СК

Поз.	Обозначение	Наименование	Кол.	Масса, ед. кг	Примечание
		Смотровой колодец СК			
"Л"	ГОСТ 32972-2014	Люк "Т" полимерно-песчаный	1	18,0	
К06	Серия 3.900.1-14 в1	Кольцо опорное	1	50,0	
КС7.3	Серия 3.900.1-14 в1	Кольцо стеновое	1	130,0	
ПП10-2	Серия 3.900.1-14 в1	Плита перекрытия	1	250,0	

Заказчик Товарищество с ограниченной ответственностью "Рудненские тепловые сети"
_____ Жунусов А.К.
мп.

Авторский надзор ТОО "Фирма "КазЭнергоНаладка"
_____ Цой Д.А.
мп.

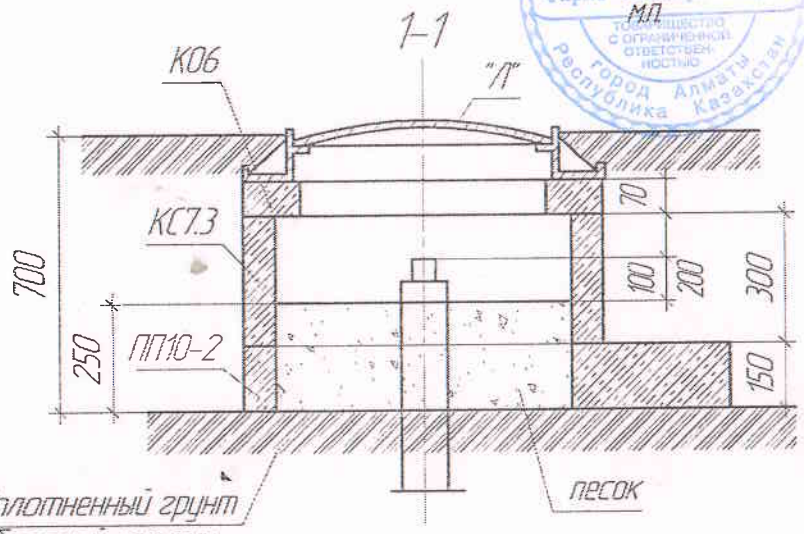

				Работы по выполнению (разработке) проектно-сметной документации на Реконструкции тепловых сетей г. Рудного, п. Качар и п. Горняцкий Реконструкция тепловых сетей п. Горняцкий			
	ФИО	Подпись	Дата				
Прораб	Абишев Д.К.			План тепловых сетей	Стадия	Лист	Листов
Геодезист	[illegible]					1	1
				Исполнительная схема смотровой колодец СК	ТОО "Етааг"		

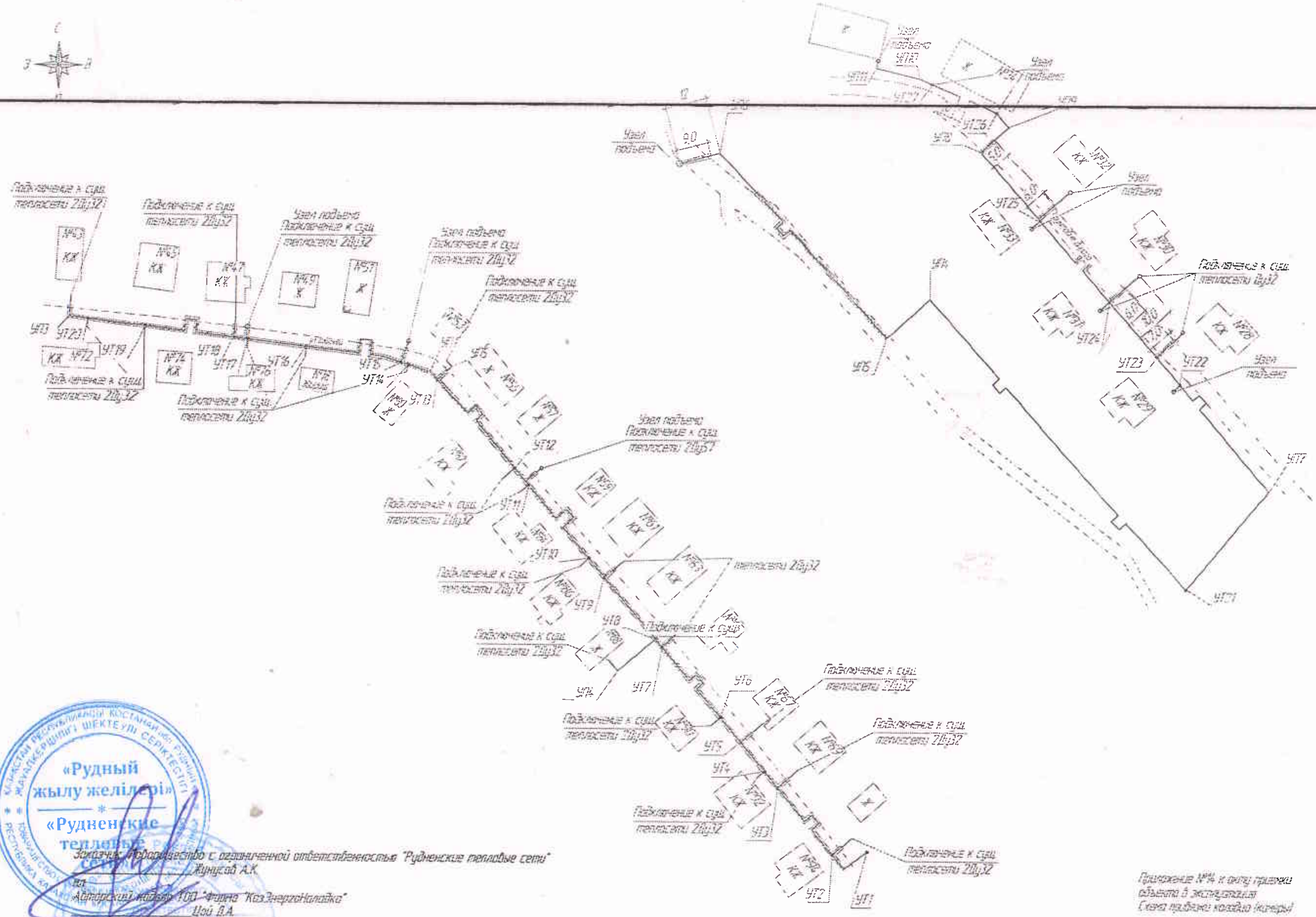

Приложение №14 к акту приемки объекта в эксплуатацию
Схема прокладки колодцев (камеры)

Заказчик: Товарищество с ограниченной ответственностью "Рудненские тепловые сети"
_____________ Жунусов А.К.
мп

Авторский надзор ТОО "Фирма "КазЭнергоНаладка"
_____________ Цой Д.А.
мп

				[illegible]
	ФИО	Подпись	Дата	[illegible]
Разраб.	[illegible]			[illegible]
Гл.инженер	[illegible]			[illegible]
				[illegible]
				ТОО "[illegible]"

Приложение №14 к акту приемки объекта в эксплуатацию
Схема привязки колодца (камеры)

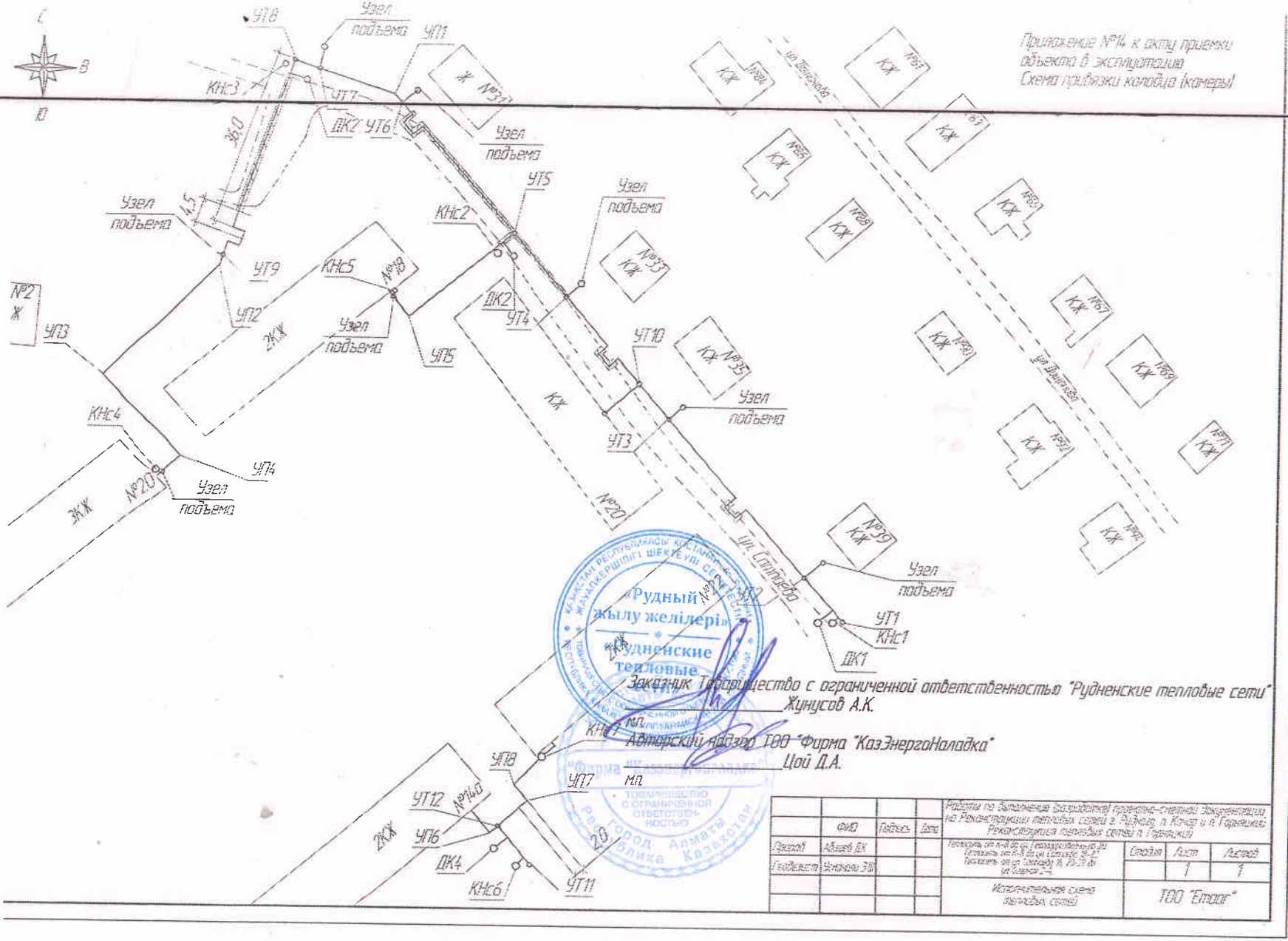

Заказчик Товарищество с ограниченной ответственностью "Рудненские тепловые сети" _____ Жунусов А.К.

Авторский надзор ТОО "Фирма "КазЭнергоНаладка" _____ Цой Д.А.

				Работы по выполнению (разработке) проектно-сметной документации на Реконструкции тепловых сетей г. Рудного, п. Кочар и п. Горняцкий. Реконструкция тепловых сетей п. Горняцкий			
	ФИО	Подпись	Дата				
Прорав	Абдиев ДК			Технологии от к-в до ул. Геологоразведчика 20 Технологии от к-в до ул. Сатпаева 19-2 Технологии от ул. Сатпаева 16, 20-29 до ул. Сатпаева 2-4	Стадия	Лист	Листов
Гл.инженер	Усмакова З.Ш.					1	1
				Исполнительная схема тепловых сетей	ТОО "Етраг"		

Заказчик Товарищество с ограниченной ответственностью "Рудненские тепловые сети"
_______________ Жунусов А.К.
М.П.
Авторский надзор ТОО "Фирма "КазЭнергоНаладка"
_______________ Цой Д.А.
М.П.

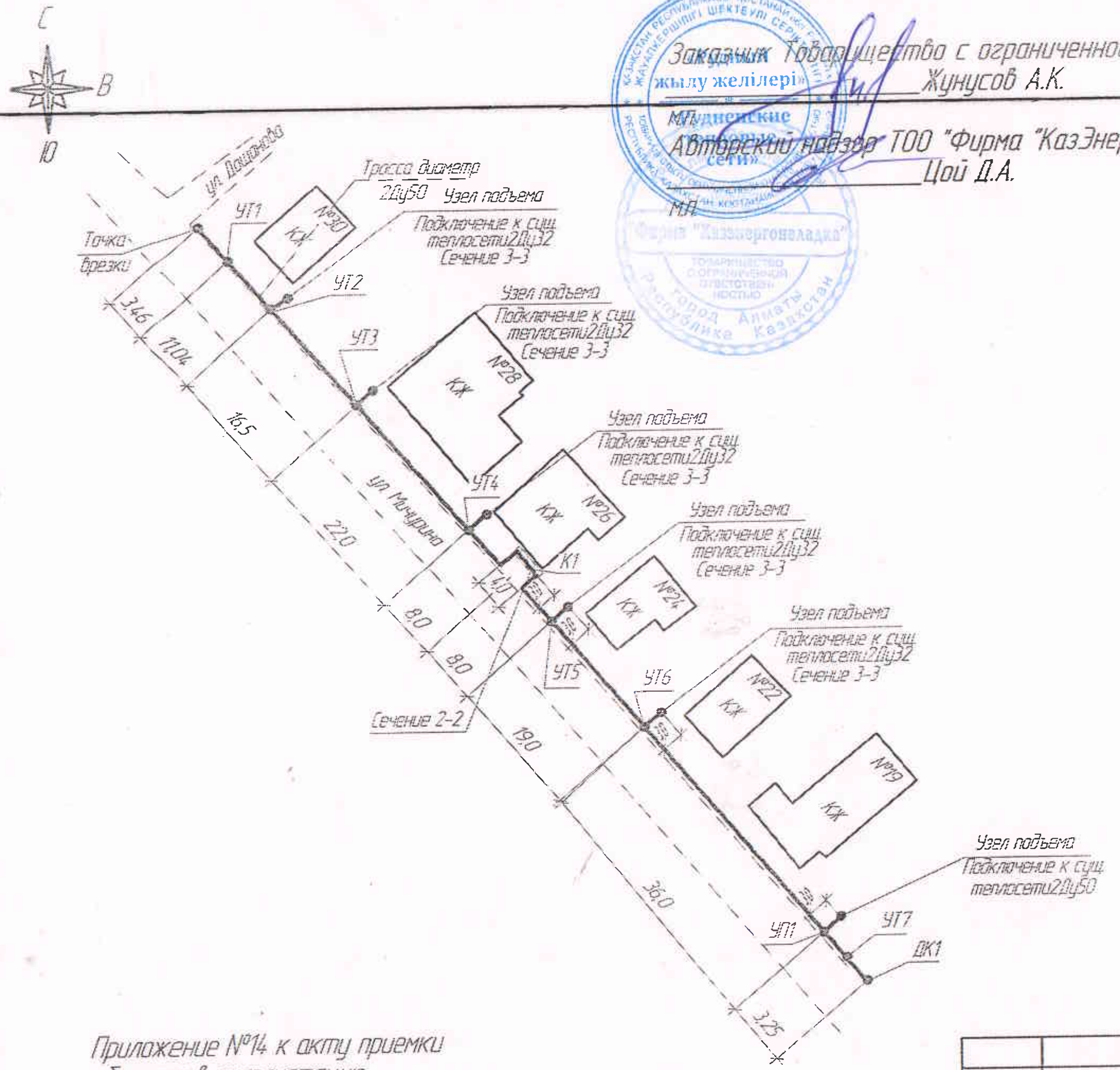

Приложение №14 к акту приемки объекта в эксплуатацию
Схема привязки колодца (камеры)

	ФИО	Подпись	Дата	Работы по выполнению (разработке) проектно-сметной документации на Реконструкции тепловых сетей г. Рудного, п. Качар и п. Горняцкий Реконструкция тепловых сетей п. Горняцкий			
Провод	Абишев Д.К.			Теплосеть ул. Мичурина 22-30, ул. Геологоразведчиков 19	Стадия	Лист	Листов
Геодезист	[illegible]					1	2
				Исполнительная схема фактической укладки ТС	ТОО "Emaar"		

Заказчик Товарищество с ограниченной ответственностью "Рудненские тепловые сети"
Жунусов А.К.
ГИП
Авторский надзор ТОО "Фирма "КазЭнергоНаладка"
Цой Д.А.

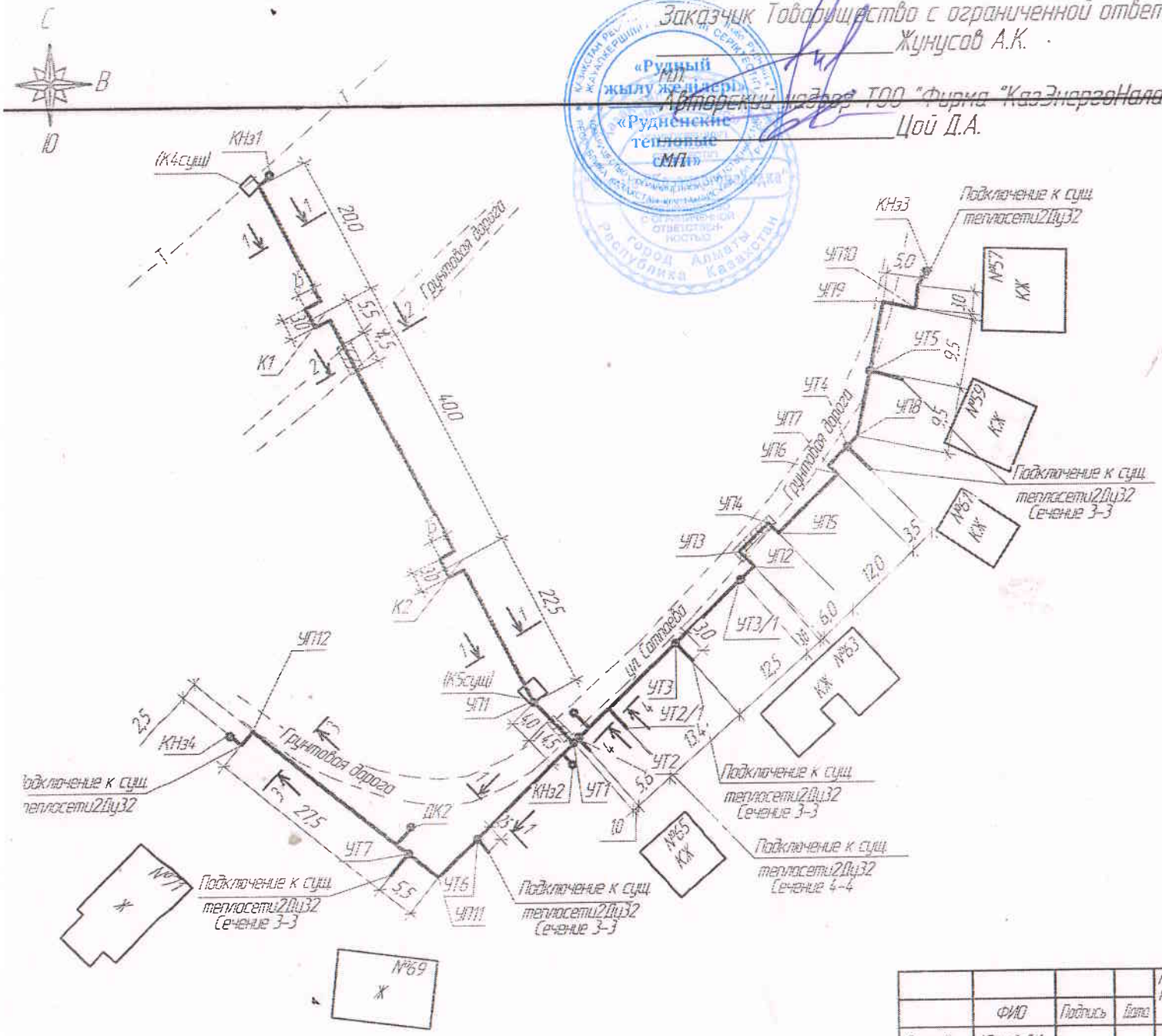

Приложение №14 к акту приемки объекта в эксплуатацию
Схема привязки колодца (камеры)

				Работы по выполнению (разработке) проектно-сметной документации на Реконструкции тепловых сетей г. Рудного, п. Качар и п. Горняцкий Реконструкция тепловых сетей п. Горняцкий			
	ФИО	Подпись	Дата				
Прораб	Абишев Б.К.			Теплосеть от К-4 до К-5 ул. Солнечная 63	Стадия	Лист 1	Листов 2
Геодезист	Ахметов Ж.Ш.						
				Исполнительная схема фактической укладки ТС	ТОО "Етаог"		

Приложение №14 к акту приемки
объекта в эксплуатацию
Схема привязки колодца (камеры)

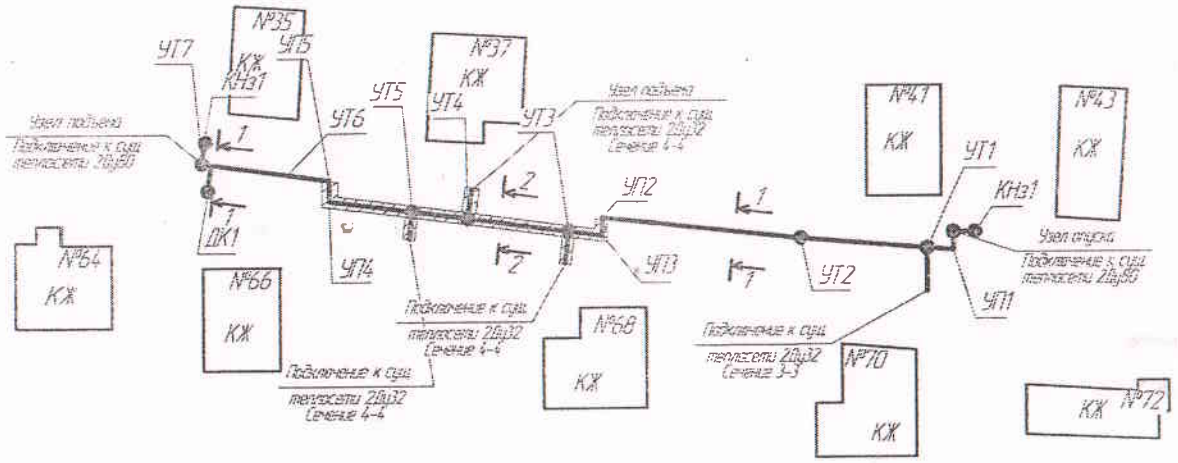

Заказчик Товарищество с ограниченной ответственностью "Рудненские тепловые сети"
_____ Жунусов А.К.
М.П.

Авторский надзор ТОО "Фирма "КазЭнергоНаладка"
_____ Цой Д.А.
М.П.

				Работы по выполнению (разработке) проектно-сметной документации на Реконструкции тепловых сетей г. Рудного, п. Качар и п. Горняцкий Реконструкция тепловых сетей п. Горняцкий			
	ФИО	Подпись	Дата				
Прораб	Абишев Д.К.			Теплосеть ул. Лошанова 35-41, 64-68	Стадия	Лист	Листов
Геодезист	[illegible]					1	2
				Исполнительная схема фактической укладки ТС	ТОО "Етааг"		

Приложение №14 к акту приемки объекта в эксплуатацию
Схема привязки колодца (камеры)

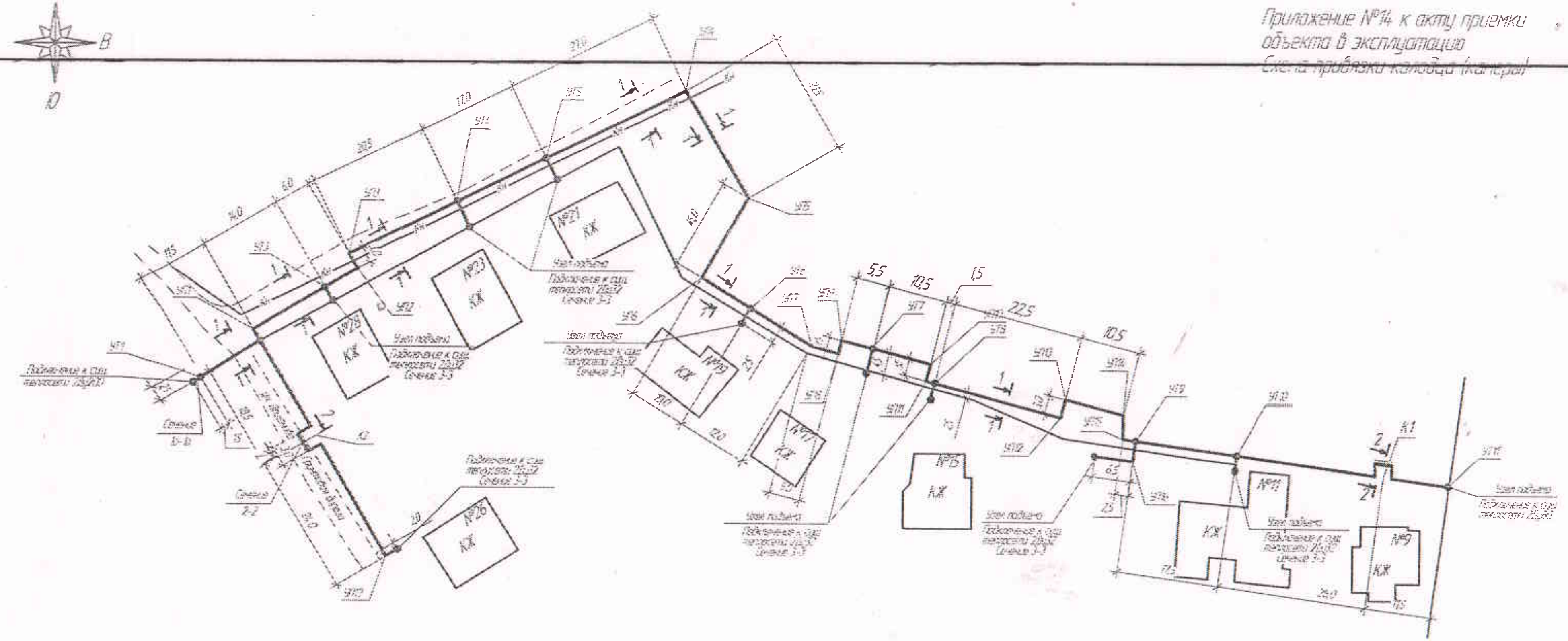

Заказчик Товарищество с ограниченной ответственностью "Рудненские тепловые сети"
Жунусов А.К.
М.П.
Авторский надзор ТОО "Фирма "КазЭнергоНаладка"
Цой Д.А.
М.П.

				Работы по выполнению (разработке) проектно-сметной документации на Реконструкции тепловых сетей г. Рудного, п. Качар и п. Горняцкий. Реконструкция тепловых сетей п. Горняцкий			
	ФИО	Подпись	Дата				
Провод	Абишев Д.К.			Теплосеть от П-12 до ул. С Лазо 9-23	Стадия	Лист	Листов
Геодезист	Усенбаева З.Ш.					1	2
				Исполнительная схема фактической укладки ТС	ТОО "Етаог"		

Заказчик Товарищество с ограниченной ответственностью "Рудненские тепловые сети"
_____ Жунусов А.К.
М.П.

Авторский надзор ТОО "Фирма "КазЭнергоНаладка"
_____ Цой Д.А.
М.П.

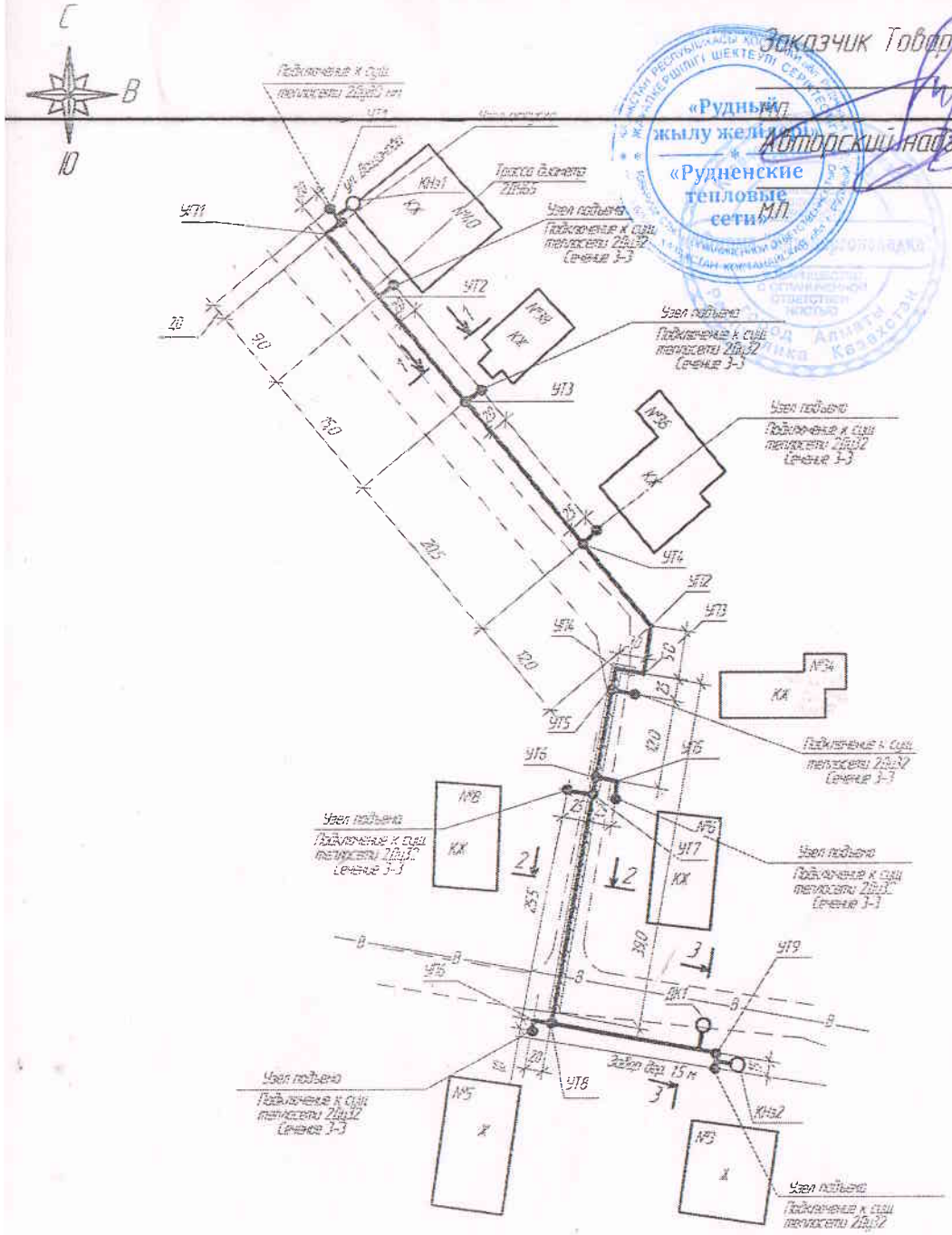

Приложение №14 к акту приемки объекта в эксплуатацию
Схема привязки колодца (камеры)

				Работы по выполнению (разработке) проектно-сметной документации на Реконструкции тепловых сетей г. Рудного, п. Качар и п. Горняцкий Реконструкция тепловых сетей п. Горняцкий			
	ФИО	Подпись	Дата				
Прораб	Абишев Д.К.			Теплосеть ул. Дощанова 34-40 Теплосеть ул. Энтузиастов 3, 5, 6, 8	Стадия	Лист	Листов
Геодезист	Эскимова Э.Ш.					1	2
				Исполнительная схема фактической укладки ТС	ТОО "Етааг"		