РЕСПУБЛИКА КАЗАХСТАН
ТОВАРИЩЕСТВО С ОГРАНИЧЕННОЙ ОТВЕТСТВЕННОСТЬЮ
«ЭНЕРГОСЕРВИС ЭТЛ»

Гос. лицензия ГСЛ № 14009755 выдана 13 сентября 2021 года

РАБОЧИЙ ПРОЕКТ

Строительство и реконструкция уличных освещений поселка Доссор, Макатского района

ТОМ 4. ГП. Генеральный план.

Шифр -007/22- ГП

Заказчик: ГУ "Аппарат Акима поселка Доссор"

Шымкент 2022г.

РЕСПУБЛИКА КАЗАХСТАН
ТОВАРИЩЕСТВО С ОГРАНИЧЕННОЙ ОТВЕТСТВЕННОСТЬЮ
«ЭНЕРГОСЕРВИС ЭТЛ»

Гос. лицензия ГСЛ № 14009755 выдана 13 сентября 2021 года

РАБОЧИЙ ПРОЕКТ

Строительство и реконструкция уличных освещений поселка Доссор, Макатского района

.

ТОМ 4. ГП. Генеральный план.

Директор ТОО «Энергосервис ЭТЛ» Кабыш Н.С.

Главный инженер проекта Дарбичев Е.

Шифр -007/22- ГП

Заказчик: ГУ "Аппарат Акима поселка Доссор"

Шымкент 2022г.

ВЕДОМОСТЬ РАБОЧИХ ЧЕРТЕЖЕЙ МАРКИ ГП

Лист	НАИМЕНОВАНИЕ	Примечание
1	Общие данные по рабочим чертежам	
2	Ситуационная схема размещения	
3	Разбивочный план, план организации рельефа и сводный планинженерных сетей КТПН-1 25/6/0,4кВ	
4	Разбивочный план, план организации рельефа и сводный планинженерных сетей КТПН-2 25/6/0,4кВ	
5	Разбивочный план, план организации рельефа и сводный планинженерных сетей КТПН-3 25/6/0,4кВ	
6	Разбивочный план, план организации рельефа и сводный планинженерных сетей КТПН-4 25/6/0,4кВ	
7	Разбивочный план, план организации рельефа и сводный планинженерных сетей КТПН-5 25/6/0,4кВ	
8	Фундамент под КТПН	

Ведомость основных комплектов рабочих чертежей

Обозначение	Наименование	Примечание
ТОМ 2. ЭС.	Электроснабжения. ЛЭП-10/0,4кВ	
ТОМ 4. ГП.	Генеральный план	

Сводная таблица основных показателей по участкам

N п/п	Наименование	Ед. изм.	Показатель						% к общей площади	Примеч.
			КТПН №1	КТПН №2	КТПН №3	КТПН №4	КТПН №5	Итого		
1	Площадь отведенного участка в т.ч.	$м^2$	15.67	15.67	15.67	15.67	15.67	78.35	100%	
	1.Площадь застройки	$м^2$	2.89	2.89	2.89	2.89	2.89	14.45	18.44%	
	2.Площадь покрытия	$м^2$	12.78	12.78	12.78	12.78	12.78	63.9	81.56%	

Рабочий проект «Строительство и реконструкция уличных освещений поселка Доссор, Макатского района» разработан в соответствии с действующими на территории Республики Казахстан нормами и правилами и предусматривает мероприятия, обеспечивающие взрыво- пожаро-безопасность и исключающие вредные воздействия на окружающую среду, а также предупреждающие чрезвычайные ситуации природного и техногенного характера.

Главный инженер проекта_____ Дарбичев Е.

Общие данные.

Рабочий проект «Строительство и реконструкция уличных освещений поселка Доссор, Макатского района» разработан на основании следующих документов:

- задание на проектирование утвержденное руководителем ГУ "Аппарат Акима поселка Доссор"" от 27.04. 2022 года;

-топографическая съемка в М 1:500 ТОО «СпутникПроектГеодезия» выполнен в 2022г.

КТПН устанавливаются на фундамент, высотой 0.5м от уровня земли. КТПН выдерживают допустимые расстояния от окон существующих зданий. Выдержаны расстояния до существующих инженерных коммуникации. Так же предусмотрено расположение КТПН где не допускаются размещения парковок автотранспорта. Вынос углов границы отводимого участка под установку КТПН производится горархитектурой. Озеленение и благоустройство участка проектом не предусматриваются.

Ведомость ссылочных и прилагаемых документов

Обозначение	Наименование	Примечание
	ССЫЛОЧНЫЕ ДОКУМЕНТЫ	
СН РК 3.01-101-2013	Градостроительство. Планировка и застройка городских и сельских населенных пунктов	
ГОСТ 21.508-93	Правила выполнения рабочей документации генеральных планов предприятий, сооружений и жилищно-гражданских объектов	

Изм.	Кол.уч.	Лист	№док.	Подп.	Дата
ГИП		Дарбичев			
Проверил		Карабаев			
Исполн.		Тастанбеков			
Н. контр.		Сусарбаев			

007/22 ГП

Строительство и реконструкция уличных освещений поселка Доссор, Макатского района

Генеральный план.	Стадия	Лист	Листов
	Р	1	8

Общие данные по рабочим чертежам

ТОО " Энергосервис ЭТЛ "
г. Шымкент - 2022 г.

Согласовано:

Дата

Подпись

Инв.№

Формат А3

Технико-экономические показатели КТПН-№1

N п/п	Наименование	Ед. изм.	Кол-во	% к общей площади	Примечание
1	Площадь отведенного участка в т.ч.	$м^2$	15.67	100%	
	1.Площадь застройки	$м^2$	2.89	18.44%	
	2.Площадь покрытия	$м^2$	12.78	81.56%	

Технико-экономические показатели КТПН-№2

N п/п	Наименование	Ед. изм.	Кол-во	% к общей площади	Примечание
1	Площадь отведенного участка в т.ч.	$м^2$	15.67	100%	
	1.Площадь застройки	$м^2$	2.89	18.44%	
	2.Площадь покрытия	$м^2$	12.78	81.56%	

Технико-экономические показатели КТПН-№3

N п/п	Наименование	Ед. изм.	Кол-во	% к общей площади	Примечание
1	Площадь отведенного участка в т.ч.	$м^2$	15.67	100%	
	1.Площадь застройки	$м^2$	2.89	18.44%	
	2.Площадь покрытия	$м^2$	12.78	81.56%	

Технико-экономические показатели КТПН-№4

N п/п	Наименование	Ед. изм.	Кол-во	% к общей площади	Примечание
1	Площадь отведенного участка в т.ч.	$м^2$	15.67	100%	
	1.Площадь застройки	$м^2$	2.89	18.44%	
	2.Площадь покрытия	$м^2$	12.78	81.56%	

Технико-экономические показатели КТПН-№5

N п/п	Наименование	Ед. изм.	Кол-во	% к общей площади	Примечание
1	Площадь отведенного участка в т.ч.	$м^2$	15.67	100%	
	1.Площадь застройки	$м^2$	2.89	18.44%	
	2.Площадь покрытия	$м^2$	12.78	81.56%	

Согласовано

Нач. ОВиВК
Взам. инв.N
ЭГ и КИП

инв. N подл. | подпись и дата

Изм.	Кол.уч.	Лист	№док.	Подп.	Дата	007/22 ГП		
						Строительство и реконструкция уличных освещений поселка Доссор, Макатского района		
ГИП		Дарбичев				Генеральный план	Стадия	Лист	Листов
Проверил		Карабаев					Р	1.2	8
Исполн.		Тастанбеков							
Н. контр.		Сусарбаев				Общие данные (продолжение)	ТОО " Энергосервис ЭТЛ " г. Шымкент - 2022 г.	

Формат А3

Строительство и реконструкция уличных освещений
поселка Доссор, Макатского района

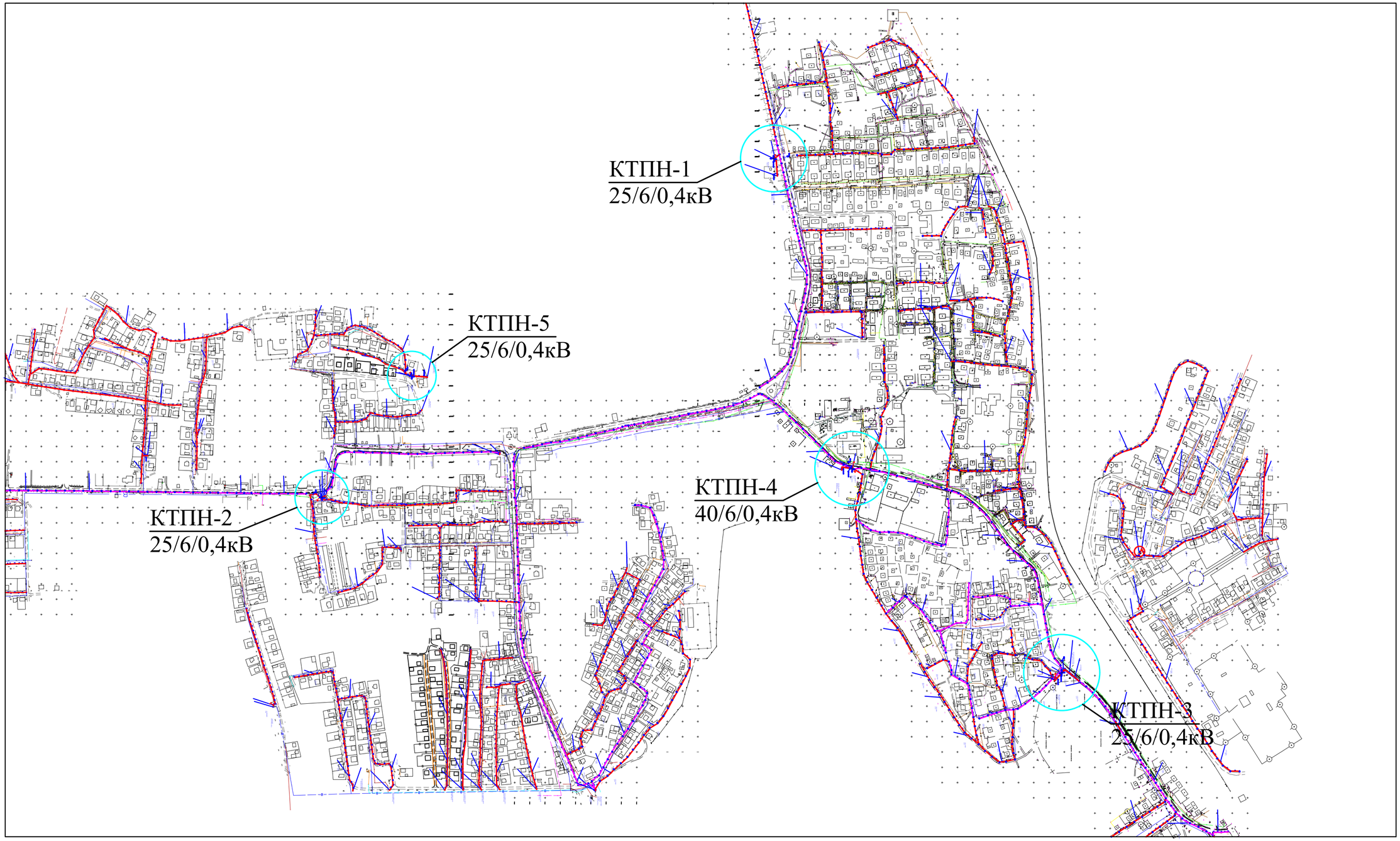

						007/22 ГП
Изм.	Кол.уч.	Лист	№док.	Подп.	Дата	Строительство и реконструкция уличных освещений поселка Доссор, Макатского района
ГИП		Дарбичев				Генеральный план. — Стадия: Р; Лист: 2; Листов: 8
Проверил		Карабаев				
Исполн.		Тастанбеков				
Н.контр.		Сусарбаев				Ситуационная схема размещения — ТОО " Энергосервис ЭТЛ " г. Шымкент - 2022г.

Формат А2

Разбивочный план и план организации рельефа
КТПН-1 25кВА/6/0,4кВ М 1:500

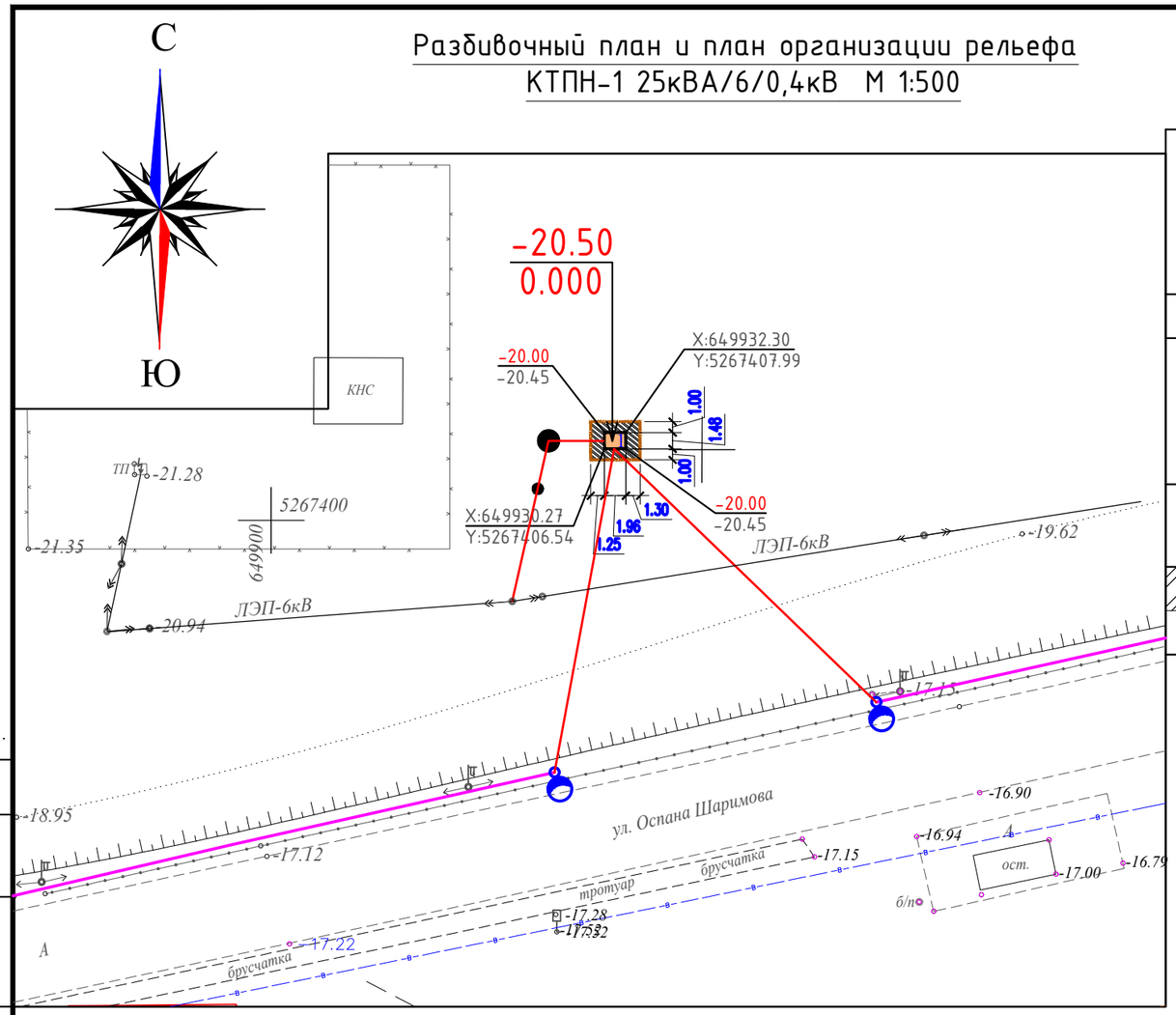

ВЕДОМОСТЬ ЖИЛЫХ И ОБЩЕСТВЕННЫХ ЗДАНИЙ СООРУЖЕНИЙ

Номер на плане	Наименование и обозначение	Этажность	Количество			Площадь, м²				Строительный объем, м3	
			зданий	квартир		застройки		общая нормируемая			
				здания	всего	здания	всего	здания	всего	здания	всего
1	КТПН-1 25/6/0,4кВ	1	1	–	–	2.89	2.89	–	–	–	

ВЕДОМОСТЬ ТРОТУАРОВ, ДОРОГ И ПЛОЩАДОК

Обознач.	Наименование	Площадь, м²	Бордюр		Примечание
			Тип	Кол.	
	Отмостка серии 2.110-3п дет.89,	12.78			на территории участка

Схема установки контура заземления

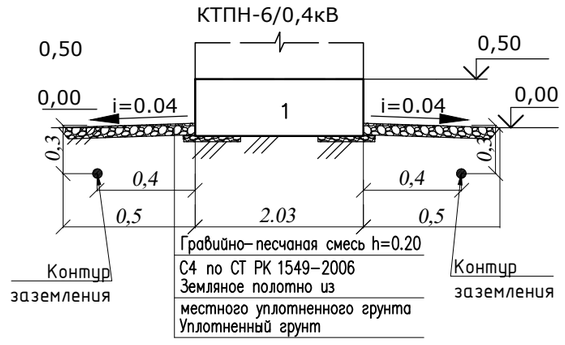

УСЛОВНЫЕ ОБОЗНАЧЕНИЯ

- Проектируемое сооружение
- -20.00 / -20.45 — Отметки "красная" (проектная) / "черная" (натурная)
- граница участка
- Проектируемые сети электроснабжения ВН
- Проектируемые сети электроснабжения НН
- Охранная зона

Наружный контур заземление
КТПН-10/0,4кВ

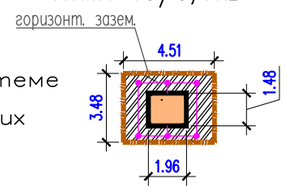

ПРИМЕЧАНИЕ

1. Высотная привязка площадки произведена в системе топографической съемки.
2. Вертикальная планировка решена в существующих отметках с минимальными земляными работами.
3. Фундамент под КТПН см. лист АС.
4. Разбивка КТПН производится от геодезической координатной сетки по топографической съемке. Внутреннюю разбивку осей сооружения выполнять от контура участка.

Изм.	Кол.уч.	Лист	№док.	Подп.	Дата	007/22 ГП		
						Строительство и реконструкция уличных освещений поселка Доссор, Макатского района		
ГИП		Дарбичев				Генеральный план	Стадия	Лист	Листов
Проверил		Карабаев					Р	3	8
Исполн.		Тастанбеков							
Н.контр.		Сусарбаев				Разбивочный план, план организации рельефа и план благоустройства территории КТПН-1 25/6/0,4кВ	ТОО " Энергосервис ЭТЛ " г. Шымкент - 2022г.	

Согласовано:

Дата

Подпись

Инв.№

Формат А3

Разбивочный план и план организации рельефа
КТПН-2 25/6/0,4кВ М 1:500

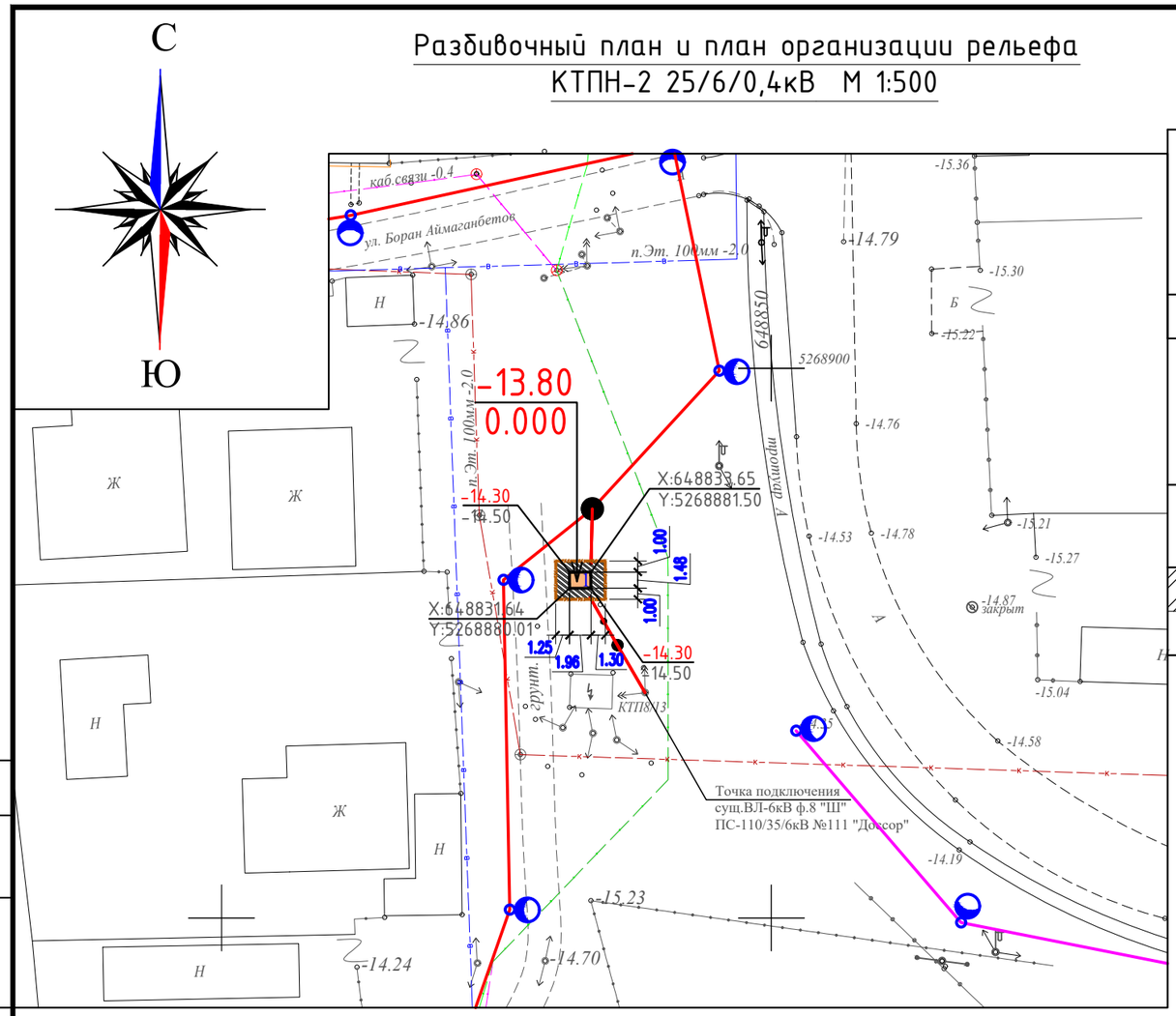

УСЛОВНЫЕ ОБОЗНАЧЕНИЯ

- Проектируемое сооружение
- -20.00 / -20.45 — Отметки "красная" (проектная) / "черная" (натурная)
- граница участка
- Проектируемые сети электроснабжения ВН
- Проектируемые сети электроснабжения НН
- Охранная зона

ПРИМЕЧАНИЕ

1. Высотная привязка площадки произведена в системе топографической съемки.
2. Вертикальная планировка решена в существующих отметках с минимальными земляными работами.
3. Фундамент под КТПН см. лист АС.
4. Разбивка КТПН производится от геодезической координатной сетки по топографической съемке. Внутреннюю разбивку осей сооружения выполнять от контура участка.

Наружный контур заземление
КТПН-10/0,4кВ

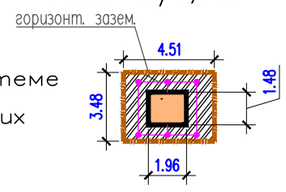

ВЕДОМОСТЬ ЖИЛЫХ И ОБЩЕСТВЕННЫХ ЗДАНИЙ СООРУЖЕНИЙ

Номер на плане	Наименование и обозначение	Этажность	Количество: зданий	Количество: квартир: здания	Количество: квартир: всего	Площадь, м²: застройки: здания	Площадь, м²: застройки: всего	Площадь, м²: общая нормируемая: здания	Площадь, м²: общая нормируемая: всего	Строительный объем, м3: здания	Строительный объем, м3: всего
1	КТПН-1 25/6/0,4кВ	1	1	–	–	2.89	2.89	–	–	–	

ВЕДОМОСТЬ ТРОТУАРОВ, ДОРОГ И ПЛОЩАДОК

Обознач.	Наименование	Площадь, м²	Бордюр: Тип	Бордюр: Кол.	Примечание
	Отмостка серии 2.110-3п дет.89,	12.78			на территории участка

Схема установки контура заземления

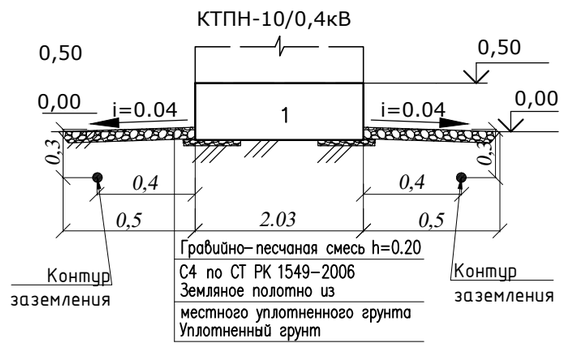

Изм.	Кол.уч.	Лист	№док.	Подп.	Дата
ГИП		Дарбичев			
Проверил		Карабаев			
Исполн.		Тастанбеков			
Н. контр.		Сусарбаев			

007/22 ГП

Строительство и реконструкция уличных освещений поселка Доссор, Макатского района

Генеральный план

Стадия	Лист	Листов
Р	4	8

Разбивочный план, план организации рельефа и план благоустройства территории КТПН-2 25/6/0,4кВ

ТОО " Энергосервис ЭТЛ " г. Шымкент - 2022г.

Формат А3

Согласовано:

Дата | Подпись | Инв.№

Разбивочный план и план организации рельефа
КТПН-3 25/6/0,4кВ М 1:500

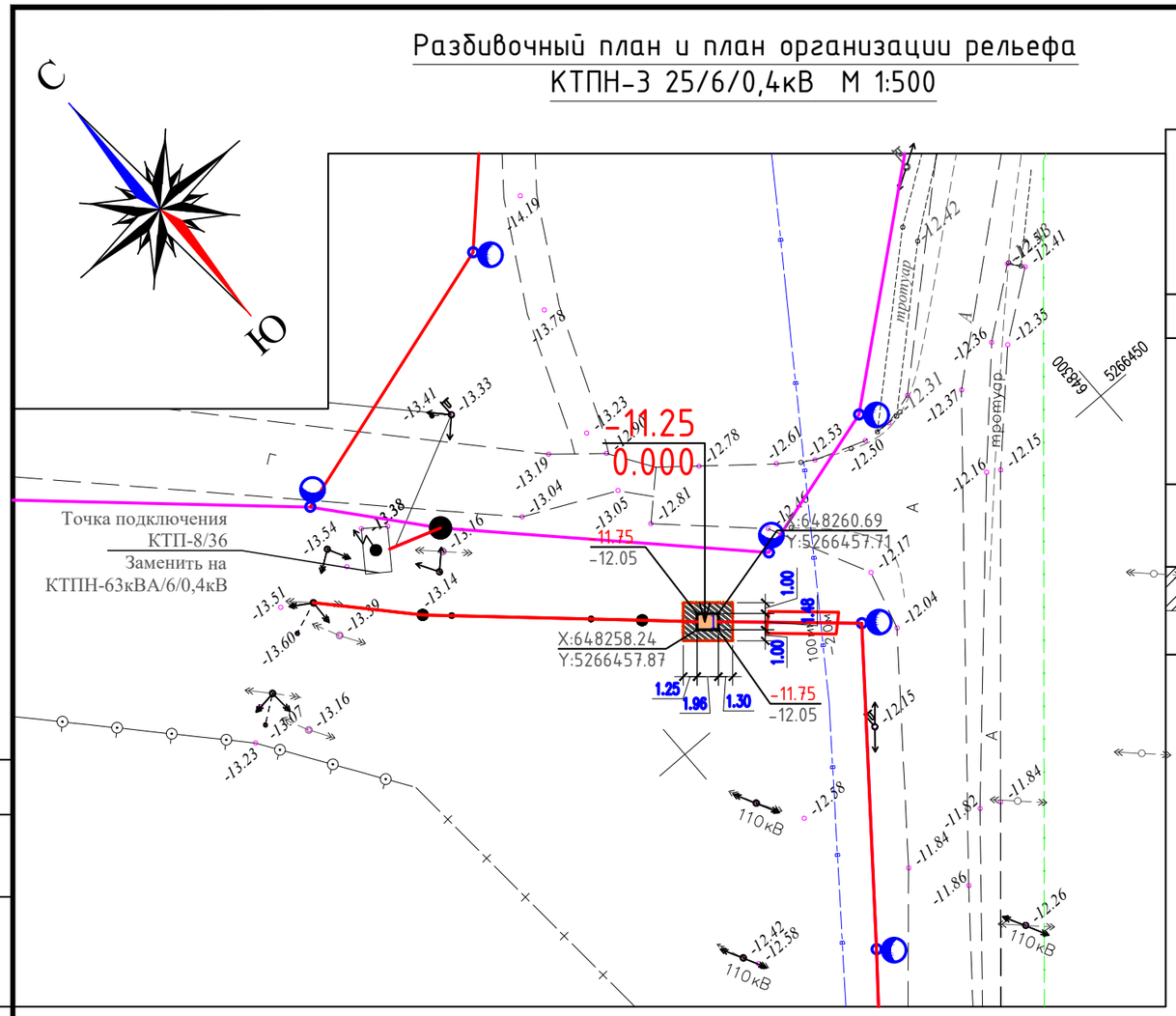

ВЕДОМОСТЬ ЖИЛЫХ И ОБЩЕСТВЕННЫХ ЗДАНИЙ СООРУЖЕНИЙ

Номер на плане	Наименование и обозначение	Этажность	Количество			Площадь, м²				Строительный объем, м3	
			зданий	квартир		застройки		общая нормируемая		здания	всего
				здания	всего	здания	всего	здания	всего		
1	КТПН-3 25/6/0,4кВ	1	1	–	–	2.89	2.89	–	–	–	

ВЕДОМОСТЬ ТРОТУАРОВ, ДОРОГ И ПЛОЩАДОК

Обознач.	Наименование	Площадь, м²	Бордюр		Примечание
			Тип	Кол.	
	Отмостка серии 2.110-3п дет.89,	12.78			на территории участка

Схема установки контура заземления

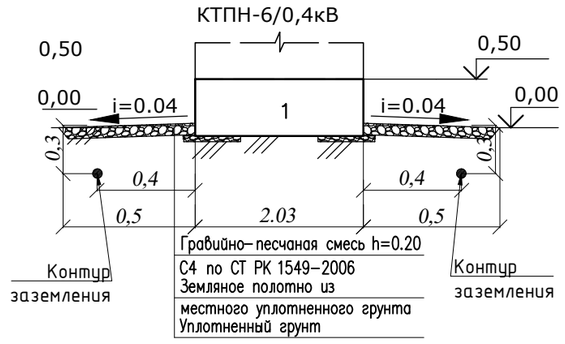

УСЛОВНЫЕ ОБОЗНАЧЕНИЯ

- Проектируемое сооружение
- -11.75 / -12.05 — Отметки "красная" (проектная) / "черная" (натурная)
- граница участка
- Проектируемые сети электроснабжения ВН
- Проектируемые сети электроснабжения НН
- Охранная зона

Наружный контур заземление
КТПН-6/0,4кВ

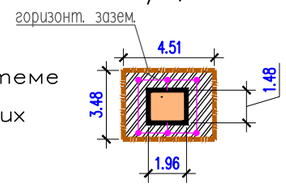

ПРИМЕЧАНИЕ

1. Высотная привязка площадки произведена в системе топографической съемки.
2. Вертикальная планировка решена в существующих отметках с минимальными земляными работами.
3. Фундамент под КТПН см. лист АС.
4. Разбивка КТПН производится от геодезической координатной сетки по топографической съемке. Внутреннюю разбивку осей сооружения выполнять от контура участка.

Согласовано:

Дата

Подпись

Инв.№

Изм.	Кол.уч.	Лист	№док.	Подп.	Дата
ГИП		Дарбичев			
Проверил		Карабаев			
Исполн.		Тастанбеков			
Н.контр.		Сусарбаев			

007/22 ГП

Строительство и реконструкция уличных освещений поселка Доссор, Макатского района

Генеральный план

Стадия	Лист	Листов
Р	5	8

Разбивочный план, план организации рельефа и план благоустройства территории КТПН-3 25/6/0,4кВ

ТОО " Энергосервис ЭТЛ " г. Шымкент - 2022г.

Формат А3

Разбивочный план и план организации рельефа
КТПН-4 40/6/0,4кВ М 1:500

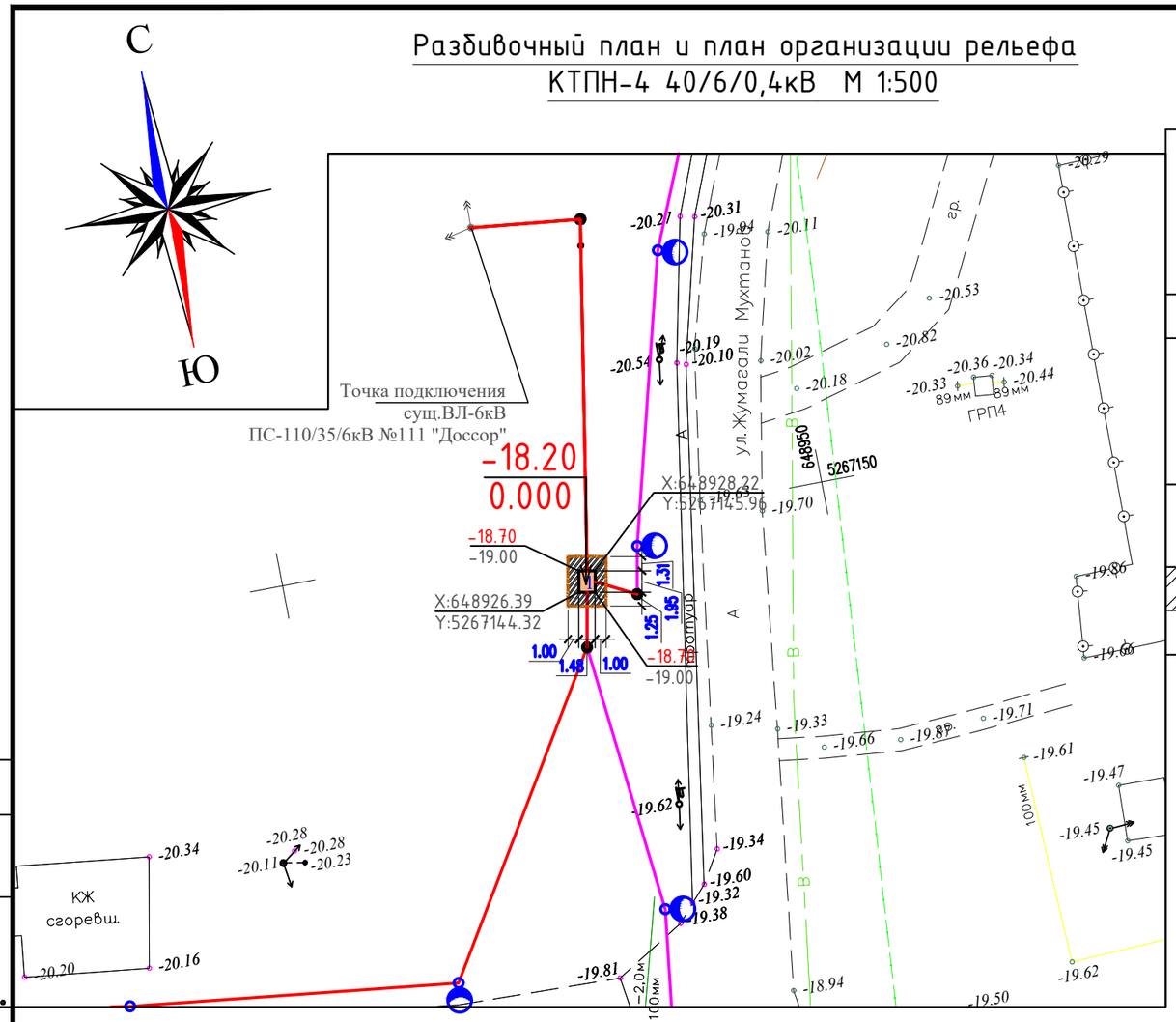

ВЕДОМОСТЬ ЖИЛЫХ И ОБЩЕСТВЕННЫХ ЗДАНИЙ СООРУЖЕНИЙ

Номер на плане	Наименование и обозначение	Этажность	Количество			Площадь, м²				Строительный объем, м3	
			зданий	квартир		застройки		общая нормируемая		здания	всего
				здания	всего	здания	всего	здания	всего		
1	КТПН-4 40/6/0,4кВ	1	1	–	–	2.89	2.89	–	–	–	

ВЕДОМОСТЬ ТРОТУАРОВ, ДОРОГ И ПЛОЩАДОК

Обознач.	Наименование	Площадь, м²	Бордюр		Примечание
			Тип	Кол.	
	Отмостка серии 2.110-3п дет.89,	12.78			на территории участка

Схема установки контура заземления

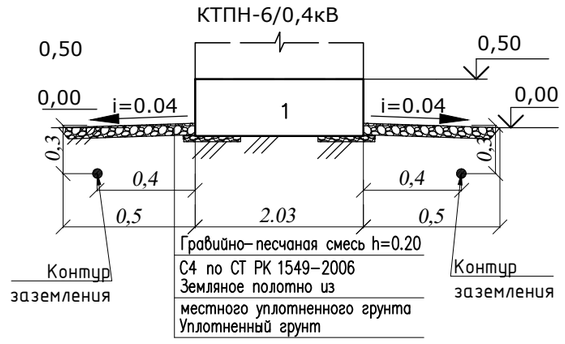

УСЛОВНЫЕ ОБОЗНАЧЕНИЯ

- Проектируемое сооружение
- -20.00 / -20.45 — Отметки "красная" (проектная) / "черная" (натурная)
- граница участка
- Проектируемые сети электроснабжения ВН
- Проектируемые сети электроснабжения НН
- Охранная зона

Наружный контур заземление
КТПН-6/0,4кВ

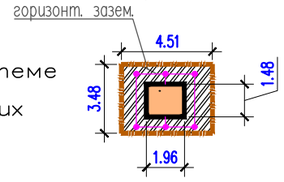

ПРИМЕЧАНИЕ

1. Высотная привязка площадки произведена в системе топографической съемки.
2. Вертикальная планировка решена в существующих отметках с минимальными земляными работами.
3. Фундамент под КТПН см. лист АС.
4. Разбивка КТПН производится от геодезической координатной сетки по топографической съемке. Внутреннюю разбивку осей сооружения выполнять от контура участка.

Согласовано:

Дата | Подпись | Инв.№

Изм.	Кол.уч.	Лист	№док.	Подп.	Дата
ГИП		Дарбичев			
Проверил		Карабаев			
Исполн.		Тастанбеков			
Н.контр.		Сусарбаев			

007/22 ГП

Строительство и реконструкция уличных освещений поселка Доссор, Макатского района

Генеральный план

Стадия	Лист	Листов
Р	6	8

Разбивочный план, план организации рельефа и план благоустройства территории КТПН-4 40/6/0,4кВ

ТОО " Энергосервис ЭТЛ "
г. Шымкент - 2022г.

Формат А3

Разбивочный план и план организации рельефа
КТПН-5 25/6/0,4кВ М 1:500

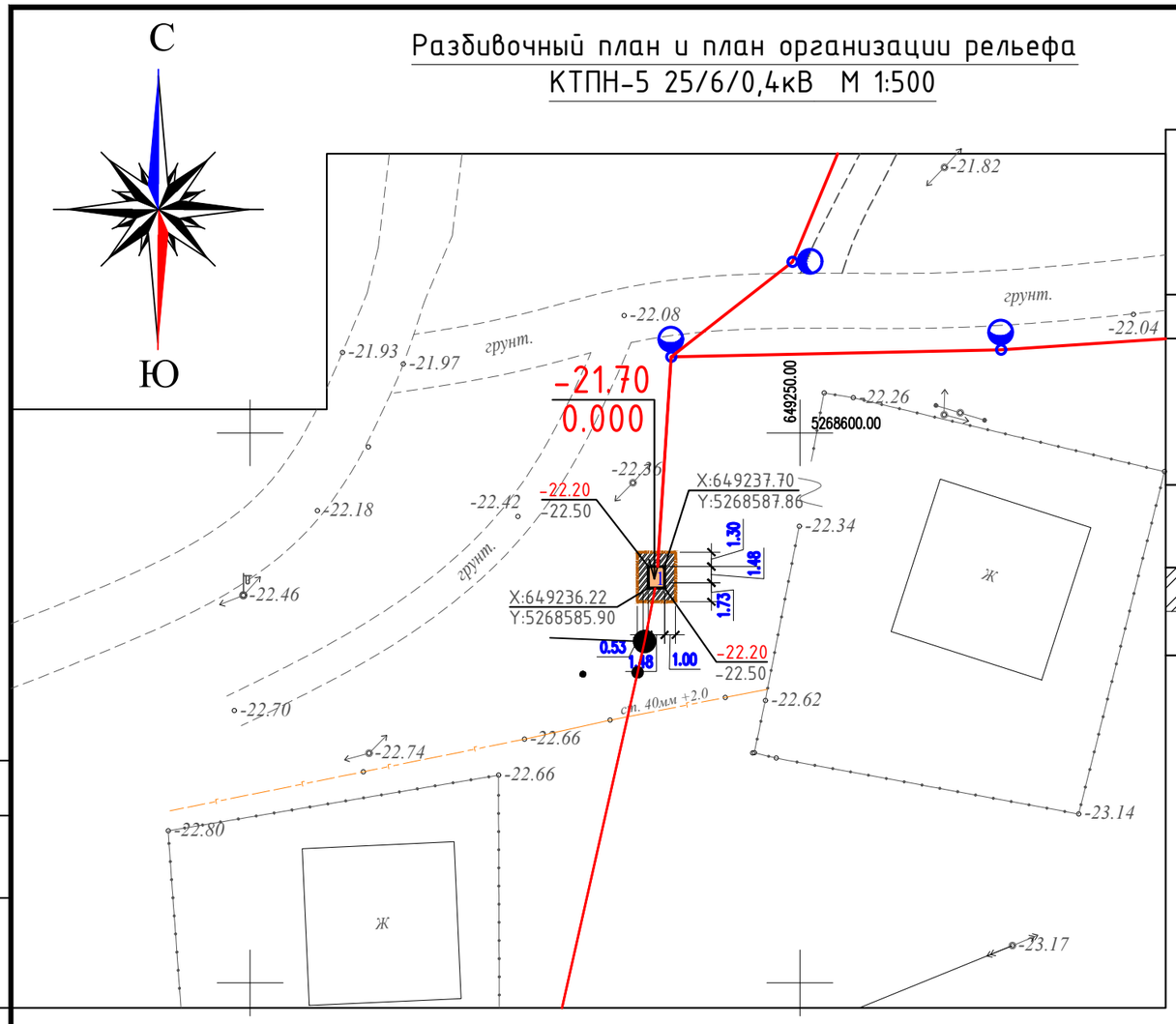

ВЕДОМОСТЬ ЖИЛЫХ И ОБЩЕСТВЕННЫХ ЗДАНИЙ СООРУЖЕНИЙ

Номер на плане	Наименование и обозначение	Этажность	Количество			Площадь, м²				Строительный объем, м3	
			зданий	квартир		застройки		общая нормируемая		здания	всего
				здания	всего	здания	всего	здания	всего		
1	КТПН-5 25/6/0,4кВ	1	1	–	–	2.89	2.89	–	–	–	

ВЕДОМОСТЬ ТРОТУАРОВ, ДОРОГ И ПЛОЩАДОК

Обознач.	Наименование	Площадь, м²	Бордюр		Примечание
			Тип	Кол.	
	Отмостка серии 2.110-3п дет.89,	12.78			на территории участка

Схема установки контура заземления

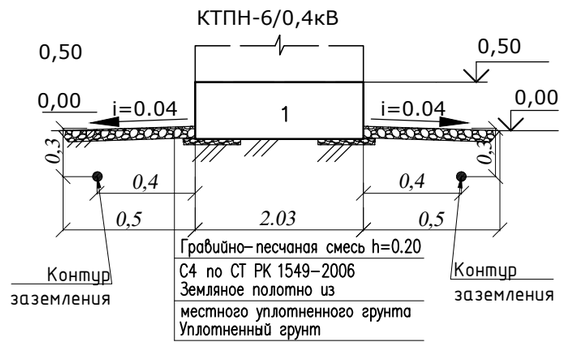

УСЛОВНЫЕ ОБОЗНАЧЕНИЯ

- Проектируемое сооружение
- -20.00 / -20.45 — Отметки "красная" (проектная) / "черная" (натурная)
- граница участка
- Проектируемые сети электроснабжения ВН
- Проектируемые сети электроснабжения НН
- Охранная зона

Наружный контур заземление
КТПН-6/0,4кВ

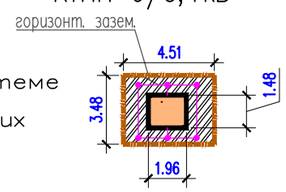

ПРИМЕЧАНИЕ

1. Высотная привязка площадки произведена в системе топографической съемки.
2. Вертикальная планировка решена в существующих отметках с минимальными земляными работами.
3. Фундамент под КТПН см. лист АС.
4. Разбивка КТПН производится от геодезической координатной сетки по топографической съемке. Внутреннюю разбивку осей сооружения выполнять от контура участка.

Согласовано:

Дата | Подпись | Инв.№

Изм.	Кол.уч.	Лист	№док.	Подп.	Дата
ГИП		Дарбичев			
Проверил		Карабаев			
Исполн.		Тастанбеков			
Н.контр.		Сусарбаев			

007/22 ГП

Строительство и реконструкция уличных освещений поселка Доссор, Макатского района

Генеральный план

Стадия	Лист	Листов
Р	7	8

Разбивочный план, план организации рельефа и план благоустройства территории КТПН-5 25/6/0,4кВ

ТОО " Энергосервис ЭТЛ " г. Шымкент - 2022г.

Формат А3

ПЛОЩАДКА КТПН-160/10/0,4кВ
МАСШТАБ 1:50

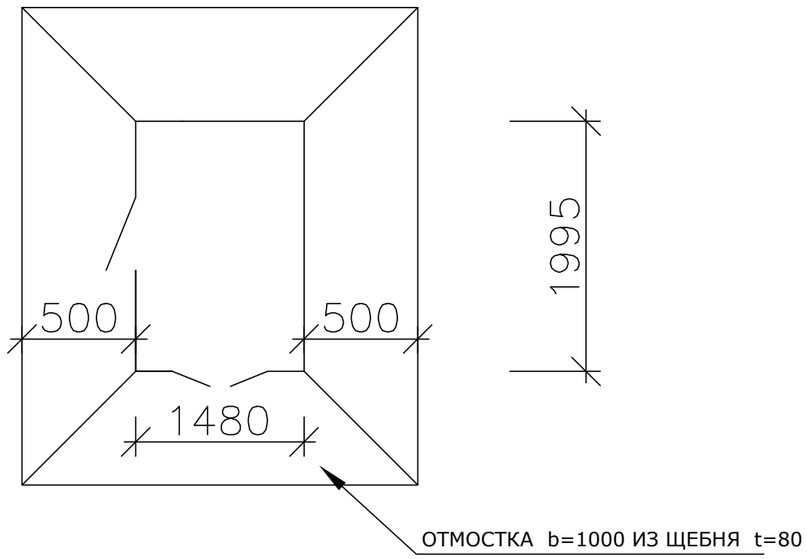

ПЛАН ФУНДАМЕНТОВ
МАСШТАБ 1:50

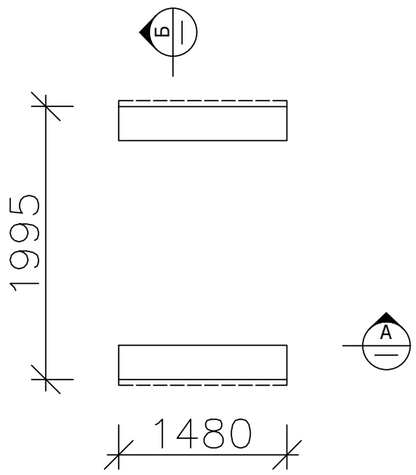

СПЕЦИФИКАЦИЯ

МАРКА, ПОЗ.	ОБОЗНАЧЕНИЕ	НАИМЕНОВАНИЕ	КОЛ. ШТ.	МАССА ЕД., тн.	ПРИМЕ-ЧАНИЕ
1	ГОСТ 13579-78	СТЕНОВОЙ БЛОК ФБС 24.4.6т	2	1,3	
2		ЩЕБЕНЬ	0,34	м3	

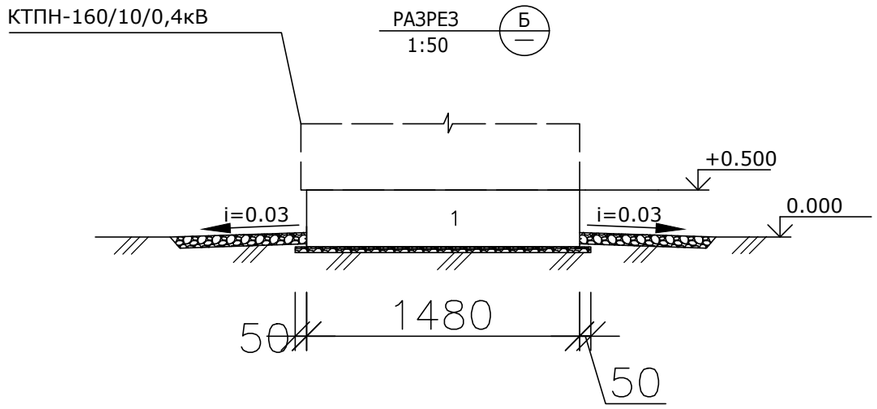

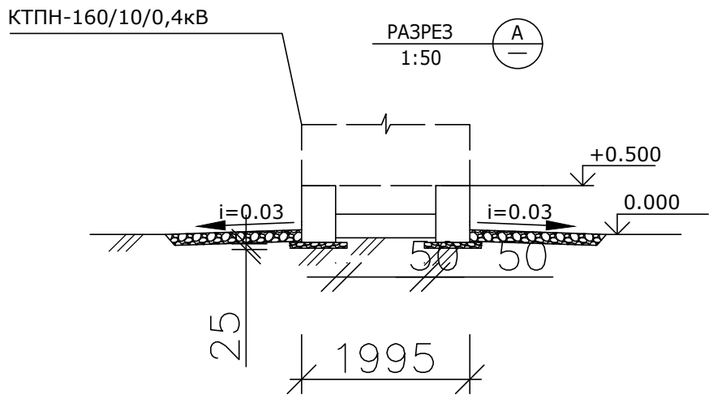

Примечания:
Конструктивно-строительные решения под подстанции (КТПН) 10/0,4кВ разработаны в соответствии с установочными чертежами оборудования и общей компановкой трансформаторных подстанций.

Изм.	Кол. уч	Лист	N док.	Подпись	Дата	007/22 ГП		
						Строительство и реконструкция уличных освещений поселка Доссор, Макатского района		
ГИП		Дарбичев Е.				Генеральный план	Стадия	Лист	Листов
Вед. инж.		Шемуратова Е.					РП	8.1	8
Проверил		Мірәлі С.				Фундамент под КТПН	ТОО "Энергосервис ЭТЛ" г. Шымкент-2022г.	
Исполнил		Сусарбаев Е.						

Согласовано:
Дата
Подпись
Инв.№

Формат А3

ПЛОЩАДКА КТПН-250/10/0,4кВ
МАСШТАБ 1:50

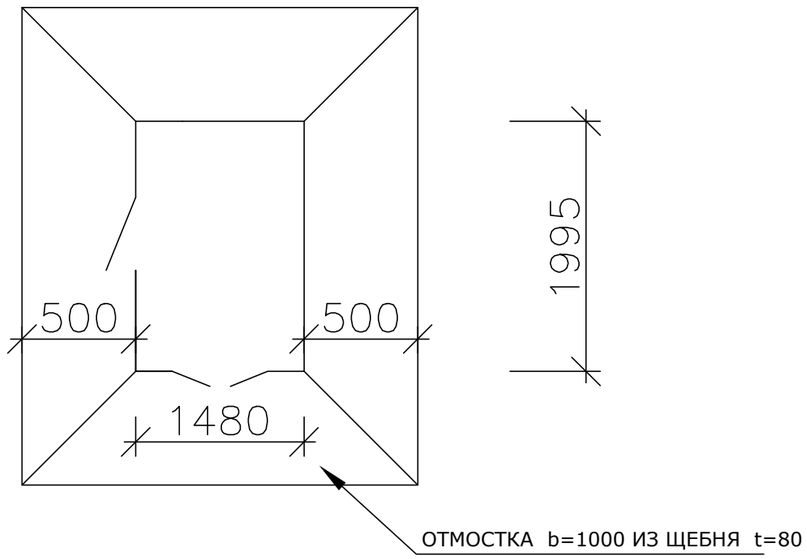

ПЛАН ФУНДАМЕНТОВ
МАСШТАБ 1:50

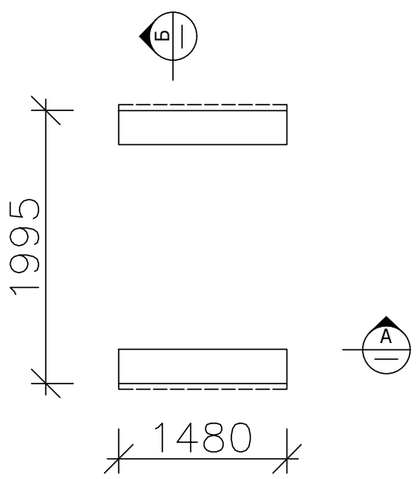

СПЕЦИФИКАЦИЯ

МАРКА, ПОЗ.	ОБОЗНАЧЕНИЕ	НАИМЕНОВАНИЕ	КОЛ. ШТ.	МАССА ЕД., тн.	ПРИМЕ-ЧАНИЕ
1	ГОСТ 13579-78	СТЕНОВОЙ БЛОК ФБС 24.4.6т	2	1,3	
2		ЩЕБЕНЬ	0,34	м3	

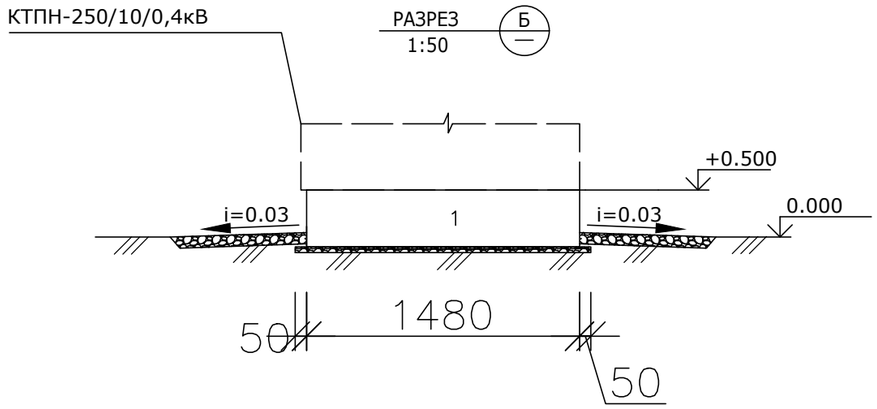

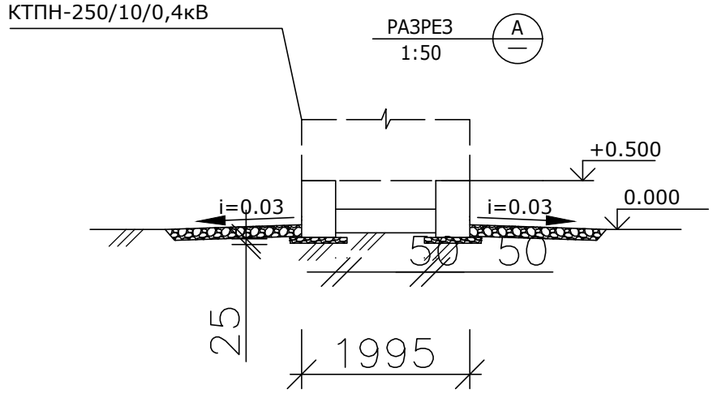

Примечания:
Конструктивно-строительные решения под подстанции (КТПН) 10/0,4кВ разработаны в соответствии с установочными чертежами оборудования и общей компановкой трансформаторных подстанций.

Согласовано:

Дата

Подпись

Инв.№

Изм.	Кол. уч	Лист	N док.	Подпись	Дата	007/22 ГП		
						Строительство и реконструкция уличных освещений поселка Доссор, Макатского района		
ГИП		Дарбичев Е.				Генеральный план	Стадия	Лист	Листов
Вед. инж.		Шемуратова Е.					РП	8.2	8
Проверил		Мірәлі С.				Фундамент под КТПН	ТОО "Энергосервис ЭТЛ" г. Шымкент-2022г.	
Исполнил		Сусарбаев Е.						

Формат А3