Септик

Инв. N подл.	Подп. и дата	Взам. инв. N

Септик
М1:50

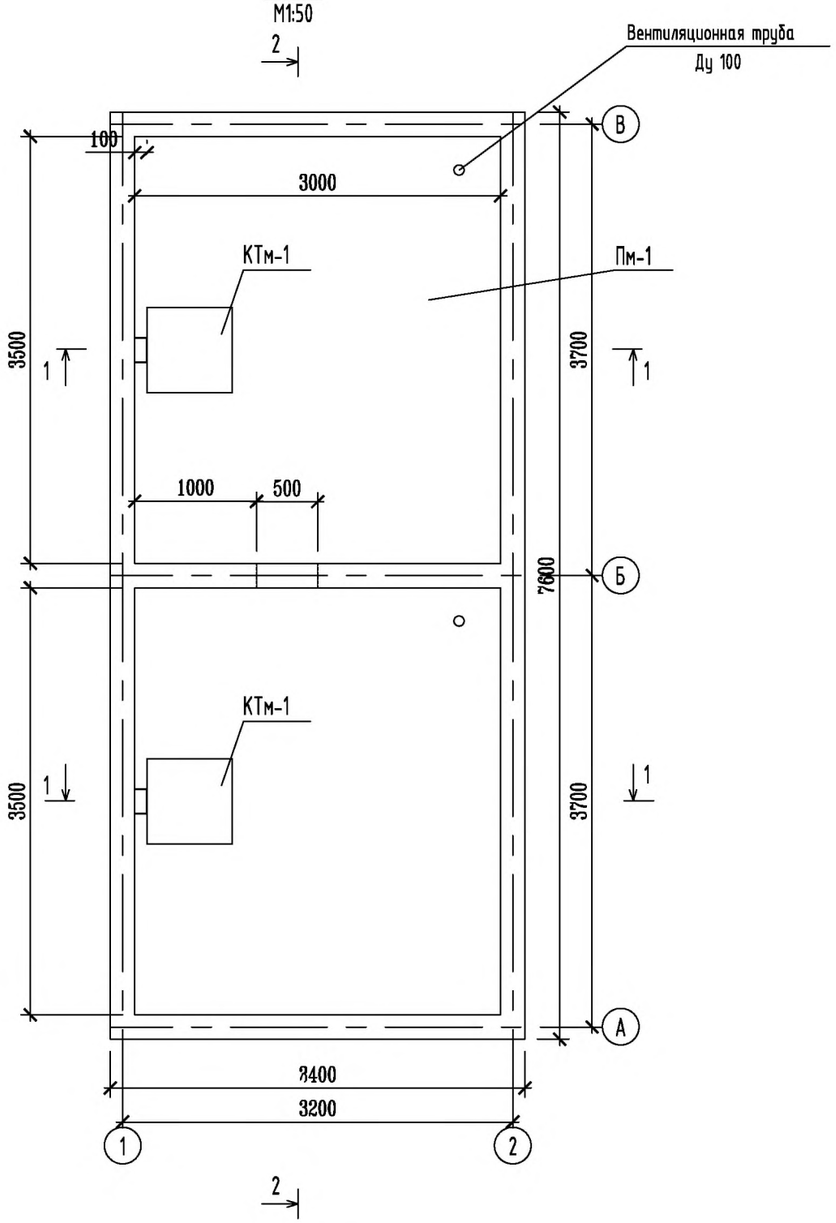

Разрез а-а
М1:25

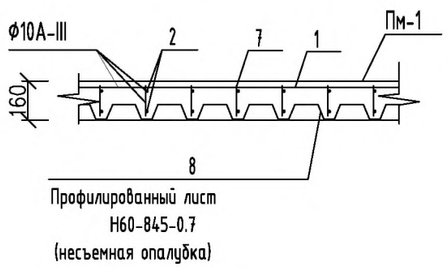

Разрез 1-1
М1:50

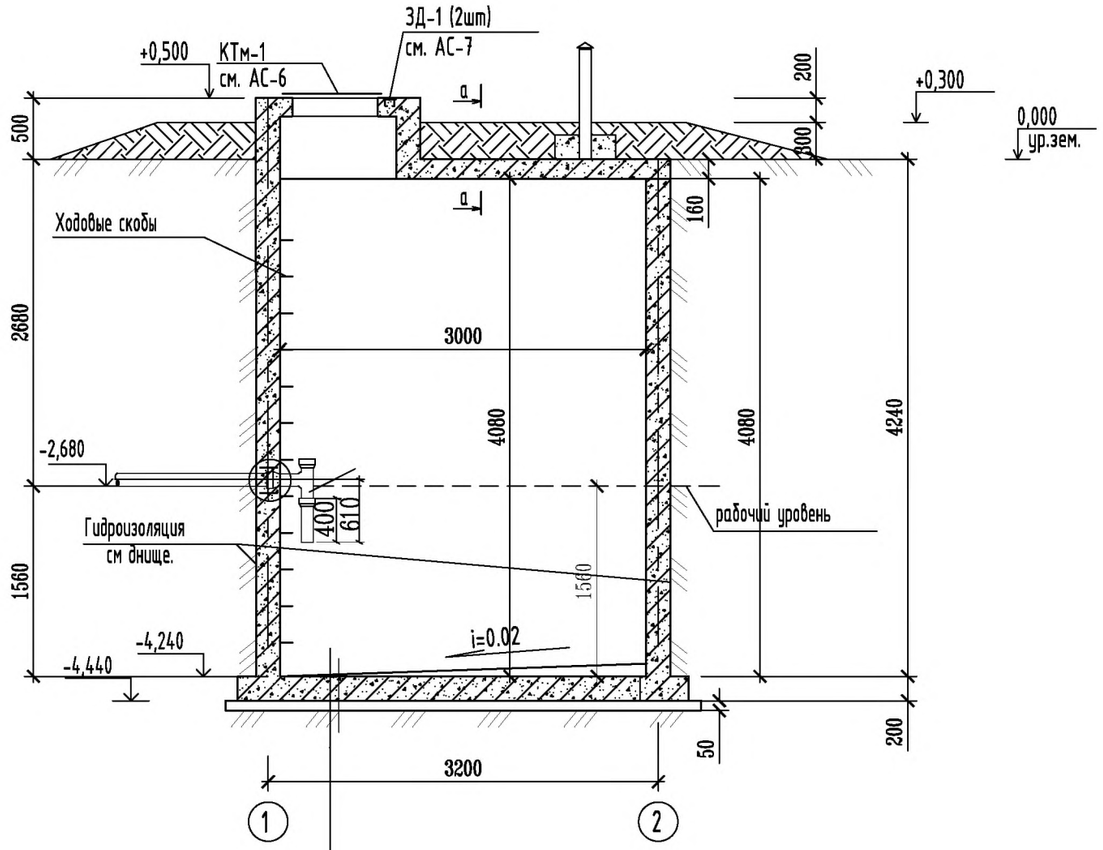

Водонепроницаемый цементно-песчаный раствор
t-20мм состава 1:3 с добавкой азотно-кислого кальция
Монолитная ж/б плита днища ДМ-1
Литая асфальтовая гидроизоляция толщиной 30 мм
Битумощебеночная подготовка t=100мм
Утрамбованный грунт с щебнем

Примечание:

1. С внутренней стороны плиты и днище септика оштукатурит водонепроницаемым цем.-песч. раствором t-20мм с добавкой азотнокислого кальция.
2. Данный лист см. совместно с листом АС-3.

						02-03/23-АС			
Изм.	Кол.уч.	Лист	N-док.	Подпись	Дата	Разработка ПСД на "Строительства спорт зала ангарного типа в селе Мунайшы"			
ГИП		Бегендик Б			11.22	Септик	Стадия	Лист	Листов
Исполнил		Халеев С			11.22		РП	1	
Проверил		Бегендик Б			11.22				
						План септика. Разрез 1-1.	ТОО "Актаугражданпроект"		

Армирование монолитного ж/б днища Дм-1
М1:50

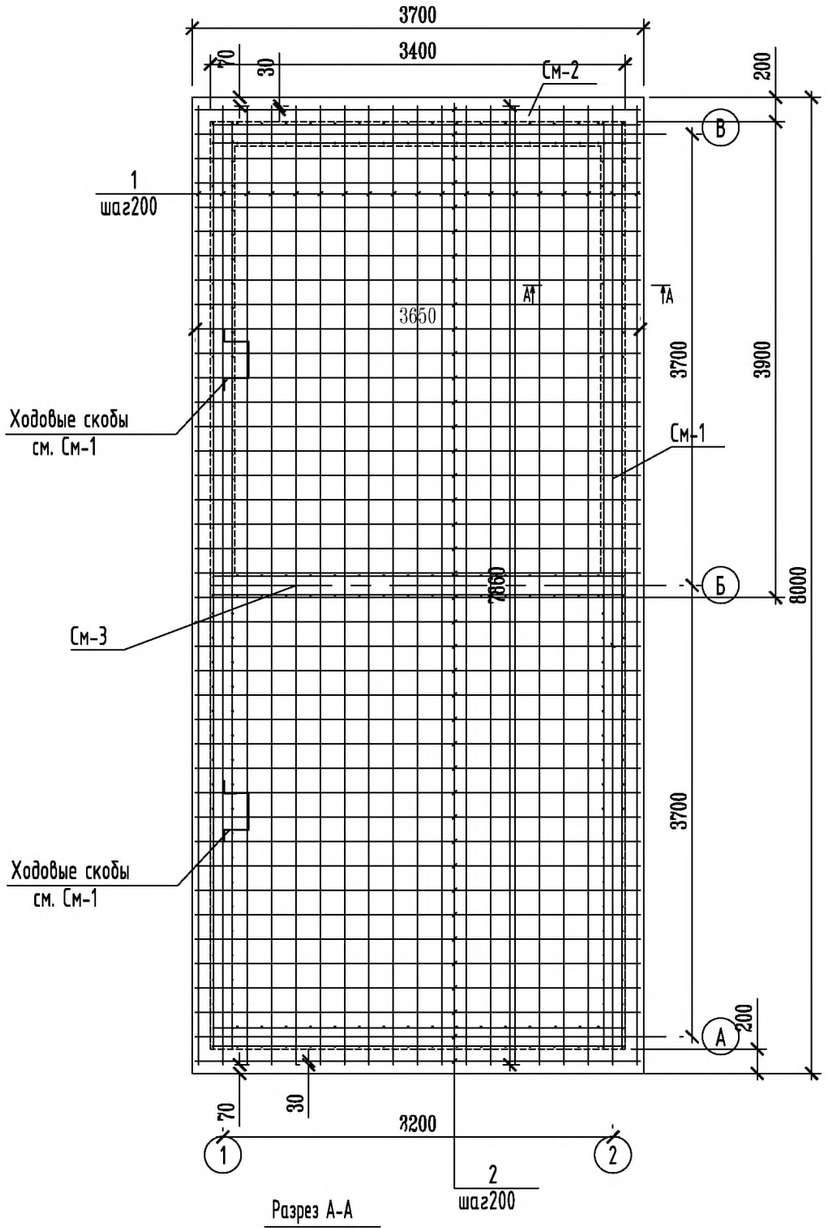

Разрез 2-2
М1:50

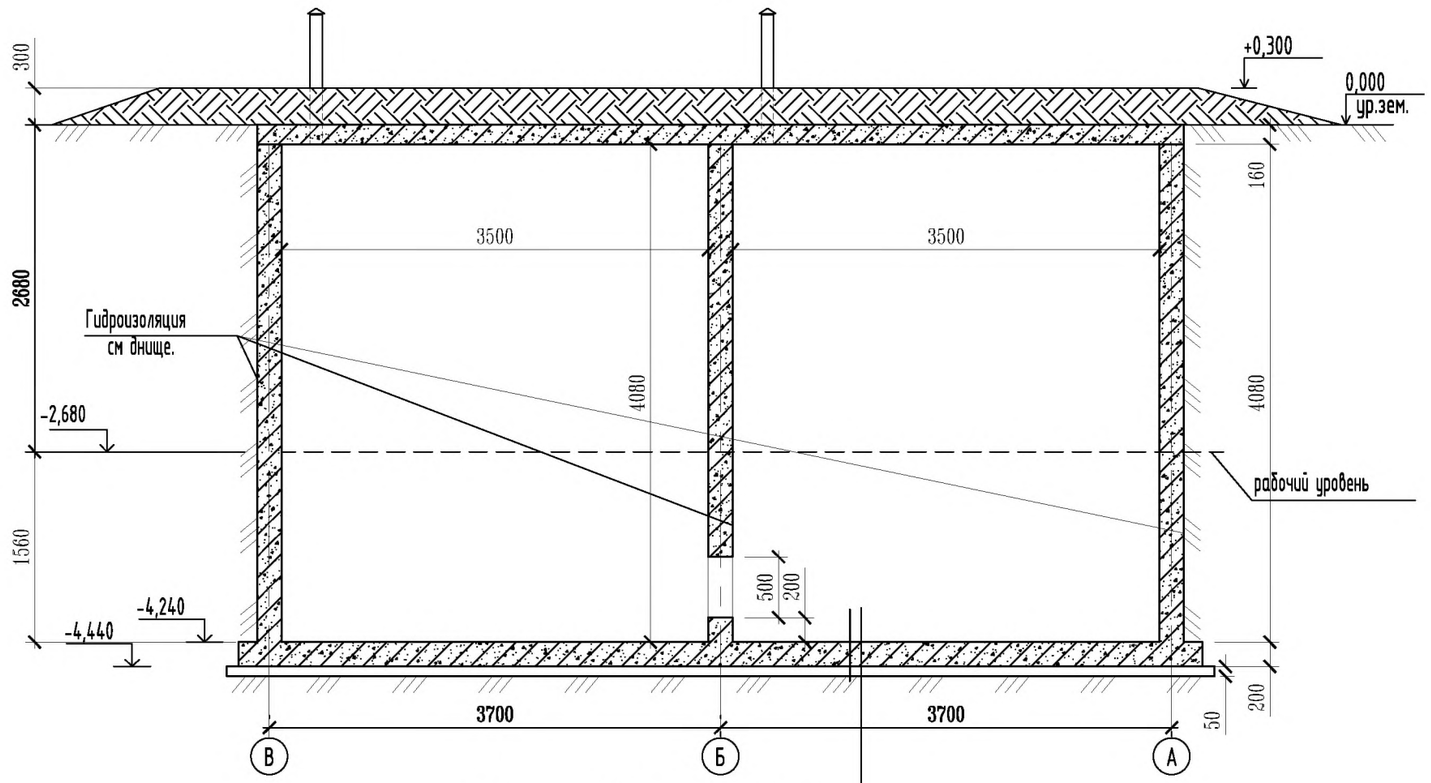

Водонепроницаемый цементно-песчаный раствор
t-20мм состава 1:3 с добавкой азотно-кислого кальция
Монолитная ж/б плита днища ДМ-1
Литая асфальтовая гидроизоляция толщиной 30 мм
Битумощебеночная подготовка t=100мм
Утрамбованный грунт с щебнем

Разрез А-А
М1:25

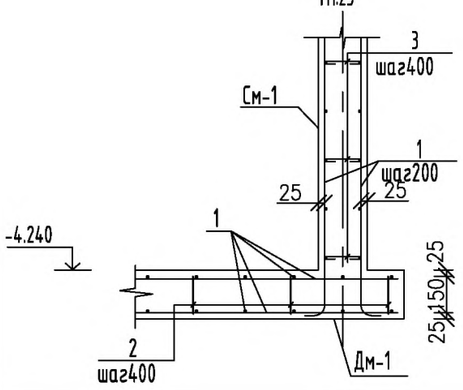

Примечание:

1. Данный лист см. совместно с листом АС-2.
2. Спецификацию материалов см. лист АС-8.

						02-03/23-АС
Изм.	Кол.уч.	Лист	N-док.	Подпись	Дата	Разработка ПСД на "Строительства спорт зала ангарного типа в селе Мунайшы"
ГИП		Бегендик Б			11.22	Септик — Стадия: РП; Лист: 2; Листов:
Исполнил		Халеев С			11.22	
Проверил		Бегендик Б			11.22	
						Армирование Дм-1, Разрез 2-2 Разрез А-А. — ТОО "Актаугражданпроект"

Армирование монолитной ж/б стены См-1

М1:50

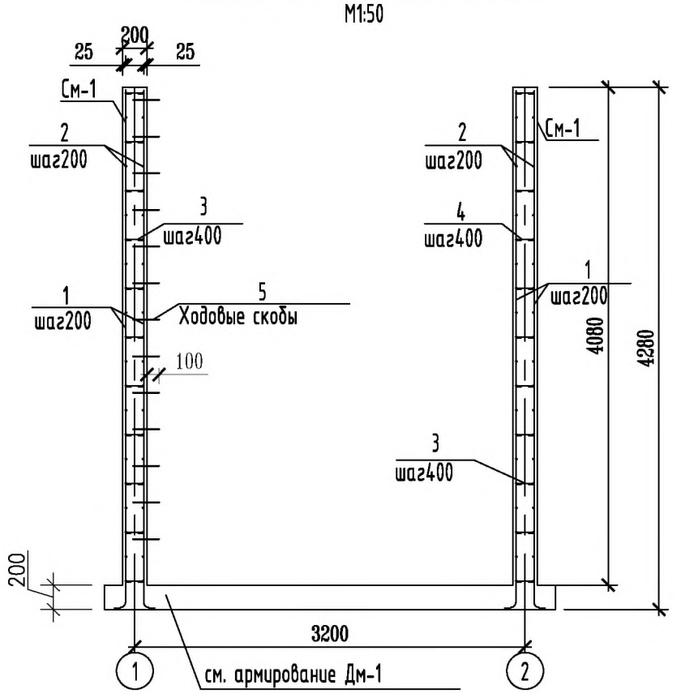

Армирование монолитной ж/б стены См-2, См-3.

М1:50

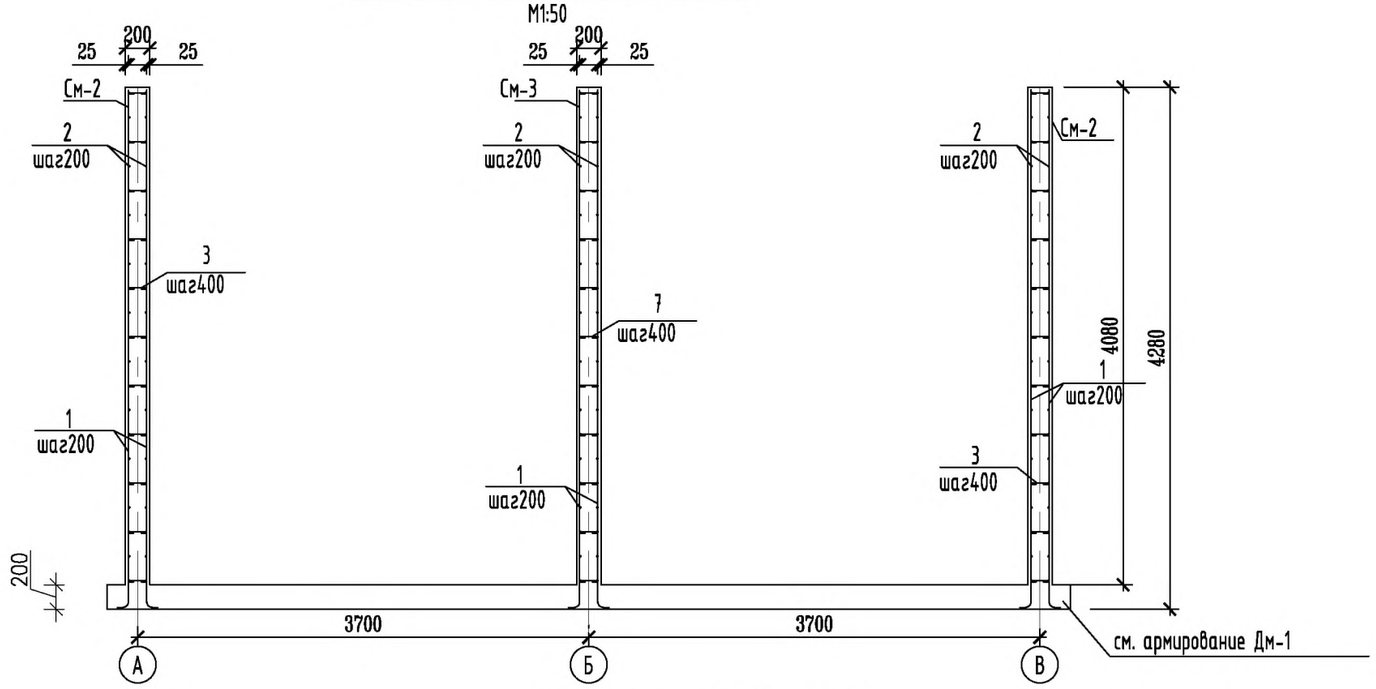

Армирование монолитной ж/б стены См-1.

М1:50

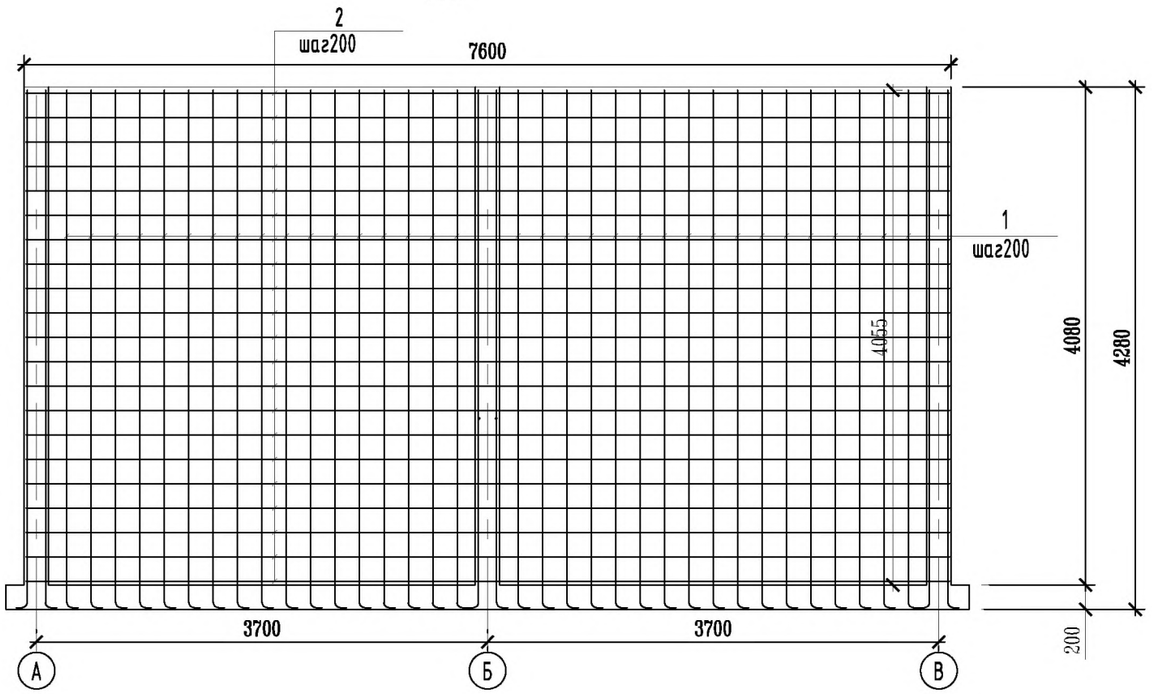

Армирование монолитной ж/б стены См-2.

М1:50

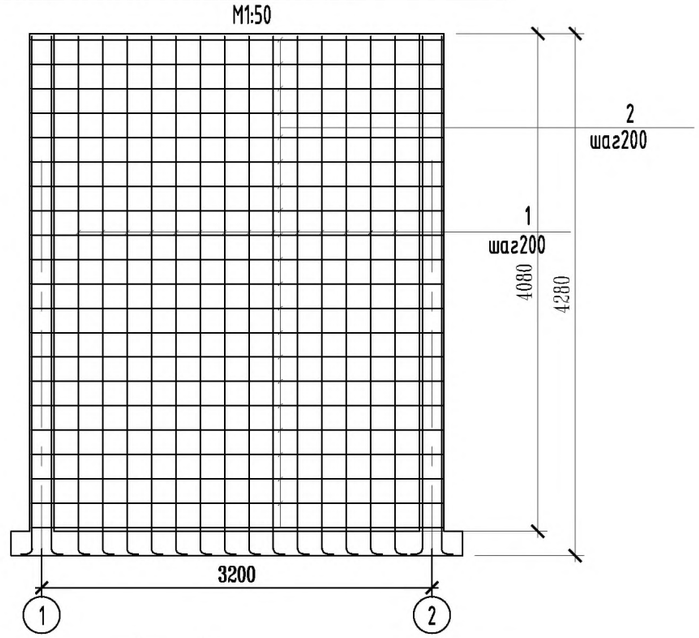

Примечание:

1. Данный лист см. совместно с листом АС-5.
2. Спецификацию материалов см. лист АС-8.

						02-03/23-АС		
Изм.	Кол.уч.	Лист	N-док.	Подпись	Дата	Разработка ПСД на "Строительства спорт зала ангарного типа в селе Мунайшы"		
ГИП		Бегендик Б			11.22	Септик	Стадия	Лист	Листов
Исполнил		Халеев С			11.22		РП	3	
Проверил		Бегендик Б			11.22				
						Армирование См-1, См-2.	ТОО "Актаугражданпроект"		

Армирование монолитной ж/б плиты Пм-1

М1:50

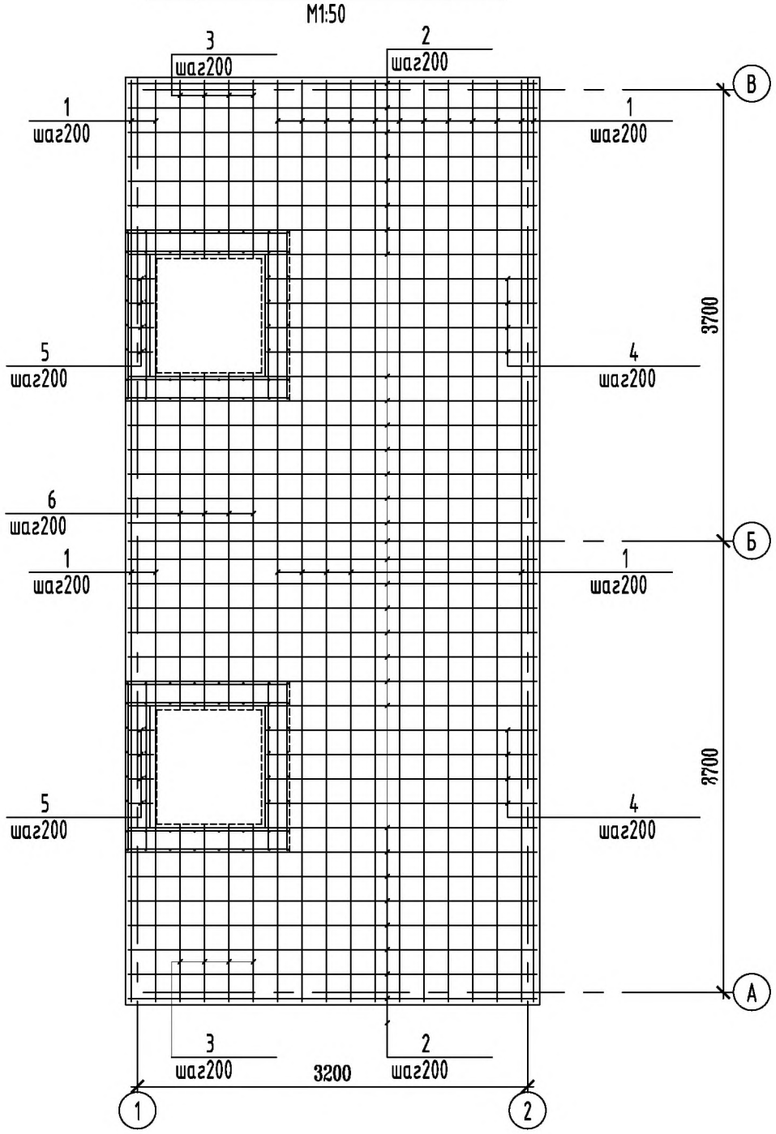

Разрез 1-1

М1:25

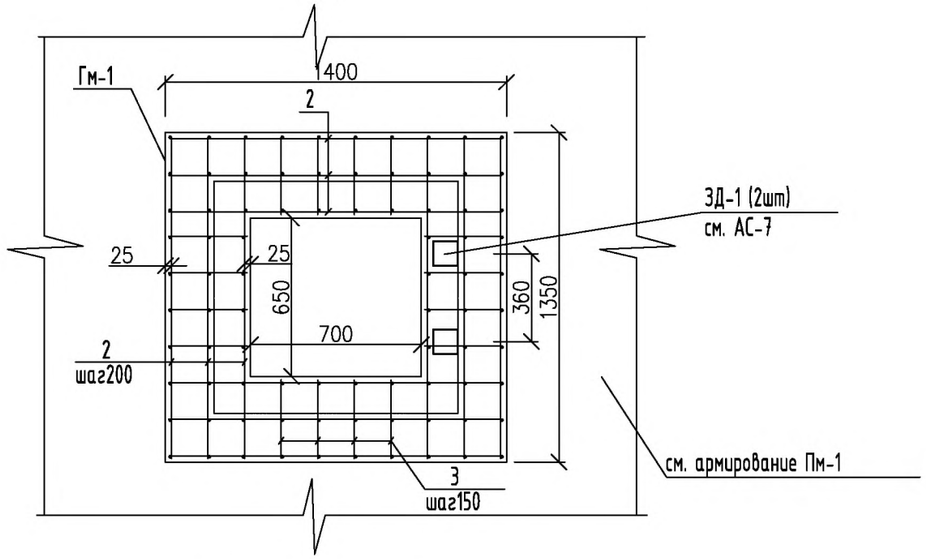

Армирование монолитной ж/б стены См-3.

М1:50

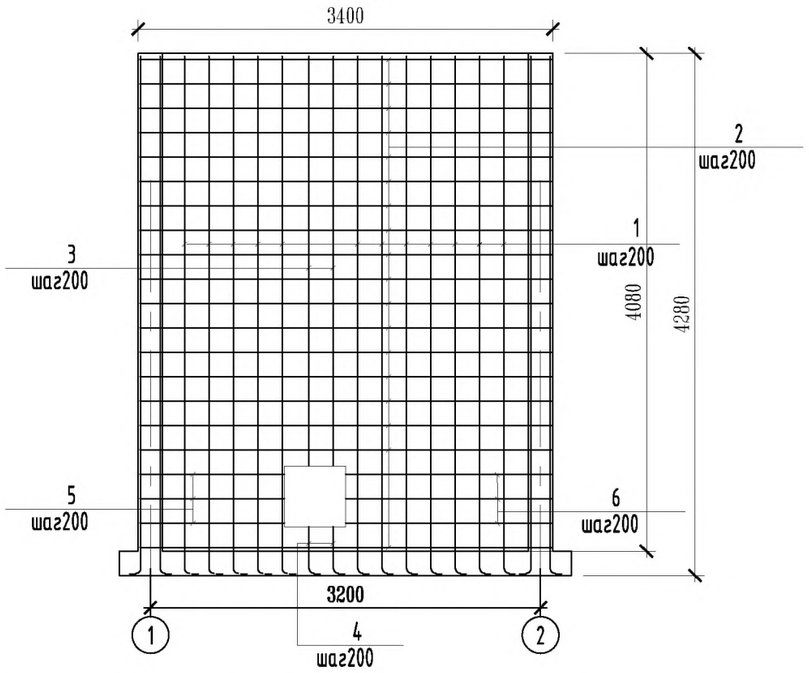

Армирование монолитной ж/б горловины Гм-1

М1:25

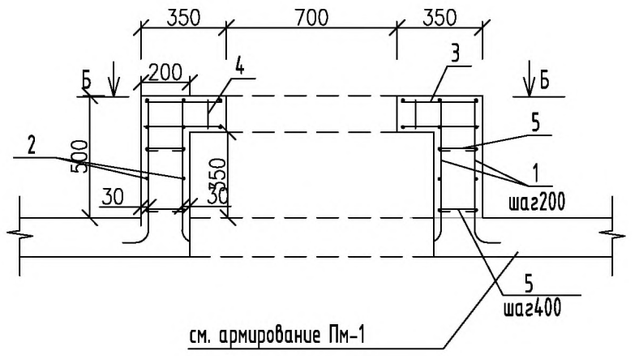

Примечание:

1. Данный лист см. совместно с листом АС-4.
2. Спецификацию материалов см. лист АС-8.

						02-03/23-АС		
						Разработка ПСД на "Строительства спорт зала ангарного типа в селе Мунайшы"		
Изм.	Кол.уч.	Лист	N-док.	Подпись	Дата			
ГИП		Бегендик Б			11.22	Септик	Стадия	Лист	Листов
Исполнил		Халеев С			11.22		РП	4	
Проверил		Бегендик Б			11.22				
						Армирование Пм-1, Гм-1, См-3. Разрез Б-Б.	ТОО "Актаугражданпроект"		

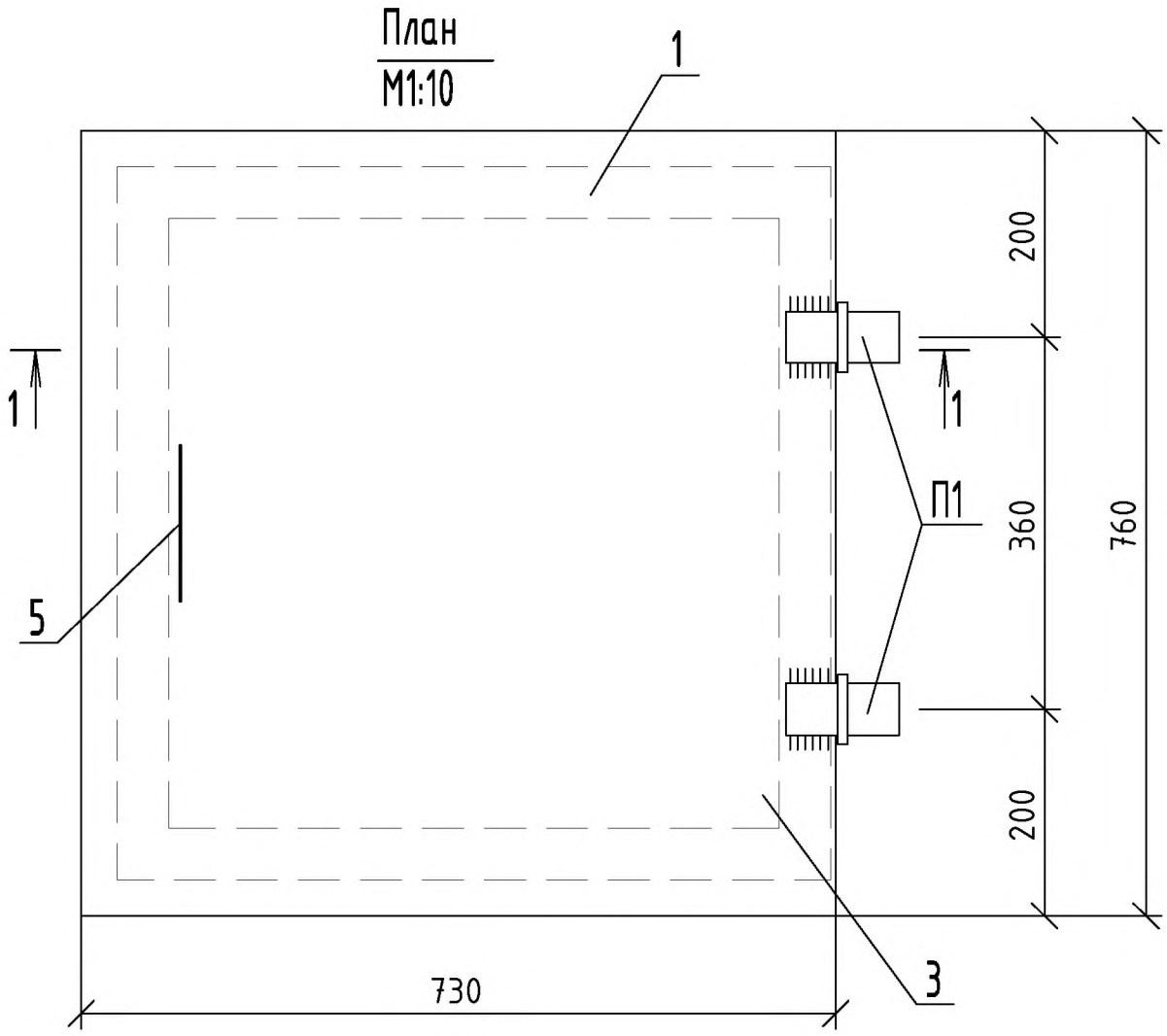

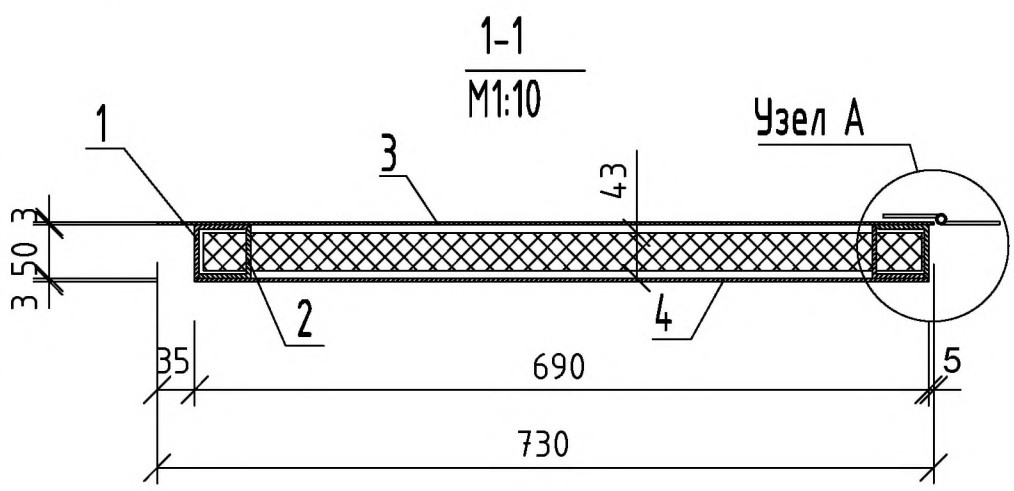

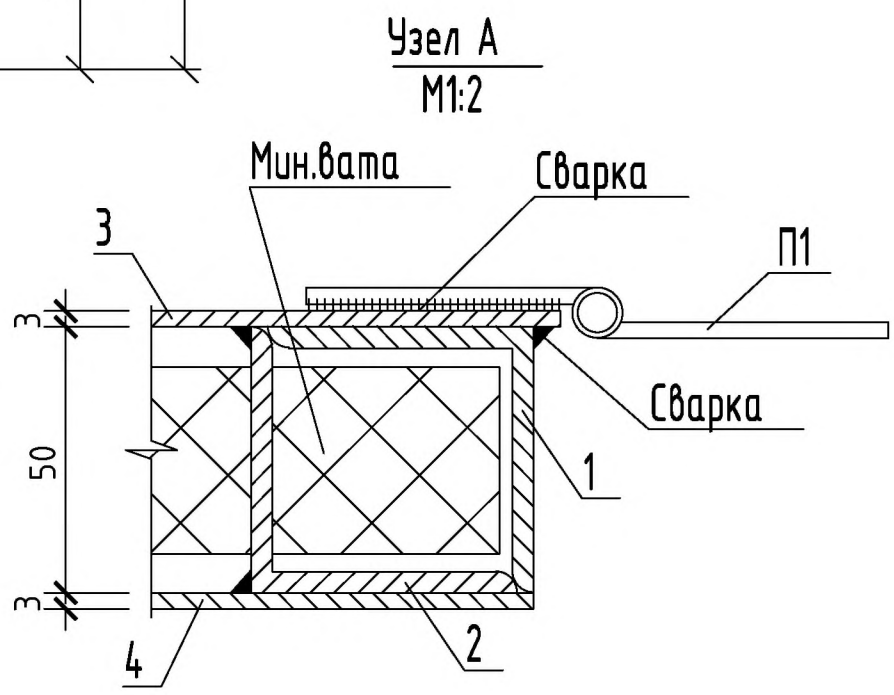

Спецификация элементов крышки КТм1 (2шт).

Марка поз.	Обозначение	Наименование	Кол. шт.	Масса ед.кг.	Прим.
1	ГОСТ 8509-93	Уголок 50х50х3 L=690 мм	4	1,8	7,2 кг
2	ГОСТ 8509-93	Уголок 50х50х3 L=50 мм	12	0,12	1,44кг
3	ГОСТ 19903-2015	Сталь листовая 730х760х3(t) мм	1	13,1	13,1кг
4	ГОСТ 19903-2015	Сталь листовая 690х690х3(t) мм	1	11,2	11,2кг
5	ГОСТ 34028-2016	Арматура ф12 AI L= 420 мм	1	0,37	0,37кг
П1		Петли П1	2	0,45	0,9 кг
		Мин.вата			0,024 м3

Сварку произвести электродами Э42 ГОСТ9467-75*, толщина шва не менее толщины свариваемых элементов.

Изм.	Кол.уч.	Лист	N-док.	Подпись	Дата	02-03/23-АС			
						Разработка ПСД на "Строительства спорт зала ангарного типа в селе Мунайшы"			
ГИП		Бегендик Б			11.22	Септик	Стадия	Лист	Листов
Исполнил		Халеев С			11.22		РП	5	
Проверил		Бегендик Б			11.22				
						Крышка КТм1	ТОО "Актаугражданпроект"		

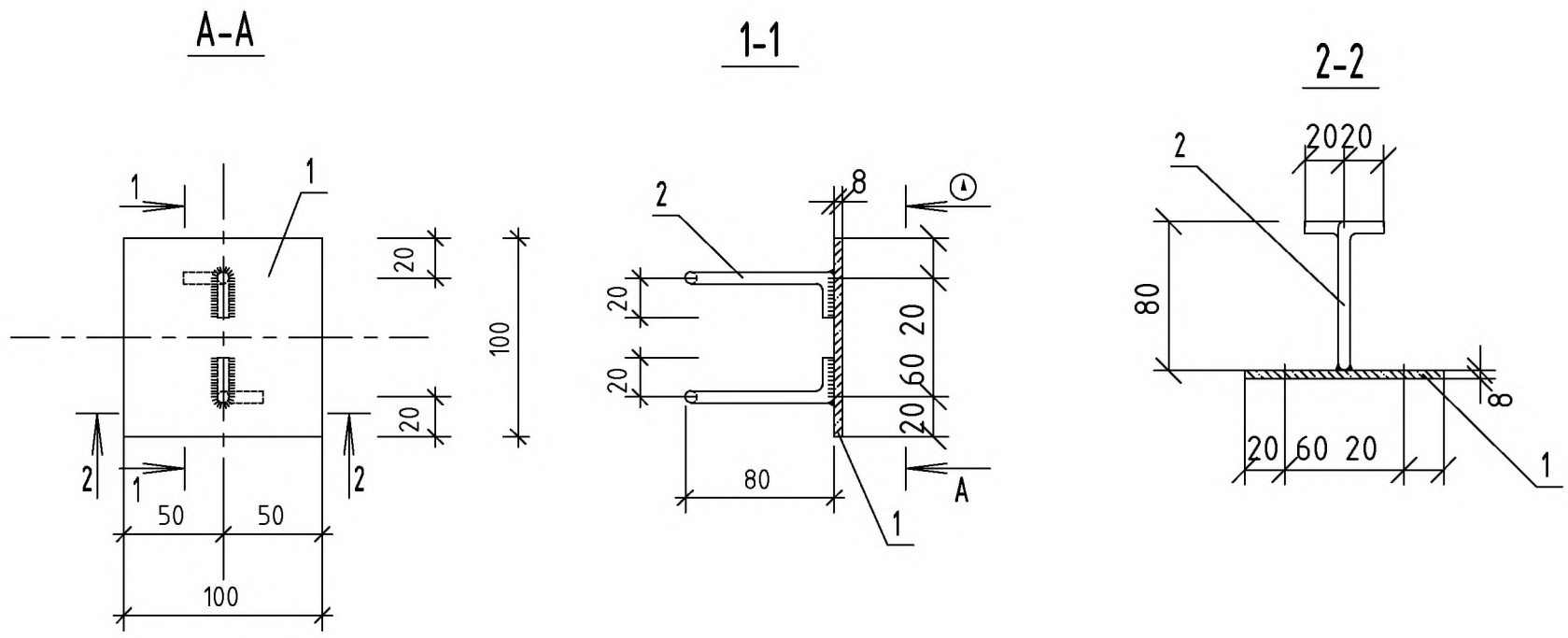

Спецификация

Марка поз.	Обозначение	Наименование	Кол. шт.	Масса ед.кг.	Прим.
		Детали			
1	ГОСТ 19903-2015	Полоса -100х100х8(t) мм	1	0,63	
2	ГОСТ 34028-2016	Арматура ф10 AIII L=120 мм	2	0,08	

Ведомость расхода стали на элемент, кг.

Марка элемента	Изделия арматурные					Изделия закладные					Общий расход
	Арматура класса					Прокат					
	А III					Сталь С245					
	ГОСТ 34028-2016					ГОСТ 19903-2015					
	ф10				итого	t=8				итого	
ЗД 1	0,16				0,16	0,63				0,63	0,79

Примечание:

Сварку произвести электродами Э42 ГОСТ9467-75*, Kf=5 мм.

Изм.	Кол.уч.	Лист	N-док.	Подпись	Дата	02-03/23-АС			
						Разработка ПСД на "Строительства спорт зала ангарного типа в селе Мунайшы"			
ГИП		Бегендик Б			11.22	Септик	Стадия	Лист	Листов
Исполнил		Халеев С			11.22		РП	6	
Проверил		Бегендик Б			11.22				
						Закладная деталь ЗД1	ТОО "Актаугражданпроект"		

Nп/п	Обозначение	Наименование	Ед. изм.	Кол-во	Масса ед.,кг.	Всего кол-во	Масса всего,кг.	Примечание
		Дм-1						
1	ГОСТ 34028-2016	Арматура Ф10 AIII l=7860	шт	1	4,85	38	184,3	
2	ГОСТ 34028-2016	Арматура Ф10 AIII l=3650	шт	1	2,26	80	181	
3	ГОСТ 34028-2016	Арматура Ф10 AI l=155	шт	1	0,1	210	21	шаг 400
		ИТОГО:					386,3кг	
4		Бетон В25, W6	$м^3$				5,92	
		См-1 (2шт)						
1	ГОСТ 34028-2016	Арматура Ф10 AIII l=4300	шт	1	2,65	68	180,2	
2	ГОСТ 34028-2016	Арматура Ф10 AIII l=7550	шт	1	4,66	42	195,72	
3	ГОСТ 34028-2016	Арматура Ф6 AI l=250	шт	1	0,06	209	12,54	
		ИТОГО:					388,46кг	
4		Бетон В25, W6	$м^3$				6,21	
		См-2 (2шт)						
1	ГОСТ 34028-2016	Арматура Ф10 AIII l=4300	шт	1	2,65	28	74,2	
2	ГОСТ 34028-2016	Арматура Ф10 AIII l=3350	шт	1	2,07	42	86,94	
3	ГОСТ 34028-2016	Арматура Ф6 AI l=250	шт	1	0,06	88	5,28	
		ИТОГО:					166,42кг	
4		Бетон В25, W6	$м^3$				2,45	
		См-3 (1шт)						
1	ГОСТ 34028-2016	Арматура Ф10 AIII l=4300	шт	1	2,65	24	63,6	
2	ГОСТ 34028-2016	Арматура Ф10 AIII l=3350	шт	1	2,07	36	74,52	
3	ГОСТ 34028-2016	Арматура Ф10 AI l=3355	шт	1	2,08	4	8,32	
4	ГОСТ 34028-2016	Арматура Ф10 AI l=470	шт	1	0,3	4	1,2	
5	ГОСТ 34028-2016	Арматура Ф10 AI l=1175	шт	1	0,73	6	4,36	
6	ГОСТ 34028-2016	Арматура Ф10 AI l=1650	шт	1	1,02	6	6,12	
7	ГОСТ 34028-2016	Арматура Ф6 AI l=250	шт	1	0,06	85	5,1	
		ИТОГО:					163,22кг	
8		Бетон В25, W6	$м^3$				2,40	

Nп/п	Обозначение	Наименование	Ед. изм.	Кол-во	Масса ед.,кг.	Всего кол-во	Масса всего,кг.	Примечание
		Пм-1						
1	ГОСТ 34028-2016	Арматура Ф10 AIII l=7550	шт	1	4,66	14	65,24	
2	ГОСТ 34028-2016	Арматура Ф10 AIII l=3350	шт	1	2,07	62	128,34	
3	ГОСТ 34028-2016	Арматура Ф10 AIII l=1460	шт	1	0,9	8	7,2	
4	ГОСТ 34028-2016	Арматура Ф10 AIII l=2225	шт	1	1,38	16	22,08	
5	ГОСТ 34028-2016	Арматура Ф10 AI l=225	шт	1	0,14	16	2,24	
6	ГОСТ 34028-2016	Арматура Ф10 AI l=2760	шт	1	1,71	4	6,84	
7	ГОСТ 34028-2016	Арматура Ф10 AI l=135	шт	1	0,09	670	60,3	
		ИТОГО:					292,24кг	
8	ГОСТ 24045-2016	Профилированный лист Н60-845-0.7			8,8кг/$м^2$	24,04 $м^2$	211,56кг	
9		Бетон В25, W6	$м^3$				3,84	
		Гм-1 (2-шт)						
1	ГОСТ 34028-2016	Арматура Ф10 AIII l=670	шт	1	0,42	64	26,88	
2	ГОСТ 34028-2016	Арматура Ф10 AIII l=1370	шт	1	0,86	48	41,28	
3	ГОСТ 34028-2016	Арматура Ф10 AIII l=320	шт	1	0,2	32	6,4	
4	ГОСТ 34028-2016	Арматура Ф10 AIII l=120	шт	1	0,08	22	1,76	
5	ГОСТ 34028-2016	Арматура Ф6 AI l=250	шт	1	0,06	34	2,04	
		ИТОГО:					78,36кг	
6		Бетон В25, W6	$м^3$				0,58	

Изм.	Кол.уч.	Лист	N-док.	Подпись	Дата	02-03/23-АС			
						Разработка ПСД на "Строительства спорт зала ангарного типа в селе Мунайшы"			
ГИП		Бегендик Б			11.22	Септик	Стадия	Лист	Листов
Исполнил		Халеев С			11.22		РП	7	
Проверил		Бегендик Б			11.22				
						Спецификация Дм-1, См-1, См-2, См-3. Пм-1, Гм-1.	ТОО "Актаугражданпроект"		