ТОО "Актаугражданпроект"

Рабочий проект

Разработка ПСД на "Строительство спорт зала ангарного типа в селе Мунайшы"

Раздел: Автоматизированная пожарная сигнализация (АПС)

02-03/23-АПС

Главный инженер проекта Бегендик Б.

Актау - 2023г.

Ведомость рабочих чертежей основного комплекта

Лист	Наименование	Примечание
1	Общие данные	
2	Структурная схема пожарной сигнализации.	
3	Схема подключения приборов пожарной сигнализации	
4	Планы расположения оборудования пожарной сигнализации	

Ведомость ссылочных и прилагаемых документов

Обозначение	Наименование	Примечание
	Ссылочные документы	
ПУЭ РК 2003	Правила устройства электроустановок	
СП РК 2.02-102-2022	Пожарная автоматика зданий и сооружений	
СН РК В 2.02-11-2002	Нормы оборудования зданий, помещений автоматической пожарной сигнализации,	
	пожаротушения и оповещения людей о пожаре	
РД 01-94 МВД РК	Системы и комплексы охранной, пожарной и охранно-пожарной сигнализации. Правила	
	производства и приемки работ.	
	Прилагаемая документация	
02-03/23-АПС.С	Спецификация оборудования, изделии и материалов.	

Общие указания

1. Проект выполнен согласно задания на проектирование и чертежей архитектурно-строительной части.
2. Пожарные извещатели выбраны в зависимости от назначения помещений, согласно СН и СП РК
3. Проектирование пожарной сигнализации выполнено на основе системы "Орион" ЗАО НВП "БОЛИД".
4. Пожарные извещатели установить на потолке, согласно планов и с учетом расположения светильников.
5. При визуальном обнаружении пожара предусмотрены адресные ручные извещатели ИПР543-3А, которые установить на стенах у выходов и на путях эвакуации, согласно планов расположения оборудования, на высоте 1500мм от уровня пола.
5. Звуковые оповещатели установить в коридорах 2200мм от уровня пола, согласно плана расположения оборудования.
6. Табло "Выход" расположить над всеми основными и аварийными выходами из зданий.
7. Для приема сигналов о срабатывании датчиков выбраны приборы С2000-4, который установлен в помещение 16.
8. Для соединения сигнальных блоков прибора пожарного применить кабель витая пара UTP5 cat.
9. Работы по монтажу, наладке и испытанию и сдачу в эксплуатацию выполнить в соответствии с РД 01-94 "Системы и комплексы охранной, пожарной и и охранно-пожарной сигнализации. Правила производства и приемки работ" МВД РК.

Согласовано:

Марка ВН	Сафин	02.23
Марка АС	Халеев С	02.23
Марка ЭОМ	Сафин	02.23

Взам. инв. N

Подп. и дата

Инв. N подл.

Проект соответствует требованиям Технических регламентов, государственных и межгосударственных нормативных документов, действующих в Республике Казахстан

Главный инженер проекта _____ Бегендик Б.О.

Изм.	Кол.уч.	Лист	N.док.	Подп.	Дата
ГИП		Бегендик			
Исполнил		Сафин			
Проверил		Бегендик			

02-03/23-АПС

Разработка ПСД "Строительство спорт зала ангарного типа в с.Мунайшы"

Автоматическая пожарная сигнализация	Стадия	Лист	Листов
	РП	1	
Общие данные	ТОО "Актаугражданпроект"		

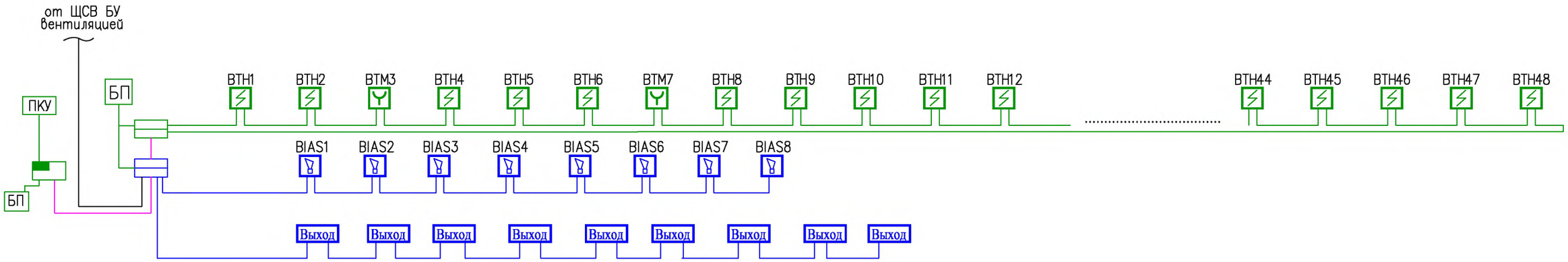

УСЛОВНЫЕ ОБОЗНАЧЕНИЯ

ОБОЗНАЧЕНИЕ	НАИМЕНОВАНИЕ
Выход	Световое табло
	Извещатель пожарный дымовой
	Извещатель пожарный ручной
	Сирена звуковая
	Блок сигнально–пусковой "С2000–СП1"
	Контролер двухпроводной линии связи "С2000–КДЛ"
	Прибор приемо–контрольный, адресный "С2000–4"

Взам. инв. N

Подп. и дата

Инв. N подл.

Изм.	Кол.уч.	Лист	N.док.	Подп.	Дата
ГИП		Бегендик			
Исполнил		Сафин			
Проверил		Бегендик			

02–03/23–АПС

Разработка ПСД "Строительство спорт зала ангарного типа в с.Мунайшы"

Автоматическая пожарная сигнализация

Стадия	Лист	Листов
РП	2	

Структурная схема пожарной сигнализации.

ТОО "Актаугражданпроект"

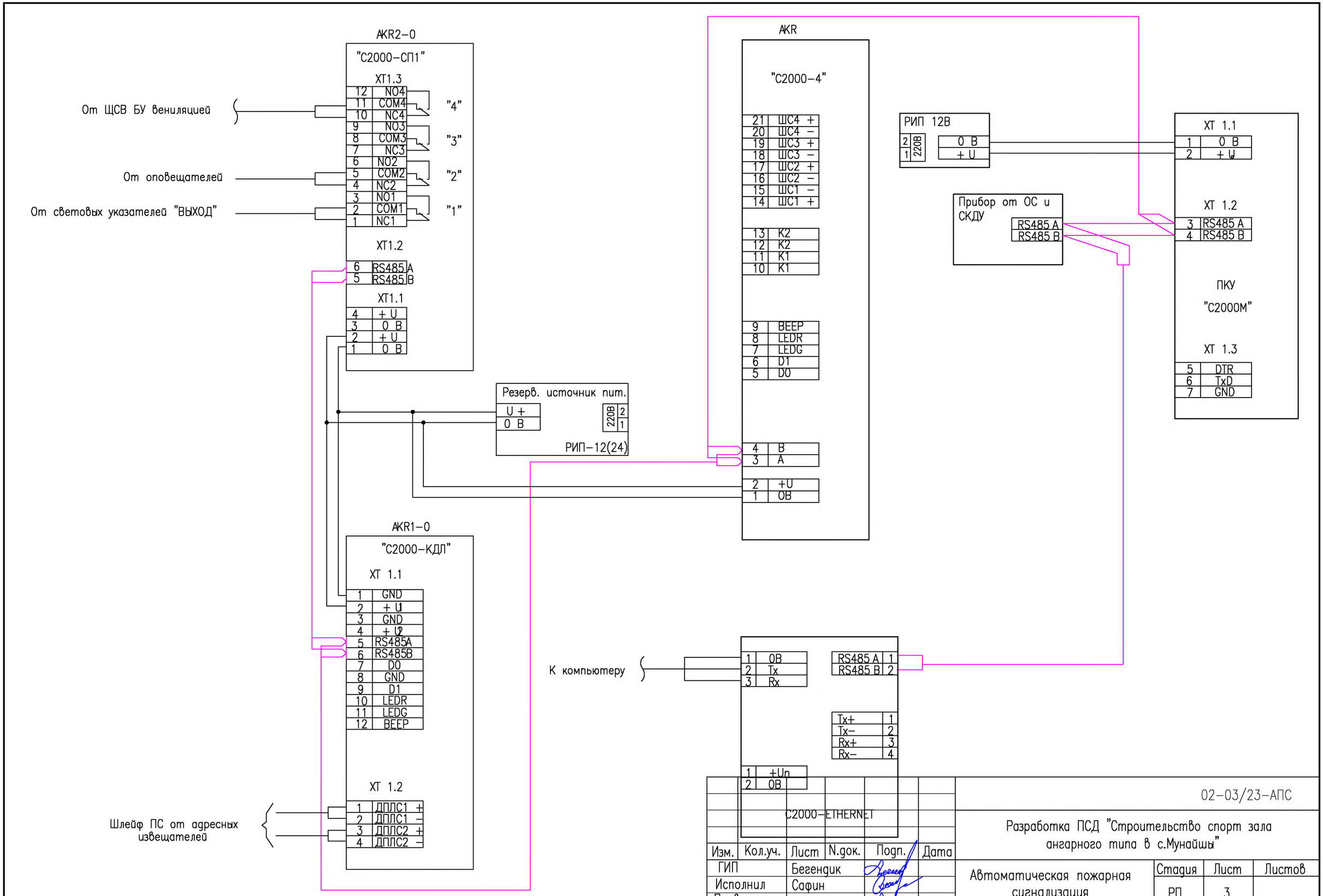

Изм.	Кол.уч.	Лист	N.док.	Подп.	Дата
ГИП		Бегендик			
Исполнил		Сафин			
Проверил		Бегендик			

02-03/23-АПС

Разработка ПСД "Строительство спорт зала ангарного типа в с.Мунайшы"

Автоматическая пожарная сигнализация	Стадия	Лист	Листов
	РП	3	

Схема подключения приборов пожарной сигнализации

ТОО "Актаугражданпроект"

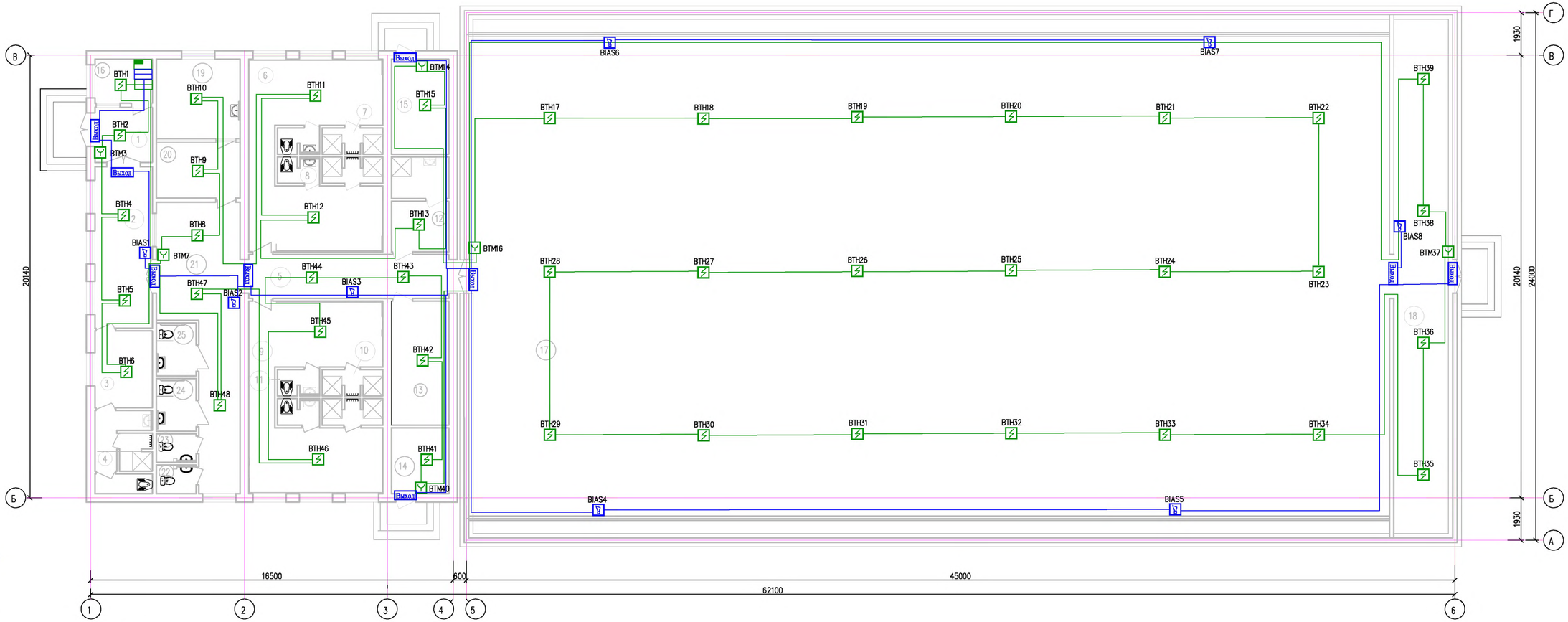

Экспликация помещений

Номер по плану	Наименование, назначение	Площадь в м 2
1	Тамбур	6.52
2	Вестибюль	19.21
3	Комната инструкторского состава	9.14
4	Санузел для инструкторского сост.	10.26
5	Коридор	12.22
6	Раздевальная для девочек	39.94
7	Душевая для девочек	3.07
8	Санузел для девочек	2.25

Номер по плану	Наименование, назначение	Площадь в м 2
9	Раздевальная для мальчиков	39.94
10	Душевая для мальчиков	3.07
11	Санузел для мальчиков	2.25
12	Кладовая уборочного инвентаря и приготовления дезосредств	10.50
13	Венткамера	14.72
14	Электрощитовая	7.83
15	Тепловой узел	11.27

Номер по плану	Наименование, назначение	Площадь в м 2
16	Комната охраны	5.22
17	Спортивный зал	910.13
18	Снарядная	58.03
19	Кабинет врача	13.75
20	Приемная	9.56
21	Коридор	35.39
22	Санузел мужской	2.34
23	Санузел женский	2.34

Номер по плану	Наименование, назначение	Площадь в м 2
24	Санузел мужской МГН	4.32
25	Санузел женский МГН	4.32

0 1 2 3 4 5

МАСШТАБ 1:100

Согласовано:			
Марка ВН	Сафин		02.23
Марка АС	Халеев С.		02.23
Марка ЭОМ	Сафин		02.23

Взам. инв. №

Подпись и дата

Инв. № подл.

Изм.	Кол.уч.	Лист	N.док.	Подп.	Дата
ГИП		Бееендик			
Исполнил		Сафин			
Проверил		Бееендик			

02-03/23-АПС

Разработка ПСД "Строительство спорт зала ангарного типа в с.Мунайшы"

Автоматическая пожарная сигнализация

Стадия	Лист	Листов
РП	4	

Планы расположения оборудования пожарной сигнализации

ТОО "Актауграждапроект"

Формат

ПОЗИЦИЯ	НАИМЕНОВАНИЕ И ТЕХНИЧЕСКИЕ ХАРАКТЕРИСТИКИ	ТИП, ИАРКА ОБОЗНАЧЕНИЕ ДОКУМЕНТА, ОПРОСНОГО ЛИСТА.	КОД ОБОРУДОВАНИЯ, ИЗДЕЛИЯ, МАТЕРИАЛА	ЗАВОД-ИЗГОТОВИТЕЛЬ	ЕДИНИЦА ИЗМЕРЕНИЯ	КОЛИ-ЧЕСТВО	МАССА ЕДИНИЦЫ, кг	ПРИМЕЧАНИЯ
1	2	3	4	5	6	7	8	9
	1.Оборудование системы АПС							
	Пульт контроля и управления с двухстрочным ЖКИ индикатором, количество	С2000М			шт	1		
	разделов – 511, шлейфов (зон) – 2048							
	Преобразователь интерфейса RS-232/RS-485 в Ethernet. t: +1?..+45 С	С2000 Ethernet			шт	1		
ARK	Прибор приемно-контрольный на 4 шлейфа, возможность программирования	С2000-4			шт	1		
	параметров, 2 релейных выхода, вход touch memory, внутренний буфер							
	255 событий, интерфейс RS-485							
ВТН	Дымовой оптико-электронный точечный пожарный извещатель; напряжение	ИП-212-41М			шт	42		
	питания: от 9 до 30В; ток потребления в дежурном режиме: не более							
	0,045 мА;							
ВТМ	Извещатель пожарный ручной; напряжение питания (шлейфовое) 9...28В;	ИПР-3СУ			шт	6		
	ток потребления в дежурном режиме: не более 0,1 мА;							
БП	Резервированный источник питания: основной источник питания-сеть	РИП-12			шт	2		
	переменного тока напряжением (220+22-33)В;							
BIAS	Оповещатель звуковой внутренний; напряжение питания постоянного тока	Маяк 12КП			шт	8		
	2±1,2В;потребляемый ток 50±5,0 мА; уровень звукового давления 105 дБ							
	Табло световое "ВЫХОД", рабочее напряжение 12В	КОП-12В			шт	9		
	2. Кабели и провода							
	Кабель с однопроволочными медными жилами, с изоляцией из полиэтилена,	КСПВ 2х0,4			м	3000		
	с оболочкой из белого ПВХ пластиката							
	Кабель UTP 5е				м	100		

Взам. инв. N

Подпись и дата

Инв.N подл.

Изм.	Кол.уч.	Лист	N.док.	Подп.	Дата
ГИП		Бегендик			
Исполнил		Сафин			
Проверил		Бегендик			

02-03/23-АПС.С

Разработка ПСД "Строительство спорт зала ангарного типа в с.Мунайшы"

Автоматическая пожарная сигнализация

Стадия	Лист	Листов
РП	1	2

Спецификация оборудования, изделий и материалов

ТОО "Актаугражданпроект"

Формат А3 297х420

ПОЗИЦИЯ	НАИМЕНОВАНИЕ И ТЕХНИЧЕСКИЕ ХАРАКТЕРИСТИКИ	ТИП, ИАРКА ОБОЗНАЧЕНИЕ ДОКУМЕНТА, ОПРОСНОГО ЛИСТА.	КОД ОБОРУДОВАНИЯ, ИЗДЕЛИЯ, МАТЕРИАЛА	ЗАВОД-ИЗГОТОВИТЕЛЬ	ЕДИНИЦА ИЗМЕРЕНИЯ	КОЛИ-ЧЕСТВО	МАССА ЕДИНИЦЫ, кг	ПРИМЕЧАНИЯ
1	2	3	4	5	6	7	8	9
	3.Монтажные материалы							
	Кабельный канал 20х10 мм (секция – 2 м)				шт	1000		
	Кабельный канал 40х25 мм (секция – 2 м)				шт	800		
	Хомуты (1 уп. = 100 шт)				уп.	25		
	Гофрированная труба Ду=20мм				м	1200		
	Труба стальная Ду=25мм				м	5		

Взам. инв. N

Подпись и дата

Инв.N подл.

Изм.	Кол.уч.	Лист	N док.	Подп.	Дата

02-03/23-АПС.С

Лист 2