Ограждение территории

Инв. N подл.	Подп. и дата	Взам. инв. N

Ведомость основного комплекта АС.

Лист	Наименование	Примечание
1	Общие данные	
2	Разбивочный чертеж ограждения	
3	Распашная ворота В-1. Металлическая калитка К-1	
	Металлические ограждения ОГ-1...ОГ-4	
4	Спецификация расхода материалов на 1 элемент ограждения	

ОБЩИЕ УКАЗАНИЯ:

1. Район строительства : с. Жетыбай, Каракиянского района
   Исходные данные :
   - климатический район строительства IY.подрайон "Г" СП РК 2.04-01-2017;
   - вес снегового покрова - 50 кг/м2 (НТП РК 01-01-3.1 (4.1)-2017);
   - нормативный ветровой напор - 48 кгс/м2 (НТП РК 01-01-3.1 (4.1)-2017);
   - расчетная сейсмичность здания - менее 6_2 баллов согласно СП РК 2.03-30-2017*.
2. Рабочий проект разработан на основании задания на проектирования выданное заказчиком.
3. За относительную отм.0,000 принять уровень спланированной земли.
4. Фундаменты - монолитные из бетона кл. В7.5, F15, W4.
5. Гидроизоляцию выполнить обмазкой горячим битумом за 2 раза.
6. Перед изготовлением индивидуальных изделий металлических ограждений контрольные замеры между стойками.
7. Очистить поверхностей стальных элементов от окислов (окалины, ржавчины и т.д.) перед нанесением защитных покрытий должна быть не ниже третьей по ГОСТ 9.402-2004.
   Все металлические элементы окрасить маслянной краской за 2 раза.
8. Сварку произвести электродами Э42 ГОСТ 9467-75* толщиной не менее толщины свариваемых элементов.

Проект разработан в соответствии с действующими нормами и правилами и предусматривает мероприятия обеспечивающие пожарную, взрыво-пожарную и взрывную безопасность эксплуатации здания.

Главный инженер проекта _____ Бегендик Б.О.

Изм.	Кол.уч.	Лист	N.док.	Подп.	Дата
ГИП		Бегендик Б			11.22
Исполнил		Халеев С			11.22
Проверил		Бегендик Б			11.22

01-03/23-АС

Разработка ПСД "Строительство спорт зала ангарного типа в с.Жетыбай"

Ограждение территории

Стадия	Лист	Листов
РП	1	

Общие данные

ТОО "Актаугражданпроект"

формат А3

Разбивочный чертеж ограждения
М 1:500

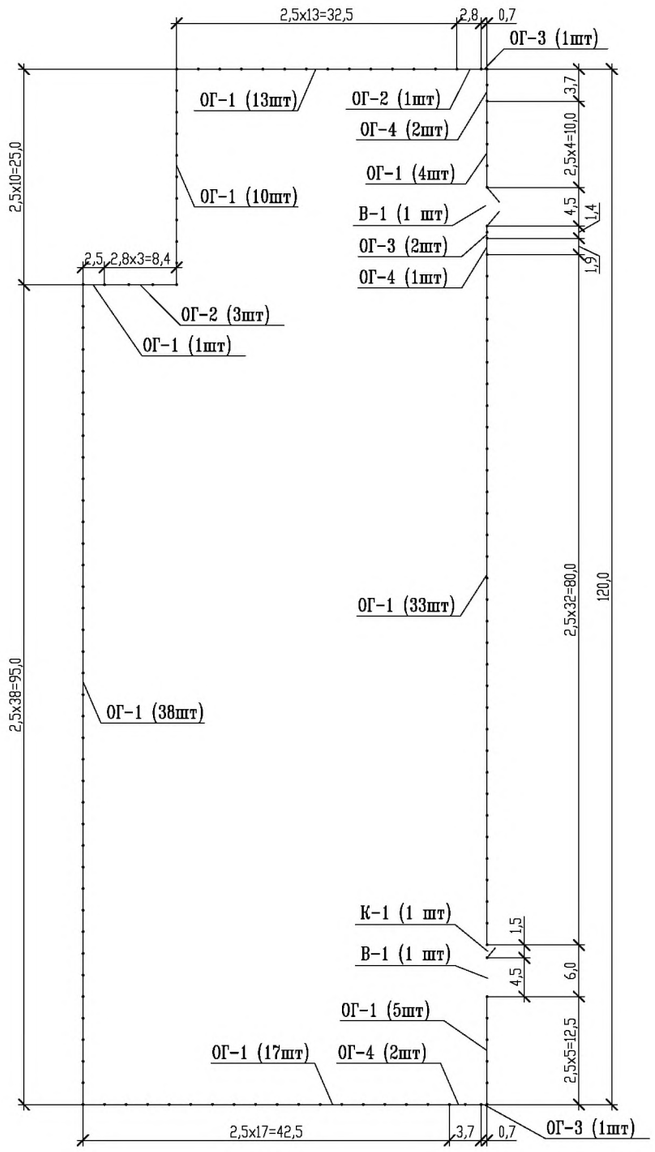

Спецификация к схеме расположения элементов ограждения

Марка поз.	Обозначение	Наименование	Кол. шт.	Масса ед.кг.	Прим.
ОГ-1	АС-3	Метал. ограждение ОГ-1	120		L=2500мм
ОГ-2	АС-3	Метал. ограждение ОГ-2	4		L=2800мм
ОГ-3	АС-3	Метал. ограждение ОГ-3	4		L=700мм
ОГ-4	АС-3	Метал. ограждение ОГ-4	5		L=1850мм
Ст-1	АС-3	Металлическая стойка Ст-1	131		
Ст-2	АС-3	Металлическая стойка Ст-2	5		
В-1	АС-3	Металлическая ворота В-1	2		
К-1	АС-3	Металлическая калитка К-1	1		

1. Перед изготовлением индивидуальных изделий металлических ограждений произвести контрольные замеры между стойками.
2. Гидроизоляцию выполнить обмазкой горячим битумом за 2 раза.
3. Очистить поверхностей стальных элементов от окислов (окалины, ржавчины и т.д.) перед нанесением защитных покрытий должна быть не ниже третьей по ГОСТ 9.402-80. Все металлические элементы окрасить маслянной краской за 2 раза.
4. Сварку произвести электродами Э42 ГОСТ 9467-75* толщиной не менее толщины свариваемых элементов.
5. Спецификацию элементов металлических ограждении смотри на листе АС-4.
6. Металлические стойки Ст-1 установить к ограждениям, а стойки Ст-2 к воротам и калиткам.

Изм.	Кол.уч.	Лист	N.док.	Подп.	Дата	01-03/23-АС		
						Разработка ПСД "Строительство спорт зала ангарного типа в с.Жетыбай"		
ГИП		Бегендик Б			11.22	Ограждение территории	Стадия	Лист	Листов
Исполнил		Халеев С			11.22		РП	2	
Проверил		Бегендик Б			11.22				
						Разбивочный чертеж ограждения М 1:500	ТОО "Актауграждапроект"	

Формат: А2

Распашная ворота В-1
М1:25

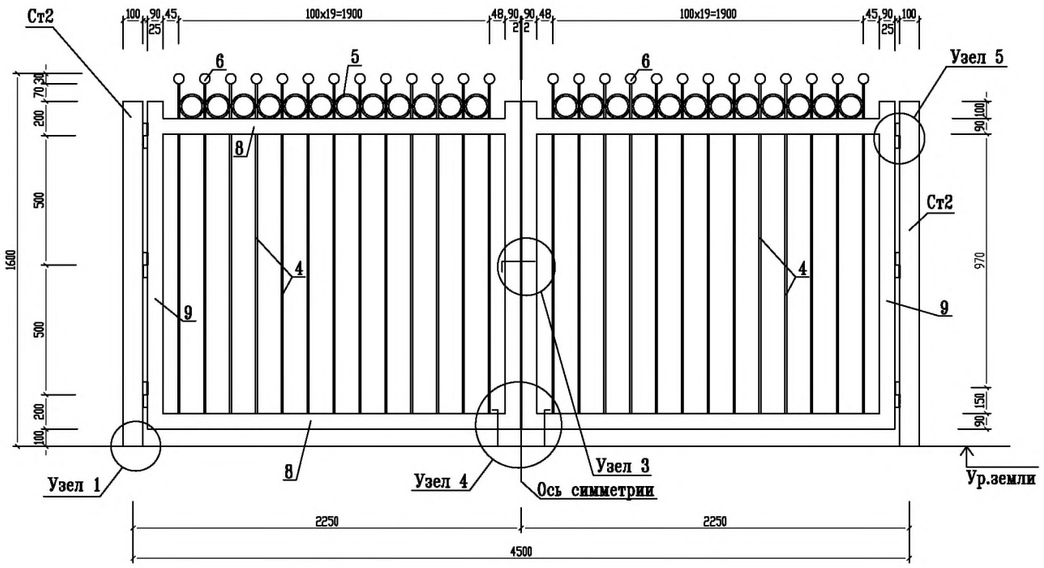

Металлические ограждения ОГ-1 ... ОГ-4
М1:25

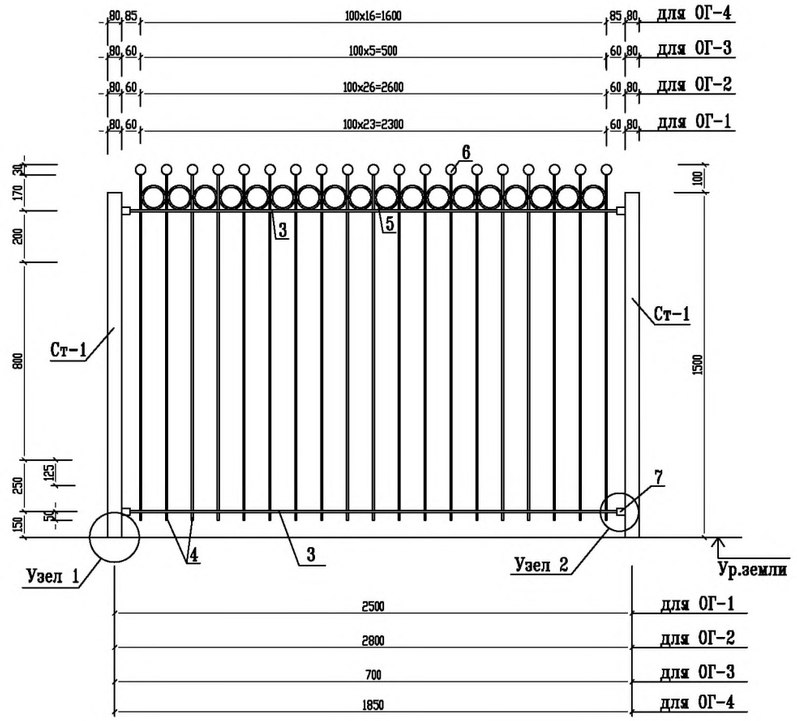

Металлическая калитка К-1
М1:25

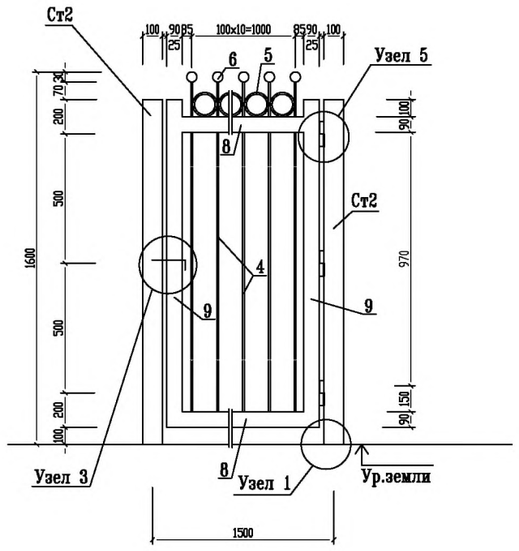

Узел 1
М1:25

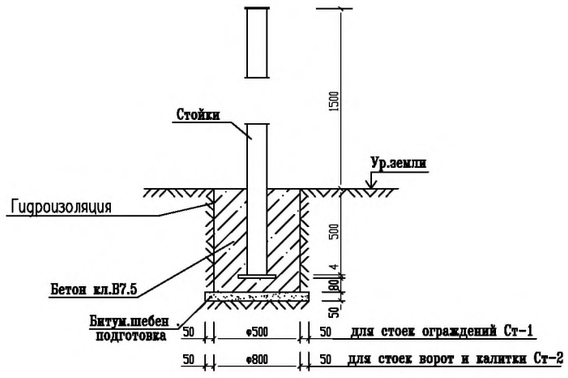

1. Все металлические элементы окрасить масляной краской за 2 раза.
2. Сварку произвести электродами Э42 ГОСТ 9467-75* толщиной не менее толщины свариваемых элементов.
3. Гидроизоляцию выполнить обмазкой горячим битумом за 2 раза.
4. Спецификацию элементов и узлы 2...5 смотри на листе АС-4.

						01-03/23-АС		
						Разработка ПСД "Строительство спорт зала ангарного типа в с.Жетыбай"		
Изм.	Кол.уч.	Лист	N.док.	Подп.	Дата			
ГИП		Бегендик Б			11.22	Ограждение территории	Стадия	Лист	Листов
Исполнил		Халеев С			11.22		РП	3	
Проверил		Бегендик Б			11.22				
						Распашная ворота В-1 Металлическая калитка К-1 Металл. ограждения ОГ-1...ОГ-4	ТОО "Актаугражданпроект"		

формат: А2

Спецификация расхода материалов на 1 элемент ограждения

Марка поз.	Обозначение	Наименование	Кол. шт.	Масса ед.кг.	Прим.
		Ст-1			
1	ГОСТ 8639-82 ГОСТ 103-2006	Профиль □80х80х4мм L=2000мм Пластина 100х100х4мм	1 2	18,7 0,31	
		Ст-2			
2	ГОСТ 8639-82 ГОСТ 103-2006	Профиль □ 100х100х4мм L=2000мм Пластина 120х120х4мм	1 2	34,4 0,45	
		ОГ-1			
3	ГОСТ 2591-2006	Ст. квадратная 10 L=2380 мм	2	1,87	
4	ГОСТ 2591-2006	Ст. квадратная 8 L=1470 мм	24	0,74	
5	ГОСТ 2591-2006	Ст. квадратная 8 L=450 мм	23	0,23	
6	ГОСТ 10704-91*	Труба ø30х2мм L=10 мм	24	0,014	
7	ГОСТ 103-2006	Пластина 60х30х3мм	4	0,04	
		ОГ-2			
3	ГОСТ 2591-2006	Ст. квадратная 10 L=2680 мм	2	2,10	
4	ГОСТ 2591-2006	Ст. квадратная 8 L=1470 мм	27	0,74	
5	ГОСТ 2591-2006	Ст. квадратная 8 L=450 мм	26	0,23	
6	ГОСТ 10704-91*	Труба ø30х2мм L=10 мм	27	0,014	
7	ГОСТ 103-2006	Пластина 60х30х3мм	4	0,04	
		ОГ-3			
3	ГОСТ 2591-2006	Ст. квадратная 10 L=580 мм	2	0,46	
4	ГОСТ 2591-2006	Ст. квадратная 8 L=1470 мм	6	0,74	
5	ГОСТ 2591-2006	Ст. квадратная 8 L=450 мм	5	0,23	
6	ГОСТ 10704-91*	Труба ø30х2мм L=10 мм	6	0,014	
7	ГОСТ 103-2006	Пластина 60х30х3мм	4	0,04	
		ОГ-4			
3	ГОСТ 2591-2006	Ст. квадратная 10 L=1730 мм	2	1,36	
4	ГОСТ 2591-2006	Ст. квадратная 8 L=1470 мм	17	0,74	
5	ГОСТ 2591-2006	Ст. квадратная 8 L=450 мм	16	0,23	
6	ГОСТ 10704-91*	Труба ø30х2мм L=10 мм	17	0,014	
7	ГОСТ 103-2006	Пластина 60х30х3мм	4	0,04	

Спецификация расхода материалов на 1 элемент ограждения

Марка поз.	Обозначение	Наименование	Кол. шт.	Масса ед.кг.	Прим.
		В-1			
4	ГОСТ 2591-2006	Ст. квадратная 8 L=1380 мм	40	0,69	
5	ГОСТ 2591-2006	Ст. квадратная 8 L=450 мм	38	0,23	
6	ГОСТ 10704-91*	Труба ø30х2мм L=10 мм	40	0,014	
8	ГОСТ 12336-84*	Профиль □ 90х45х3мм L=1993мм	4	11,96	
9	ГОСТ 12336-84*	Профиль □ 90х45х3мм L=1400мм	4	8,40	
10	ГОСТ 34028-2016	Арматура ø18 А400 L=500 мм	3	1,00	
11	ГОСТ 10704-76	Труба ø22х2 мм L=80 мм	4	0,08	
12	ГОСТ 103-2006	Пластина 50х65х6мм	2	0,15	
13	ГОСТ 34028-2016	Петля из арм.ø23 А240 L=150 мм	6	0,94	
		К-1			
4	ГОСТ 2591-2006	Ст. квадратная 8 L=1380 мм	11	0,69	
5	ГОСТ 2591-2006	Ст. квадратная 8 L=450 мм	10	0,23	
6	ГОСТ 10704-91*	Труба ø30х2мм L=10 мм	11	0,014	
8	ГОСТ 12336-84*	Профиль □ 90х45х3мм L=1170мм	2	7,02	
9	ГОСТ 12336-84*	Профиль □ 90х45х3мм L=1400мм	2	8,40	
10	ГОСТ 34028-2016	Арматура ø18 А400 L=500 мм	1	1,00	
11	ГОСТ 10704-76	Труба ø22х2 мм L=80 мм	2	0,08	
12	ГОСТ 103-2006	Пластина 50х65х6мм	2	0,15	
13	ГОСТ 34028-2016	Петля из арм.ø23 А240 L=150 мм	3	0,94	
		Бетон кл. В7.5, F15, W4 (под Ст-1)			0,11 м3
		Бетон кл. В7.5, F15, W4 (под Ст-2)			0,29 м3

Узел 2
М1:10

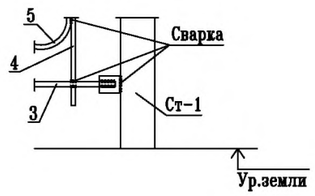

Узел 3
М1:10

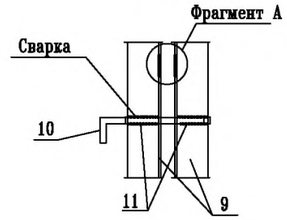

Узел 5
М1:10

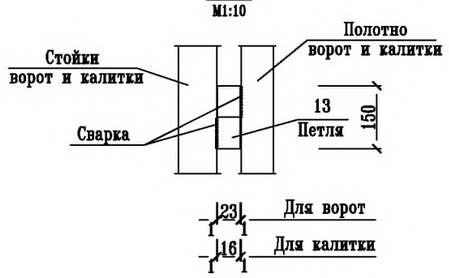

Фрагмент А
М1:5

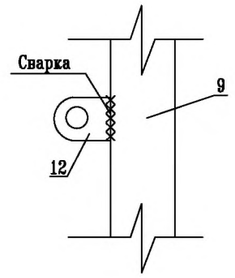

1. Все металлические элементы окрасить маслянной краской за 2 раза.
2. Сварку произвести электродами Э42 ГОСТ9467-75* толщиной не менее толщины свариваемых элементов.

Узел 4
М1:10

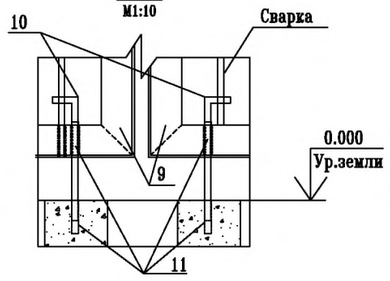

Изм.	Кол.уч.	Лист	N.док.	Подп.	Дата	01-03/23-АС		
						Разработка ПСД "Строительство спорт зала ангарного типа в с.Жетыбай"		
ГИП		Бегендик Б			11.22	Ограждение территории	Стадия	Лист	Листов
Исполнил		Халеев С			11.22		РП	4	
Проверил		Бегендик Б			11.22				
						Спецификация расхода материалов на 1 элемент ограждения	ТОО "Актаугражданпроект"		

Формат: А2