Площадка для ТБО

Взам. инв. N	
Подп. и дата	
Инв. N подл.	

ПЛАН ПЛОЩАДКИ КОНТЕЙНЕРА ТБО С ОГРАЖДЕНИЕМ.

М 1:50

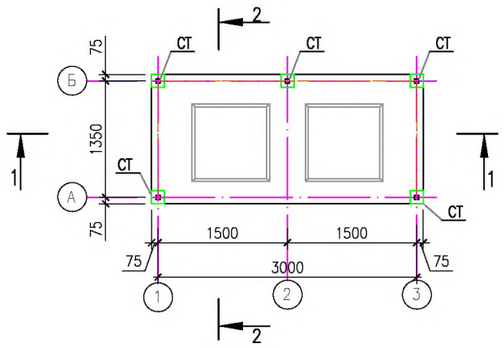

РАЗРЕЗ 1–1

М 1:50

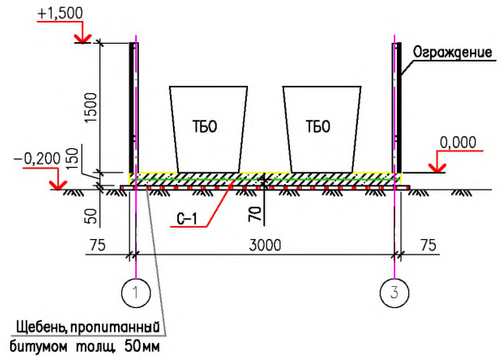

РАЗРЕЗ 2–2

М 1:50

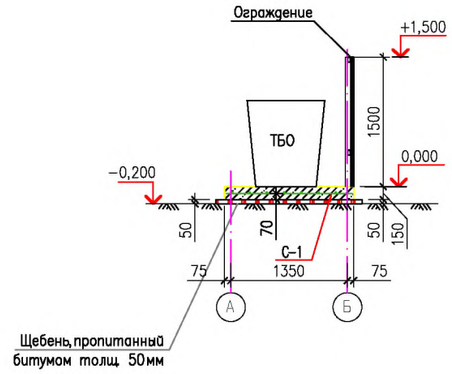

ПЛАН СТЕНОВЫХ ПРОГОН ПО ОСИ "Б"

М 1:50

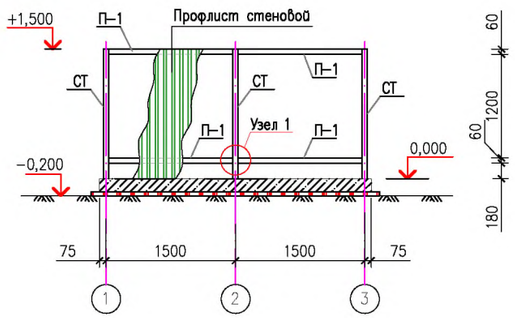

СТОЙКА (поз. СТ)

М 1:20

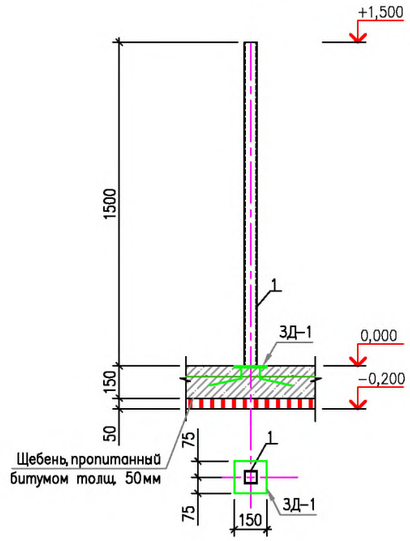

ПЛАН СТЕНОВЫХ ПРОГОН ПО ОСИ "1"

М 1:50

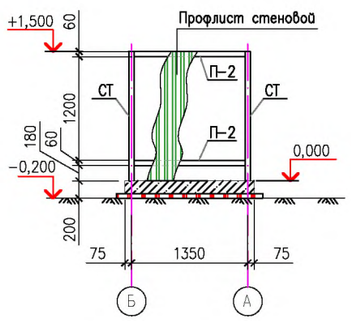

ПЛАН СТЕНОВЫХ ПРОГОН ПО ОСИ "3"

М 1:50

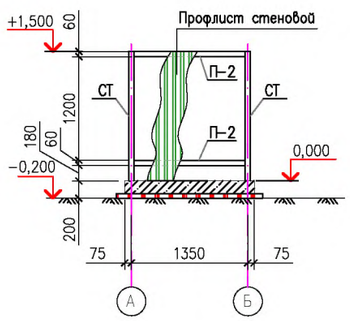

1

М 1:10

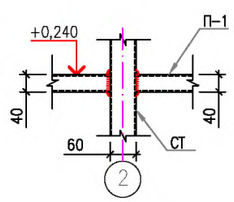

СПЕЦИФИКАЦИЯ ЭЛЕМЕНТОВ КОНСТРУКЦИЙ

Поз.	Обозначение	Наименование	Кол.	Масса ед., кг	Приме-чание
		ПЛОЩАДКА			
С-1	ГОСТ 23279–2012	Сетка 4Ср $\frac{8А400-200}{8А400-200}$ 145х310 $\frac{(75)}{(25)}$		10.0	
	Материалы	Бетон кл.В15; W4; F50 на С.С.Ц		0.71	м3
СТ	Данный лист	СТОЙКА			
1	ГОСТ 8639–82	□ Труба 4х60х60 L= 1500	5	10.2	51
ЗД-1	Серия 3.400-6/76	Закладная деталь МИ 1-21	5	1.2	6
		ПРОГОН МЕТАЛЛИЧЕСКИЙ			
П-1	ГОСТ 8645–68	□ Труба 3х40х60 L=2365 мм	4	10.3	41.2
П-2	ГОСТ 8645–68	□ Труба 3х40х60 L=1290 мм	4	5.6	22.4
		ПОКРЫТИЕ			
	ГОСТ 24045–2016	ПРОФ.ЛИСТ Н60–845–0.7		11.6	$м^2$

ПРИМЕЧАНИЯ:

1. За относительную отметку 0.000 принята отметка верха площадки. Абсолютную отметку см. листы марки "ГП".
2. Под бетонные конструкции устроить подготовку из щебня, пропитанного битумом до полного насыщения, толщ. 50мм. Все боковые поверхности конструкций, соприкасающиеся с грунтом, обмазать горячим битумом за 2 раза по грунтовке из 40% раствора битума в керосине.
3. Материал металлических конструкций – сталь С235 по ГОСТ 27772–2015.
4. Сварку металлических элементов производить электродами типа Э-42 по ГОСТ 9467–75*.
5. Надземные металлоконструкции окрасить эмалевой краской ПФ-115 ГОСТ 6465–76* по грунту из лака ГФ-021 ГОСТ 25129–2020. В соответствии со СН РК 2.01-01-2013.

Изм.	Кол.уч.	Лист	N.док.	Подп.	Дата
ГИП		Бегендик Б			11.22
Исполнил		Халеев С			11.22
Проверил		Бегендик Б			11.22

01-03/23-АС

Разработка ПСД "Строительство спорт зала ангарного типа в селе Жетыбай"

Площадка ТБО

Стадия	Лист	Листов
РП	1	

План площадки. Разрез 1-1; 2-2. Стойка СТ. План стеновых прогонов.

ТОО "Актауграждапроект"

Инв. № подл. | Подп. и дата | Взам. инв. №