Противопожарный емкость на 54м3

Инв. N подл.	Подп. и дата	Взам. инв. N

Схема расположения пожарных емкостей
М1:100

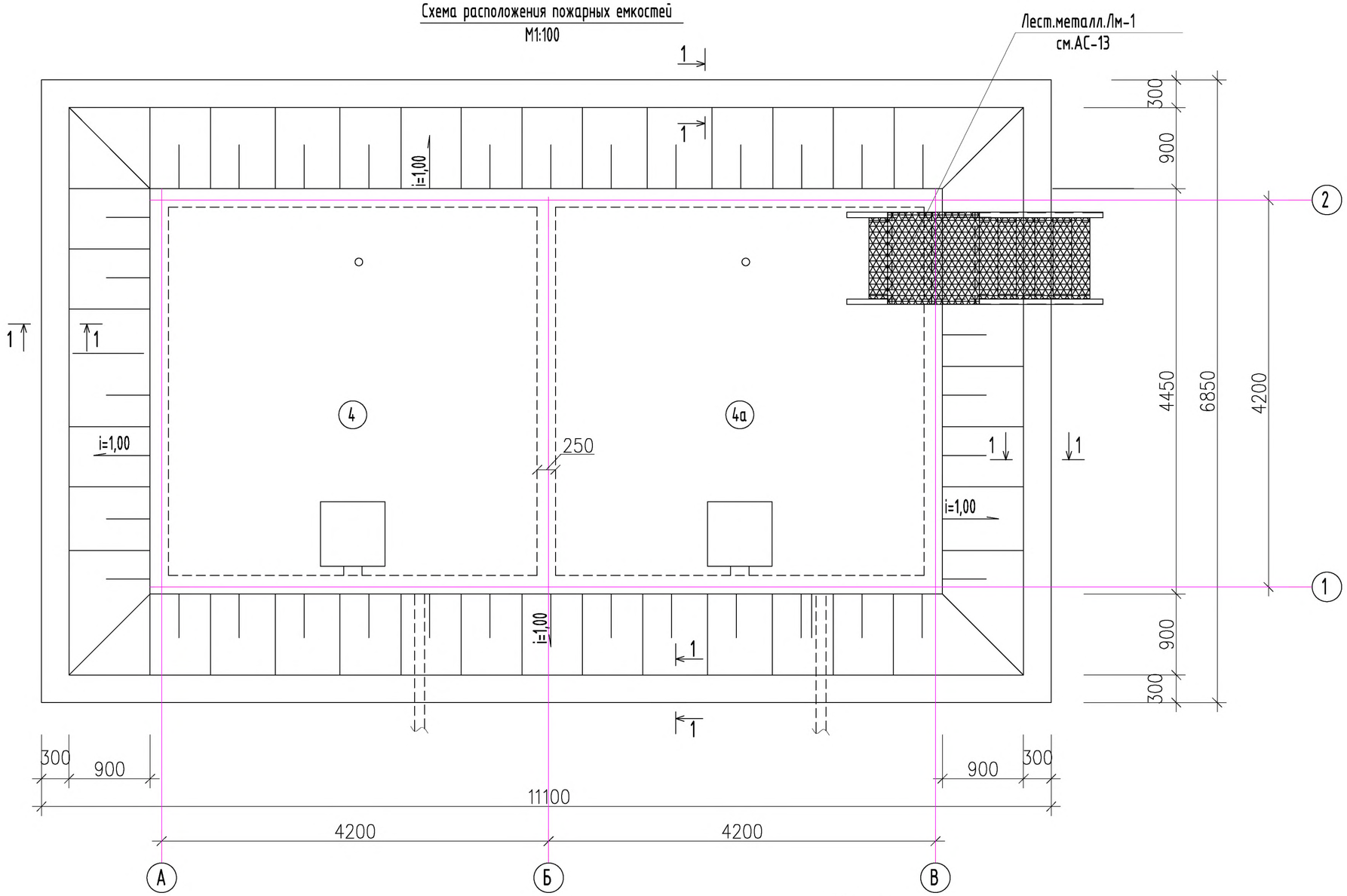

Сечение 1-1
М1:25

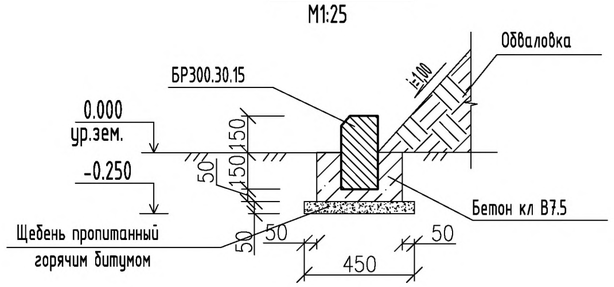

Примечание:

1. Обваловку отсыпать местным грунтом.
2. Объем обваловании грунтом ○=25,73м3.
3. Общее количество бордюров БР300.30.15 для укрепления откосов обваловки --- 13 шт.
4. Расход бетона под бордюры V=1,74м3.

Изм.	Кол.уч.	Лист	N-док.	Подпись	Дата	01-03/23-АС		
						Разработка ПСД "Строительство спорт зала ангарного типа в селе Жетыбай"		
ГИП		Бегендик Б			11.22	Противопожарная емкость на 54 м3	Стадия	Лист	Листов
Исполнил		Халеев С			11.22		РП	2	
Проверил		Бегендик Б			11.22				
						Схема расположения пожарных емкостей	ТОО "Актаугражданпроект"		

Пожарная емкость
М1:50

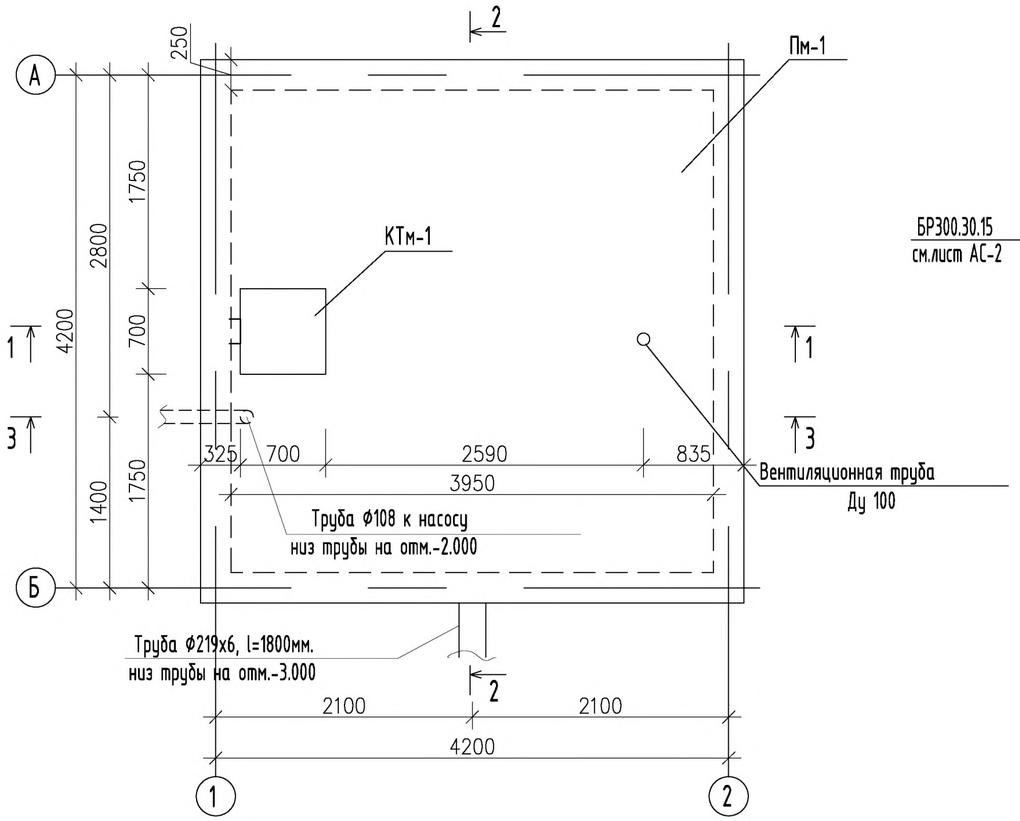

План днища
М1:50

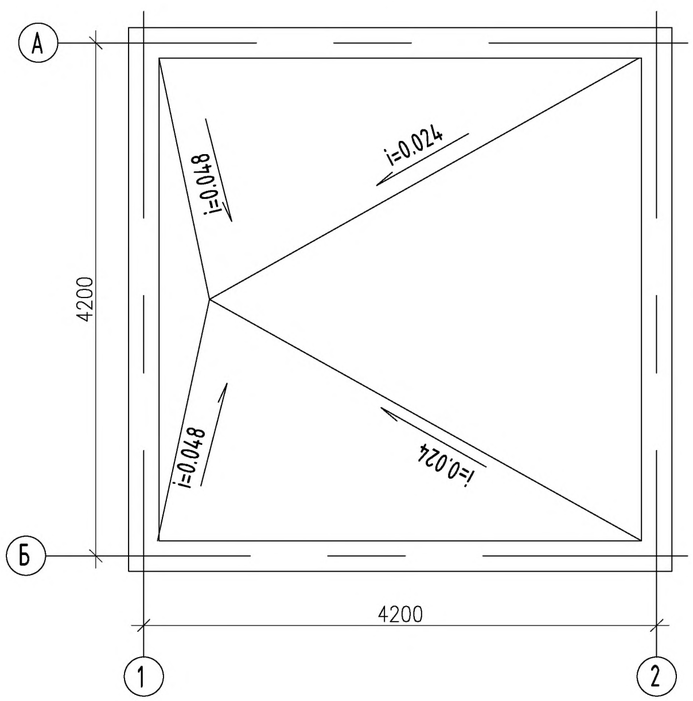

Разрез 1-1
М1:50

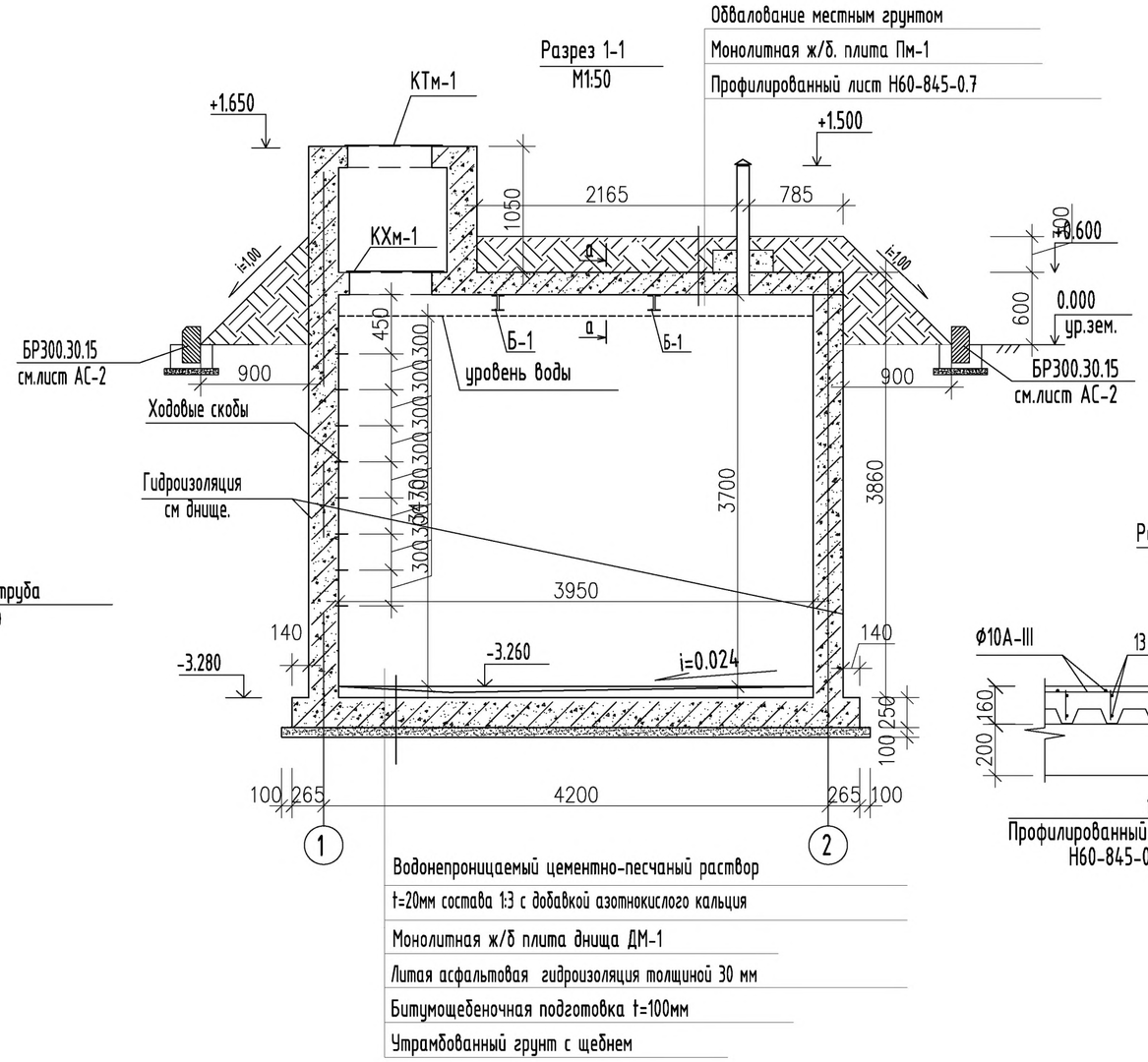

Разрез а-а
М1:25

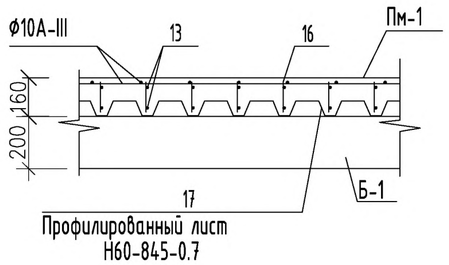

1. Данный лист смотреть совместно с листом АС-4
2. Днище емкости оштукатурить водонепроницаемым цементно-песчаным раствором t=20мм состава 1:3 с добавкой азотнокислого кальция.
3. Гидроизоляцию балки Б1 произвести до монтажа горячей битумной мастикой за 2 раза с подготовкой
4. Расход трубы Ф219х6 ГОСТ 8732-78* , l=1800мм --- 56,7 кг.
5. Расход трубы Ф102х6 ГОСТ 8732-78* , l=4500мм --- 63,9 кг.
6. Расход оцинкованного листа t=0,7 мм ГОСТ14918-2020 на устройство зонта--- 0,35 кг.
7. За относительную отм. 0,000 принять уровень земли.
8. Уровень воды не доходит до низа конструкции на 220-230мм, тогда объем воды 3,95х3,95х3,47=54.1м3

Изм.	Кол.уч.	Лист	N-док.	Подпись	Дата	01-03/23-АС		
						Разработка ПСД "Строительство спорт зала ангарного типа в селе Жетыбай"		
ГИП		Бегендик Б			11.22	Противопожарная емкость на 54 м3	Стадия	Лист	Листов
Исполнил		Халеев С			11.22		РП	3	
Проверил		Бегендик Б			11.22				
						Пожарная емкость (поз.4) разрез 1-1, план днища	ТОО "Актаугражданпроект"		

Разрез 2-2
М1:50

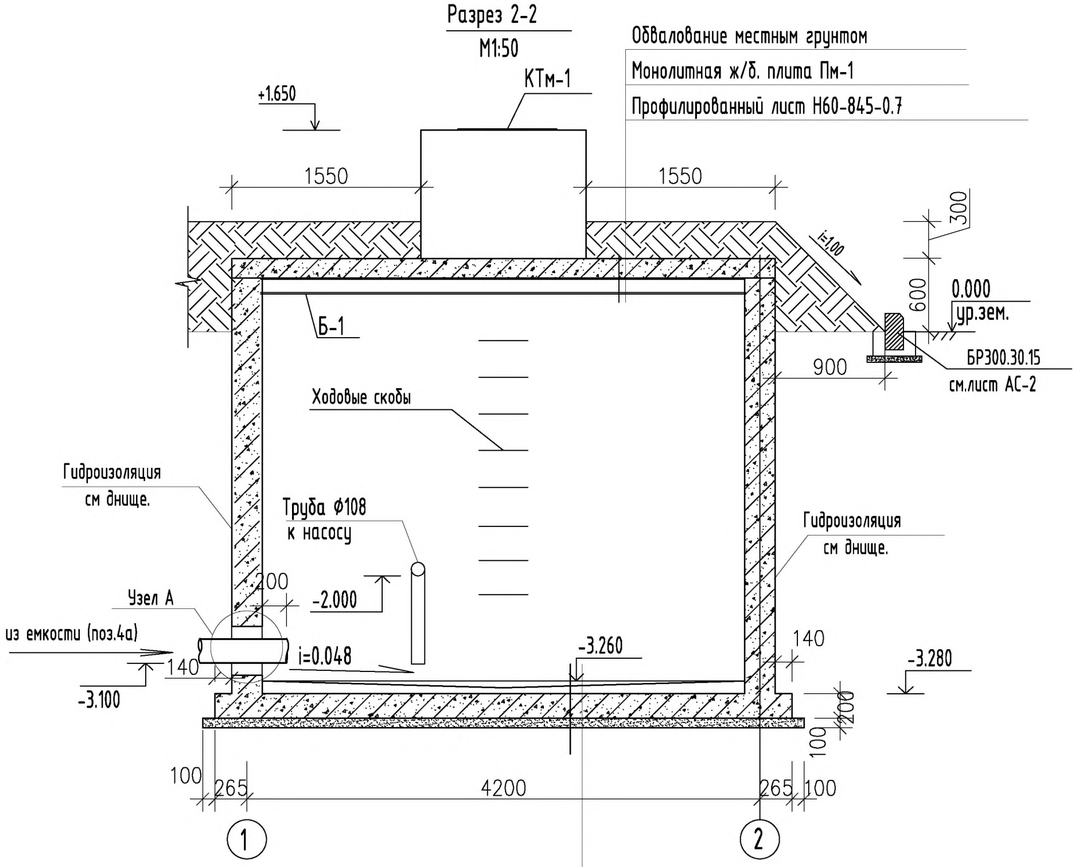

Водонепроницаемый цементно-песчаный раствор
t=20мм состава 1:3 с добавкой азотно-кислого кальция
Монолитная ж/б плита днища ДМ-1
Литая асфальтовая гидроизоляция толщиной 30 мм
Битумощебеночная подготовка t=100мм
Утрамбованный грунт с щебнем

Узел А

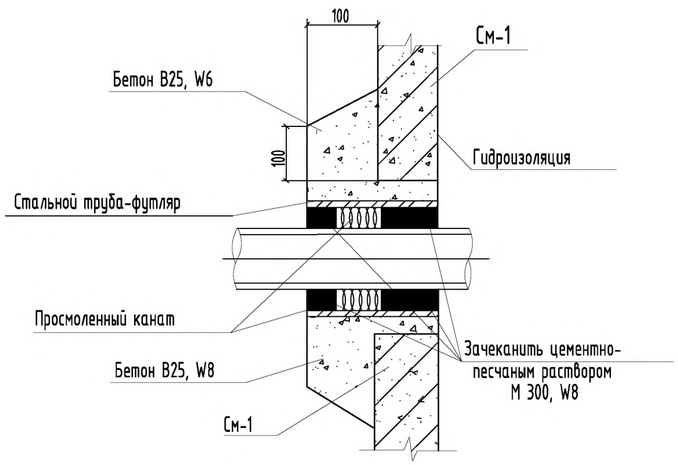

Разрез 3-3
М1:50

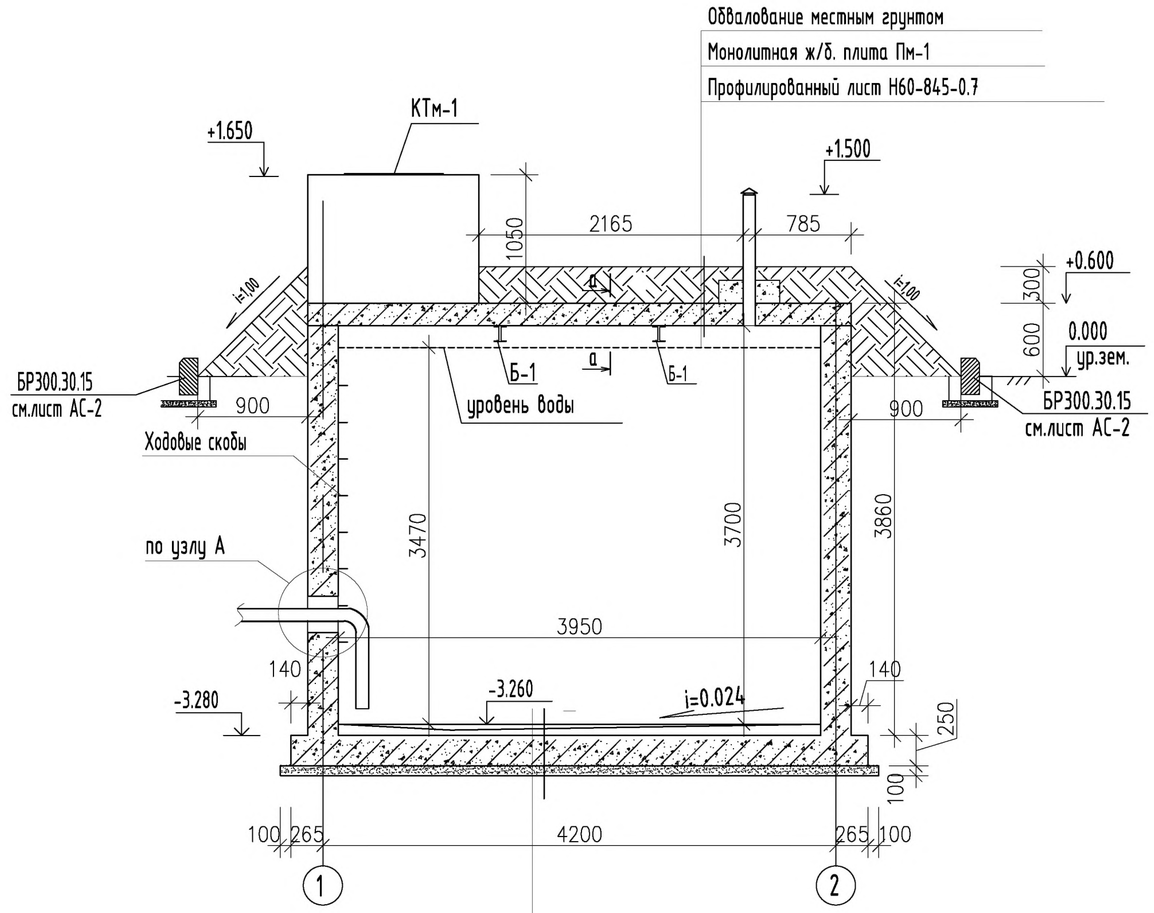

Водонепроницаемый цементно-песчаный раствор
t=20мм состава 1:3 с добавкой азотно-кислого кальция
Монолитная ж/б плита днища ДМ-1
Литая асфальтовая гидроизоляция толщиной 30 мм
Битумощебеночная подготовка t=100мм
Утрамбованный грунт с щебнем

Изм.	Кол.уч.	Лист	N-док.	Подпись	Дата	01-03/23-АС		
						Разработка ПСД "Строительство спорт зала ангарного типа в селе Жетыбай"		
ГИП		Бегендик Б			11.22	Противопожарная емкость на 54 м3	Стадия	Лист	Листов
Исполнил		Халеев С			11.22		РП	4	
Проверил		Бегендик Б			11.22				
						Разрез 2-2, узел А	ТОО "Актаугражданпроект"		

Разрез 2-2 (поз.4а)

М1:50

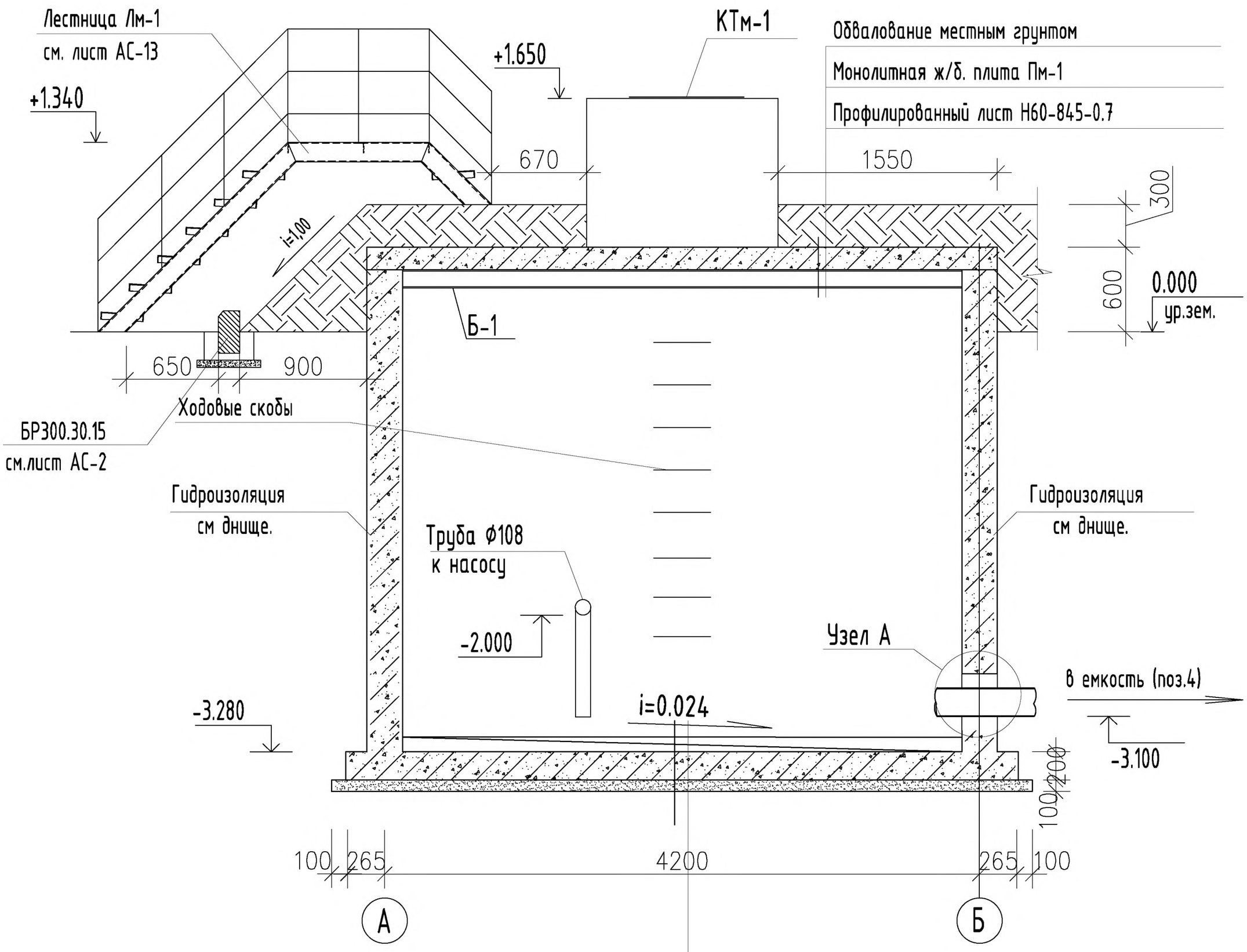

Водонепроницаемый цементно-песчаный раствор

t-20мм состава 1:3 с добавкой азотно-кислого кальция

Монолитная ж/б плита днища ДМ-1

Литая асфальтовая гидроизоляция толщиной 30 мм

Битумощебеночная подготовка t=100мм

Утрамбованный грунт с щебнем

						01-03/23-АС		
Изм.	Кол.уч.	Лист	N-док.	Подпись	Дата	Разработка ПСД "Строительство спорт зала ангарного типа в селе Жетыбай"		
ГИП		Бегендик Б			11.22	Противопожарная емкость на 54 м3	Стадия	Лист	Листов
Исполнил		Халеев С			11.22		РП	5	
Проверил		Бегендик Б			11.22				
						Разрез 2-2, узел А	ТОО "Актаугражданпроект"		

Армирование монолитной ж/б плиты днища Дм-1

М1:50

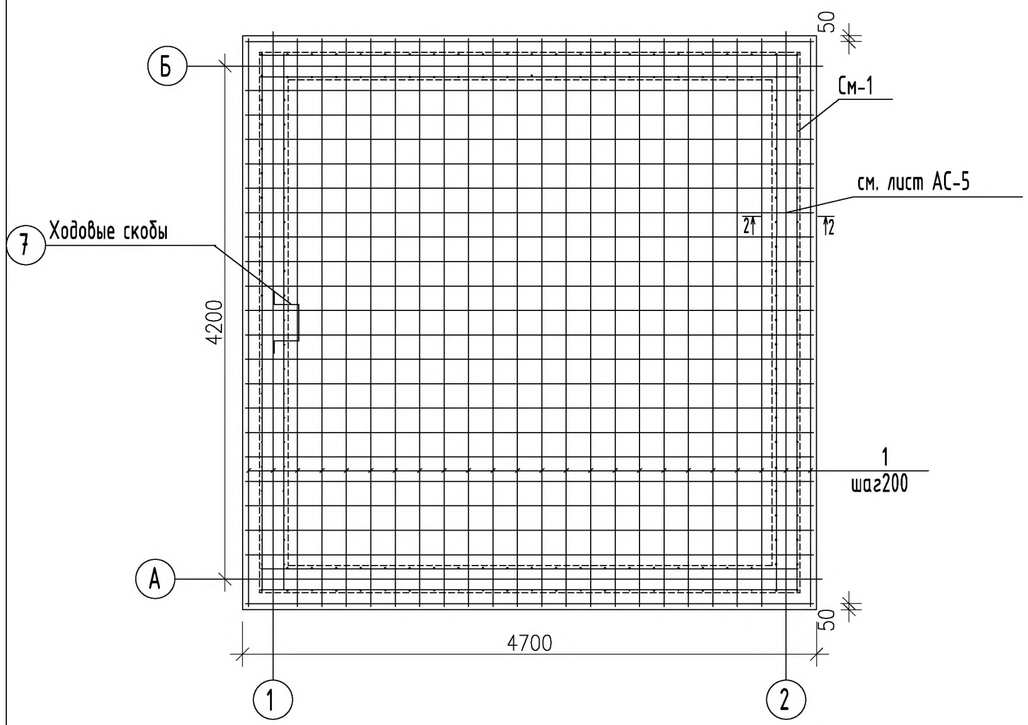

Армирование монолитной ж/б стены См-1

М1:50

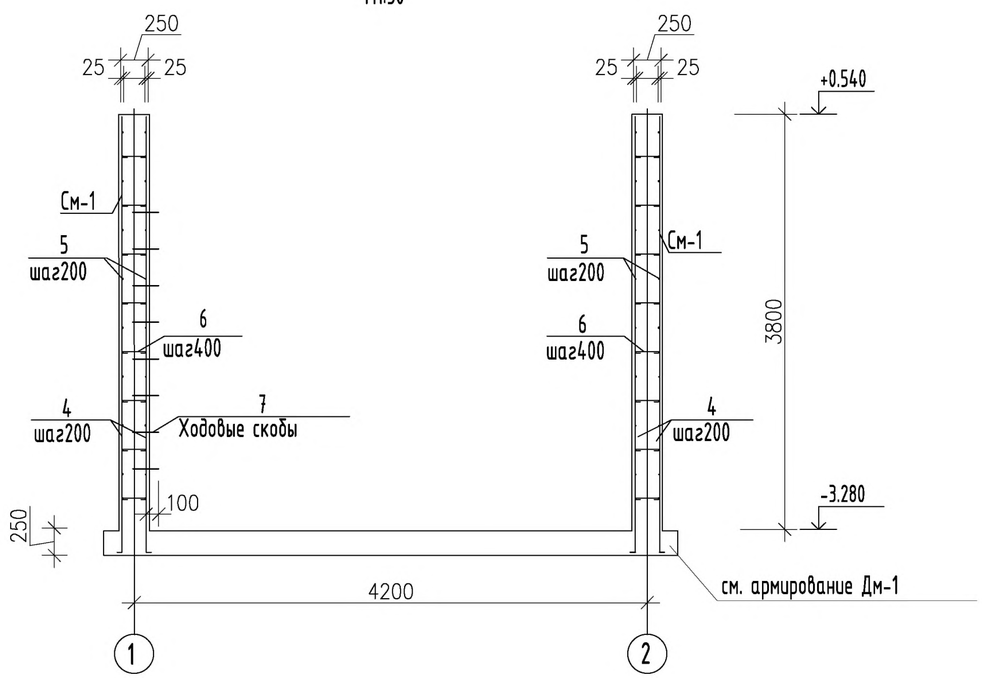

Спецификация к разделу КЖ (на 1 емкость)

Марка поз.	Обозначение	Наименование	Кол. шт.	Масса ед.кг.	Прим.
		Дм-1(1шт)			
1	ГОСТ 34028-2016	Арматура ⌀10 AIII l=4650 мм	48	2,87	
2	ГОСТ 34028-2016	Арматура ⌀6 AI l=784 мм	142	0,17	
3		Бетон В25, W8			V=4,42 м3
		См-1			
4	ГОСТ 34028-2016	Арматура ⌀10 AIII l=4000 мм	168	2,47	
5	ГОСТ 34028-2016	Арматура ⌀10 AIII l=4370 мм	152	2,70	
6	ГОСТ 34028-2016	Арматура ⌀6 AIII l=270 мм	392	0,06	
7	ГОСТ 34028-2016	Арматура ⌀16 AIII l=900 мм	8	1,42	
8		Бетон В25, W8			○=15.0 м3
		Пм-1(1шт)			
9	ГОСТ 34028-2016	Арматура ⌀10 AIII l=4350 мм	40	2,68	
10	ГОСТ 34028-2016	Арматура ⌀10 AIII l=3350 мм	3	2,07	
11	ГОСТ 34028-2016	Арматура ⌀10 AIII l=250 мм	3	0,15	
12	ГОСТ 34028-2016	Арматура ⌀10 AIII l=1800 мм	6	1,11	
13	ГОСТ 34028-2016	Арматура ⌀14 AIII l=4350 мм	42	5,26	
14	ГОСТ 34028-2016	Арматура ⌀14 AIII l=3350 мм	8	4,05	
15	ГОСТ 34028-2016	Арматура ⌀14 AIII l=250 мм	8	0,30	
16	ГОСТ 34028-2016	Арматура ⌀6 AIII l=125 мм	264	0,03	
17	ГОСТ 24045-2016	Профилированный лист Н60-845-0.7		8,80	S=18,87 м2
18		Бетон В25, W8			○=2,37 м3
		Гм-1 (1шт)			
19	ГОСТ 34028-2016	Арматура ⌀10 AIII l=1130 мм	48	0,70	
20	ГОСТ 34028-2016	Арматура ⌀10 AIII l=1320 мм	56	0,81	
21	ГОСТ 34028-2016	Арматура ⌀10 AIII l=320 мм	32	0,20	
22	ГОСТ 34028-2016	Арматура ⌀6 AIII l=250 мм	16	0,06	
23		Бетон В25, W8			○=0,70 м3

1. Данный лист см. совместно с листом АС-2
2. Сечение 2-2 см. на листе АС-8

Изм.	Кол.уч.	Лист	N-док.	Подпись	Дата	01-03/23-АС			
						Разработка ПСД "Строительство спорт зала ангарного типа в селе Жетыбай"			
ГИП		Бегендик Б			11.22	Противопожарная емкость на 54 м3	Стадия	Лист	Листов
Исполнил		Халеев С			11.22		РП	6	
Проверил		Бегендик Б			11.22				
						Армирование Дм-1, См-1 Спецификация	ТОО "Актаугражданпроект"		

Армирование монолитной ж/б плиты Пм-1
М1:50

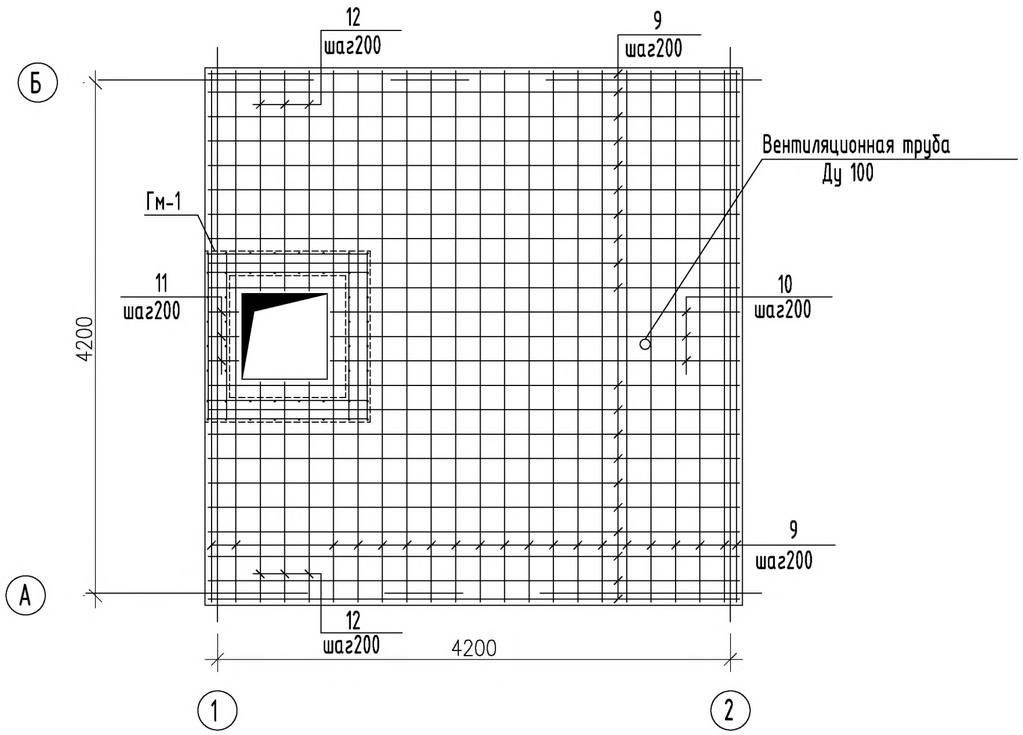

Сечение 2-2
М1:25

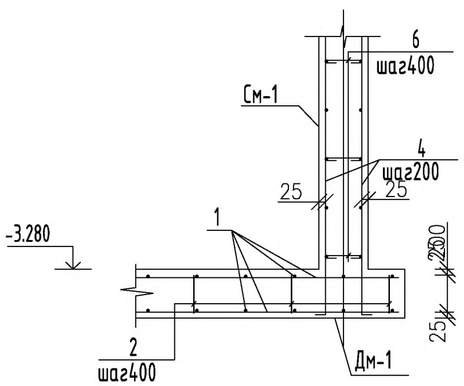

Армирование монолитной ж/б горловины Гм-1
М1:25

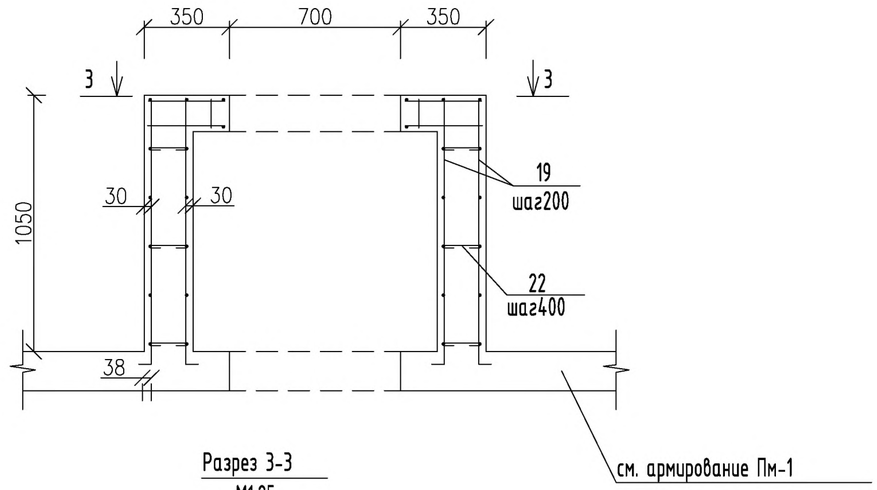

Разрез 3-3
М1:25

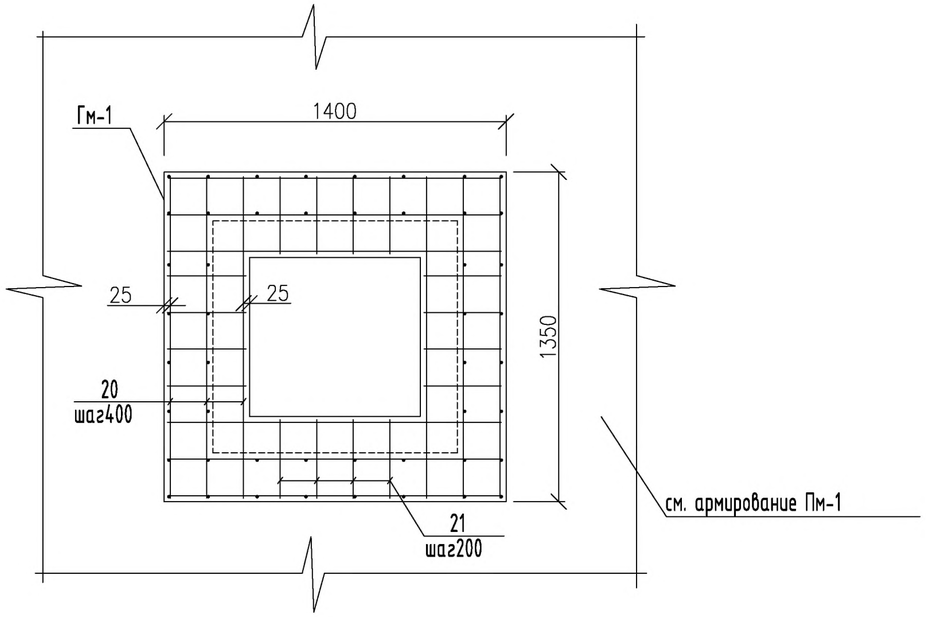

1. Спецификацию арматурных изделий см. лист АС-7

						01-03/23-АС			
Изм.	Кол.уч.	Лист	N-док.	Подпись	Дата	Разработка ПСД "Строительство спорт зала ангарного типа в селе Жетыбай"			
ГИП		Бегендик Б			11.22	Противопожарная емкость на 54 м3	Стадия	Лист	Листов
Исполнил		Халеев С			11.22		РП	7	
Проверил		Бегендик Б			11.22				
						Армирование Пм-1, Гм-1, разрезы 2-2, 3-3, узлы 1, 2	ТОО "Актаугражданпроект"		

План
М1:10

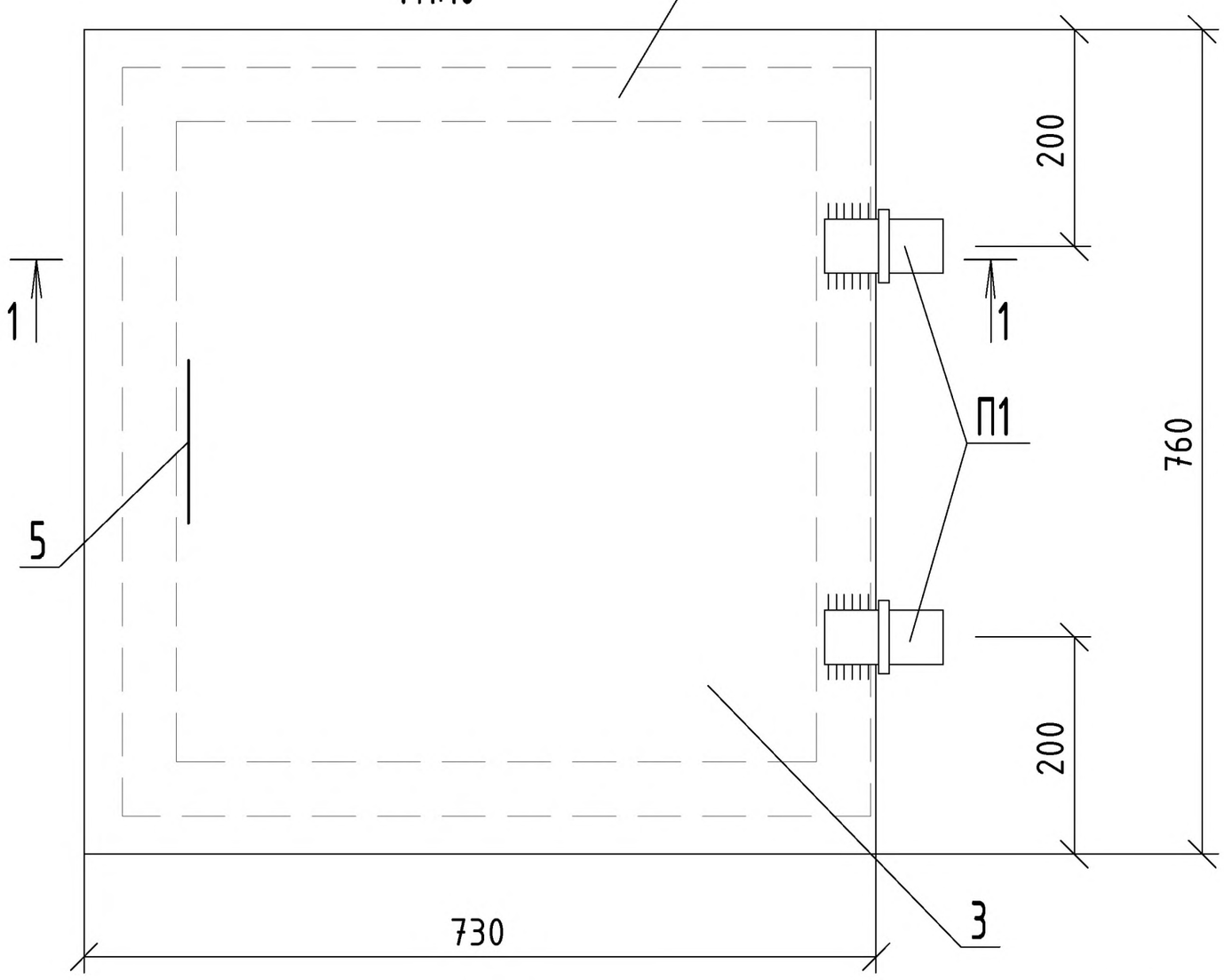

1-1
М1:10

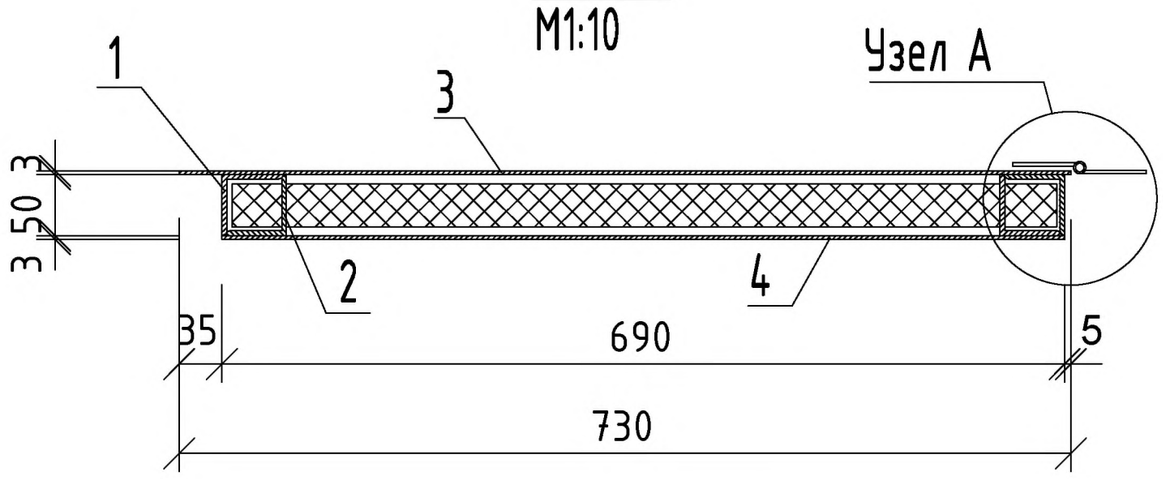

Узел А
М1:2

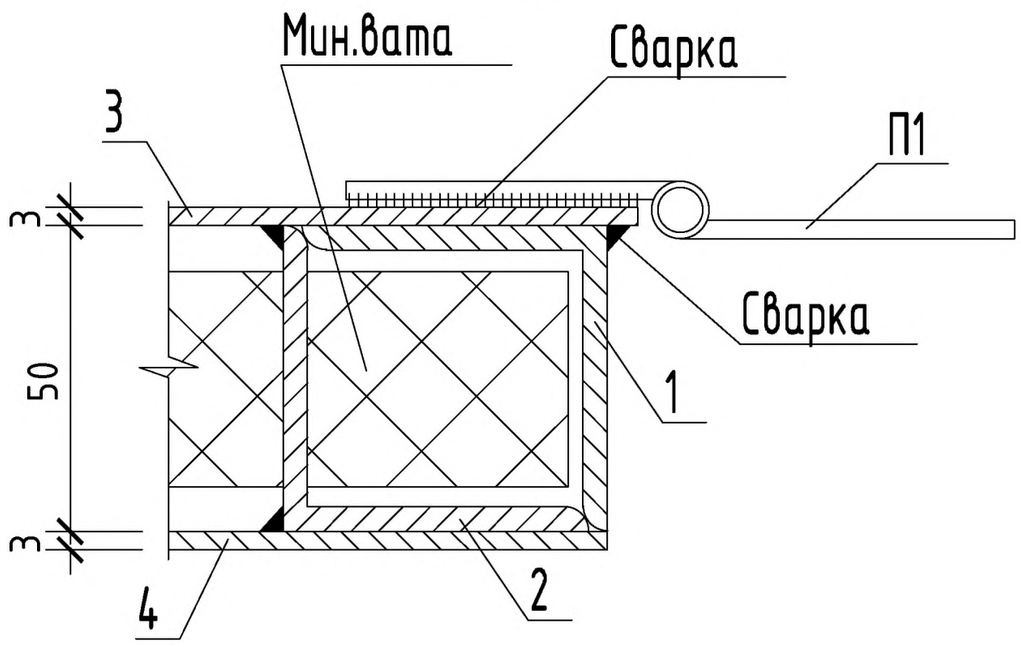

Спецификация элементов крышки КТм1.

Марка поз.	Обозначение	Наименование	Кол. шт.	Масса ед.кг.	Прим.
1	ГОСТ 8509-93	Уголок 50х50х3 L=690 мм	4	1,6	
2	ГОСТ 8509-93	Уголок 50х50х3 L=50 мм	12	0,12	
3	ГОСТ 19903-2015	Сталь листовая 730х760х3(t) мм	1	13,1	
4	ГОСТ 19903-2015	Сталь листовая 690х690х3(t) мм	1	11,2	
5	ГОСТ 34028-2016	Арматура Ф12 AI L= 420 мм	1	0,37	
П1		Петли П1	2	0,45	
		Мин.вата			0,024 м3

Сварку произвести электродами Э42 ГОСТ9467-75*, толщина шва не менее толщины свариваемых элементов.

Изм.	Кол.уч.	Лист	N-док.	Подпись	Дата	01-03/23-АС			
						Разработка ПСД "Строительство спорт зала ангарного типа в селе Жетыбай"			
ГИП		Бегендик Б			11.22	Противопожарная емкость на 54 м3	Стадия	Лист	Листов
Исполнил		Халеев С			11.22		РП	8	
Проверил		Бегендик Б			11.22				
						Крышка КТм1	ТОО "Актаугражданпроект"		

План
М1:10

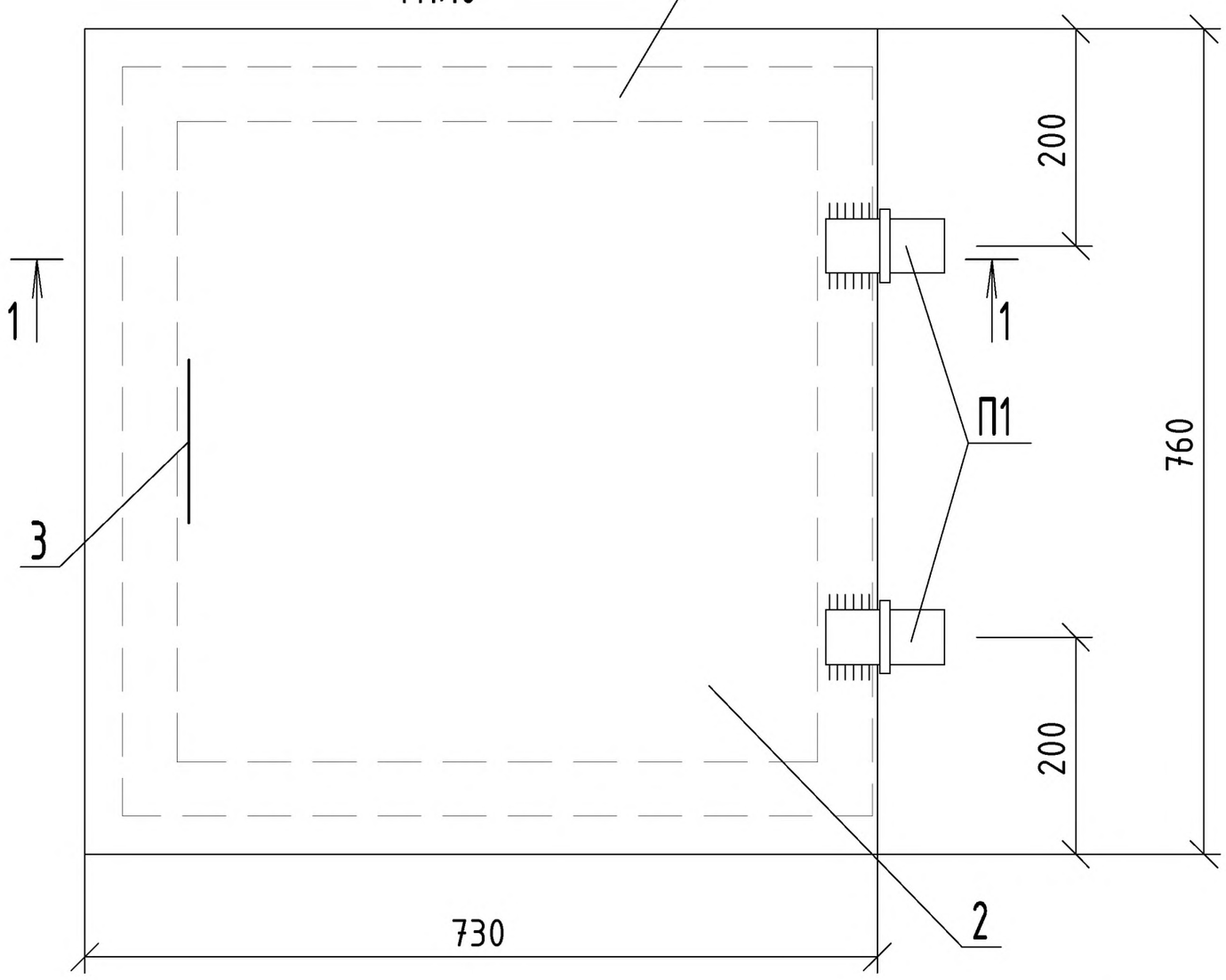

Узел А
М1:2

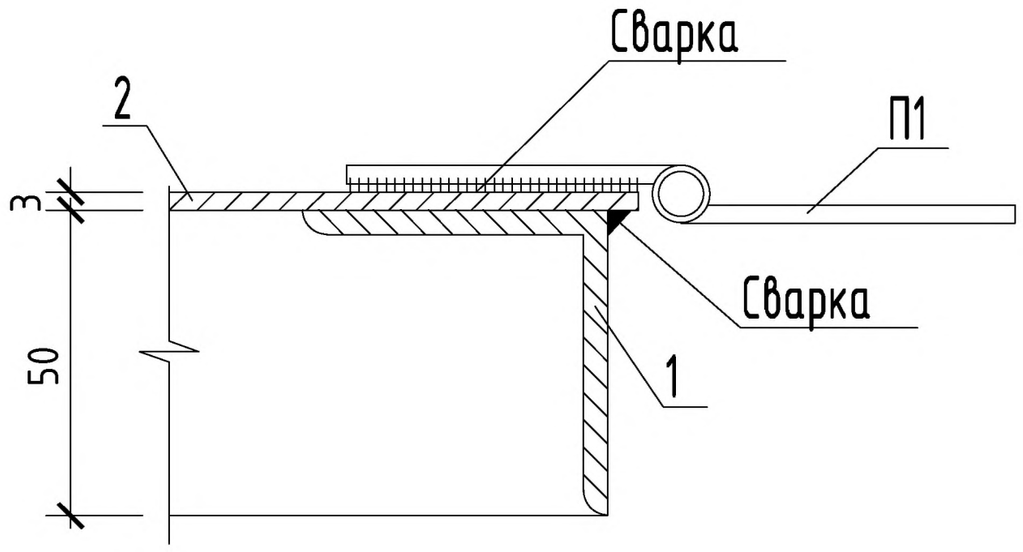

1-1
М1:10

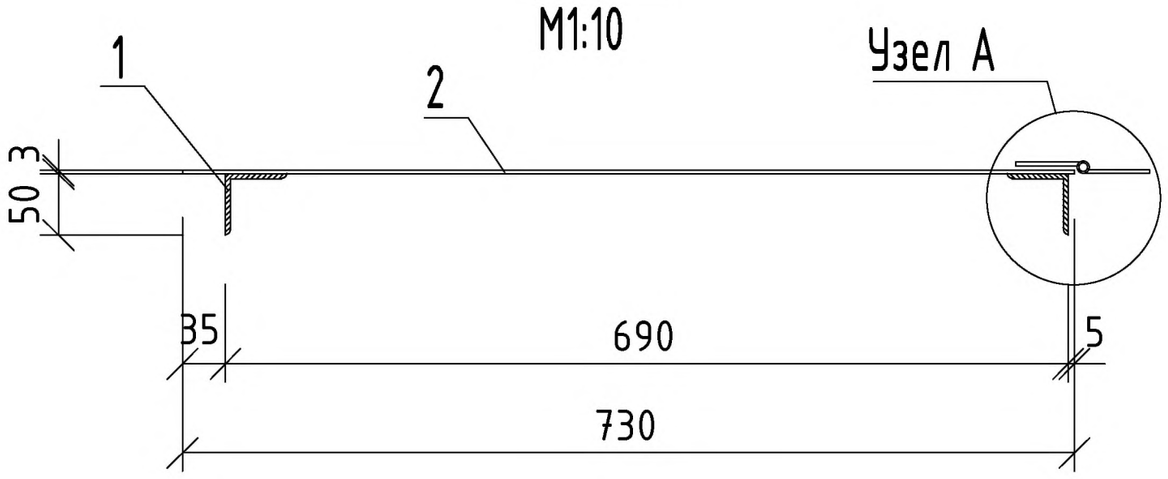

Спецификация элементов крышки КХм1.

Марка поз.	Обозначение	Наименование	Кол. шт.	Масса ед.кг.	Прим.
1	ГОСТ 8509-93	Уголок 50х50х3 L=690 мм	4	1,6	
2	ГОСТ 19903-2015	Сталь листовая 730х760х3(t) мм	1	13,1	
3	ГОСТ 34028-2016	Арматура Ф12 AI L= 220 мм	1	0,20	
П1		Петли П1	2	0,45	

Сварку произвести электродами Э42 ГОСТ9467 75* толщина шва не менее толщины свариваемых элементов

Изм.	Кол.уч.	Лист	N-док.	Подпись	Дата	01-03/23-АС		
						Разработка ПСД "Строительство спорт зала ангарного типа в селе Жетыбай"		
ГИП		Бегендик Б			11.22	Противопожарная емкость на 54 м3	Стадия	Лист	Листов
Исполнил		Халеев С			11.22		РП	9	
Проверил		Бегендик Б			11.22				
						Крышка КХм1	ТОО "Актаугражданпроект"		

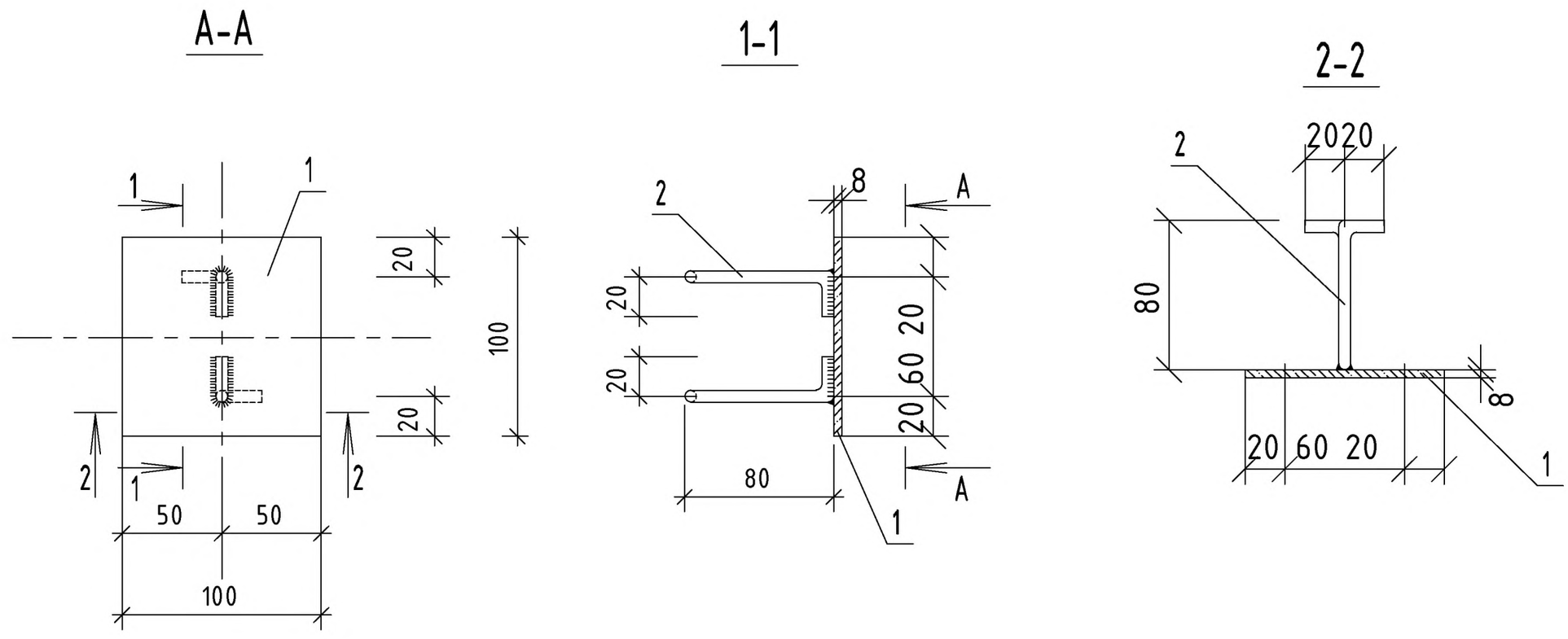

Спецификация

Марка поз.	Обозначение	Наименование	Кол. шт.	Масса ед.кг.	Прим.
		Детали			
1	ГОСТ 19903-2015	Полоса -100x100x8(t) мм	1	0,63	
2	ГОСТ 34028-2016	Арматура Ф10 AIII L=120 мм	2	0,08	

Ведомость расхода стали на элемент, кг.

Марка элемента	Изделия арматурные					Изделия закладные					Общий расход
	Арматура класса					Прокат					
	A III					Сталь C245					
	ГОСТ 34028-2016					ГОСТ 19903-2015					
	Ф10				итого	t=8				итого	
ЗД 1	0,16				0,16	0,63				0,63	0,79

Сварку произвести электродами Э42 ГОСТ9467-75*, Kt=5 мм.

Изм.	Кол.уч.	Лист	N-док.	Подпись	Дата
ГИП		Бегендик Б			11.22
Исполнил		Халеев С			11.22
Проверил		Бегендик Б			11.22

01-03/23-АС

Разработка ПСД "Строительство спорт зала ангарного типа в селе Жетыбай"

Противопожарная емкость на 54 м3

Стадия	Лист	Листов
РП	10	

Закладная деталь ЗД1

ТОО "Актаугражданпроект"

Ведомость расхода основных строительных материалов на 1 пожарную емкость

Марка элемента	Расход изделии арматурные, закладные и другие стали. в кг.														Уголок			Сталь листовая			Швеллер			Проф лист		Расход бетона на элемент	Всего		
																											Кол-во штук	Расход стали	Расход бетона
								Ф16	Ф14	Ф12	Ф10	Ф6	ЗД	итого	50х50х3		итого	t=3		итого	200х5		итого	Н60-875-0,7	итого	$м^3$		тн.	м3
Пожарная емкость																													
Дм-1											137,76	24,14		161,9												4,42	1	161,9	4,42
См-1								9,94			741,02	21,12		772,08												13,5	1	772,08	13,5
Пм-1									255,7		120,5	7,92		384,1							161,9		161,9	166,05	166,05	2,37	1	712,1	2,37
Гм-1											113,9	0,8		114,7												0,70	1	114,7	0,70
КТм1										0,37			1,58	1,95	7,84		7,84	24,3		24,3							1	34,1	
КХм1										0,12			1,58	1,70	6,4		6,4	13,1		13,1							1	21,2	
																										Итого:		1816,08	20,99

Изм.	Кол.уч.	Лист	N-док.	Подпись	Дата
ГИП		Бегендик Б			11.22
Исполнил		Халеев С			11.22
Проверил		Бегендик Б			11.22

01-03/23-АС

Разработка ПСД "Строительство спорт зала ангарного типа в селе Жетыбай"

Противопожарная емкость на 54 м3

Стадия	Лист	Листов
РП	11	

Ведомость расхода основных строительных материалов

ТОО "Актаугражданпроект"

Лестница металлическая Лм-1
М1:25

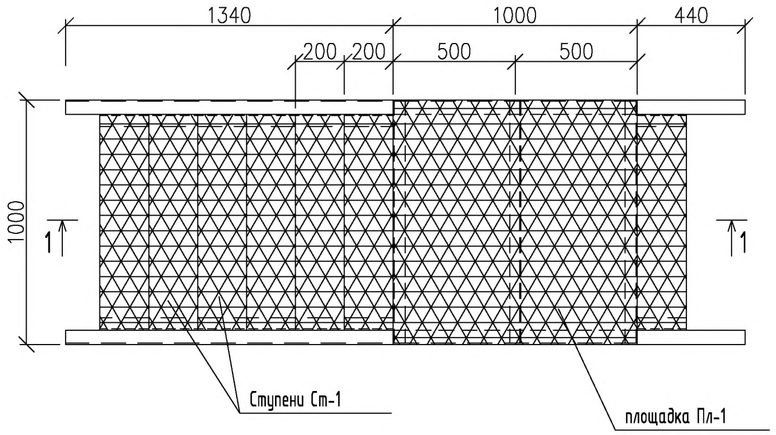

Узел 1
М1:10

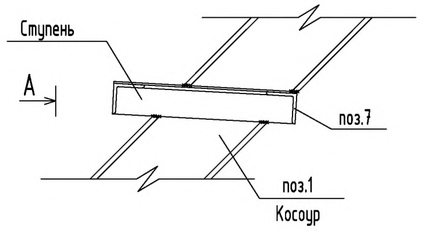

Вид А
М1:10

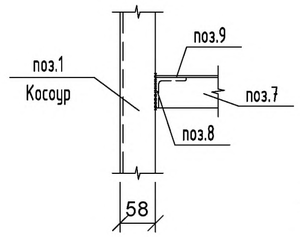

Узел 2
М1:10

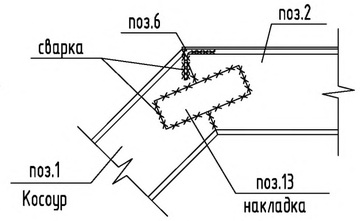

Разрез 1-1
М1:25

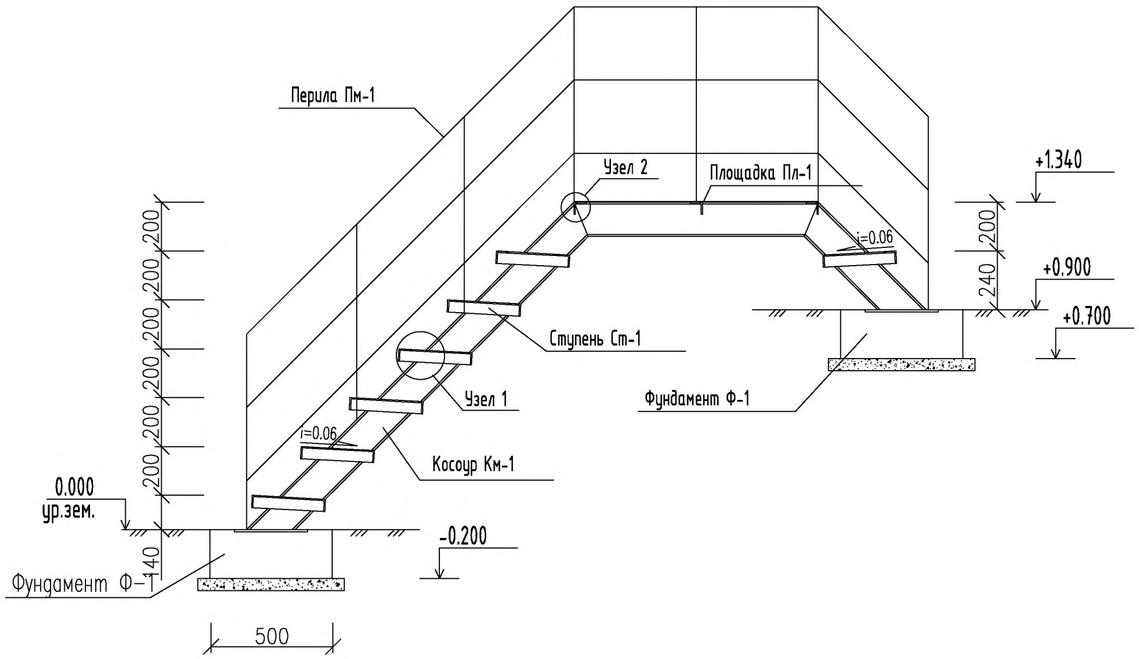

Спецификация элементов

Марка поз.	Обозначение	Наименование	Кол. шт.	Масса ед.кг.	Прим.
		Лестница металлическая Лм-1	1		
Км-1	ГЗ-4/11.03.08.П-4.2-АС- 4-12	Косоур металлический Км-1	2		
Пл-1	ГЗ-4/11.03.08.П-4.2-АС- 4-13	Площадка Пл-1	1		
Ст-1	ГЗ-4/11.03.08.П-4.2-АС- 4-14	Ступень Ст-1	7		
Ф-1	ГЗ-4/11.03.08.П-4.2-АС- 4-15	Фундамент Ф-1	4		
Пм-1	ГЗ-4/11.03.08.П-4.2-АС- 4-16	Перила металлические Пм-1	2		

1. В местах соединения деталей сварка ручная электродуговая по ГОСТ 5264–80, тип швов С2. Электрод Э42А ГОСТ 9467–75.
   Сварку выполнить в соответствии со НТП РК 03–01–1.1–2011, СП РК EN 1993–1–8:2005/2011 и СН РК 3.03–14–2014.
2. Металлоконструкции очистить от ржавчины и калины, огрунтовать и окрасить согласно СП РК 2.01–101–2013 "Защита стальных конструкций от коррозий" и ОСТ РК 7.20.02–2005 "Работы окрасочные. Требование безопасности".
3. Контроль сварных швов: внешний осмотр и измерения по ГОСТ 3242–79.

Изм.	Кол.уч.	Лист	N-док.	Подпись	Дата	01–03/23–АС			
						Разработка ПСД "Строительство спорт зала ангарного типа в селе Жетыбай"			
ГИП		Бегендик Б			11.22	Противопожарная емкость на 54 м3	Стадия	Лист	Листов
Исполнил		Халеев С			11.22		РП	12	
Проверил		Бегендик Б			11.22				
						Лестница металлическая Лм-1	ТОО "Актаугражданпроект"		

Косоур Км-1
М1:25

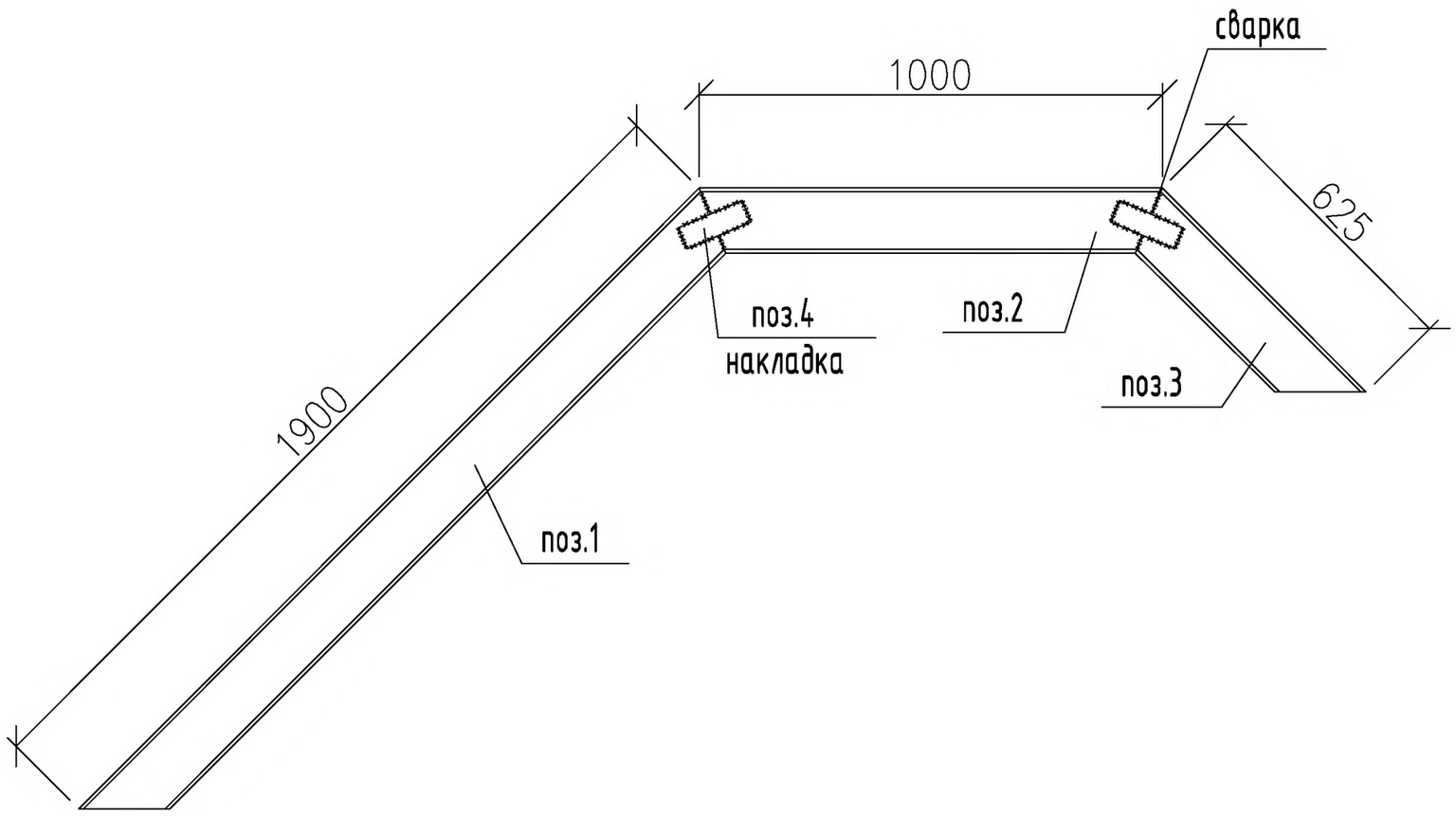

Спецификация элементов

Марка поз.	Обозначение	Наименование	Кол. шт.	Масса ед.кг.	Прим.
		Косоур металлический Км-1(2шт)			
1	ГОСТ 8240-97	Швеллер 14П L=1900 мм	1	23.37	
2	ГОСТ 8240-97	Швеллер 14П L=1000 мм	1	12.30	
3	ГОСТ 8240-97	Швеллер 14П L=625 мм	1	7.69	
4	ГОСТ 19903-72015	Сталь листовая 150х50х3(t) мм	2	0.18	

1. В местах соединения деталей сварка ручная электродуговая по ГОСТ 5264-80, тип швов С2. Электрод Э42А ГОСТ 9467-75.
   Сварку выполнить в соответствии со НТП РК 03-01-1.1-2011, СП РК EN 1993-1-8:2005/2011 и СН РК 3.03-14-2014.
2. Металлоконструкции очистить от ржавчины и калины, огрунтовать и окрасить согласно СП РК 2.01-101-2013 "Защита стальных конструкций от коррозий" и ОСТ РК 7.20.02-2005 "Работы окрасочные. Требование безопсности".
3. Контроль сварных швов: внешний осмотр и измерения по ГОСТ 3242-79.
4. Данный лист читать совместьно с листом АС-13.

Изм.	Кол.уч.	Лист	N-док.	Подпись	Дата	01-03/23-АС		
						Разработка ПСД "Строительство спорт зала ангарного типа в селе Жетыбай"		
ГИП		Бегендик Б			11.22	Противопожарная емкость на 54 м3	Стадия	Лист	Листов
Исполнил		Халеев С			11.22		РП	13	
Проверил		Бегендик Б			11.22				
						Косоур Км-1	ТОО "Актаугражданпроект"		

Площадка Пл-1
М1:25

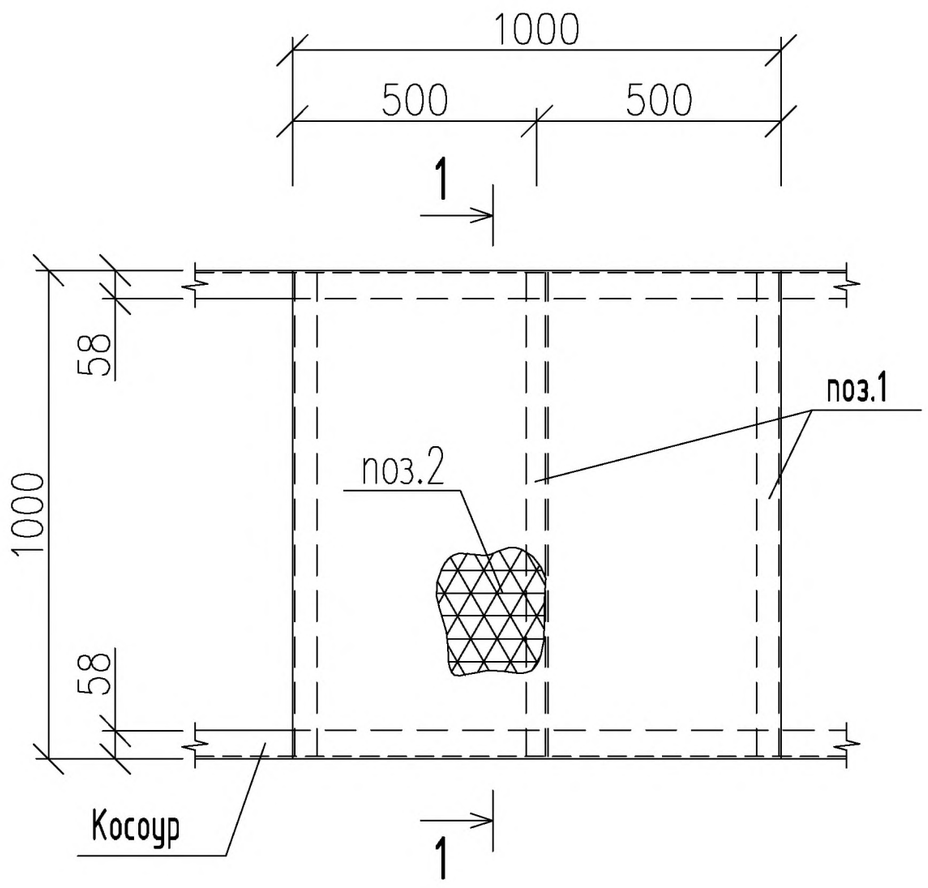

Сечение 2-2
М1:25

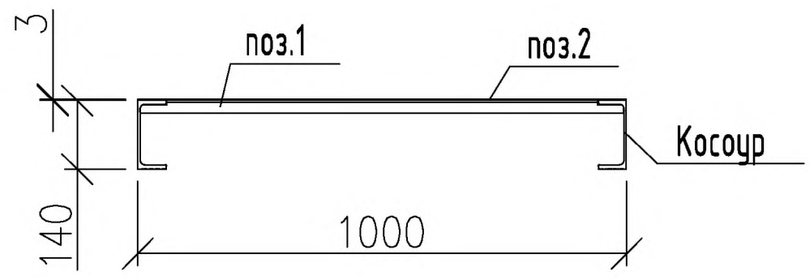

Спецификация элементов площадки Пл-1

Марка поз.	Обозначение	Наименование	Кол. шт.	Масса ед.кг.	Прим.
		Площадка Пл-1(1шт)			
1	ГОСТ 8509-93	Уголок 50х5 L=990 мм	3	3.73	
2	ГОСТ 8568-77	Лист с ромб. рифлением 1000х1000х3(t) мм	1	25.1	

1. В местах соединения деталей сварка ручная электродуговая по ГОСТ 5264–80, тип швов С2. Электрод Э42А ГОСТ 9467–75.
   Сварку выполнить в соответствии со НТП РК 03–01–1.1–2011, СП РК EN 1993–1–8:2005/2011 и СН РК 3.03–14–2014.
2. Металлоконструкции очистить от ржавчины и калины, огрунтовать и окрасить согласно СП РК 2.01–101–2013 "Защита стальных конструкций от коррозий" и ОСТ РК 7.20.02–2005 "Работы окрасочные. Требование безопсности".
3. Контроль сварных швов: внешний осмотр и измерения по ГОСТ 3242–79.
4. Данный лист читать совместьно с листом АС–13.

Изм.	Кол.уч.	Лист	N-док.	Подпись	Дата				
						01–03/23–АС			
						Разработка ПСД "Строительство спорт зала ангарного типа в селе Жетыбай"			
ГИП		Бегендик Б			11.22	Противопожарная емкость на 54 м3	Стадия	Лист	Листов
Исполнил		Халеев С			11.22		РП	14	
Проверил		Бегендик Б			11.22				
						Площадка Пл-1	ТОО "Актаугражданпроект"		

Ступень Ст-1
М1:10

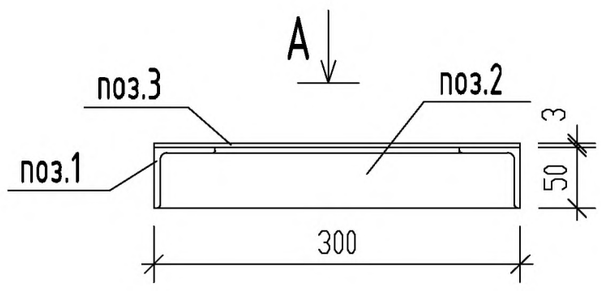

Вид А
М1:10

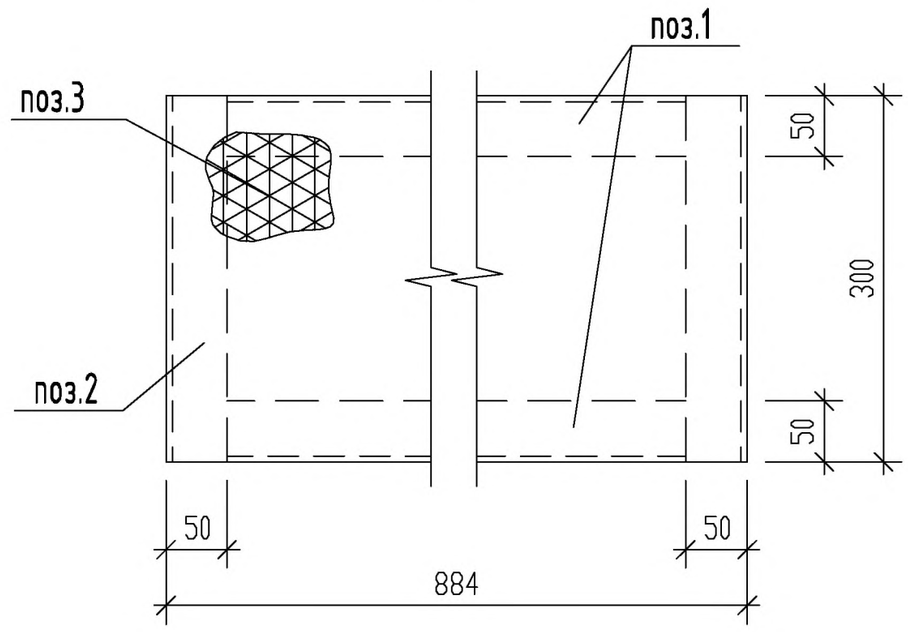

Спецификация элементов ступени Ст-1

Марка поз.	Обозначение	Наименование	Кол. шт.	Масса ед.кг.	Прим.
		Ступень Ст-1(7шт)			
1	ГОСТ 8509-93	Уголок 50х5 L=875 мм	2	3.30	
2	ГОСТ 8509-93	Уголок 50х5 L=300 мм	2	1.13	
3	ГОСТ 8568-77	Лист с ромб. рифлением 300х884х3(t) мм	1	6.65	

1. В местах соединения деталей сварка ручная электродуговая по ГОСТ 5264-80, тип швов С2. Электрод Э42А ГОСТ 9467-75.
   Сварку выполнить в соответствии со НТП РК 03-01-1.1-2011, СП РК EN 1993-1-8:2005/2011 и СН РК 3.03-14-2014.
2. Металлоконструкции очистить от ржавчины и калины, огрунтовать и окрасить согласно СП РК 2.01-101-2013 "Защита стальных конструкций от коррозий" и ОСТ РК 7.20.02-2005 "Работы окрасочные. Требование безопсности".
3. Контроль сварных швов: внешний осмотр и измерения по ГОСТ 3242-79.
4. Данный лист читать совместьно с листом АС-13.

Изм.	Кол.уч.	Лист	N-док.	Подпись	Дата	01-03/23-АС		
						Разработка ПСД "Строительство спорт зала ангарного типа в селе Жетыбай"		
ГИП		Бегендик Б			11.22	Противопожарная емкость на 54 м3	Стадия	Лист	Листов
Исполнил		Халеев С			11.22		РП	15	
Проверил		Бегендик Б			11.22				
						Ступень Ст-1	ТОО "Актаугражданпроект"		

Фундамент Ф-1
М1:25

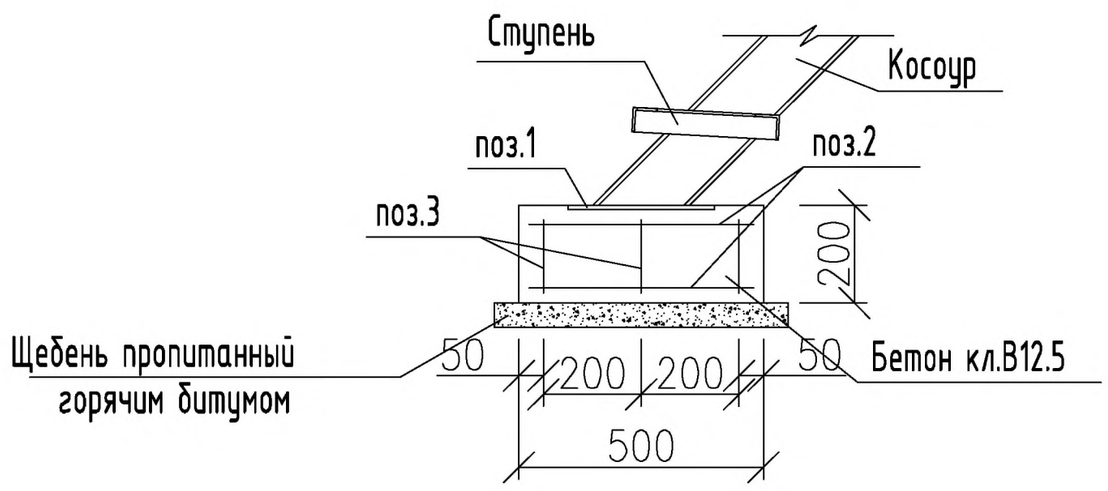

Вид А
М1:25

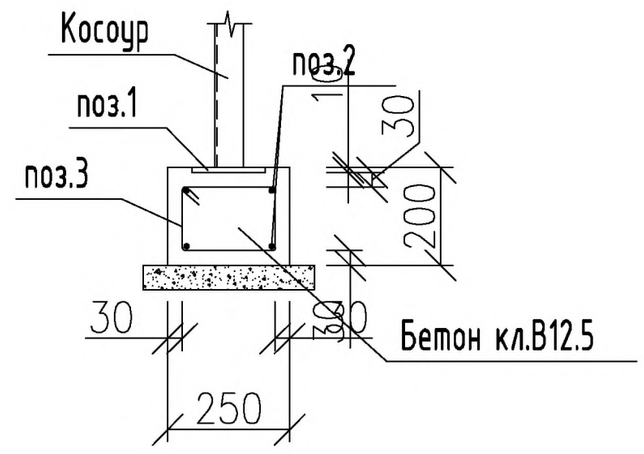

Ведомость деталей

Позиция	Эскиз
1	270; 200; 190; 130

Спецификация элементов фундамента Ф-1

Марка поз.	Обозначение	Наименование	Кол. шт.	Масса ед.кг.	Прим.
		Фундамент Ф-1(4шт)			
1	ГОСТ 19903-2015	Сталь листовая 150х300х10(t) мм	1	3.53	
2	ГОСТ 34028-2016	Арматура Ф10 AIII L=460 мм	4	0.28	
3	ГОСТ 34028-2016	Арматура Ф6 AI L=790 мм	3	0.18	
		Бетон кл.В12.5			0.025 м3

1. В местах соединения деталей сварка ручная электродуговая по ГОСТ 5264-80, тип швов С2. Электрод Э42А ГОСТ 9467-75.
   Сварку выполнить в соответствии со НТП РК 03-01-1.1-2011, СП РК EN 1993-1-8:2005/2011 и СН РК 3.03-14-2014.
2. Металлоконструкции очистить от ржавчины и калины, огрунтовать и окрасить согласно СП РК 2.01-101-2013 "Защита стальных конструкций от коррозий" и ОСТ РК 7.20.02-2005 "Работы окрасочные. Требование безопсности".
3. Контроль сварных швов: внешний осмотр и измерения по ГОСТ 3242-79.
4. Данный лист читать совместьно с листом АС-13.

Изм.	Кол.уч.	Лист	N-док.	Подпись	Дата	01-03/23-АС		
						Разработка ПСД "Строительство спорт зала ангарного типа в селе Жетыбай"		
ГИП		Бегендик Б			11.22	Противопожарная емкость на 54 м3	Стадия	Лист	Листов
Исполнил		Халеев С			11.22		РП	16	
Проверил		Бегендик Б			11.22				
						Фундамент Ф-1	ТОО "Актаугражданпроект"		

Перила Пм-1
М1:25

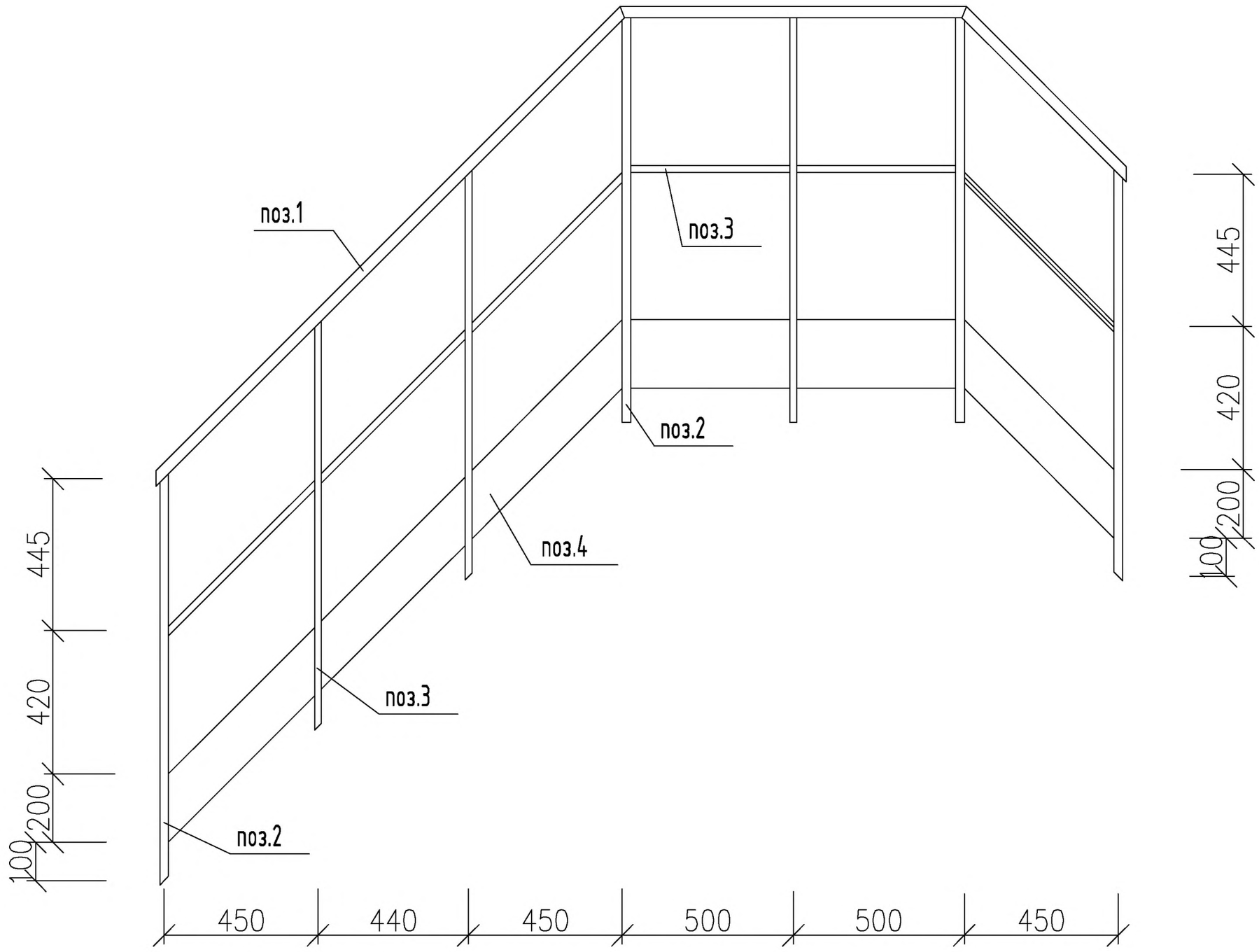

Спецификация элементов

Марка поз.	Обозначение	Наименование	Кол. шт.	Масса ед.кг.	Прим.
		Перила Пм-1 (2шт)			
1	ГОСТ 10704-91	Труба стальная Ф32х2 Lобщ=3650мм	1	5.40	
2	ГОСТ 10704-91	Труба стал ная Ф25х2 Lобщ=4720мм	4	6.56	
3	ГОСТ 10704-91	Труба стальная Ф20х2 Lобщ=7000мм	3	6.22	
4	ГОСТ 19903-2015	Сталь листовая 200х3470х2(t) мм	1	10.90	

1. В местах соединения деталей сварка ручная электродуговая по ГОСТ 5264–80, тип швов С2. Электрод Э42А ГОСТ 9467–75.
   Сварку выполнить в соответствии со НТП РК 03–01–1.1–2011, СП РК EN 1993–1–8:2005/2011 и СН РК 3.03–14–2014.
2. Металлоконструкции очистить от ржавчины и калины, огрунтовать и окрасить согласно СП РК 2.01–101–2013 "Защита стальных конструкций от коррозий" и ОСТ РК 7.20.02–2005 "Работы окрасочные. Требование безопсности".
3. Контроль сварных швов: внешний осмотр и измерения по ГОСТ 3242–79.
4. Данный лист читать совместьно с листом АС–13.

Изм.	Кол.уч.	Лист	N-док.	Подпись	Дата				
						01–03/23–АС			
						Разработка ПСД "Строительство спорт зала ангарного типа в селе Жетыбай"			
ГИП		Бегендик Б			11.22	Противопожарная емкость на 54 м3	Стадия	Лист	Листов
Исполнил		Халеев С			11.22		РП	17	
Проверил		Бегендик Б			11.22				
						Перила Пм-1	ТОО "Актаугражданпроект"		