ЖАЙЫК СТРОЙ ПРОЕКТ
ТОВАРИЩЕСТВО С ОГРАНИЧЕННОЙ ОТВЕТСТВЕННОСТЬЮ

Рабочий проект

Строительство дома культуры на 300 мест в поселке Жана Каратон Жылыойского района Атырауской области. Привязка

Архитектурные решения 1 ниже отметки 0.000

25-19-АР1

Директор Сейткалиев А.Б.

Главный инженер проекта Таспаев А.М.

г.Уральск

ТИПТІК ЖОБА
ҚР ТЖ 300 АМҮ (IVA, IVГ)-2.2-2013

ҚАРАПАЙЫМ ГЕОЛОГИЯЛЫҚ ЖАҒДАЙДАҒЫ IVA, IVГ КЛИМАТТЫҚ БӨЛШЕК АУДАНДАРҒА АРНАЛҒАН 300 ОРЫНДЫҚ АУЫЛДЫҚ МӘДЕНИЕТ ҮЙІ

3 Альбом
СШ-1 0.000 белгісінен төмен сәулеттік шешімдер

ТИПОВОЙ ПРОЕКТ
ТП РК 300 СДК ~~(IVA~~, IVГ)-2.2-2013

СЕЛЬСКИЙ ДОМ КУЛЬТУРЫ НА 300 МЕСТ ДЛЯ ~~IVA~~, IVГ КЛИМАТИЧЕСКИХ ПОДРАЙОНОВ С ОБЫЧНЫМИ ГЕОЛОГИЧЕСКИМИ УСЛОВИЯМИ

25-19-АР1

Альбом 3
АР-1 Архитектурные решения ниже отметки 0.000

Инженер	Донсков С		Привязан
Н.контр	Кулмуханбетов		Заказ: 25-19-АР1
Гап	Таспаев А		
			"Привязка проектно-сметной документации на строительство дома культуры на 300 мест в с.Жана Каратон Жылыойского района Атырауской области"
			Листов
Инв. №			

Копировал A2

ТИПТІК ЖОБА

ҚР ТЖ 300 АМУ (IVA, IVГ)-2.2-2013

ҚАРАПАЙЫМ ГЕОЛОГИЯЛЫҚ ЖАҒДАЙДАҒЫ IVA, IVГ КЛИМАТТЫҚ БӨЛШЕК АУДАНДАРҒА АРНАЛҒАН 300 ОРЫНДЫҚ АУЫЛДЫҚ МӘДЕНИЕТ ҮЙІ

3 Альбом

СШ-1 0.000 белгісінен төмен сәулеттік шешімдер

ТИПОВОЙ ПРОЕКТ

ТП РК 300 СДК ~~(IVA~~, IVГ)-2.2-2013

СЕЛЬСКИЙ ДОМ КУЛЬТУРЫ НА 300 МЕСТ ДЛЯ ~~IVA~~, IVГ КЛИМАТИЧЕСКИХ ПОДРАЙОНОВ С ОБЫЧНЫМИ ГЕОЛОГИЧЕСКИМИ УСЛОВИЯМИ

Альбом 3

АР-1 Архитектурные решения ниже отметки 0.000

25-19-АР1

Әзірленген :
Разработан:

"ҚазҚСҒЗИ" АҚ
АО "КазНИИСА"

Бас директор	М. Алпысбаев
Генеральный директор	
Типтік және жекеше жобалау орталығының директоры	Ю. Повышев
Директор центра типового и индивидуального проектирования	
Жобаның бас инженері	Е.Даукараев
Главный инженер проекта	

Бас жобалаушы: "ҚазҚСҒЗИ" АҚ
Генеральный проектировщик: АО "КазНИИСА"

Қазақстан Республикасы Өңірлік даму министрлігі Құрылыс және тұрғын үй-коммуналдық шаруашылық істері комитетінің _____ 20 ж. № _____ бұйрығымен бекітілген және 20 ж. _____ _____ бастап қолданысқа енгізілді.

Утвержден приказом Комитета по делам строительства и жилищно-коммунального хозяйства Министерства регионального развития Республики Казахстан от _____20 г. №_____ и введен в действие с ____ _____ 20 г.

Взам. инв. №
Подп. и дата
Инв. № подл

Инженер	Донсков С		
Н.контр	Кулмуханбетов		
Гап	Таспаев А		
Инв. №			

Привязан
Заказ: 25-19-АР1

"Привязка проектно-сметной документации на строительство дома культуры на 300 мест в с.Жана Каратон Жылыойского района Атырауской области"

Листов

Копировал

А2

Ведомость рабочих чертежей основного комплекта

Лист	Наименование	Примечание
1.1	Общие данные	
1.2	Общие данные (ведомость отделки помещений на отм.-2.400,-2.750).	
2	План на отм.-2.400, -2.750	
3	Фрагменты разрезов 1-1, 2-2	
4	План полов на отм.-2.400, -2.750. Экспликация полов.	
5	Спецификация заполнения дверных и оконных проемов на отм.-2.400, -2.750.	
6	Лестницы Л-1, Л-1Н. Планы, фрагменты разрезов, узлы. Спецификация материалов.	
7	Лестница НЛ-1. План, разрезы, узлы. Спецификация материалов.	
8	Приямки Пр1. Решетки Р-1,Р-2,Р-3 дренажных приямков. Спецификации материалов	

Ведомость спецификаций

Лист	Наименование	Примечание
2	Спецификация материалов на утепление наружных стен.	
5	Спецификация заполнения дверных и оконных проемов.	
6	Спецификации материалов на ограждения лестничных клеток Л-1,Л-1Н.	
7	Спецификация материалов на лестницу НЛ-1.	
8	Спецификация материалов на облицовку и кровли приямков Пр1. Спецификация материалов на решетки Р-1, Р-2, Р-3 дренажных приямков.	

Технико-экономические показатели

п/п	Наименование	Ед. изм.	На отм. -2.400; -2.750
1	Площадь этажа:	м2	439.21
	полезная	м2	123.11
	расчетная	м2	12,38
2	Строительный объем здания	м3	14419.00
	ниже отм.0.000	м3	3161.80
	выше отм.0.000	м3	11257.20

Ведомость ссылочных и прилагаемых документов

Обозначение	Наименование	Примечание
ГОСТ 34028-2016	Сталь горячекатанная для армирования железобетонных конструкций	
~~ГОСТ 8478-81*~~	Сетки сварные ГОСТ 23279-2012	
ГОСТ 8510-86*	Сталь прокатная угловая неравнополочная	

Ведомость основных комплектов рабочих чертежей

Обозначение	Наименование	Примечание
ТП РК 300 СДК (IVA, IVГ)-2.2 -2013-ПЗ	Пояснительная записка	Альбом 1
ТП РК 300 СДК (IVA, IVГ)-2.2 -2013-ТХ	Технология производства	Альбом 2
ТП РК 300 СДК (IVA, IVГ)-2.2 -2013-АР1	Архитектурные решения ниже отм.0.000	Альбом 3
ТП РК 300 СДК (IVA, IVГ)-2.2 -2013-АР2	Архитектурные решения выше отм.0.000	
ТП РК 300 СДК (IVA, IVГ)-2.2 -20132-КЖ1	Конструкции железобетонные ниже отм.0.000	Альбом 4
ТП РК 300 СДК (IVA, IVГ)-2.2 -2013-КЖ2	Конструкции железобетонные выше отм.0.000	
ТП РК 300 СДК (IVA, IVГ)-2.2 -2013-КМ	Конструкции металлические	
ТП РК 300 СДК (IVA, IVГ)-2.2 -2013-ОВ	Отопление. вентиляция и кондиционирование воздуха	Альбом 5
ТП РК 300 СДК (IVA, IVГ)-2.2 -2013-ВК	Водопровод и канализация	Альбом 6
ТП РК 300 СДК (IVA, IVГ)-2.2 -2013-АПТ	Автоматическое пожаротушение	
ТП РК 300 СДК (IVA, IVГ)-2.2 -2013-ЭЛ	Электрооборудование	Альбом 7
ТП РК 300 СДК (IVA, IVГ)-2.2 -2013-СС	Системы связи	Альбом 8
ТП РК 300 СДК (IVA, IVГ)-2.2 -2013-ОПС	Охранно-пожарная сигнализация	
ТП РК 300 СДК (IVA, IVГ)-2.2 -2013-С	Спецификации оборудования, изделий и материалов	Альбом 9
ТП РК 300 СДК (IVA, IVГ)-2.2 -2013-СД	Сметная документация	Альбом 10

Согласовано

Согласовано

Гл.констр. Таспаев А.

Гл.спец ОВ Белозор Л.

Гл.спец ВК Джолманова

Взам. инв. №

Подп. и дата

Инв. № подл.

Настоящий проект выполнен в соответствии с действующими нормами, правилами и стандартами Республики Казахстан, в том числе и по взрыво- и пожаробезопасности.

ГИП (ГАП) разработавший типовой проект _____ Даукараев Е.

ГИП осуществивший привязку Таспаев А

Типовой проект " Сельский Дом культуры на 300 мест" для IVA,IVГ климатических подрайонов с обычными геологическими условиями, разработан на основании Технического задания,утвержденного Заместителем председателя Комитета по делам строительства и жилищно-коммунального хозяйства Министерства регионального развития Республики Казахстан и Председателем комитета по культуре Министерства культуры и информации Республики Казахстан в соответствии с Законом Республики Казахстан от 23 ноября 2012года №54-V "О Республиканском бюджете на 2013-2015 годы", Республиканской бюджетной программой 021 - «Совершенствование нормативно-технических документов в сфере архитектурной, градостроительной и строительной деятельности на 2013-2015 годы» и Постановлением Правительства Республики Казахстан от 29 марта 2013 года №312 « О корректировке показателей республиканского бюджета на 2013 год".

Области применения:

Типовой проект разработан для строительства в населенных пунктах IVA, IVГ климатических подрайонов с обычными геологическими условиями, с температурой наружного воздуха наиболее холодной пятидневки ~~- минус~~20, -26,6 °С соответственно.

Правил определения отнесения зданий и сооружений к технически сложным объектам

Уровень ответственности здания ~~(СНиП 2.01.07-85* Приложение 7*)~~ - II (нормальный).

Уровень ответственности здания - второй (нормальный), согласно Постановления Правительства Республики Казахстан от ~~23 октября 2009 года №1656.~~ **28 февраля 2015 года № 165**

Здание II класса, II степень огнестойкости, II степень долговечности.

- по конструктивной пожарной опасности - С0

- по функциональной пожарной опасности - Ф2.1

Грунты основания под фундаменты - СУПЕСЬ ПЕСЧАНИСТАЯ КОРИЧНЕВАЯ, ВЛАЖНАЯ,МЯГКОПЛАСТИЧНОЙ КОНСИСТЕНЦИИ.

Указания по производству работ в зимнее время:

Все работы по возведению здания в зимнее время при отрицательных температурах должны выполняться в полном соответствии с требованиями СНиП РК 5.02-02-2010 «Каменные и армокаменные конструкции» и СН РК 5.03-07-2013 и СП РК 5.03-107-2013 «Несущие и ограждающие конструкций» и технических условий на производство и приемку строительных и монтажных работ.

Согласно Технического регламента "Требования к безопасности конструкций из других материалов" утвержденный постановлением Правительства Республики Казахстан от 31 декабря 2008 года № 1351 п. 50 Использование пенополистирола в качестве материала для теплоизоляционного слоя конструкций не допускается.

Архитектурно-планировочные решения:

Здание "Сельский Дом культуры на 300 мест" - двухэтажное, с подвалом.

Тип клуба по СН РК 3.02-20-2011 и СП РК 3.02-120-2012 «Культурно-зрелищные учреждения» -Досуговый клуб, Тип 2. Уровень комфорта - 3

Здание решено объемом прямоугольной формы в плане, с развитой группой центрального входа.

Общие размеры здания в осях (включая группу центрального входа) - 47,7м х 34,9 м.

Высота наземных этажей составляет 3,9м, 3,3м - 1-ый этаж, 3,6м - 2-й этаж (в конструкциях).

Высота подвала переменная - 2.75м., 2.4м.

В подвале здания предусмотрено размещение инженерных коммуникаций, хозяйственного склада и технических помещений: венткамера, тепловой пункт, насосная пожарного водоснабжения, насосная станция автоматического пожаротушения, электрощитовая.

Лестничные марши, расположенные в объеме лестничных клеток и ведущие из подвала, имеют обособленные выходы непосредственно наружу и отделены на высоту этажа глухой противопожарной перегородкой.

На путях эвакуации высота до низа выступающих конструкций составляет 2.1м.

Двери хозяйственного склада и технических помещений противопожарные, огнестойкостью 0.6ч.

Отделка помещений включает водоэмульсионную окраску стен, колонн, потолков.

Полы- бетонные.

В технических помещениях и хозяйственном складе предусмотрена штукатурка стен и перегородок, с последующей водоэмульсионной окраской.

В тепловом пункте, насосной пожарного водоснабжения и насосной станции автоматического пожаротушения низ стен на высоту 1.8м. окрашивается эмалью.

Полы в этих помещениях бетонные, окрашенные силикатной краской.

Горизонтальная гидроизоляция стен выполняется из цем.песч. раствора состава 1:2 толщ.20мм.

По периметру здания - асфальтобетонная отмостка шириной 1500 . по щебеночному основанию.

За относительную отметку +0,000 принят чистый пол первого этажа, что соответствует абсолютной отметке -22,75

Материал наружных и внутренних стен, перегородок:

Стены наружные и внутренние - из керамического кирпича КР-р-по ГОСТ 530-2012 КР-р-по 250х120х88/1,4НФ/75/2,0/50 на растворе марки М50, толщ.250мм

Перегородки внутренние - из керамического кирпича КР-р-по ГОСТ 530-2012 КР-р-по 250х120х88/1,4НФ/75/2,0/50 на растворе марки М50, толщ120мм

Инженер	Донсков С			Привязан	
Н.контр	Кулмуханбетов			Заказ: 25-19-АР1	
Гап	Таспаев А			"Привязка проектно-сметной документации на строительство дома культуры на 300 мест в с.Жана Каратон Жылыойского района Атырауской области"	Листов
Инв. №					
Изм.	Кол.уч.	Лист	№ док.	Подп.	Дата
Гл. арх.		Мусабаев			
разработал		Мусабаев			
проверил		Шегай			
норм.контр.		Шегай			

ТП РК 300 СДК (~~IVA~~, IVГ)-2.2 -2013-АР1

Сельский Дом культуры на 300 мест для IVA, IVГ климатических подрайонов с обычными геологическими условиями

Сельский Дом культуры на 300 мест	Стадия	Лист	Листов
	РП	1.1	8
Общие данные	АО "КазНИИСА"		

Копировал A2

Ведомость отделки помещений на отм. -2,400, -2,750 Площадь, м2.

Наименование или номер помещения	Вид отделки элементов интерьеров										Примечание
	Потолок	Площадь	Стены кирпичные	Площадь	Стены и колонны из бетона	Площадь	Перегородки из гипсокартона	Площадь	Низ стен или перегородок	Площадь	
6, 7	Покраска ВЭК за 2 раза	1197	Простая штукатурка, Покраска ВЭК за 2 раза	100,36	Покраска ВЭК за 2 раза	422,1					
1, 2, 5, 8, 9	Выравнивающая штукатурка толщ. 3мм, покраска ВЭК за 2 раза	126	Простая штукатурка, покраска ВЭК за 2 раза	123	Выравнивающая штукатурка толщ. 3мм, покраска ВЭК за 2 раза	94,5					В площадь потолка лестн. клеток включен низ лестнучных маршей и площадок
3, 4, 11	Выравнивающая штукатурка толщ. 3мм, покраска ВЭК за 2 раза	92,94	Простая штукатурка,	93,64	Выравнивающая штукатурка толщ. 3мм,	33,45			Покраска ПФ эмалью за 2 раза H=1800мм	107	
			покраска ВЭК за 2 раза	16,98	покраска ВЭК за 2 раза	3					
10	Мин. плита на базальтовой основе плотностью 145 кг/м3 д-50мм штукатурка по сетке "Рабица" толщ. 30мм, покраска ВЭК за 2 раза	6,75	Мин. плита на базальтовой основе плотностью 145 кг/м3 д-50мм штукатурка по сетке "Рабица" толщ. 30мм, покраска ВЭК за 2 раза	13,22	Выравнивающая штукатурка толщ. 3мм, покраска ВЭК за 2 раза	5,74					
Воздухозаборная камера	Мин. плита на базальтовой основе плотностью 145 кг/м3 штукатурка по сетке "Рабица" толщ. 30мм, покраска ВЭК за 2 раза	5,3	Мин. плита на базальтовой основе плотностью 145 кг/м3 штукатурка по сетке "Рабица" толщ. 30мм, покраска ВЭК за 2 раза	12,82	Мин. плита на базальтовой основе плотностью 145 кг/м3 штукатурка по сетке "Рабица" толщ. 30мм, покраска ВЭК за 2 раза	11,53					
					Покраска ВЭК за 2 раза	9,250					

Взам. инв. №

Подп. и дата

Инв. № подл.

Изм.	Кол.уч.	Лист	№ док.	Подп.	Дата

ТП РК 300 СДК (~~IVA~~, IVГ)-2.2 -2013-АР1

Сельский Дом культуры на 300 мест
для IVA, IVГ климатических подрайонов
с обычными геологическими условиями

Привязан Заказ: 25-19-АР1

Инженер	Донсков С	
Н.контр	Кулмуханбетов	
Гап	Таспаев А	
Инв. №		

Гл. арх.	Мусабаев
разработал	Медведев
проверил	Шегай
норм.контр.	Мусабаев

Сельский Дома культуры на 300 мест

Стадия	Лист	Листов
РП	1.2	

Общие данные (ведомость отделки помещений на отм. -2,400, -2750)

АО "КАЗНИИСА"

Копировал

А2

План на отм. -2.400, -2.750

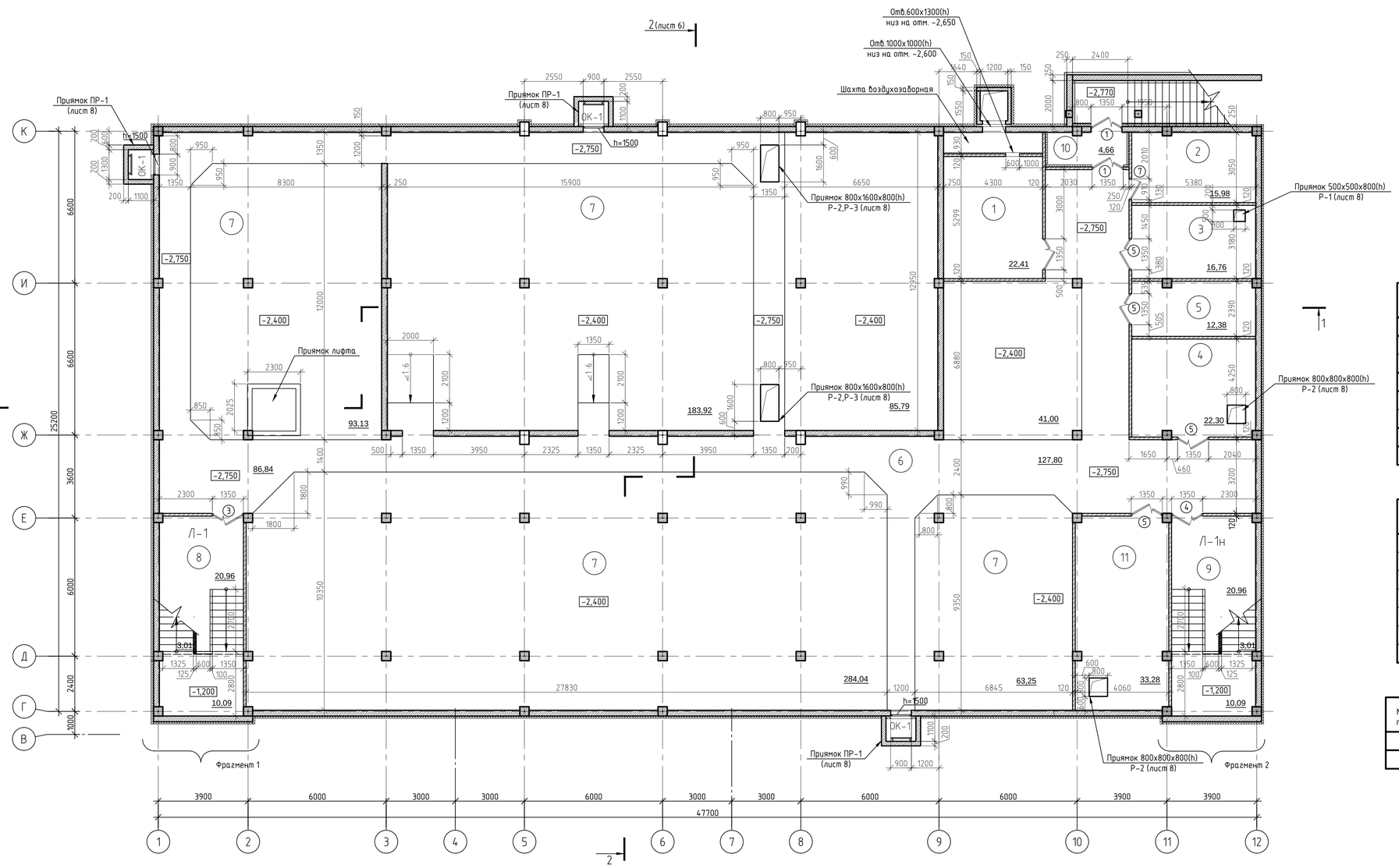

Фрагмент 1 на отм.0,000

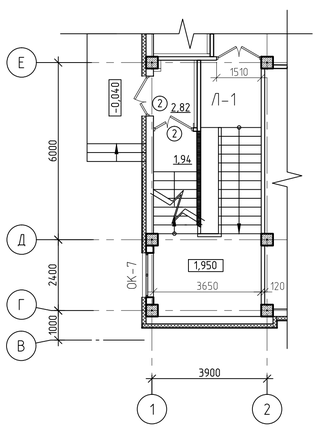

Фрагмент 2 на отм. 0,000

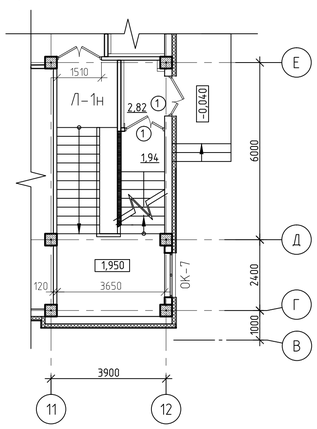

Экспликация помещений

Номер помещения	Наименование	Площадь, м²	Кат. помещения
1	Венткамера	22,41	Д
2	Электрощитовая	15,98	В
3	Тепловой пункт	16,76	Д
4	Противопожарная насосная станция	22,30	Д
5	Хозяйственный склад	12,38	В
6	Техническое подполье на отм. -2.750	214,64	Д
7	Техническое подполье на отм. -2.400	751,13	Д
8	Лестничная клетка Л-1	34,06	Д
9	Лестничная клетка Л-1Н	34,06	Д
10	Тамбур	4,66	Д
11	Насосная станция автоматического пожаротушения	33,28	Д
	ИТОГО:	1161,66	

Спецификация материалов утепления наружных стен

Поз.	Обозначение	Наименование	Кол.	Масса, ед., кг	Примечание
		Утепление по наружным стенам ниже отм. -0,150 до отм.-0,750			
	ГОСТ 9573-2012	Плиты минераловатные базальтовые δ=50мм. м2	150.22		Толщ. утеплителя стен см.л.1,5
		Утепление по наружным стенам ниже отм. -0,750			
	ГОСТ 9573-2012	Плиты минераловатные базальтовые δ=50мм. м3	14.50		
		Утепление откосов оконных и дверных проемов			
1		Плиты минераловатные базальтовые δ=50мм.	1		0.16м3

Спецификация элементов заполнения дверных проемов

Поз.	Обозначение	Наименование	Кол шт.	Примечание
1	лист 5	ДН 21-13,5 П	4	
2	----"----	ДН 21-13,5 ЛП	2	
3	----"----	ДМ 21-13,5	1	
4	----"----	ДМ 21-13,5 Л	1	
5	----"----	ДГ-21-13,5 П	4	
6	----"----	ДГ-21-13,5 ЛП	1	
7	----"----	ДМ 21-9 Л П	1	

Спецификация элементов заполнения оконных проемов

№№ п/п	Обозначение	Наименование	Кол-во по фасадам 1-12	12-1	А-К	К-А	Всего ед. шт.	Примечание
		Оконные блоки						
1	лист 5	ОК-1	1	1	-	1	3	

Условные обозначения:

- Стена железобетонная толщиной 250мм.
- Стена железобетонная толщиной 200мм.
- Стена кирпичная толщиной 250мм.
- Перегородка кирпичная толщиной 120мм.
- Утеплитель наружных стен толщина см.таблицу (лист1,5)

1. Схему расположения монолитных сердечников, привязку проемов во внутренних кирпичных перегородках на отм. -2.400, -2,750, а так же отверстия для инженерных коммуникаций см.альбом ТП РК 300 СДК (IVA, IVГ)-2.2 -2013-КЖ1
2. Конструкции подпорных стен приямков и воздухозаборной шахты см. альбом ТП РК 300 СДК (IVA, IVГ)-2.2 -2013-КЖ1

Изм.	Кол.уч	Лист	№ док.	Подп.	Дата

ТП РК 300 СДК (~~IVA,~~ IVГ)-2.2 -2013-АР1

Сельский Дом культуры на 300 мест для IVA, IVГ климатических подрайонов с обычными геологическими условиями

Привязан Заказ: 25-19-АР1

Инженер	Донсков С	Гл. арх.	Мусабаев Р.
Н.контр	Кулмуханбетов	разработал	Шегай С.
Гап	Таспаев А	проверил	Мусабаев Р.
Инв. №		норм.контр	Мусабаев Р.

Сельский Дом культуры на 300 мест

Стадия	Лист	Листов
РП	2	

План на отм.-2,400, -2,750

АО "КАЗНИИСА"

Взам. инв. № | Подп. и дата | Инв. № подл.

Копировал | Формат А1

Фрагмент разреза 1-1

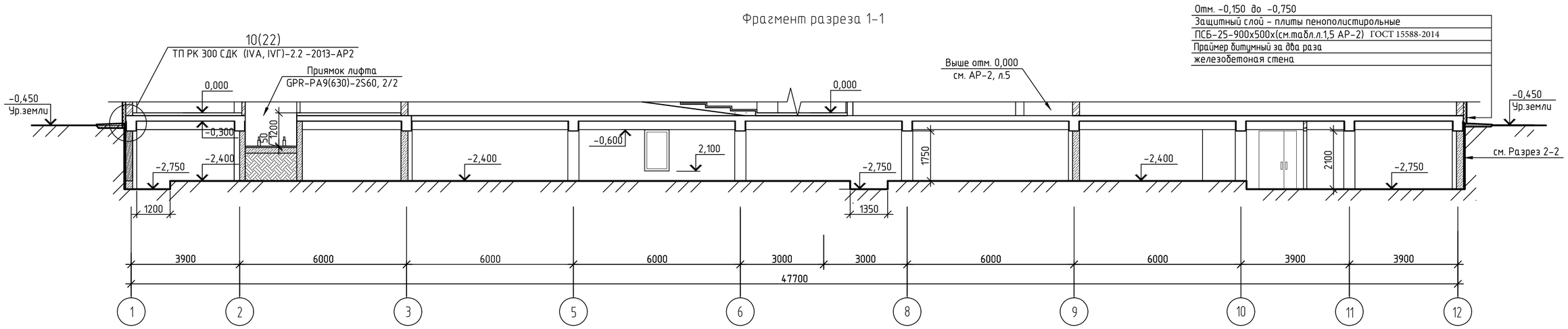

Фрагмент разреза 2-2

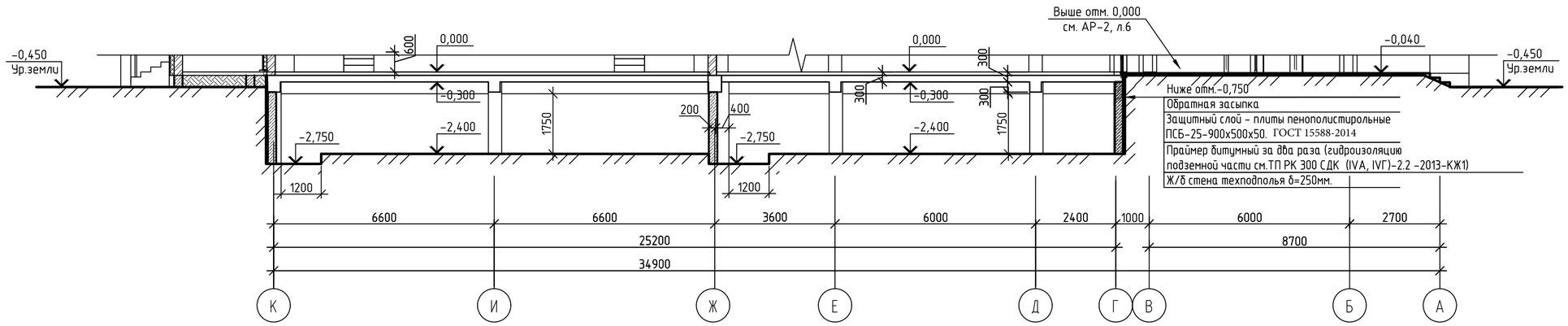

Изм.	Кол.уч.	Лист	№ док.	Подп.	Дата	ТП РК 300 СДК (~~IVА~~, IVГ)-2.2 -2013-АР1
						Сельский Дом культуры на 300 мест для IVА, IVГ климатических подрайонов с обычными геологическими условиями
						Сельский Дом культуры на 300 мест — Стадия: РП; Лист: 3; Листов:
						Фрагменты разрезов 1-1, 2-2 — АО "КАЗНИИСА"

Привязан	Заказ: 25-19-АР1	
Инженер	Донсков С	
Н.контр	Кулмуханбетов	
Гап	Таспаев А	
Инв. №		

Гл. арх.	Мусабаев Р.
разработал	Шегай С.
проверил	Мусабаев Р.
норм.контр	Мусабаев Р.

Взам. инв. № | Подп. и дата | Инв. № подл.

Копировал | А2

План полов на отм.-2.400, -2.750

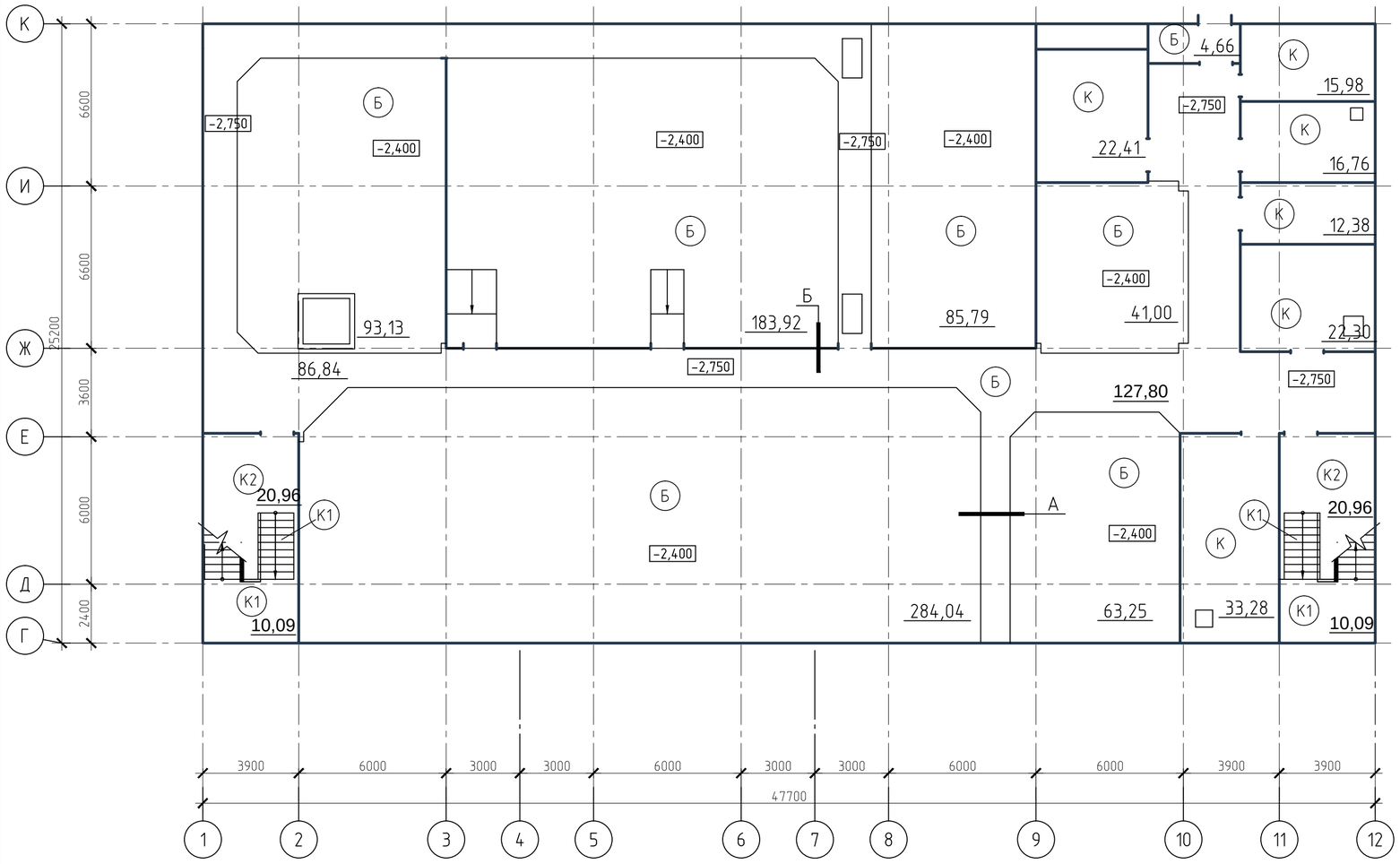

Экспликация полов

Наименования поме-щения	Тип* пола	Схема пола или тип пола по экспликации	Данные элементов** пола (наименование, толщина, основание и др.), мм	Площадь, м²
Венткамера, электрощит, тепловой пункт, хозяйств.склад, противопожар. насосная ст-ция, насосная станция автом. пожаротушения	К	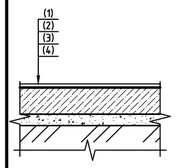	1.Покраска силикатной краской за 2 раза 2. Бетон кл. В12,5 -100мм 3. Щебень втрамбованный в грунт -40мм 4.Уплотненный грунт	123,11
Техническое подполье на отм -2.750 Техническое подполье на отм -2.400	Б	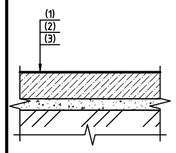	1. Бетон кл. В7,5 -100мм 2. Щебень втрамбованный в грунт -40мм 3. Уплотненный грунт.	1020,11
Лестничные марши Лестничные площадки	К1	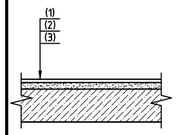	1.Напольная керамическая плитка -10мм 2.Цементно-песчаный раствор М100 -20мм 3.Железобетонная лестничная площадка Железобетонный лестничный марш	42,86
Пол лестничной клетки	К2	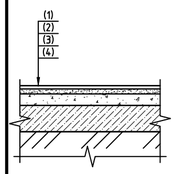	1.Напольная керамическая плитка на клеящем растворе -10мм -15мм 2.Цементно-песчаная стяжка из раствора М100 -25мм 3.Подготовка из бетона кл.В12,5 -80мм 4.Уплотненный грунт	41,96 26,6

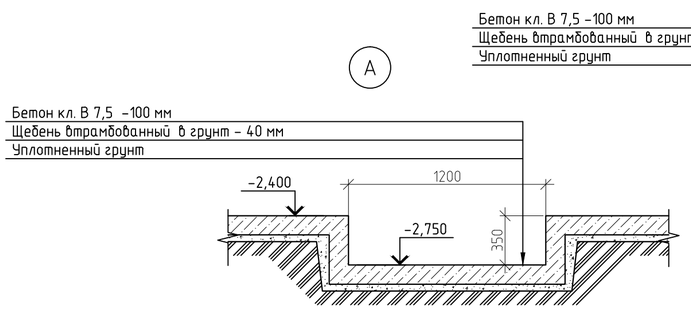

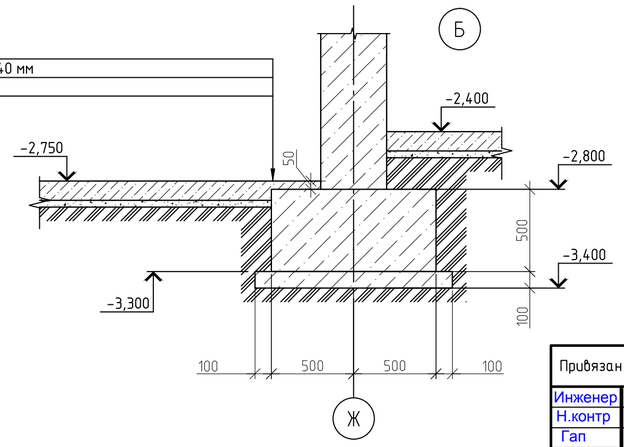

1. Для типов полов К,Б бетонный слой пола над фундаментными лентами принять толщиной 50 мм (см. узел Б)

Изм.	Кол.уч.	Лист	№ док.	Подп.	Дата	ТП РК 300 СДК (~~IVА~~, IVГ)-2.2 -2013-АР1
						Сельский Дом культуры на 300 мест для IVА, IVГ климатических подрайонов с обычными геологическими условиями

Привязан	Заказ: 25-19-АР1				
Инженер	Донсков С		Гл. арх.	Мусабаев	
Н.контр	Кулмуханбетов		разработал	Медведев	
Гап	Таспаев А		проверил	Мусабаев	
Инв. №			норм.контр	Мусабаев	

	Стадия	Лист	Листов
Сельский Дом культуры на 300 мест	РП	4	
План полов на отм. -2.400, -2.750	АО "КАЗНИИСА"		

Взам. инв. № | Подп. и дата | Инв. № подл.

Копировал | А2

Схемы элементов заполнения дверных и оконных проемов

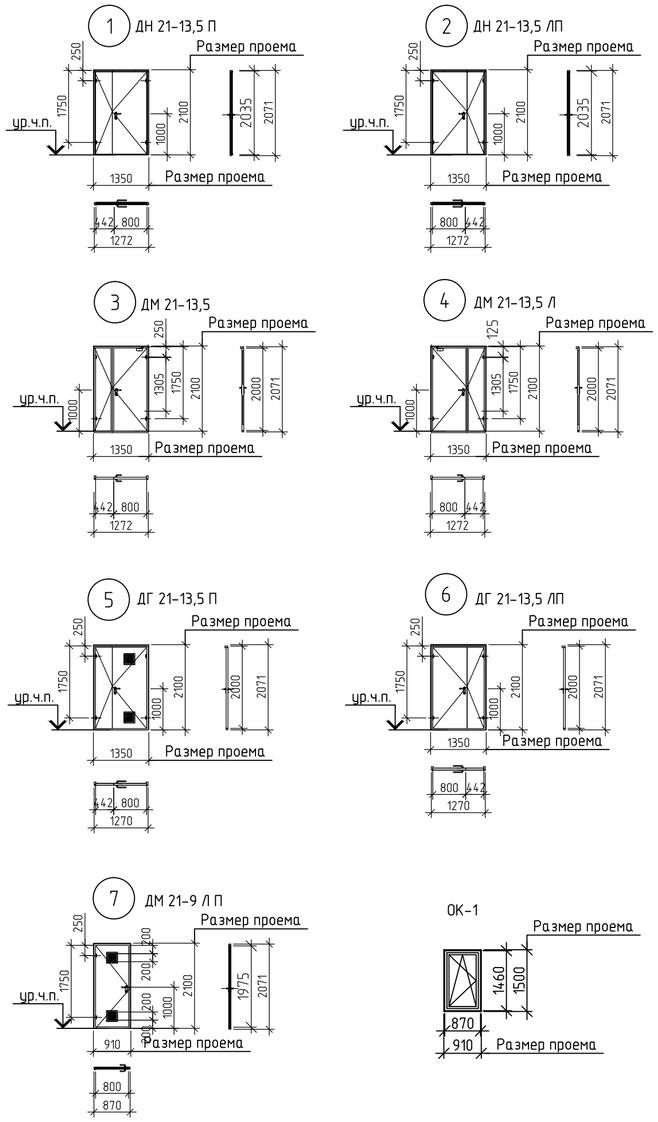

Спецификация заполнения дверных проемов (начало)

Поз.	Обозначение	Наименование	Кол.	Масса, ед., кг	Примечание
1		ДН 21-13,5 П	4		
		Дверь наружная двупольная с порогом			
		правая, в мет. каркасе толщ. 40мм			
		обшитая с двух сторон стальными			
		листами толщ.4мм. с заполнением			
		минплитой на базальтовой основе.			
		с уплотнением притворов			
		комплект навесы, ручка с замком			
2		ДН 21-13,5 ЛП	2		
		Дверь наружная двупольная с порогом			
		левая, в мет. каркасе толщ. 40мм			
		обшитая с двух сторон стальными			
		листами толщ.4мм. с заполнением			
		минплитой на базальтовой основе.			
		с уплотнением притворов			
		комплект навесы, ручка с замком			
3		ДМ 21-13,5	1		
		Дверь двупольная правая			
		металлич. с заполнением минплитой			
		с доводчиком для закрывания			
		Комплект навесы, ручка с замком			
4		ДМ 21-13,5 Л	1		
		Дверь двупольная левая			
		металлич. с заполнением минплитой			
		с доводчиком для закрывания			
		Комплект навесы, ручка с замком			

Спецификация заполнения дверных проемов (окончание)

Поз.	Обозначение	Наименование	Кол.	Масса, ед., кг	Примечание
5		ДГ-21-13,5 П	4		В пом.№11 двери выполнить без решеток
		Дверь глухая металлическая			
		двупольная, правая, с порогом.			
		С жалюзийными решетками			
		сечением 200х200мм. С заполнением			
		минплитой на базальтовой основе			
		с пределом огнестойкости 0.6ч. с уплотнением притворов			
		Комплект навесы, ручка с замком			
6		ДГ-21-13,5 ЛП	1		
		Дверь глухая металлическая			
		двупольная, левая, с порогом.			
		С заполнением минплитой			
		на базальтовой основе с пределом			
		огнестойкости 0.6ч. с уплотнением притворов			
		Комплект навесы, ручка с замком			
7		ДМ 21-9 Л П	1		
		Дверь металлическая однопольная			
		левая, с порогом.			
		С жалюзийными решетками			
		сечением 200х200мм. С заполнением			
		минплитой на базальтовой основе			
		с пределом огнестойкости 0.6ч. с уплотнением притворов			
		Комплект навесы, ручка с замком			

Ведомость окон

Поз.	Обозначение	Наименование	Кол.	Масса, ед., кг	Примечание
ОК-1		Профиль металлопластиковый	3		
		Цвет белый. Стеклопакет			
		(по таблице согласно расчета)			
		Стекло прозрачное обыкновенное			
		Копмлект навесы, ручка			

1. Изготовление дверей выполнить после контрольных замеров проемов

Взам. инв. №

Подп. и дата

Инв. № подл.

Изм.	Кол.уч.	Лист	№ док.	Подп.	Дата

ТП РК 300 СДК (~~IVА~~, IVГ)-2.2 -2013-АР1

Сельский Дом культуры на 300 мест для IVА, IVГ климатических подрайонов с обычными геологическими условиями

Привязан Заказ: 25-19-АР1

Инженер	Донсков С	
Н.контр	Кулмуханбетов	
Гап	Таспаев А	
Инв. №		

Гл. арх.	Мусабаев Р.	
разработал	Шегай С.	
проверил	Мусабаев Р.	
норм.контр	Мусабаев Р.	

Сельский Дом культуры на 300 мест

Стадия	Лист	Листов
РП	5	

Спецификация заполнения дверных и оконных проемов на отм. -2.400, -2.750

АО "КАЗНИИСА"

Копировал

А2

Л1

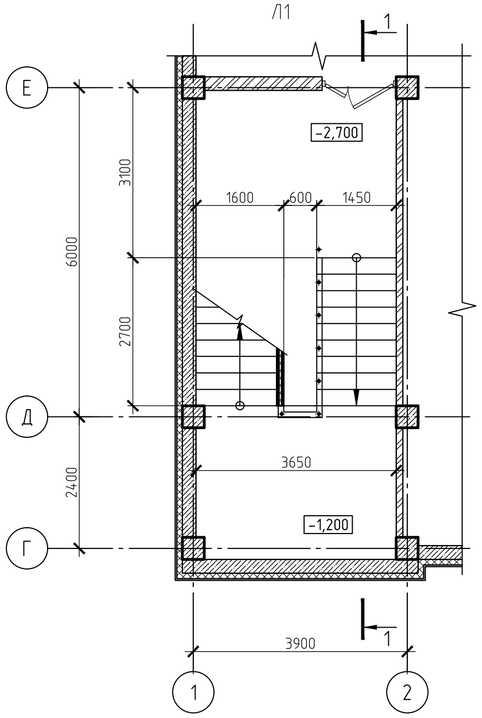

Л1(Н)

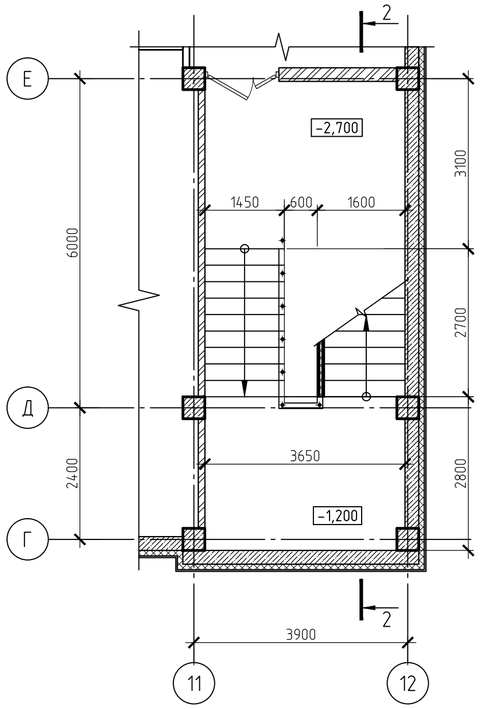

поз. 4 и 5

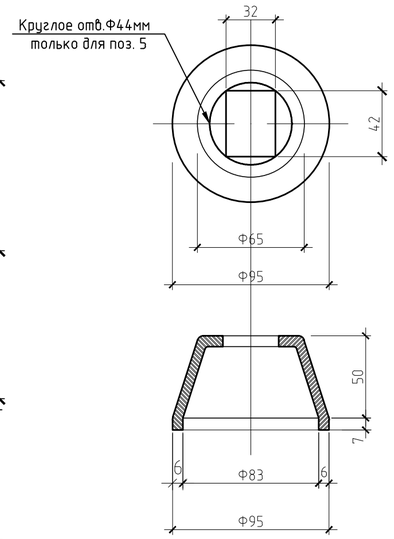

Спецификация материалов на ограждения лестничных клеток Л-1, Л-1Н до отм 0,000

Поз.	Обозначение	Наименование	Кол. шт.	Масса ед. кг	Примечание
		Сборочные единицы			
1	ГОСТ 10704-91*	Поручень -Тр. Ф50х3 Lобщ.= 7000мм	1	24,36	24,36кг
2	~~ГОСТ 8645-68*~~	Стойки -Тр.40х25х2 L = 860мм	7	1,6	11,2 кг
3	~~ГОСТ 8645-68*~~	Перекладина-Тр.30х15х2 Lобщ.=8100мм	1	1,23	9,963 кг
4		Декоративный колпачок-кольцо Ф95	7	0,75	5,25кг
5		Декоративный колпачок-кольцо Ф95	4	0,75	3кг
6	ГОСТ10704-91*	Тр. Ф=40мм L = 180мм	4	0,50	2кг
7	ГОСТ103-2006	Пластина -75х6 L=75мм	11	0,26	2,86кг
	Серия 1.031.9-3.01.1-П3	Перегородка С363 м2	37,86		

Вместо трубы по ГОСТ 8645-68* применять трубы по ГОСТ 32931-2015

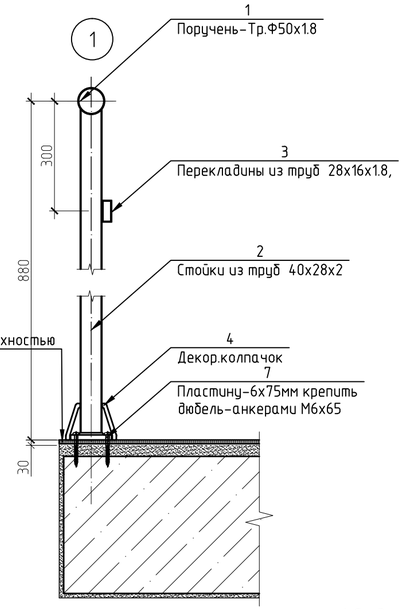

1-1

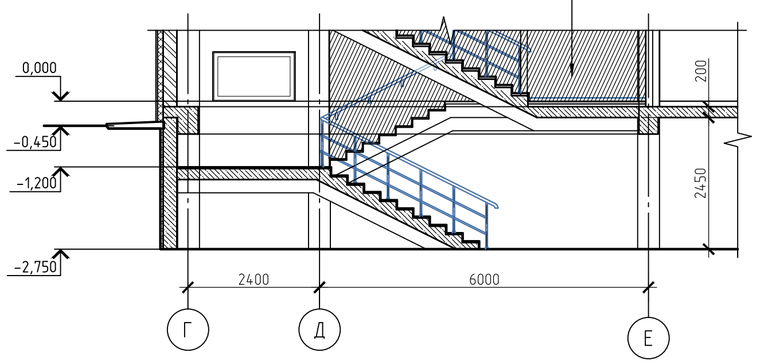

2-2

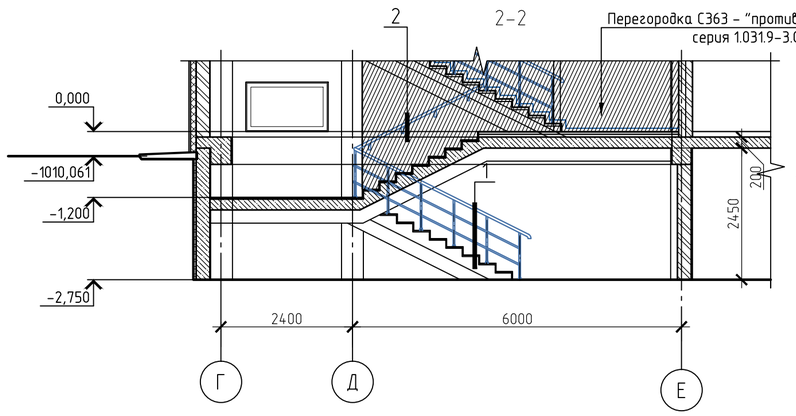

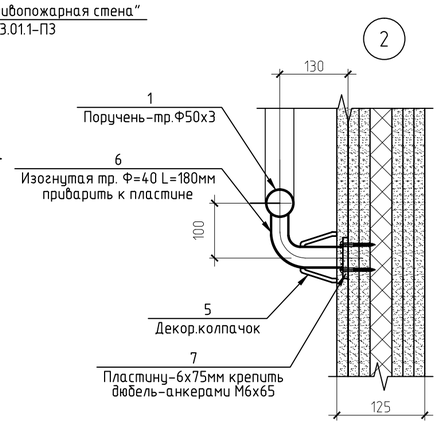

1. Соединения элементов ограждений выполнять на сварке окрасить эмалью ПФ-115 ГОСТ 6465-76* (2слоя) по грунтовке ГФ-021 ГОСТ 25129-82*
2. Расход керамической плитки на отделку лестницы приведен в экспликации полов см. л. 4

Изм.	Кол.уч.	Лист	№ док.	Подп.	Дата

ТП РК 300 СДК (~~IVА,~~ IVГ)-2.2 -2013-АР1

Сельский Дом культуры на 300 мест для IVА, IVГ климатических подрайонов с обычными геологическими условиями

Привязан Заказ: 25-19-АР1

Инв. №

Инженер	Донсков С	
Н.контр	Кулмуханбетов	
Гап	Таспаев А	

Гл. арх.	Мусабаев	
разработал	Медведев	
проверил	Шегай	
норм.контр.	Мусабаев	

Сельский Дом культуры на 300 мест

Стадия	Лист	Листов
РП	6	

Лестницы Л-1, Л1Н. Планы, фрагменты разрезов, узлы. Спецификации материалов.

АО "КАЗНИИСА"

Копировал

А2

Взам. инв. № | Подп. и дата | Инв. № подл.

Лестница НЛ-1

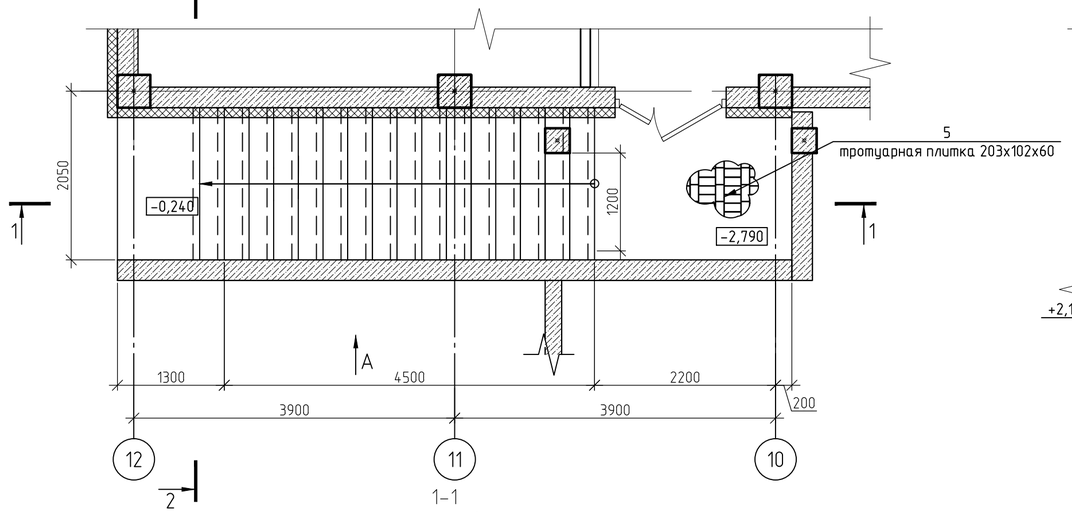

2-2

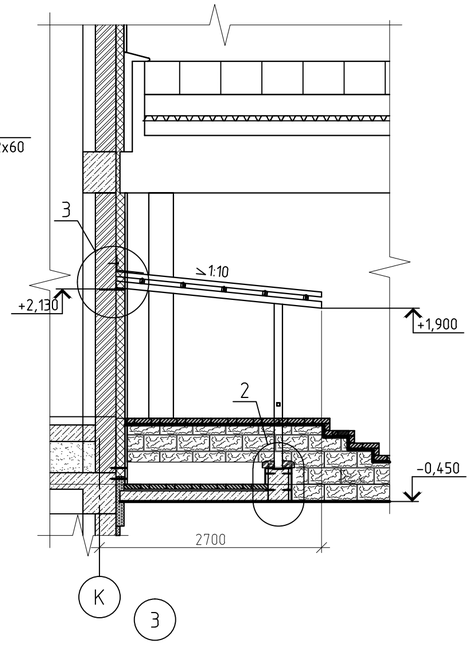

1-1

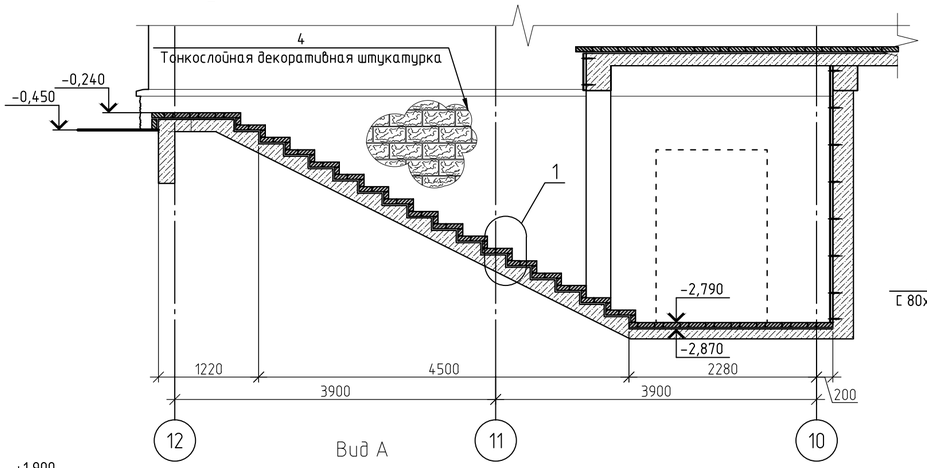

Вид А

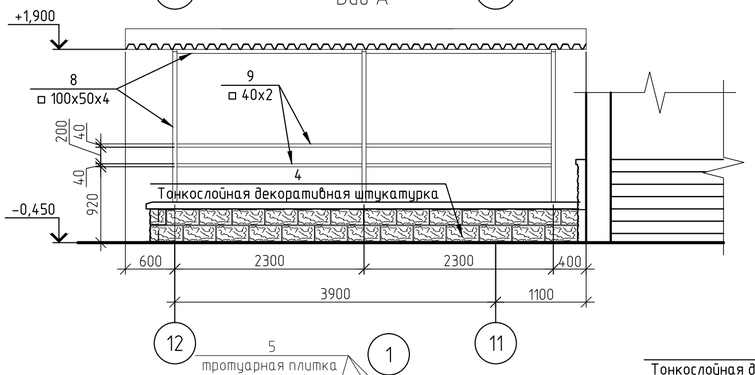

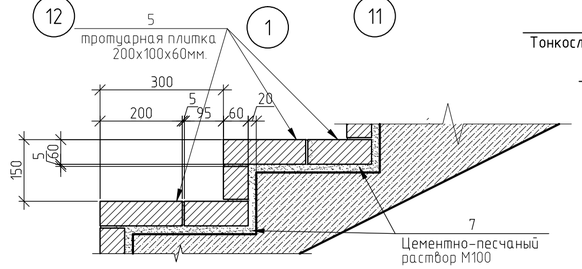

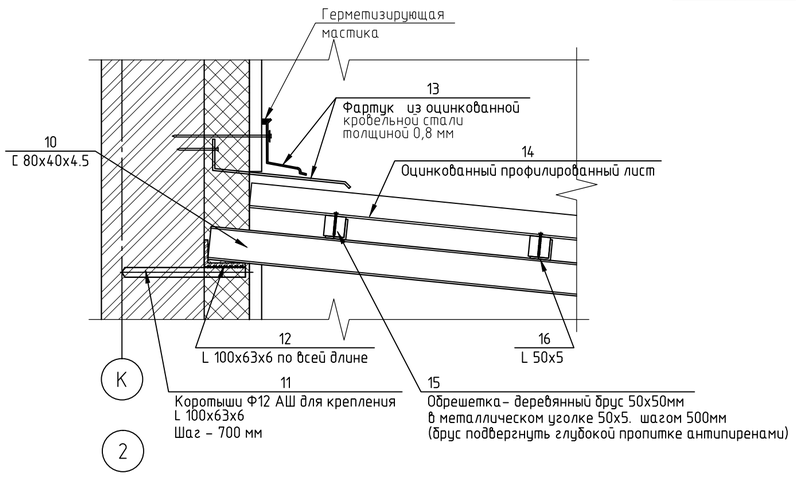

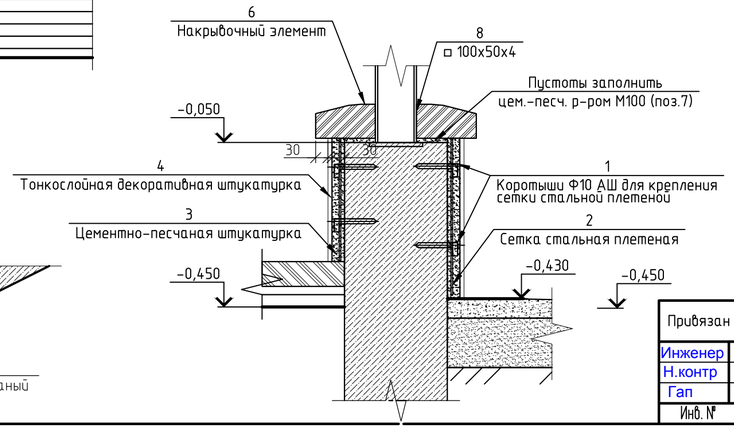

Спецификация материалов

Поз.	Обозначение	Наименование	Кол.	Масса ед., кг	Примечание
		НЛ-1			
1	ГОСТ 5781-82*	⌀10-А-III(А400) L= 0,1м шт.	162,0	0,061	9,88 кг
2	ГОСТ5336-80*	сетка стальная плетеная 2-20-2.0-0 м2	20,3	3,0	60,9 кг
3		Цементно-песчаная штукатурка, δ=30 мм м2	20,3		
4		Тонкослойная декоративная штукатурка δ=3мм.Цвет -темно бежевый м2	20,3		
5		Плитка тротуарная 200х100х60 м2	19,61		941,3шт
6		Накрывочный элемент 250х190х90 шт. L=5400	54		
7		Цементно-песчаный р-р М100 м3	0,37		
8	ГОСТ 8645-68*	□100х50х4 Lобщ.=10,55 м.п. кг			91,78 кг
9	ГОСТ 8639-82*	□40х2 Lобщ.=9,0 м.п. кг			20,97 кг
10	ГОСТ 8240-97*	[80х40х4.5 Lобщ.=7,5 м.п. кг			52,87 кг
11	ГОСТ 34028-2016	⌀12-А-III(А400) L=300мм. шт	8	0,26	2,13 кг
12	ГОСТ8510-86*	L100х63х6 Lобщ.=5,6 м.п. кг			42,16 кг
13	ГОСТ 14918-80	Оцинк. сталь 0,8мм м2	3,12		19,96кг
14	ГОСТ 24045-2010	Оцинкованный профилированный лист м2			14,0 м2
15		Деревянный брус 50х50мм м3			0,07 м3
16	ГОСТ 8509-93	L 50х5 Lобщ.=1.5 кг			5,65 кг

Взам. инв. № | Подп. и дата | Инв. № подл.

Изм.	Кол.уч.	Лист	№ док.	Подп.	Дата

ТП РК 300 СДК ~~(IVА~~, IVГ)-2.2 -2013-АР1

Сельский Дом культуры на 300 мест
для IVА, IVГ климатических подрайонов
с обычными геологическими условиями

Привязан Заказ: 25-19-АР1

Инженер	Донсков С	Гл. арх.	Мусабаев
Н.контр	Кулмуханбетов	разработал	Брехова
Гап	Таспаев А	проверил	Мусабаев
Инв. №		норм.контр	Мусабаев

Сельский Дом культуры на 300 мест

Стадия	Лист	Листов
РП	7	

Лестница НЛ-1.
План, разрезы, узлы.Спецификация материалов

АО "КазНИИСА"

Копировал

А2

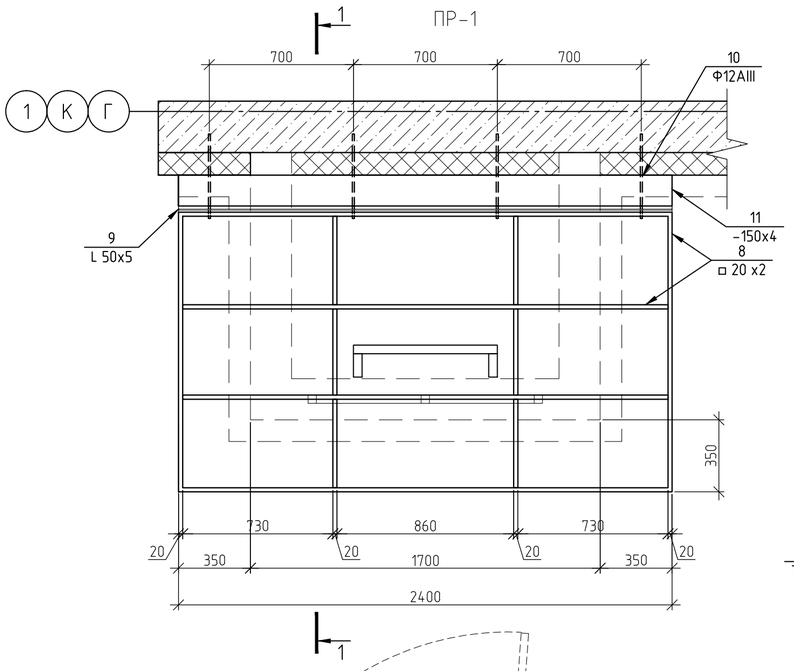

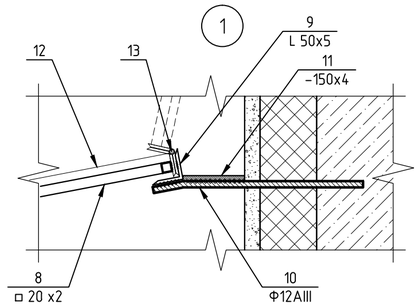

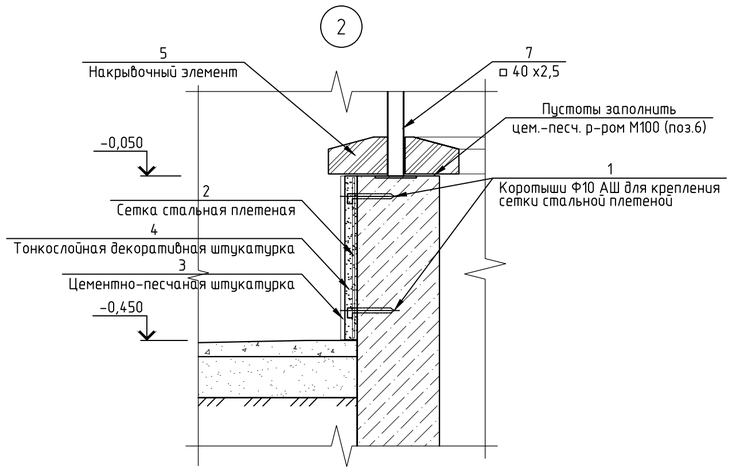

Р-1, Р-2, Р-3

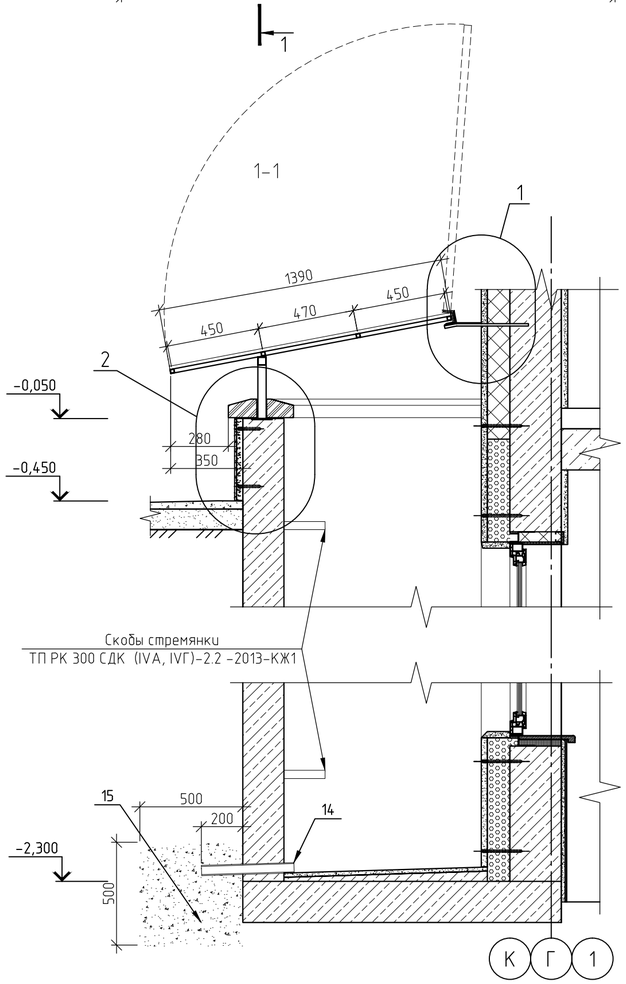

2-2

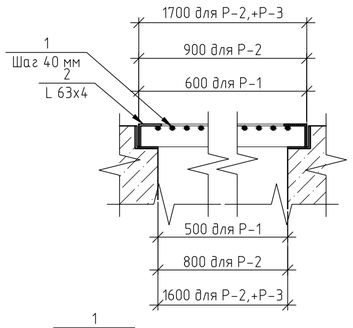

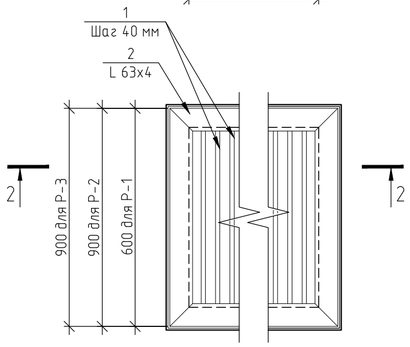

Спецификация материалов на облицовку и кровли приямков Пр1

Поз.	Обозначение	Наименование	Кол.	Масса ед., кг	Приме-чание
		Приямок ПР-1 (3 шт)			
1	ГОСТ 34028-2016	⌀10-А-III(А400) L= 0,1 м шт.	13,0	0,061	0,79 кг
2	ГОСТ5336-80*	сетка стальная плетеная 2-20-2.0-0 м2	1,62	3,0	4,86кг
3		Цементно-песчаная штукатурка, δ=30 мм м2	1,62		
4		Тонкослойная декоративная штукатурка δ=3мм.Цвет -темно бежевый м2	1,62		
5		Накрывочный элемент 250х190х90 L=4,07 шт			21,0 шт
6		Цементно- песчаный р-р М100 м3	0,08		
7	ГОСТ 30245-2010	□ 40 х2,5 L Общ.=1,92 м кг			5,64кг
8	ГОСТ 30245- 2010	□ 20 х2 L Общ.=14,71 м кг			15,81кг
9	ГОСТ8509-93	L 50х5 L Общ.=2,4 п.м. кг			9,04 м2
10	ГОСТ 34028-2016	Ф12-А-III(А400) L=400 мм кг	4	0,35	1,4 кг
11	ГОСТ 103-2006	-150х4 L=2,4 п.м. кг			12,048 кг
12		Полигаль δ=16мм м2			3,33 м2
13		Шарнирные петли шт.	3		
14	ГОСТ 3262-75*	Труба стальная ⌀ 50х3 L Общ.=0,5 п.м . кг			2,11кг
15		Щебень фракции 10-20 мм м3	0,125		

Спецификация материалов на решетки Р-1, Р-2, Р-3 дренажных приямков

Поз.	Обозначение	Наименование	Кол.	Масса ед., кг	Приме-чание
		Р-1 (1 шт)			
1	ГОСТ 34028-2016	Ф12-А-III(А400) L= 0,6 п.м. шт	14,0	0,53	7,45 кг
2	ГОСТ 8510-86	L 63х4 Lобщ.=2,4 м кг	1		9,36 кг
		Р-2 (4шт)			
1	ГОСТ 34028-2016	Ф12-А-III(А400) L= 0,9 п.м. шт	21	0,79	16,78 кг
2	ГОСТ 8510-86*	L 100х63х6 Lобщ.=3,6 м кг	1		14,04 кг
		Р-3 (2 шт)			
1	ГОСТ 5781-82*	Ф12-А-III(А400) L= 0,8м шт.	17,0	0,71	12,07 кг
2	ГОСТ 8510-86*	L 100х63х6 Lобщ.=3,4 м кг	1		13,26 кг

1. Все металлические элементы окрасить эмалью ПФ-115 ГОСТ6465 (2слоя) по грунтовке ГФ-021 ГОСТ25129

Изм.	Кол.уч.	Лист	№ док.	Подп.	Дата	ТП РК 300 СДК (~~IVA~~, IVГ)-2.2 -2013-АР1	
						Сельский Дом культуры на 300 мест для IVA, IVГ климатических подрайонов с обычными геологическими условиями	
Привязан	Заказ: 25-19-АР1					Сельский Дом культуры на 300 мест	Стадия: РП; Лист: 8; Листов:
Инженер	Донсков С		Гл. арх.	Мусабаев			
Н.контр	Кулмуханбетов		разработал	Брехова		Приямки ПР-1. Решетки Р-1, Р-2, Р-3 дренажных приямков. Спецификация материалов.	АО "КазНИИСА"
Гап	Таспаев А		проверил	Мусабаев			
Инв. №			норм.контр.	Мусабаев			

Взам. инв. № | Подп. и дата | Инв. № подл.

Копировал A2