ЖАЙЫК СТРОЙ ПРОЕКТ
ТОВАРИЩЕСТВО С ОГРАНИЧЕННОЙ ОТВЕТСТВЕННОСТЬЮ

Рабочий проект

Строительство дома культуры на 300 мест в поселке Жана Каратон Жылыойского района Атырауской области. Привязка

Архитектурные решения 2 ниже отметки 0.000

25-19-АР2

Директор Сейткалиев А.Б.

Главный инженер проекта Таспаев А.М.

г.Уральск

ТИПТІК ЖОБА
ҚР ТЖ 300 АМҮ (IVA, IVГ)-2.2-2013

ҚАРАПАЙЫМ ГЕОЛОГИЯЛЫҚ ЖАҒДАЙДАҒЫ IVA, IVГ КЛИМАТТЫҚ БӨЛШЕК АУДАНДАРҒА АРНАЛҒАН 300 ОРЫНДЫҚ АУЫЛДЫҚ МӘДЕНИЕТ ҮЙІ

3 Альбом
СШ-2 0.000 белгісінен жоғары сәулеттік шешімдер

ТИПОВОЙ ПРОЕКТ
ТП РК 300 СДК (IVA, IVГ)-2.2-2013

СЕЛЬСКИЙ ДОМ КУЛЬТУРЫ НА 300 МЕСТ ДЛЯ IVA, IVГ КЛИМАТИЧЕСКИХ ПОДРАЙОНОВ С ОБЫЧНЫМИ ГЕОЛОГИЧЕСКИМИ УСЛОВИЯМИ

25-19-АР2

Альбом 3
АР-2 Архитектурные решения выше отметки 0.000

Инженер	Донсков С			Привязан Заказ: 25-19-АР2
Н.контр	Кулмуханбетов			
Гап	Таспаев А			
				"Привязка проектно-сметной документации на строительство дома культуры на 300 мест в с.Жана Каратон Жылыойского района Атырауской области"
				Листов
Инв. №				

Копировал A2

ТИПТІК ЖОБА

ҚР ТЖ 300 АМУ (IVA, IVГ)-2.2-2013

ҚАРАПАЙЫМ ГЕОЛОГИЯЛЫҚ ЖАҒДАЙДАҒЫ IVA, IVГ КЛИМАТТЫҚ БӨЛШЕК АУДАНДАРҒА АРНАЛҒАН 300 ОРЫНДЫҚ АУЫЛДЫҚ МӘДЕНИЕТ ҮЙІ

3 Альбом

СШ-2 0.000 белгісінен жоғары сәулеттік шешімдер

ТИПОВОЙ ПРОЕКТ

ТП РК 300 СДК (IVA, IVГ)-2.2-2013

СЕЛЬСКИЙ ДОМ КУЛЬТУРЫ НА 300 МЕСТ ДЛЯ IVA, IVГ КЛИМАТИЧЕСКИХ ПОДРАЙОНОВ С ОБЫЧНЫМИ ГЕОЛОГИЧЕСКИМИ УСЛОВИЯМИ

Альбом 3

АР-2 Архитектурные решения выше отметки 0.000

25-19-АР2

Әзірленген :
Разработан:

"ҚазҚСҒЗИ" АҚ
АО "КазНИИСА"

Бас директор		М. Алпысбаев
Генеральный директор		
Типтік және жекеше жобалау орталығының директоры		Ю. Повышев
Директор центра типового и индивидуального проектирования		
Жобаның бас инженері		Е.Даукараев
Главный инженер проекта		

Бас жобалаушы: "ҚазҚСҒЗИ" АҚ
Генеральный проектировщик: АО "КазНИИСА"

Қазақстан Республикасы Өңірлік даму министрлігі Құрылыс және тұрғын үй-коммуналдық шаруашылық істері комитетінің _____ 20 ж. № _____ бұйрығымен бекітілген және 20 ж. _____ _____ бастап қолданысқа енгізілді.

Утвержден приказом Комитета по делам строительства и жилищно-коммунального хозяйства Министерства регионального развития Республики Казахстан от _____20 г. №_____ и введен в действие с ____ _____ 20 г.

Взам. инв. №
Подп. и дата
Инв. № подл

Инженер	Донсков С		
Н.контр	Кулмуханбетов		
Гап	Таспаев А		
Инв. №			

Привязан
Заказ: 25-19-АР2

"Привязка проектно-сметной документации на строительство дома культуры на 300 мест в с.Жана Каратон Жылыойского района Атырауской области"

Листов

Копировал

А2

Ведомость рабочих чертежей основного комплекта

Лист	Наименование	Примечание
1.1	Общие данные	
1.2	Общие данные (продолжение)	
1.3	Общие данные (ведомость отделки помещений на отм.0.000, +0.600).	
1.4	Общие данные (ведомость отделки помещений на отм.+3.900).	
1.5	Таблицы толщин утеплителя стен, перекрытий, покрытий. Типы заполнения световых проемов.	
2	План на отм. 0,000, +0,600	
3	План на отм.+3,900	
4	Схема утепления чердачного перекрытия. План кровли.	
5	Разрез 1-1	
6	Разрез 2-2	
7	Фасад 1-12. Фасад 12-1. Спецификация материалов на отделку фасадов.	
8	Фасад К-А, Фасад А-К.	
9	Спецификация дверей, окон и витражей. Узлы примыканий окон.	
10	Спецификация заполнения дверных проемов (начало)	
11	Спецификация заполнения дверных проемов (окончание)	
12	Спецификация заполнения оконных проемов и витражей. Спецификация подоконных досок.	
13	План полов на отм.0.000, +0.600. План полов на отм.+3.900	
14	Экспликация полов.	
15	Подвесные потолки 1-го этажа. Спецификация материалов.	
16	Подвесные потолки 2-го этажа.Спецификация материалов.	
17	Фрагмент 1 плана. Виды, разрезы, план кровли. Спецификация материалов.	
18	Узлы 1,2,3,4,5.	
19	Крыльцо К-1. Виды, узлы. Спецификация материалов.	
20	Фрагмент 2 плана. Сечения, план кровли. Спецификация материалов.	
21	Фрагмент 3 плана. Разрезы, узлы, план кровли, ограждение крыльца К-3. Спецификация материалов.	
22	Узлы 6,7,8,9,10.	
23	Фрагмент 4 плана. Разрезы, план кровли. Спецификация материалов.	
24	Фрагмент 5 плана. Разрезы, виды, план кровли, ограждения крыльца К-5. Спецификация материалов.	
25	Фрагмент 6 плана. Сечения, план кровли. Спецификация материалов.	
26	Лестничные клетки Л-1, Л-1Н. Планы, разрезы.	
27	Ограждения и облицовка лестничных клеток Л-1, Л-1Н. Спецификации материалов.	
28	Развертки стен зрительного зала. Спецификация материалов.	
29	Плиты экранов ограждения кровель. Спецификации материалов.	
30	Пожарные лестницы П1-1, П1-2. Спецификация материалов.	
31	Жалюзийные решетки ВР-1 - ВР-8. Спецификации материалов.	
32	Узлы карнизов. Узлы кровли. Спецификация материалов.	
33	Стойки гардероба и библиотеки. Спецификация материалов.	
34	Схемы перегородок санузлов ПС1 - ПС8. Лестница входа в зрительный зал. Спецификации материалов.	
35	Схема устройства полов на отм. +0.600. Спецификации материалов.	

Ведомость спецификаций

Лист	Наименование	Примечание
4	Спецификация материалов на утепление чердачного перекрытия.	
7	Спецификация материалов на отделку фасадов.	
9	Спецификация дверей, окон и витражей. Спецификация материалов на утепление наружных стен.	
12	Спецификация подоконных досок.	
15, 16	Спецификации материалов на подвесные потолки.	
17	Спецификация материалов на Фрагмент 1 плана.	
19	Спецификация материалов на крыльцо К-1.	
20	Спецификация материалов на Фрагмент 2 плана.	
21	Спецификация материалов на Фрагмент 3 плана и ограждение крыльца К-3.	
23	Спецификация материалов на Фрагмент 4 плана.	
24	Спецификация материалов на Фрагмент 5 плана и ограждение крыльца К-5.	
25	Спецификация материалов на Фрагмент 6 плана.	
27	Спецификации материалов на ограждения и облицовку лестничных клеток Л-1,Л-1Н.	
28	Спецификация материалов на отделку стен зрительного зала.	
29	Спецификации материалов на плиты экранов ограждения кровель.	
30	Спецификация материалов на пожарные лестницы П1-1, П1-2.	
31	Спецификация материалов на жалюзийные решетки ВР-1 - ВР-8.	
32	Спецификация материалов на устройство карнизов и примыканий кровли.	
33	Спецификация материалов на стойки гардероба и библиотеки.	
34	Спецификация материалов на перегородки санузлов ПС1 - ПС8. Спецификация материалов на лестницу входа в зрительный зал.	
35	Спецификации материалов на устройство полов на отм. +0.600.	

Ведомость основных комплектов рабочих чертежей

Обозначение	Наименование	Примечание
ТП РК 300 СДК (IVA, IVГ)-2.2 -2013-ПЗ	Пояснительная записка	Альбом 1
ТП РК 300 СДК (IVA, IVГ)-2.2 -2013-ТХ	Технология производства	Альбом 2
ТП РК 300 СДК (IVA, IVГ)-2.2 -2013-АР1	Архитектурные решения ниже отм.0.000	Альбом 3
ТП РК 300 СДК (IVA, IVГ)-2.2 -2013-АР2	Архитектурные решения выше отм.0.000	
ТП РК 300 СДК (IVA, IVГ)-2.2 -20132-КЖ1	Конструкции железобетонные ниже отм.0.000	Альбом 4
ТП РК 300 СДК (IVA, IVГ)-2.2 -2013-КЖ2	Конструкции железобетонные выше отм.0.000	
ТП РК 300 СДК (IVA, IVГ)-2.2 -2013-КМ	Конструкции металлические	
ТП РК 300 СДК (IVA, IVГ)-2.2 -2013-ОВ	Отопление. вентиляция и кондиционирование воздуха	Альбом 5
ТП РК 300 СДК (IVA, IVГ)-2.2 -2013-ВК	Водопровод и канализация	Альбом 6
ТП РК 300 СДК (IVA, IVГ)-2.2 -2013-АПТ	Автоматическое пожаротушение	
ТП РК 300 СДК (IVA, IVГ)-2.2 -2013-ЭЛ	Электрооборудование	Альбом 7
ТП РК 300 СДК (IVA, IVГ)-2.2 -2013-СС	Системы связи	Альбом 8
ТП РК 300 СДК (IVA, IVГ)-2.2 -2013-ОПС	Охранно-пожарная сигнализация	
ТП РК 300 СДК (IVA, IVГ)-2.2 -2013-С	Спецификации оборудования, изделий и материалов	Альбом 9
ТП РК 300 СДК (IVA, IVГ)-2.2 -2013-СД	Сметная документация	Альбом 10

Основные показатели по зданию

п/п	Наименование	Ед. изм.	отметки этажей			Итого
			-2,400; -2,750	0.000; +0,600	+3.900	
	Количество наземных этажей					2
1	Площадь этажа:	м2	439.21	1222.22	744.07	
	полезная	м2	123.11	1074.50	640.35	
	расчетная	м2	12.38	959.17	338.95	1310.50
2	Общая площадь здания	м2				2405.5
	в т.ч. ниже отм. 0.000	м2	439.21			439.21
3	Полезная площадь здания	м2				1837.96
	в т.ч.ниже отм. 0.000	м2	123.11			123.11
4	Расчетная площадь здания	м2				1310.50
	в т.ч.ниже отм. 0.000	м2	12.38			12.38
5	Строительный объем здания	м3				14419.00
	в т.ч. ниже отм.0.000	м3	3161.80			3161.80
6	Площадь застройки здания	м2				1536.80

Ведомость ссылочных и прилагаемых документов

Обозначение	Наименование	Примечание
Серия РК 1.045.9-2.08	Комплектные системы Кнауф.	
	Подвесные потолки поэлементной сборки из гипсокартонных и гипсоволокнистых листов	
	на деревянном и металлическом каркасах для жилых,	
	общественных и производственных зданий (выпуск 1)	
ГОСТ 5336-80*	Сетки стальные плетеные одинарные	
ГОСТ 8478-81*	Сетки сварные	

Настоящий проект выполнен в соответствии с действующими нормами, правилами и стандартами Республики Казахстан, в том числе по взрыво- и пожаробезопасности.

ГИП (ГАП) разработавший типовой проект _____ Даукараев Е.

ГИП осуществивший привязку Таспаев А

Согласовано: Гл.спец ЭЛ,СС Данилкина; Гл.спец ТХ Гуржиева; Гл.конструктор Кулжабаев; Гл.спец ОВ Пак Н.; Гл.спец ВК Дмитриев

Взам. инв. № | Подп. и дата | Инв. № подл.

Инженер	Донсков С		
Н.контр	Кулмуханбетов		
Гап	Таспаев А		

Инв. №

Изм.	Кол.уч.	Лист	№ док.	Подп.	Дата
Гл. арх.		Мусабаев			
разработал		Мусабаев			
проверил		Шегай			
норм.контр		Шегай			

Привязан Заказ: 25-19-АР2

"Привязка проектно-сметной документации на строительство дома культуры на 300 мест в с.Жана Каратон Жылыойского района Атырауской области"

Листов

ТП РК 300 СДК (IVA, IVГ)-2.2 -2013-АР2

Сельский Дом культуры на 300 мест для ~~IVA,~~ IVГ климатических подрайонов с обычными геологическими условиями

Сельский Дом культуры на 300 мест	Стадия	Лист	Листов
	РП	1.1	35
Общие данные	АО "КазНИИСА"		

Копировал A2

Общие указания:

Типовой проект " Сельский Дом культуры на 300 мест" для IVA,IVГ климатических подрайонов с обычными геологическими условиями, разработан на основании Технического задания,утвержденного Заместителем председателя Комитета по делам строительства и жилищно-коммунального хозяйства Министерства регионального развития Республики Казахстан и Председателем комитета по культуре Министерства культуры и информации Республики Казахстан в соответствии с Законом Республики Казахстан от 23 ноября 2012года №54-V "О Республиканском бюджете на 2013-2015 годы", Республиканской бюджетной программой 021 - «Совершенствование нормативно-технических документов в сфере архитектурной, градостроительной и строительной деятельности на 2013-2015 годы» и Постановлением Правительства Республики Казахстан от 29 марта 2013 года №312 « О корректировке показателей республиканского бюджета на 2013 год".

Области применения:

Типовой проект разработан для строительства в населенных пунктах ~~IVA,~~ IVГ климатических подрайонов с обычными геологическими условиями, с т^мг^г1г урой наружного воздуха наиболее холодной пятидневки - ~~минус20~~, -26,6гр.С соответственно.

Уровень ответственности здания - II (нормальный).

согласно Приказа Мин НЭ РК от 28 февраля 2015 года № 165.

Здание II класса, II степень огнестойкости, II степень долговечности.

- по конструктивной пожарной опасности - С0
- по функциональной пожарной опасности - Ф2.1

Грунты основания под фундаменты - пески мелкие. не пучинистые, не просадочные.

Нагрузки:

Нормативные нагрузки приняты :

- в кружковых помещениях - 200 кг/м2
- в лестницах, вестибюлях, коридорах и зрительном зале - 400 кг/м2
- на сцене - 500 кг/м2

Указания по производству работ в зимнее время:

Все работы по возведению здания в зимнее время при отрицательных температурах должны выполняться в полном соответствии с требованиями СН РК 5.03-07-2013 и СП РК 5.03-107-2013 «Несущие и ограждающие конструкций» и технических условий на производство и приемку строительных и монтажных работ.

Материал наружных и внутренних стен, перегородок:

Стены наружные и внутренние - из керамического кирпича КР-р-по ГОСТ 530-2012 КР-р-по 250х120х88/1,4НФ/75/2,0/50 на растворе марки М50, толщ.250мм

Перегородки внутренние - из керамического кирпича КР-р-по ГОСТ 530-2012 КР-р-по 250х120х88/1,4НФ/75/2,0/50 на растворе марки М50, толщ.120мм

Согласно Технического регламента "Требования к безопасности конструкций из других материалов" утвержденный постановлением Правительства Республики Казахстан от 31 декабря 2008 года № 1351 п. 50 Использование пенополистирола в качестве материала для теплоизоляционного слоя конструкций не допускается.

Архитектурно-планировочные решения:

Здание "Сельский Дом культуры на 300 мест" - двухэтажное, с подвалом.

Тип клуба по СН РК 3.02-20-2011 и СП РК 3.02-120-2012 «Культурно-зрелищные учреждения» -Досуговый клуб, Тип 2. Уровень комфорта - 3

Вместимость зрительного зала 300 мест. Помещения клубного комплекса расчитаны на 85 посетителей.

Здание решено в виде объема прямоугольной формы в плане, с развитой группой центрального входа.

Общие размеры здания в осях (включая группу центрального входа) - 47,7м х 34,9 м.

Высота наземных этажей составляет 3,9м, 3,3м - 1-ый этаж, 3,6м - 2-й этаж (в конструкциях).

Высота зрительного зала в чистоте - от 5.16м. до 6,6м., сцены (эстрады тип 3-1) - 5.5м.

Высота подвала переменная - 2.75м., 2.4м.

Здание сельского Дома культуры запроектировано в составе следующих групп помещений:

I. Помещения клубного комплекса; II. Зрелищная часть; III. Административно-хозяйственные помещения

I . Клубный комплекс формируется из трех групп помещений:

1.Помещения для отдыха и развлечений 2. Помещения для лекционно-информационной деятельности.

3. Помещения для кружково - студийных занятий.

1. Помещения для отдыха и развлечений рассчитаны на 40 посетителей и включают в себя гостиную - танцевальный зал.

2. Лекционно-информационные помещения включают комплекс помещений библиотеки с общим читальным залом на 10 мест, кафедрой выдачи и помещением хранения библиотечного фонда (12.5 тыс.ед.хранения).

3. Помещения для студийно - кружковых занятий (на 35чел.) состоят из следующего набора помещений :

а) универсальное помещение для кружка хорового искусства и кружка театрально-драматического искусства - на 15 чел;

б) кружок танцевального искусства - на 15 чел;

в) кружок изобразительного искусства и художественных промыслов и ремесел - на 5 чел;

II. Зрелищная часть:

Зрелищная часть включает:

а.) Зрительный зал вместимостью 300 мест; зал предназначается для кинопоказа, проведения собраний, концертных программ и театральных постановок (профессиональных спектаклей в выездном оформлении и любительских спектаклей);

б) Эстраду Типа 3-1 с размерами 9 х 6 х 5,5м (высота);

в) Помещения зрительского комплекса, включающие входной вестибюль - - (общий для посетителей зрелищной части 100% и клубного комплекса 50% посетителей), гардеробную - (общая для посетителей зрелищной части 100% и клубного комплекса 50%), распределительный вестибюль и рекреационные помещения - фойе, кулуары, скомпонованные в единое перетекающее пространство - курительную, буфет для зрителей (общий для посетителей зрелищной части и клубного комплекса) с залом на 36 мест, санитарные узлы при зрительском комплексе;

г) Комплекс помещений для артистов (из расчета на число артистов в труппе - 4чел.).

В составе помещений предусмотрено следующее распределения труппы по артистическим уборным: - -артистические уборные (на 2 чел)- 2 шт.;

Для артистических уборных предусмотрены (на две уборных) сан.узел и душевая.

д) Помещения, обслуживающие артистов в составе: помещение ожидания выхода на сцену, костюмерная и комната хранения музыкальных инструментов;

е) Помещения кинопроекционной группы с проекционной, перемоточной, комнатой киномеханика;

ж) Складские помещения: складское помещение мебели, реквизита, сценической электроаппаратуры, электрореквизита, звукотехнической аппаратуры;

III. Административно-хозяйственные помещения:

Административно - хозяйственные помещения включают: кабинет директора, пожарный пост, хозяйственный склад.

В подвале здания предусмотрено размещение инженерных коммуникаций, хозяйственного склада и технических помещений: венткамера, тепловой пункт, насосная пожарного водоснабжения, насосная автоматического пожаротушения, электрощитовая.

Мероприятия для маломобильных групп населения:

На центральном входе в здание выполнены пандусы, на 1-м, 2-м этажах предусмотрены санузлы для МГН, запроектирован лифт с кабиной, доступной для пользования инвалидами на креслах-колясках: размеры кабины 1.4м.(глубина)х1.1м.(ширина), ширина двери в свету 0.9м. Размеры лифтовой шахты выполнены под лифт фирмы "LG SIGMA" марки GPR-PA9(630)-2S60.2/2 и носит рекомендательный характер. В зрительном зале предусмотрены места для инвалидов - в количестве 3 (1% от вместительности зала). Места для инвалидов в креслах-колясках выделены в первом ряду партера, на плоском участке пола, размерами 1 места - 0,9 х 1,5 м.

Внутренняя отделка:

Внутренние поверхности наружных стен, перегородок отделываются улучшенной штукатуркой с последующей окраской водоэмульсией. Стены вестибюлей, фойе, кулуаров зрительского комплекса отделываются тонкослойной декоративной штукатуркой (цвет, фактура, производитель сухих штукатурных смесей, задаются при привязке типового проекта). Низ стен санузлов и вспомогательных помещений буфета облицовываются керамической плиткой. .

Подвесные потолки гипсокартонные, в части кружковых помещений - акустические.

Акустическими панелями облицованы стены гостиной-танцевального зала, кружков хорового, театрально-драматического искусства, танцевального искусства.

Отделка стен зрительного зала комбинированная: использованы декоративная штукатурка, акустические панели. Подвесной двухуровневый потолок над залом и сценой из крупноразмерных акустических панелей.

Полы в вестибюлях, фойе, кулуарах- напольный керамогранит; в санузлах, лестничных клетках и производственных помещениях буфета- напольная керамическая плитка;

в кружковых, зрительном зале, сцене, коридорах- линолеум, в комплексе помещений для артистов - дощатые.

Наружная отделка:

Фасады здания отделываются ~~тонкослойной декоративной штукатуркой с мелкозернистой поверхностью.~~ фиброцементными термопанелями с последующей окраской краской "REMALUX" ЭГГ ШЕЛЛ, по грунтовке "REMALUX" РЕМАБОНТ РЕДИ

~~Перед нанесением декоративной штукатурки основание под нее должно быть огрунтовано составом рекомендуемым производителем сухой декоративной штукатурной смеси.~~

Окна- металлопластиковые, витражи- алюминиевые. Заполнение окон и витражей стеклопакетами.

Кровли - бесчердачные вентилируемые, из профнастила и рулонные.

Экраны ограждения кровли- из цементно-песчаных плит по металлическому каркасу.

Подшивка карнизов кровли из металлосайдинга.

Цоколь ~~- декоративная штукатурка с мелкозернистой поверхностью~~ фиброцементными термопанелями с последующей окраской краской "REMALUX" ЭГГ ШЕЛЛ, по грунтовке "REMALUX" РЕМАБОНТ РЕДИ _

Все стальные конструкции (наружные металлические лестницы, элементы ограждения кровли и т.д.) из черного металла окрасить эмалью ПФ-115 (2 слоя) по грунтовке ГФ-021 .

Горизонтальная гидроизоляция стен выполняется из цем.песчаного раствора состава 1:2 толщ.20мм.

По периметру здания выполнить асфальтобетонную отмостку шириной 800мм по щебеночному основанию.

При устройстве теплоизоляционного слоя по фасадам, следует обеспечивать плотное прилегание плит утеплителя друг к другу и к основанию. Для предотвращения образования воздухопроницаемых щелей в местах стыковки минераловатных плит, рекомендуется общую толщину утеплителя выполнять из двух слоев, когда второй слой минераловатных плит крепится с перехлестом стыков нижнего слоя.

Привязан	Заказ: 25-19-АР2					
Инженер	Донсков С					
Н.контр	Кулмуханбетов					
Гап	Таспаев А					
Инв. №						

Изм.	Кол.уч.	Лист	№ док.	Подп.	Дата
Гл. арх.		Мусабаев			
разработал		Мусабаев			
проверил		Шегай			
норм.контр.		Шегай			

ТП РК 300 СДК (IVA, IVГ)-2.2 -2013-АР2

Сельский Дом культуры на 300 мест для ~~IVA~~, IVГ климатических подрайонов с обычными геологическими условиями

Сельский Дом культуры на 300 мест	Стадия	Лист	Листов
	РП	1.2	
Общие данные (продолжение)	АО "КазНИИСА"		

Взам. инв. № | Подп. и дата | Инв. № подл.

Копировал A2

Ведомость отделки помещений на отм 0,000, +0,600. Площадь, м²

Наименование или номер помещения	Вид отделки элементов интерьеров: Потолок	Площадь	Стены и перегородки кирпичные	Площадь	Перегородки из гипсокартона	Площадь	Ж/бетонные поверхности колонн	Площадь	Низ стен (панели)	Площадь	Примечание
1,4, 5, 11	ГКЛ по метал. профилю типа "Knauf" с последующей покраской ВЭК за 2 раза	521,66	Улучшенная штукатурка, грунтовка поверхности, тонкослойная декоротивная штукатурка толщ. 3мм	309,4	Шпаклевка швов грунтовка поверхности тонкослойная декоротивная штукатурка толщ. 3мм	33,96	Выравнивающая штукатурка толщ. 3мм грунтовка поверхности тонкослойная декоротивная штукатурка толщ. 3мм	91,45			
	Выравнивающая штукатурка, с последующей покраской ВЭК за 2 раза	127,87									
6, 7											Отделку зрительного зала см. л. 16, 28
21, 22, 23, 24, 25, 28, 29,	ГКЛВ по метал. профилю типа "Knauf" с последующей покраской ВЭК за 2 раза	55,23	Улучшенная штукатурка	244.83			Выравнивающая штукатурка толщ. 3мм,	7,65	Облицовка керамической плиткой h=2100 мм	176,73	
			покраска ВЭК за 2 раза	73,45			покраска ВЭК за 2 раза	2,3			
12, 13, 14, 16, 17, 25	Выравнивающая штукатурка, с последующей покраской ВЭК за 2 раза	71,04	Улучшенная штукатурка	200,14			Выравнивающая штукатурка толщ. 3мм	13,44	Облицовка керамической плиткой h=2100	118,49	
			покраска ВЭК за 2 раза	90,19			покраска ВЭК за 2 раза	4,92			
18, 20	Выравнивающая штукатурка, с последующей покраской ВЭК за 2 раза	37,12	Улучшенная штукатурка	147,16			Выравнивающая штукатурка толщ. 3мм	4,08	Покраска ПФ эмалью за 2 раза h=2100мм	84,6	
			покраска ВЭК за 2 раза	65,14			покраска ВЭК за 2 раза	1,5			
10, 15, 26, 27, 30, 31 32, 33, 34	Выравнивающая штукатурка, с последующей покраской ВЭК за 2 раза	224,17	Улучшенная штукатурка с последующей покраской ВЭК за 2 раза	576,4	Шпаклевка швов с последующей покраской ВЭК за 2 раза	14,68	Выравнивающая штукатурка толщ. 3мм с последующей покраской ВЭК за 2 раза	45,22			
2, 3, 8, 10	ГКЛ по метал. профилю типа "Knauf" с последующей покраской ВЭК за 2 раза	72,07	Улучшенная штукатурка с последующей покраской ВЭК за 2 раза	99			Выравнивающая штукатурка толщ. 3мм, с последующей покраской ВЭК за 2 раза	5.63			
9, 19	Мин. плита на базальтовой основе плотностью 145 кг/м3 g-50мм штукатурка по сетке "Рабица" толщ. 30мм, покраска ВЭК за 2 раза	24,36	Мин. плита на базальтовой основе плотностью 145 кг/м3 g-50мм штукатурка по сетке "Рабица" толщ. 30мм, покраска ВЭК за 2 раза	44,15			Мин. плита на базальтовой основе плотностью 145 кг/м3 штукатурка по сетке "Рабица" толщ. 30мм, покраска ВЭК за 2 раза	4,11			
			Улучшенная штукатурка, покраска ВЭК за 2 раза	59,93			Выравнивающая штукатурка толщ. 3мм, с последующей покраской ВЭК за 2 раза	3,58			

Ведомость отделки помещений на отм 0,000, +0,600. Площадь, м²

Наименование или номер помещения	Вид отделки элементов интерьеров: Потолок	Площадь	Стены и перегородки кирпичные	Площадь	Перегородки из гипсокартона	Площадь	Ж/бетонные поверхности колонн	Площадь	Низ стен (панели)	Площадь	Примечание
9	Мин. плита на базальтовой основе плотностью 145 кг/м3 ГКЛ по метал. профилю типа "Knauf" покраска ВЭК за 2 раза	13,91	Мин. плита на базальтовой основе плотностью 145 кг/м3 g-50мм штукатурка по сетке "Рабица" толщ. 30мм, покраска ВЭК за 2 раза	47,85			Мин. плита на базальтовой основе плотностью 145 кг/м3 штукатурка по сетке "Рабица" толщ. 30мм, покраска ВЭК за 2 раза	1,89			
			Улучшенная штукатурка, покраска ВЭК за 2 раза	14,34							
35, 36	Выравнивающая штукатурка, с последующей покраской ВЭК за 2 раза	56,1	Улучшенная штукатурка с последующей покраской ВЭК за 2 раза	168,5	Шпаклевка швов с последующей покраской ВЭК за 2 раза	82,12	Выравнивающая штукатурка толщ. 3мм, с последующей покраской ВЭК за 2 раза	29			В площадь потолка лестн. клеток включен низ лестничных маршей и площадок
9 тамбур главного входа	Мин. плита на базальтовой основе плотностью 145 кг/м3 g-50мм ГКЛ по метал. профилю типа "Knauf" с последующей покраской ВЭК за 2 раза	9.45	Мин. плита на базальтовой основе плотностью 145 кг/м3 g-50мм штукатурка по сетке "Рабица" толщ. 30мм, грунтовка поверхности, тонкослойная декоротивная штукатурка толщ. 3мм	16.44							

Изм.	Кол.уч.	Лист	№ док.	Подп.	Дата

ТП РК 300 СДК (IVA, IVГ)-2.2 -2013-АР2

Сельский Дом культуры на 300 мест для ~~IVA,~~ IVГ климатических подрайонов с обычными геологическими условиями

Привязан Заказ: 25-19-АР2

Инженер	Донсков С	Гл. арх.	Мусабаев
Н.контр	Кулмуханбетов	разработал	Медведев
Гап	Таспаев А	проверил	Шегай
Инв. №		норм.контр	Мусабаев

Сельский Дом культуры на 300 мест

Стадия	Лист	Листов
РП	1.3	

Общие данные (ведомость отделки помещений на отм. 0,000, +0,600)

АО "КазНИИСА"

Копировал

А2

Взам. инв. № | Подп. и дата | Инв. № подл.

Ведомость отделки помещений на отм +3,900. Площадь, м²

Наименование или номер помещения	Вид отделки элементов интерьеров											Примечание
	Потолок	Площадь	Стены и перегородки кирпичные	Площадь	Перегородки из гипсокартона	Площадь	Ж/бетонные поверхности колонн	Площадь	Низ стен (панели)	Площадь		
1, 8, 19	ГКЛ по метал. профилю типа "Knauf" с последующей покраской ВЭК за 2 раза	167,62	Улучшенная штукатурка с последующей покраской ВЭК за 2 раза	360,62	Шпаклевка швов с последующей покраской ВЭК за 2 раза	19,88	Выравнивающая штукатурка толщ. 3мм, с последующей покраской ВЭК за 2 раза	32,64				
	Выравнивающая штукатурка, с последующей покраской ВЭК за 2 раза	63,67										
4, 5	ГКЛ по метал. профилю типа "Knauf" с последующей покраской ВЭК за 2 раза	64,81	Улучшенная штукатурка с последующей покраской ВЭК за 2 раза	36,25			Декоративные акустические панели по метал. каркасу	18,34				
							Выравнивающая штукатурка толщ. 3мм, с последующей покраской ВЭК за 2 раза	3,9				
	Подвесной потолок акустический	-	Декоративные акустические панели по метал. каркасу	103,42								Расход на подвесной акустический потолок см. на листе 16
	Выравнивающая штукатурка, с последующей покраской ВЭК за 2 раза	19,12										
7	ГКЛ по метал. профилю типа "Knauf" с последующей покраской ВЭК за 2 раза	17,14	Улучшенная штукатурка с последующей покраской ВЭК за 2 раза	7,25			Выравнивающая штукатурка толщ. 3мм, с последующей покраской ВЭК за 2 раза	3,3				
	Выравнивающая штукатурка, с последующей покраской ВЭК за 2 раза	19,06	Декоративные акустические панели по метал. каркасу	45,38			Декоративные акустические панели по метал. каркасу	5,64				
6	ГКЛ по метал. профилю типа "Knauf" с последующей покраской ВЭК за 2 раза	14,2	Улучшенная штукатурка	48,61			Выравнивающая штукатурка толщ. 3мм	3,6	Покраска ПФ эмалью за 2 раза H=2100мм	35		
			покраска ВЭК за 2 раза	15,78			покраска ВЭК за 2 раза	1,08				
	Выравнивающая штукатурка, с последующей покраской ВЭК за 2 раза	18,52										
2, 3, 11, 10	Выравнивающая штукатурка, с последующей покраской ВЭК за 2 раза	75,4	Улучшенная штукатурка с последующей покраской ВЭК за 2 раза	170,45	Шпаклевка швов с последующей покраской ВЭК за 2 раза	3.56	Выравнивающая штукатурка толщ. 3мм, с последующей покраской ВЭК за 2 раза	9,02				
9, 17, 18	Выравнивающая штукатурка, с последующей покраской ВЭК за 2 раза	4,76	Улучшенная штукатурка с последующей покраской ВЭК за 2 раза	62,06								
	ГКЛ по метал. профилю типа "Knauf" с последующей покраской ВЭК за 2 раза	12,95										

Ведомость отделки помещений на отм +3,900. Площадь, м²

Наименование или номер помещения	Вид отделки элементов интерьеров											Примечание
	Потолок	Площадь	Стены и перегородки кирпичные	Площадь	Перегородки из гипсокартона	Площадь	Ж/бетонные поверхности колонн	Площадь	Низ стен (панели)	Площадь		
9	Мин. плита на базальтовой основе плотностью 145 кг/м3 g-50мм штукатурка по сетке "Рабица" толщ. 30мм, покраска ВЭК за 2 раза	1,83	Мин. плита на базальтовой основе плотностью 145 кг/м3 g-50мм штукатурка по сетке "Рабица" толщ. 30мм, покраска ВЭК за 2 раза	8,6			Мин. плита на базальтовой основе плотностью 145 кг/м3 штукатурка по сетке "Рабица" толщ. 30мм, покраска ВЭК за 2 раза	1,05				
			Улучшенная штукатурка с последующей покраской ВЭК за 2 раза	1,78								
12	Выравнивающая штукатурка, с последующей покраской ВЭК за 2 раза	30,6	Звукопоглощающие акустические панели по метал. каркасу	69,75			Звукопоглощающие акустические панели по метал. каркасу	1,22				
13, 14, 15, 16	ГКЛВ по метал. профилю типа "Knauf" с последующей покраской ВЭК за 2 раза	22,95	Улучшенная штукатурка	117,44			Выравнивающая штукатурка толщ. 3мм, с	3,3	Облицовка керамической плиткой H=2100 мм	93,86		
			покраска ВЭК за 2 раза	27,11			покраска ВЭК за 2 раза	0,76				
20, 21	Выравнивающая штукатурка, с последующей покраской ВЭК за 2 раза	77	Улучшенная штукатурка с последующей покраской ВЭК за 2 раза	129,5			Выравнивающая штукатурка толщ. 3мм Покраска ВЭК за 2 раза	18,1				
22, 23	Покраска ВЭК за 2 раза	157,05	Мин. плита на базальтовой основе плотностью 145 кг/м3 g-50мм штукатурка по сетке "Рабица" толщ. 30мм, покраска ВЭК за 2 раза	95,28			Мин. плита на базальтовой основе плотностью 145 кг/м3 g-50мм штукатурка по сетке "Рабица" толщ. 30мм, покраска ВЭК за 2 раза	8,41				
			Простая штукатурка, покраска ВЭК за 2 раза	115,16			Покраска ВЭК за 2 раза	9				

Взам. инв. №

Подп. и дата

Инв. № подл.

Привязан	Заказ: 25-19-АР2						
Инженер	Донсков С		Гл. арх.	Мусабаев			
Н.контр	Кулмуханбетов		разработал	Медведев			
Гап	Таспаев А		проверил	Шегай			
Инв. №			норм.контр	Мусабаев			

Изм.	Кол. уч.	Лист	№ док.	Подп.	Дата

ТП РК 300 СДК (IVA, IVГ)-2.2 -2013-АР2

Сельский Дом культуры на 300 мест для ~~IVA,~~ IVГ климатических подрайонов с обычными геологическими условиями

Сельский Дом культуры на 300 мест

Стадия	Лист	Листов
РП	1.4	

Общие данные (ведомость отделки помещений на отм. +3,900)

АО "КазНИИСА"

Копировал

А2

Таблица толщины утеплителя стен и заполнения световых проемов

Климатический подрайон	IV А			IV Г		
Темп. С°наиболее хол.пятидневки	-30	-25	-20	-30	-26,6	-20
Нормир.сопротивл. теплоперед. R_0^{reg} наружных стен	2.575	2.616	2.327	2.575	2,29	2.327
Сопротивление теплоперед. Ro кирпичных стен	2.724	2.724	2.486	2.724	2.486	2.486
Толщ. утепл.стен мин.плита- $g_{ут}$(м) пенополистирол (м)	0.084	0.085	0.073	0.084	0.075	0.073
Принятая толщина мин.плита- $g_{ут}$(мм) пенополистирол (мм)	90	90	80	90	100	80
Тип заполнения светового проема окон из ПХВ	Г	Г	Г	Г	Г	Г
Тип заполнения светового проема алюмин. витражей	Г	Ж	Г	Г	Г	Г
Г - Однокамерный стеклопакет в одинарном переплете из стекла с твердым селективным покрытием						
Ж - Однокамерный стеклопакет в одинарном алюминиевом переплете из стекла с твердым селективным покрытием						

По фасаду здания устроить утепление из минплиты толщ.70мм и облицевать фасадными термопанелями с толщиной по утеплителю не менее 30мм.

Согласно Технического регламента "Требования к безопасности конструкций из других материалов" утвержденный постановлением Правительства Республики Казахстан от 31 декабря 2008 года № 1351 п. 50 Использование пенополистирола в качестве материала для теплоизоляционного слоя конструкций не допускается.

Таблица толщины утеплителя чердачного перекрытия

Климатический подрайон	IV А			IV Г		
Темп. С°наиболее хол.пятидневки	-30	-25	-20	-30	-26,6	-20
Нормир.сопротивл. теплоперед. R_0^{reg}	2.904	2.952	2.615	2.904	2.652	2.615
Сопротивление теплоперед. Ro черд.перекрытия	2.919	3.176	2.663	2.919	2.663	2.663
Толщ.утепл.перекр. пенополистирол (м) мин. плита (м)	0.099	0.101	0.088	0.099	0.090	0.088
Принятая толщина пенополистирол (мм) мин. плита (мм)	100	110	90	100	90	90

Согласно Технического регламента "Требования к безопасности конструкций из других материалов" утвержденный постановлением Правительства Республики Казахстан от 31 декабря 2008 года № 1351 п. 50 Использование пенополистирола в качестве материала для теплоизоляционного слоя конструкций не допускается.

Таблица толщины утеплителя покрытия зрительного зала

Климатический подрайон	IV А			IV Г		
Темп. С°наиболее хол.пятидневки	-30	-25	-20	-30	-26,6	-20
Нормир.сопротивл. теплоперед. R_0^{reg}	3.433	3.488	3.103	3.433	3,06	3.103
Сопротивление теплоперед. Ro покрытия	3.472	3.689	3.254	3.472	3.254	3.254
Толщ.утепл.перекр. мин.плита- $g_{ут}$(м)	0.148	0.151	0.133	0.148	0.135	0.133
Принятая толщина мин.плита- $g_{ут}$(мм)	150	160	140	150	140	140

Взам. инв. №

Подп. и дата

Инв. № подл.

Изм.	Кол.уч.	Лист	№ док.	Подп.	Дата
Привязан	Заказ: 25-19-АР2				
Инженер	Донсков С	Гл. арх.	Мусабаев Р.		
Н.контр	Кулмуханбетов	разработал	Шегай С.		
Гап	Таспаев А	проверил	Мусабаев Р.		
Инв. №		норм.контр.	Мусабаев Р.		

ТП РК 300 СДК (IVА, IVГ)-2.2 -2013-АР2

Сельский Дом культуры на 300 мест для ~~IVА,~~ IVГ климатических подрайонов с обычными геологическими условиями

Сельский Дом культуры на 300 мест

Стадия	Лист	Листов
РП	1,5	

Таблица толщин утеплителя стен, перекрытия, покрытий. Типы заполнения световых проемов

АО "КАЗНИИСА"

Копировал

А2

План 1-го этажа на отм. 0.000, +0.600

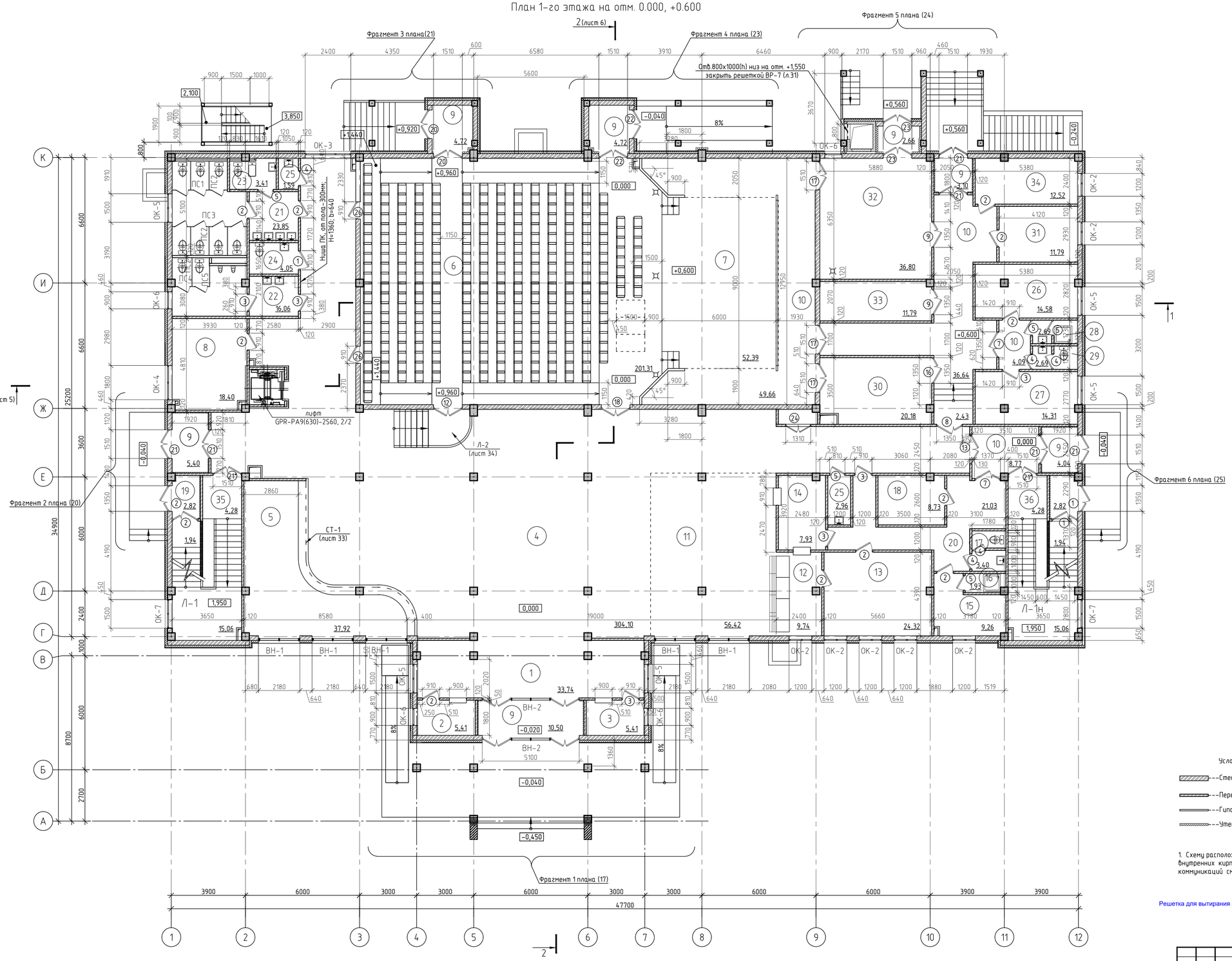

Экспликация помещений

Номер помещения	Наименование	Площадь, м²	Кат. помещения
1	Входной вестибюль	33,74	Д
2	Касса	5,41	Г
3	Служебное помещение	5,41	Д
4	Распределительный вестибюль, фойе, кулуары	304,10	Д
5	Гардеробная	37,92	Д
6	Зрительный зал	201,31	Д
7	Сцена	52,39	Д
8	Курительная	18,40	В
9	Тамбуры	35,14	Д
10	Коридоры	101,59	Д
11	Зал буфета на 36 мест	56,42	Д
12	Помещение раздачи	9,74	Д
13	Доготовочная	24,32	Д
14	Моечная	7,93	
15	Гардеробная персонала	9,26	Д
16	Душевая	1,93	
17	Санитарный узел	3,40	
18	Кладовая	8,73	В
19	Тамбуры входов в подвал	5,64	Д
20	Служебный коридор	21,03	Д
21	Сан.узел Ж	23,85	
22	Сан.узел М	16,06	
23	Комната личной гигиены	3,41	
24	Сан.узел для МГН	4,05	
25	Кладовая уборочного инвентаря	4,55	Г
26	Артистическая уборная на 2 чел.	14,58	Д
27	Артистическая уборная на 2 чел.	14,31	Д
28	Душевая для артистических	2,69	
29	Сан.узел для артистических	2,69	
30	Помещение ожидания выхода артистов на сцену	20,18	Д
31	Костюмерная	11,79	Г
32	Складское помещение мебели, реквизита и сценической электроаппаратуры	36,80	В
33	Помещение хранения музыкальных инструментов	11,79	Д
34	Пожарный пост	12,52	
35	Лестничная клетка Л-1	21,28	Д
36	Лестничная клетка Л-1Н	21,28	Д
	ИТОГО:	1165,64	

Условные обозначения:

- Стена кирпичная толщиной 250мм.
- Перегородка кирпичная толщиной 120мм.
- Гипсокартонная перегородка системы Кнауф - (D=75)
- Утеплитель наружных стен толщина см.таблицу (лист1,5)

1. Схему расположения монолитных сердечников, привязку проемов в наружных кирпичных стенах и внутренних кирпичных перегородках на отм. 0.000, +0,600, а так же отверстия для инженерных коммуникаций см.альбом ТП РК 300 СДК ТП РК 300 СДК (IVА, IVГ)-2.2 -2013-КЖ2

Решетка для вытирания обуви - 6 шт. Серия 1.100.2-5. в1. РН-7.5-1 размеры: 480х690мм. Вес 15,17 кг/ед. х 6шт

								ТП РК 300 СДК (IVА, IVГ)-2.2 -2013-АР2			
								Сельский Дом культуры на 300 мест для IVА; IVГ климатических подрайонов с обычными геологическими условиями			
						Изм.	Кол.уч	Лист	№ док.	Подп.	Дата
Привязан Заказ: 25-19-АР1								Сельский Дом культуры на 300 мест	Стадия	Лист	Листов
Инженер	Донсков С			Гл. арх.	Мусабаев Р.				РП	2	
Н.контр	Кулмуханбетов			разработал	Шегай С.			План на отм. 0,000; +0,600	АО "КАЗНИИСА"		
Гап	Таспаев А			проверил	Мусабаев Р.						
Инв. №				норм.контр	Мусабаев Р.						

Взам. инв. № | Подп. и дата | Инв. № подл.

Копировал | Формат А1

План 2-го этажа на отм. +3.900

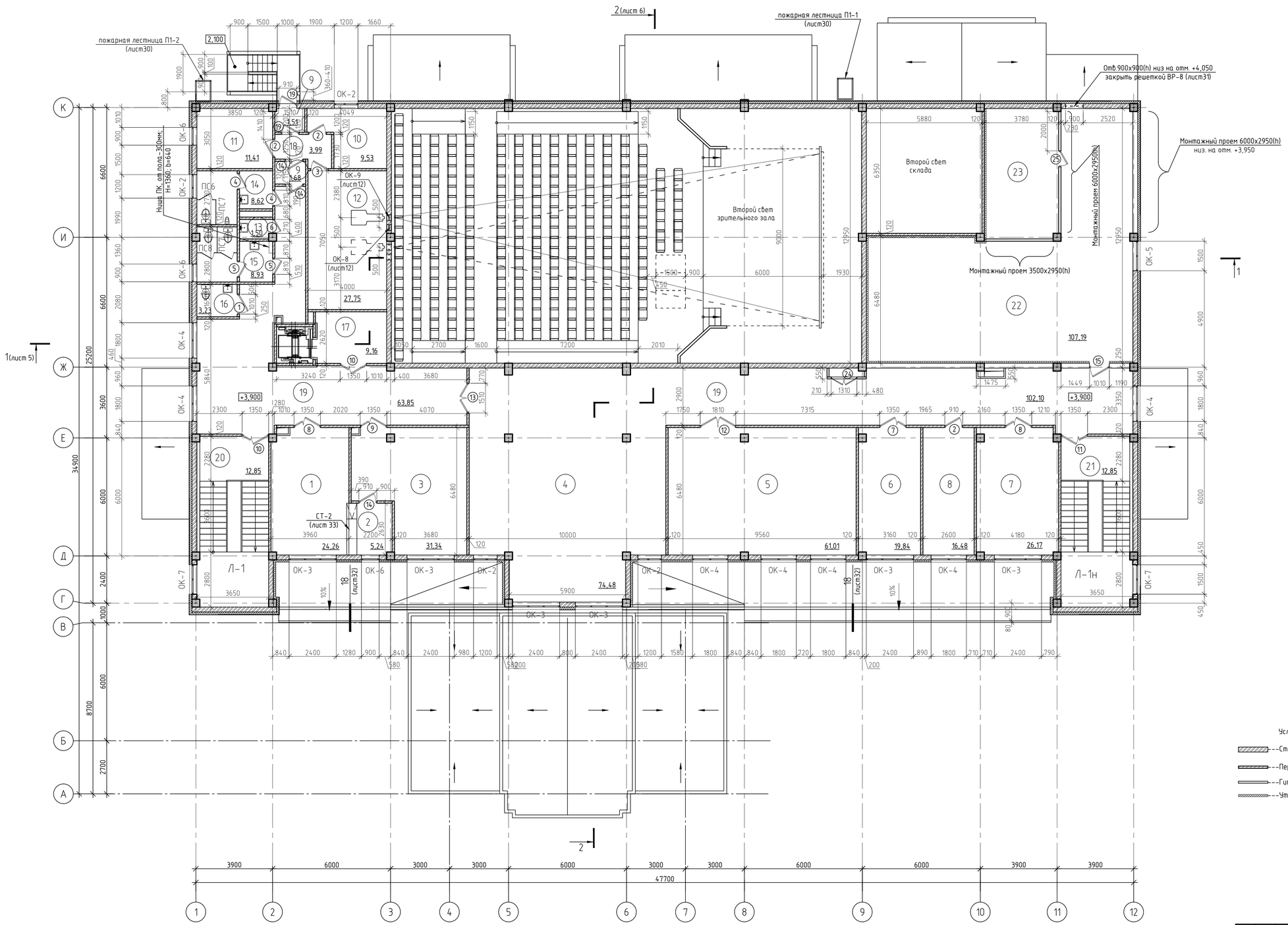

Экспликация помещений

Номер помещения	Наименование	Площадь, м²	Кат. помещения
1	Читальный зал	24,26	Д
2	Кафедра выдачи	5,24	Д
3	Помещение хранения библиотечного фонда	31,34	В
4	Гостиная-танцевальный зал	74,48	Д
5	Кружок танцевального искусства	61,01	Д
6	Кружок изобразительного искусства и художественных промыслов и ремесел	19,84	Д
7	Универсальное помещение для кружка хорового искусства и театрально-драматического кружка	26,17	Д
8	Кабинет директора	16,48	Д
9	Тамбуры	3,19	Д
10	Комната киномеханика	9,53	Д
11	Перемоточная	11,41	Г
12	Кинопроекционная	27,75	Г
13	Кладовая уборочного инвентаря	1,50	Г
14	Сан.узел М	8,62	
15	Сан.узел Ж	8,93	
16	Сан.узел для МГН	3,23	
17	Лифтовый холл	9,16	Д
18	Служебный коридор	3,99	Д
19	Коридор	165,95	Д
20	Лестничная клетка Л-1	12,85	Д
21	Лестничная клетка Л-1Н	12,85	Д
22	Техническое помещение	107,19	Д
23	Приточно-вытяжная венткамера	24,27	Д
	ИТОГО:	669,24	

Условные обозначения:

- Стена кирпичная толщиной 250мм.
- Перегородка кирпичная толщиной 120мм.
- Гипсокартонная перегородка системы Кнауф - (D=75)
- Утеплитель наружных стен толщина см.таблицу (лист1,5)

Изм.	Кол.уч.	Лист	№ док.	Подп.	Дата	ТП РК 300 СДК (IVA, IVГ)-2.2 -2013-АР2	
						Сельский Дом культуры на 300 мест для IVA, IVГ климатических подрайонов с обычными геологическими условиями	
Привязан Заказ: 25-19-АР2						Сельский Дом культуры на 300 мест	Стадия: РП; Лист: 3; Листов:
Инженер	Донсков С			Гл. арх.	Мусабаев Р		
Н.контр	Кулмуханбетов			разработал	Шегай С.	План на отм.+3,900	АО "КАЗНИИСА"
Гап	Таспаев А			проверил	Мусабаев Р		
Инв. №				норм.контр	Мусабаев Р		

Копировал Формат А1

Взам. инв. № | Подп. и дата | Инв. № подл.

Схема утепления чердачного перекрытия

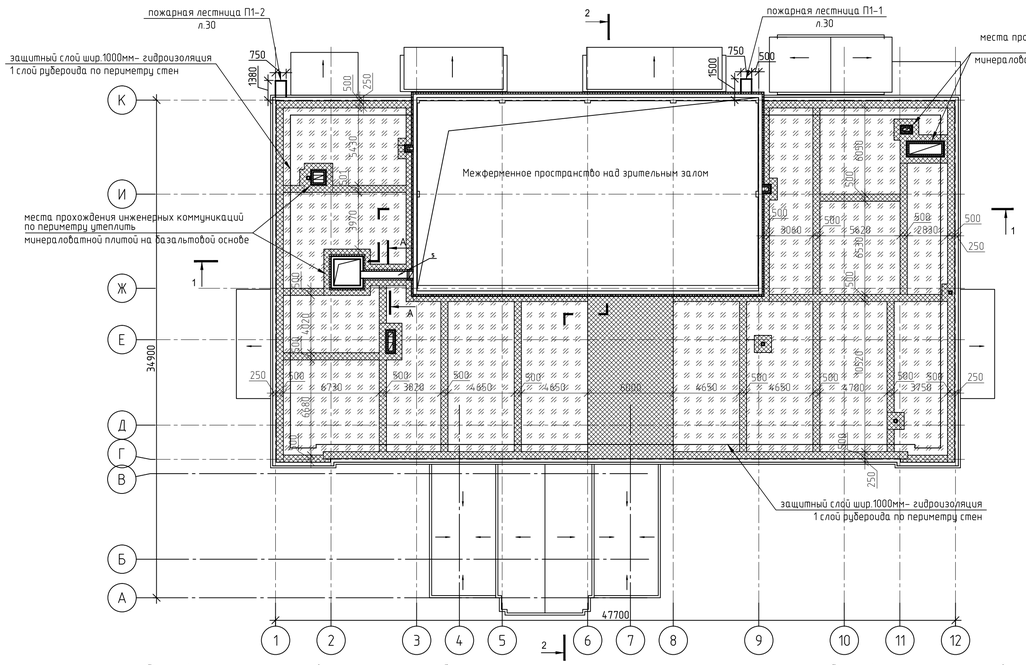

План кровли

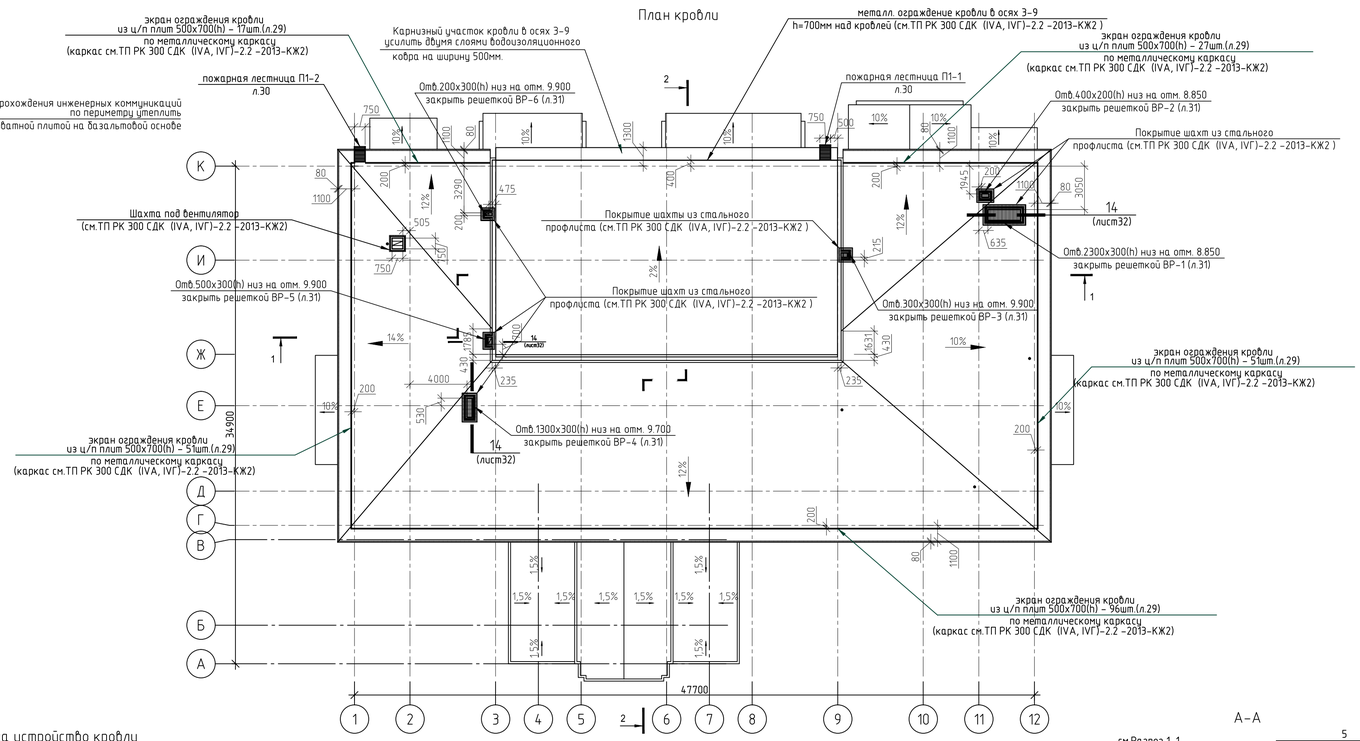

А-А

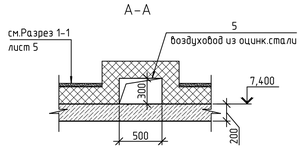

Спецификация материалов на утепление чердачного перекрытия, стен зрительного зала и вентшахт

Поз.	Обозначение	Наименование	Кол.	Масса, ед., кг	Примечание
1		цементно-песчаная стяжка М100. 40мм			864.40 м2
	ГОСТ 8478-81*	сетка ф4ВрI $\frac{150}{150}$			1063.22 кг
2	ГОСТ 15588-86	минплита на базальтовой основе γ=145кг/м3.			619,43 м2*
		плиты минераловатные на базальтовой основе плот.=100кг/м3			241,60 м2*
3		пароизоляционная полиэтиленовая пленка толщ.0.2мм			907,80 м2
4		цементно-песчаная стяжка М50. 10мм			864,40 м2
		гидроизоляция по периметру нар.стен - 1 слой рубероида шириной 1м			173,60м2
		минплита на базальтовой основе δ=50 мм. γ=145кг/м3 для утепления вентшахт			71,60 м2
		минплита на базальтовой основе γ=145кг/м3. для утепления стен зрительного зала по осям 3, Ж, 9			142,1 м2*
		Цем/песчаная штукатурка, g=30 мм			126,85 м2
	ГОСТ5336-80*	сетка 2-20-2.0-0 м2			126,85 м2
5	ГОСТ14918-81	воздуховод из оцинк. стали g=0.7мм 500х300мм (h) L=3250мм шт.	1		

Спецификация материалов на устройство кровли над зрительным залом

Поз.	Обозначение	Наименование	Кол.	Масса, ед., кг	Примечание
1		Наплавляемая гидроизоляция "Рукан" с крупнозернистой мин. посыпкой (1 сл.)			353,80 м2
2		Наплавляемая гидроизоляция "Рукан" (2 слоя)			353,80 м2
		Грунтовка- раствор битума БН 90/10 в керосине			353,80 м2
4		Цементно-песчаная стяжка δ=40мм			353,80 м2
	ГОСТ 8478-81*	Сетка ф4ВрI $\frac{150}{150}$			435,18 кг
6		плиты минераловатные на базальтовой основе плот.=180кг/м3			353,8 м2*
7		пароизоляционная полиэтиленовая пленка толщ.0.2мм			353.8 м2
		анкер для крепления профлистов над утеплителем-оцинков. болт М12			
		l=400мм, шаг-1500мм вдоль прогонов	160	0.36	57.6 кг
8	ТУ 14-1-4695-89	Оцинкованный профилированный лист Н60-845-0,9 (создание вентканалов)	421	11.1	4673.1 кг

* толщина утеплителя см. таблицу л.1.5

Условные обозначения:

- Плиты минераловатные на базальтовой основе толщина по таблице
- Плиты минераловатные на базальтовой основе
- Утеплитель стен и вентшахт

							ТП РК 300 СДК (IVA, IVГ)-2.2 -2013-АР2	
							Сельский Дом культуры на 300 мест для IVA, IVГ климатических подрайонов с обычными геологическими условиями	
			Изм.	Кол.уч	Лист	№ док.	Подп.	Дата		
Привязан	Заказ: 25-19-АР2								Сельского Дом культуры на 300 мест	Стадия: РП; Лист: 4; Листов:
Инженер	Донсков С			Гл. арх.	Мусабаев Р.					
Н.контр	Кулмуханбетов			разработал	Мусабаев Р.				Схема утепления чердачного перекрытия. План кровли	АО "КАЗНИИСА"
Гап	Таспаев А			проверил	Шегай С.					
Инв. №				норм.контр	Мусабаев Р.					

Копировал

А3х3

Взам.инв.№ | Подп. и дата | Инв.№ подл.

Разрез 1-1

Оцинкованный профилированный лист Н60-845-0,9 ГОСТ 24045-2016 – 60мм
Обрешетка- деревянный брус 50х50мм в металлическом уголке 50х5. шагом 500мм (брус подвергнуть глубокой пропитке антипиренами)
Металлические конструкции кровли по уклону

Стяжка из ц.-п. раствора М100, армированная сеткой ⌀4 Вр1 150х150 ГОСТ 8478-81* -40мм
Минплита на базальтовой основе ɣ=145кг/м3. (толщина по расчету. см. л-1.5)
Пароизоляция - 1 слой полиэтиленовой пленки толщиной 0.2мм, стыки-сварные
Стяжка выравнивающая из ц.-п. раствора М50-10 мм
Ж/бетонная плита – 200мм

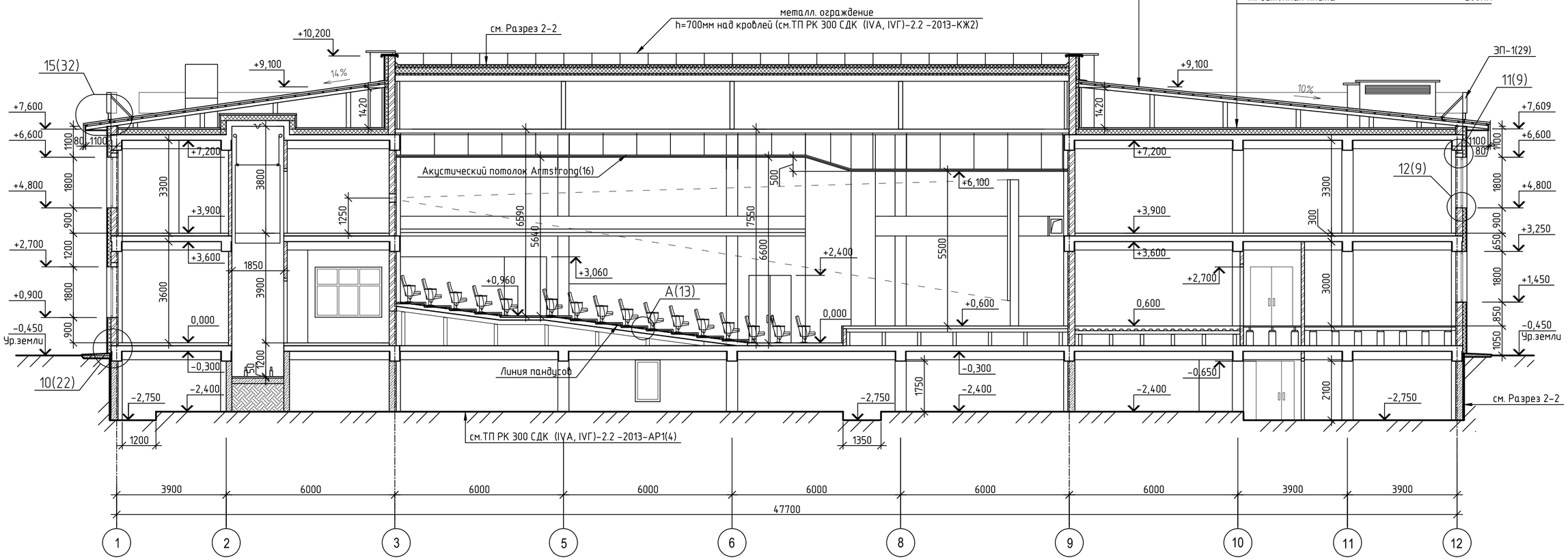

Изм.	Кол.уч.	Лист	№ док.	Подп.	Дата

Привязан	Заказ: 25-19-АР2		
Инженер	Донсков С	Гл. арх.	Мусабаев Р.
Н.контр	Кулмуханбетов	разработал	Мусабаев Р.
Гап	Таспаев А	проверил	Шегай С.
Инв. №		норм.контр	Мусабаев Р.

ТП РК 300 СДК (IVА, IVГ)-2.2 -2013-АР2

Сельский Дом культуры на 300 мест для ~~IVА~~, IVГ климатических подрайонов с обычными геологическими условиями

Сельский Дом культуры на 300 мест

Стадия	Лист	Листов
РП	5	

Разрез 1-1

АО "КАЗНИИСА"

Копировал

А2

Взам. инв. № | Подп. и дата | Инв. № подл.

1 слой наплавляемой гидроизоляции"Рукан" с крупнозернистой минеральной посыпкой
2 слоя наплавляемой гидроизоляции"Рукан"
Грунтовка раствором битума БН 90/10 в керосине (соотношение 1:2 – 1:3 соответственно)
Стяжка из ц.-п. раствора М100, армированная сеткой ⌀4 Вр1 150х150 ГОСТ 8478-81* –40мм
Оцинкованный профилированный лист Н60-845-0,9 ГОСТ 24045-2010 – 60мм (для создания вентилируемых каналов)
Утеплитель – негорючая минераловатная плита повышенной жесткости на базальтовом волокне, плотностью не менее 180кг/м3 λ=0,046; (толщина по расчету см. л.-1.5)
Пароизоляция – 1 слой полиэтиленовой пленки толщиной 0.2мм, стыки-сварные
Оцинкованный профилированный лист Н60-845-0,9 ГОСТ 24045-2010 – 60мм
Металлические конструкции кровли по уклону, см. КЖ

Разрез 2-2

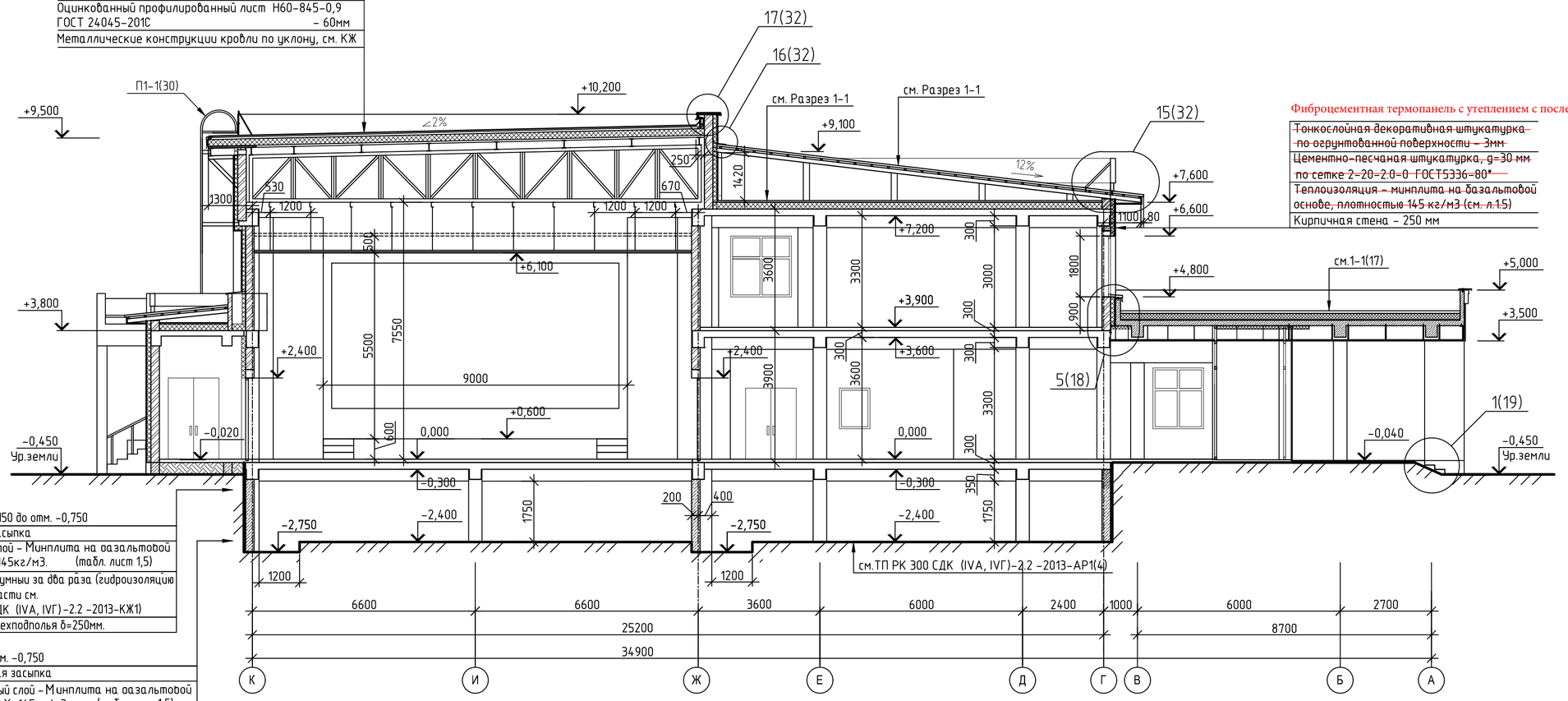

Фиброцементная термопанель с утеплением с последующей окраской

~~Тонкослойная декоративная штукатурка по огрунтованной поверхности – 3мм~~
~~Цементно-песчаная штукатурка, g=30 мм по сетке 2-20-2.0-0 ГОСТ5336-80*~~
~~Теплоизоляция – минплита на базальтовой основе, плотностью 145 кг/м3 (см. л.1.5)~~
Кирпичная стена – 250 мм

От отм. -0,150 до отм. -0,750
Обратная засыпка
Защитный слой – Минплита на базальтовой основе ɣ=145кг/м3. (табл. лист 1,5)
Праймер битумный за два раза (гидроизоляцию подземной части см. ТП РК 300 СДК (IVА, IVГ)-2.2 -2013-КЖ1)
Ж/б стена техподполья δ=250мм.

Ниже отм. -0,750
Обратная засыпка
Защитный слой – Минплита на базальтовой основе ɣ=145кг/м3. (табл. лист 1,5)
Праймер битумный за два раза (гидроизоляцию подземной части см. ТП РК 300 СДК (IVА, IVГ)-2.2 -2013-КЖ1)
Ж/б стена техподполья δ=250мм.

Взам. инв. №

Подп. и дата

Инв. № подл.

Изм.	Кол.уч.	Лист	№ док.	Подп.	Дата	ТП РК 300 СДК (IVА, IVГ)-2.2 -2013-АР2		
						Сельский Дом культуры на 300 мест для ~~IVА~~, IVГ климатических подрайонов с обычными геологическими условиями		
Привязан	Заказ: 25-19-АР2					Сельский Дом культуры на 300 мест	Стадия	Лист	Листов
Инженер	Донсков С		Гл. арх.	Мусабаев Р.			РП	6	
Н.контр	Кулмуханбетов		разработал	Мусабаев Р.		Разрез 2-2	АО "КАЗНИИСА"		
Гап	Таспаев А		проверил	Шегай С.					
Инв. №			норм.контр	Мусабаев Р.					

Копировал

А2

Фасад 1-12

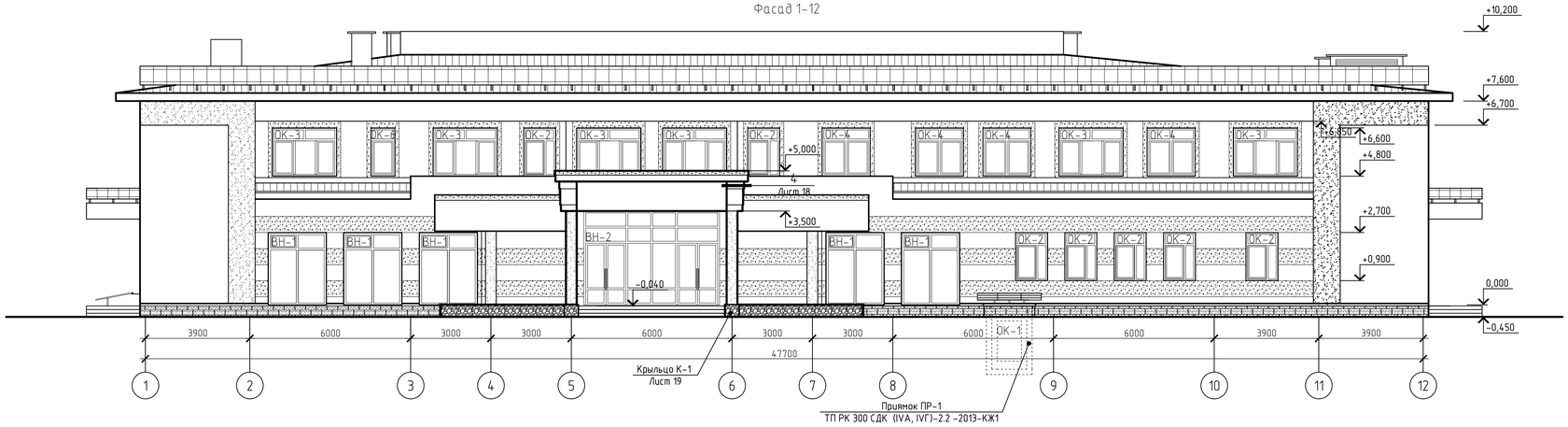

Фасад 12-1

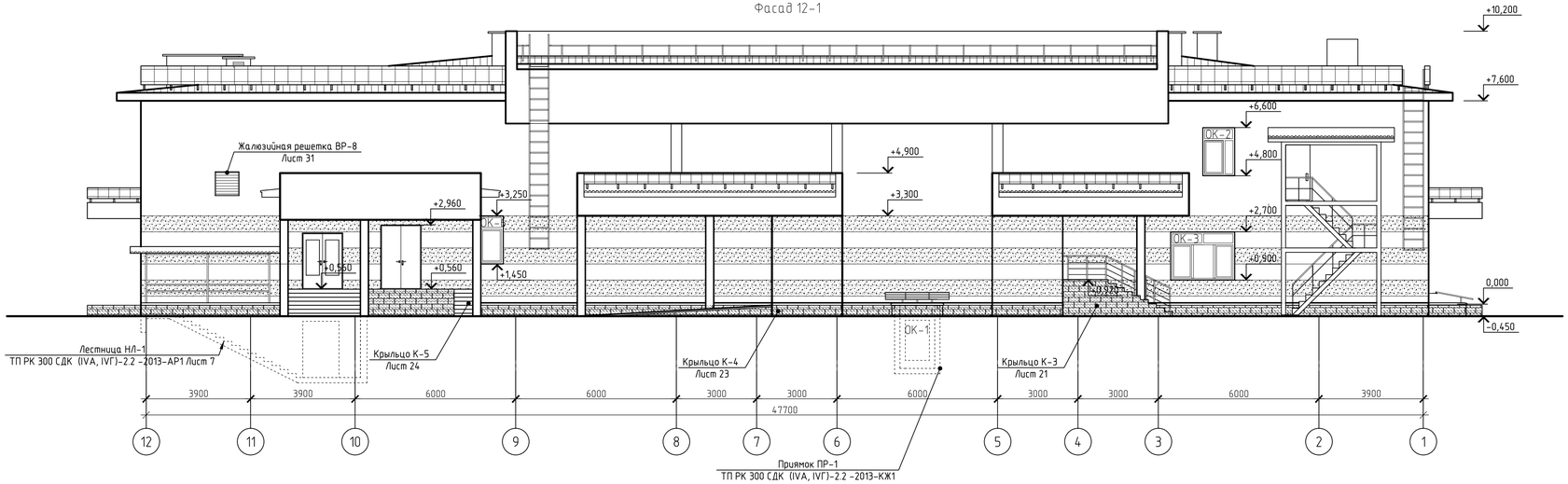

Спецификация материалов на отделку фасадов

Поз.	Обозначение	Наименование	Кол.	Масса ед., кг	Приме-чание
		Материалы по наружным стенам ниже отм.0.000			
		Отделка цокольной части			
	ГОСТ 34028-2016	⌀10-А-III(А400) L=180мм шт	432,0	0,11	47,52
	ГОСТ5336-80*	сетка стальная плетеная 2-20-2.0-0 м2	53,97	3,0	161,91кг
		Цементно-песчаная штукатурка, д=30 мм м2	53,97		
	Покраска	Тонкослойная декоративная штукатурка цоколя, δ=3 мм. Цвет темно бежевый м2	53,97		
		Отмостка Щебень-100мм, асфальтобетон δ=30-50мм м2			246,90м2
		Материалы по наружным стенам выше отм.0.000			
	Покраска	Тонкослойная декоративная штукатурка. δ=3мм.Цвет -белый м2			991,95м2
	Покраска	Тонкослойная декоративная штукатурка δ=3мм Цвет -белый. По колоннам м2			45,85
	Покраска	Тонкослойная декоративная штукатурка δ=3мм.Цвет -темно бежевый м2			206,14м2
	Покраска	Тонкослойная декоративная штукатурка δ=3мм.Цвет -светло бежевый м2			43,56м2
	Покраска	Тонкослойная декоративная штукатурка δ=3мм Цвет -светло бежевый. По колоннам м2			40,48м2
		Грунтование поверхности под декор. штукатурку м2			1241,65м2
		Цементно-песчаная штукатурка, д=30 м2			1241,65м2
	ГОСТ5336-80*	сетка стальная плетеная 2-20-2.0-0 м2	1241,65		
		Затирка сухими смесями колонн м2			86,33м2
		Грунтовка пов. колонн м2			86,33м2

Окраску фасадов выполнить краской "REMALUX" ЭГГ ШЕЛЛ, по грунтовке "REMALUX" РЕМАБОНТ РЕДИ

Расход краски - 400 гр/м2
Расход грунтовки - 150 гр/м2

Условные обозначения

1. Покраска ~~Тонкослойная декоративная штукатурка~~. Цвет - белый
2. Покраска ~~Тонкослойная декоративная штукатурка~~. Цвет - темно бежевый
3. Покраска ~~Тонкослойная декоративная штукатурка~~. Цвет - светло бежевый
4. Покраска ~~Тонкослойная декоративная штукатурка~~ цоколя. Цвет - темно бежевый

для цоколя Теплофасад толщ. 30мм базовый, площадь покрытия 53,97м2

узел крепления см. лист АР2 - 9.1

Изм.	Кол.уч.	Лист	№ док.	Подп.	Дата

ТП РК 300 СДК (IVA, IVГ)-2.2 -2013-АР2

Сельский Дом культуры на 300 мест для ~~IVA~~, IVГ климатических подрайонов с обычными геологическими условиями

Привязан Заказ: 25-19-АР2

Инженер	Донсков С		Гл. арх.	Мусабаев
Н.контр	Кулмуханбетов		разработал	Брехова
Гап	Таспаев А		проверил	Мусабаев
Инв. №			норм.контр	Мусабаев

Сельский Дом культуры на 300 мест

Стадия	Лист	Листов
РП	7	

Фасад 1-12, Фасад 12-1
Спецификация материалов на отделку фасадов

АО "КазНИИСА"

Копировал

А3х3

Инв.№ подл. | Подп. и дата | Взам.инв.№

Фасад К-А

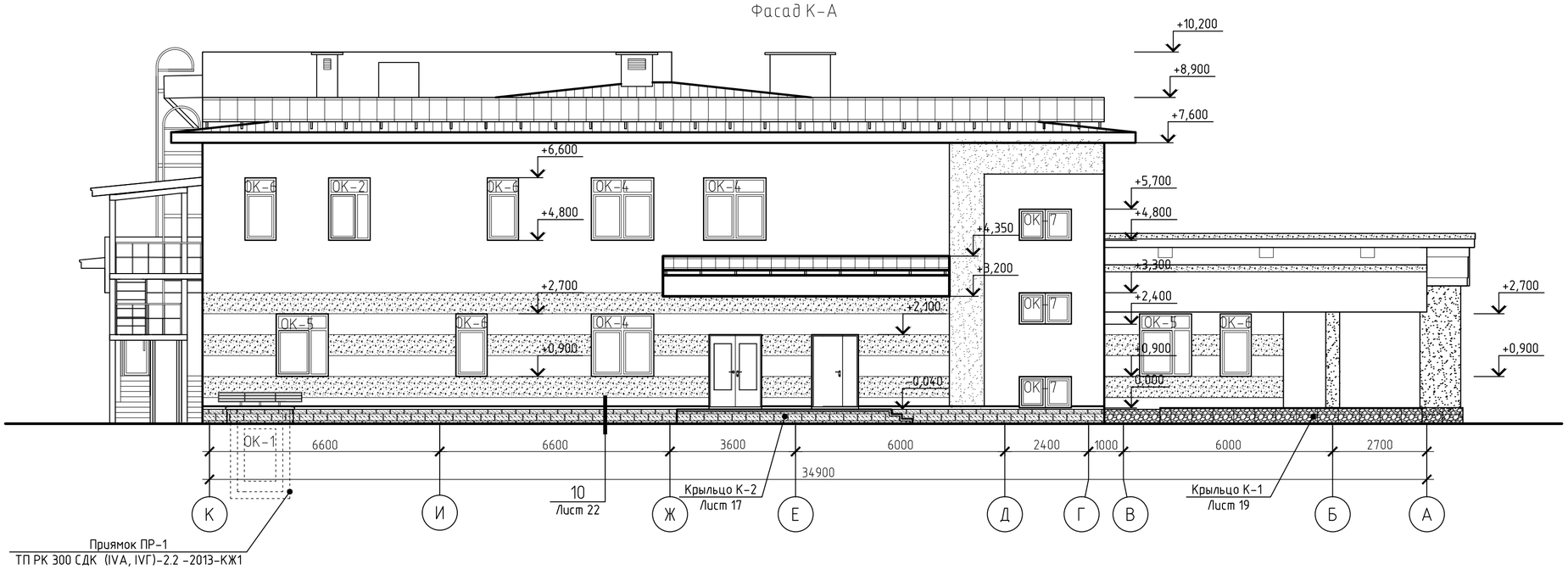

Фасад А-К

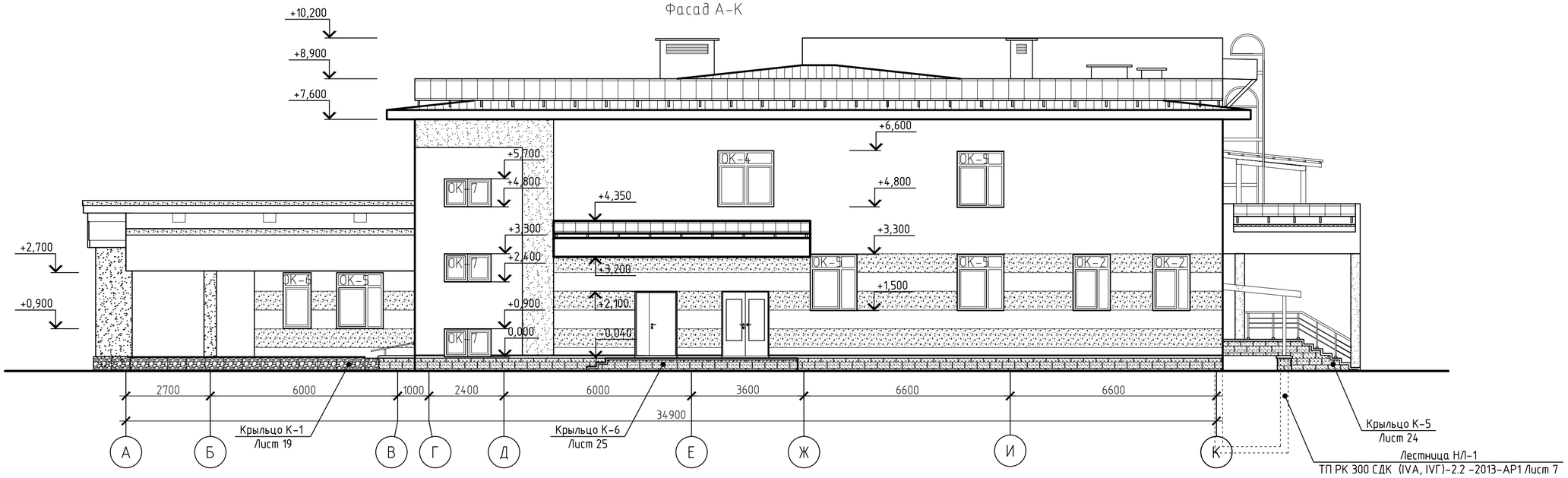

Условные обозначения

1. Покраска ~~Тонкослойная декоративная штукатурка~~. Цвет - белый
2. Покраска ~~Тонкослойная декоративная штукатурка~~. Цвет - темно бежевый
3. Покраска ~~Тонкослойная декоративная штукатурка~~. Цвет - светло бежевый
4. Тонкослойная декоративная штукатурка цоколя. Цвет - темно бежевый

								ТП РК 300 СДК (IVA, IVГ)-2.2 -2013-АР2		
								Сельский Дом культуры на 300 мест для ~~IVA~~, IVГ климатических подрайонов с обычными геологическими условиями		
			Изм.	Кол.уч.	Лист	№ док.	Подп.	Дата		
Привязан	Заказ: 25-19-АР2							Сельский Дом культуры на 300 мест	Стадия	Лист	Листов
									РП	8	
Инженер	Донсков С		Гл. арх.		Мусабаев			Фасад К-А, Фасад А-К	АО "КазНИИСА"		
Н.контр	Кулмуханбетов		разработал		Брехова						
Гап	Таспаев А		проверил		Мусабаев						
Инв. №			норм.контр		Мусабаев						

Взам. инв. № | Подп. и дата | Инв. № подл.

Копировал

А2

Узел крепления термопанелей
к наружным стенам

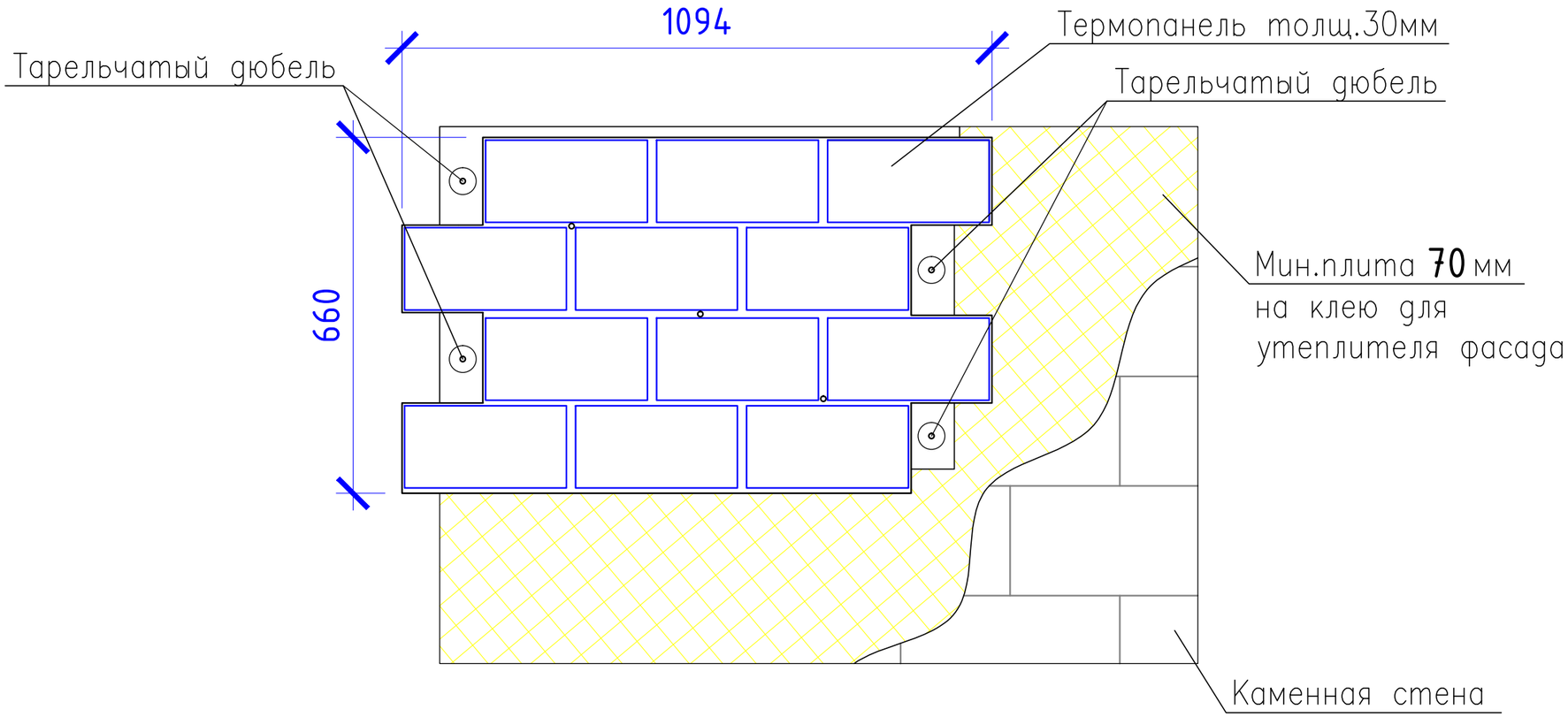

						25-19-АР2		
						"Привязка проектно-сметной документации на строительство дома культуры на 300 мест в с.Жана Каратон Жылыойского района Атырауской области"		
Изм.	Кол.уч.	Лист	№док.	Подпись	Дата			
Исполнил		Донсков С			12.19г	Сельский дом культуры на 300 мест	Стадия	Лист	Листов
Проверил		Кулмуханбетов И			12.19г		РП	9.1	
Н.контрол		Таспаев А.			12.19г				
ГИП		Таспаев А.			12.19г	Узел крепления термопанелей к наружным стенам	ТОО «�жайыкСтройПроект» г.Уральск		

ВЗАМ. ИНВ. N°

ПОДП. И ДАТА

ИНВ. N° ПОДП. 0000000

Формат А3

Спецификация элементов заполнения дверных проемов

Поз.	Обозначение	Наименование	Количество 1 эт.	2 эт.	Всего ед. шт.	Примечание
1	лист 10	ДГ 21-10	1	1	2	
2	----"----	ДГ 21-9	11	3	14	
3	----"----	ДГ 21-9 Л	6	1	7	
4	----"----	ДГ 21-8	5	2	7	
5	----"----	ДГ 21-8 Л	5	2	7	
6	----"----	ДГ 21-7	-	1	1	
7	----"----	ДГ 21-13,5	2	1	3	
8	----"----	ДГ 21-13,5 Л	1	2	3	
9	----"----	ДМ 21-13,5 Л	2	1	3	
10	----"----	ДО 21-13,5	-	2	2	
11	----"----	ДО 21-13,5 Л	-	1	1	
12	----"----	ДГ 21-15	1	1	2	
13	лист 11	ДО 21-15	1	1	2	
14	----"----	ДМ 21-9	-	3	3	
15	----"----	ДМ 21-10 П	-	1	1	
16	----"----	ДГ 24-13,5 Л	1	-	1	
17	----"----	ДМ 24-15 П	3	-	3	
18	----"----	ДГ 24-15	1	-	1	
19	----"----	ДНМ 21-9 Л	-	2	2	
20	----"----	ДН 21-15	2	-	2	
21	----"----	ДНО 21-15	6	-	6	
21*	----"----	ДО 21-15	2	-	2	
22	----"----	ДН 24-15	2	-	2	
23	----"----	ДНМ 21-15 П	2	-	2	
24	----"----	ДГМ 9-13	1	1	2	шкафы ОВ
25	----"----	ДМ 21-8	-	1	1	

Спецификация элементов заполнения оконных и витражных проемов

№№ п/п	Обозначение	Наименование	Кол-во по фасадам 1-12	12-1	А-К	К-А	Всего ед. шт.	Примечание
		Оконные блоки						
1	лист 12	ОК-2	7	1	2	1	11	
2	----"----	ОК-3	6	1	-	-	7	
3	----"----	ОК-4	4	-	1	3	8	
4	----"----	ОК-5	-	-	4	2	6	
5	----"----	ОК-6	1	1	1	4	7	
6	----"----	ОК-7	-	-	3	3	6	
7	----"----	ОК-8	-	-	-	-	1	Окна кинопроек-ционной
8	----"----	ОК-9	-	-	-	-	1	
		Витражи						
1	лист 12	ВН-1	5	-	-	-	5	
2	----"----	ВН-2	2	-	-	-	2	

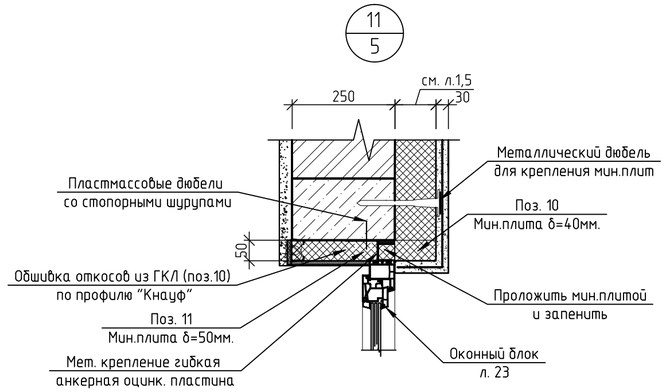

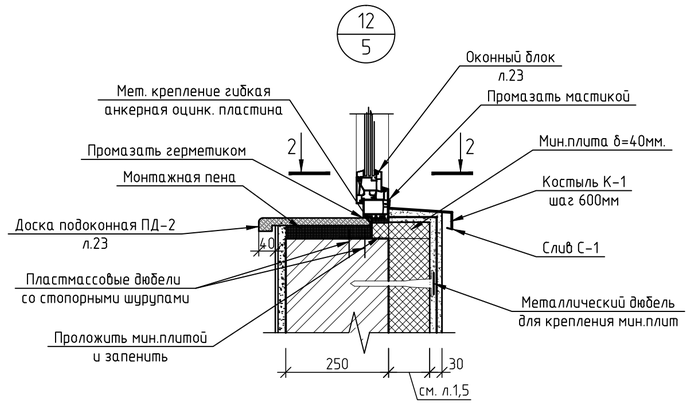

2-2

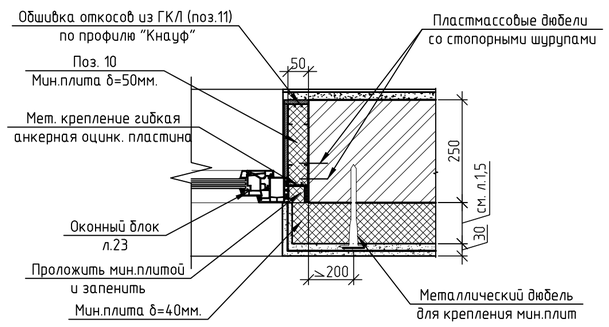

Спецификация материалов утепления наружных стен

Поз.	Обозначение	Наименование	Кол.	Масса, ед., кг	Примечание
		Утепление по наружным стенам выше отм. 0,000			
		Утеплитель из минераловатных плит базальтового волокна м2	1050,1		Толщ. утеплителя 50мм ~~стен см.л.1,5~~
		Ветро-гидроизоляционная паропроницаемая пленка м2	1050,1		
		Утепление откосов оконных и дверных проемов			
10		Плиты минераловатные базальтовые δ=50мм.	1		7.08м3
11		Зашивка откосов ГКЛ по профилю KNAUF	1		75.65м2

Спецификация материалов из ГКЛ на зашивку инженерных коммуникаций

Поз.	Обозначение	Наименование	Кол.	Масса, ед., кг	Примечание
		На отм. 0,000; +0,600			
		Зашивка инженерных стояков ревизионные люки			
	Серия РК 1.073.9-2.08.1-9	С626 (D=100) м2	56.52		
		На отм.+3,900			
		Зашивка инженерных стояков ревизионные люки			
	Серия РК 1.073.9-2.08.1-9	С626 (D=100) м2	23.44		

Спецификация метериалов на оцинкованные сливы

Поз.	Обозначение	Наименование	Кол.	Масса, ед., кг	Примечание
С-1	ГОСТ14918-80*	Сталь лист.оцинк.δ=0.8мм, Lобщ=70.05 п.м	1		199.92кг
К-1	ГОСТ103-2006	Полоса δ=4,0мм; b=40,0мм; L=360мм	175	0.454	79.45кг

Ведомость деталей

Поз.	Эскиз
С-1	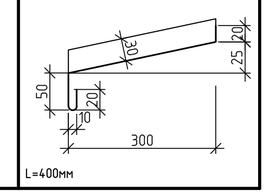

Ведомость деталей

Поз.	Эскиз
К-1	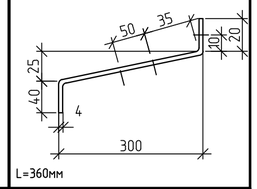

Теплофасад толщ. 30мм базовый, площадь покрытия 1050,1м2

узел крепления см. лист АР2 - 9.1

1. Костыли окрасить за 2 раза или оцинковать

Привязан	Заказ: 25-19-АР2					
Инженер	Донсков С		Гл. арх.	Мусабаев Р.		
Н.контр	Кулмуханбетов		разработал	Шегай С.		
Гап	Таспаев А		проверил	Мусабаев Р.		
Инв. №			норм.контр.	Мусабаев Р.		

Изм.	Кол.уч.	Лист	№ док.	Подп.	Дата

ТП РК 300 СДК (IVА, IVГ)-2.2 -2013-АР2

Сельский Дом культуры на 300 мест для ~~IVА,~~ IVГ климатических подрайонов с обычными геологическими условиями

Сельский Дом культуры на 300 мест

Стадия	Лист	Листов
РП	9	

Спецификации дверей,окон и витражей Узлы примыкания окон

АО "КАЗНИИСА"

Взам. инв. № | Подп. и дата | Инв. № подл.

Копировал A2

Схемы элементов заполнения дверных проемов

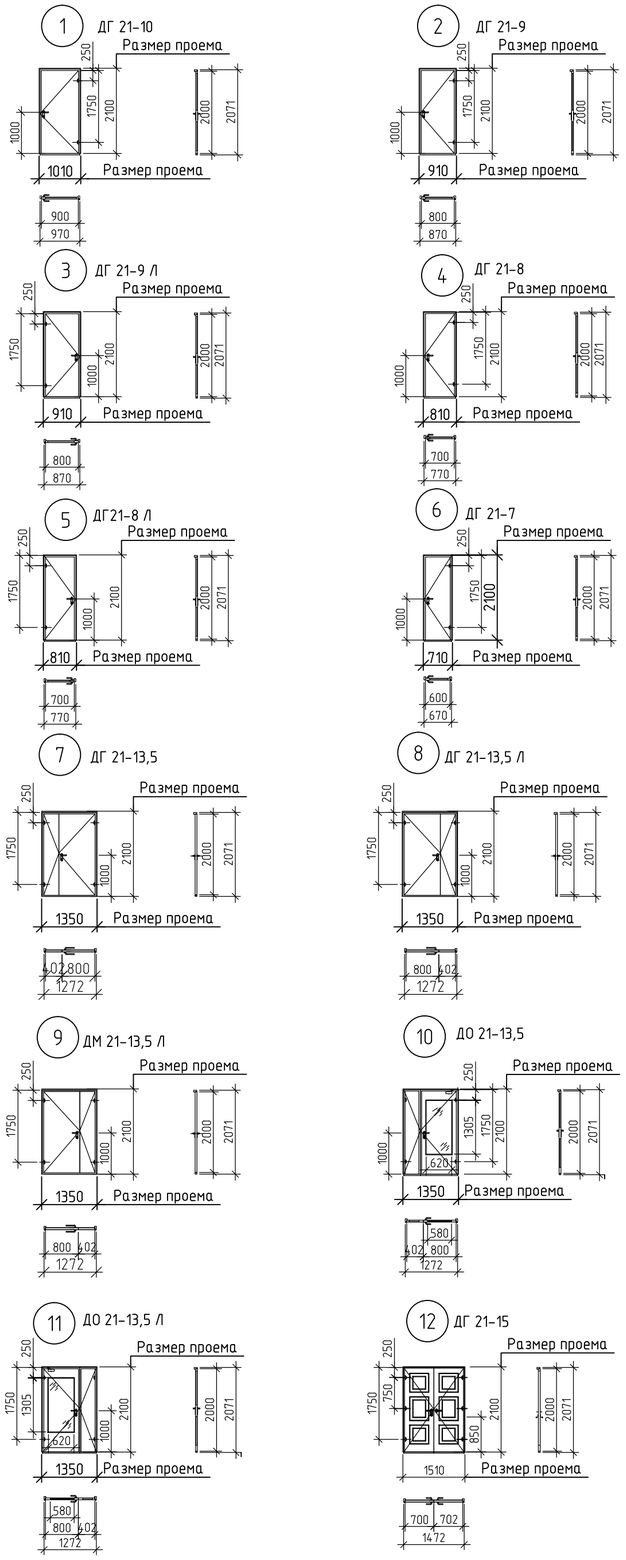

Спецификация заполнения дверных проемов (начало)

Поз.	Обозначение	Наименование	Кол.	Масса, ед., кг	Приме-чание
1		ДГ 21-10	2		
		Дверь глухая однопольная, правая,			
		плоская, грунтованная			
		облегченная из МДФ			
		Комплект навесы, ручка с замком			
2		ДГ 21-9	14		
		Дверь глухая однопольная, правая			
		плоская, грунтованная			
		облегченная из МДФ			
		Комплект навесы, ручка с замком			
3		ДГ 21-9 Л	7		
		Дверь глухая однопольная, левая			
		плоская, грунтованная			
		облегченная из МДФ			
		Комплект навесы, ручка с замком			
4		ДГ 21-8	7		
		Дверь глухая однопольная, правая			
		плоская грунтованная			
		облегченная из МДФ			
		Комплект навесы, ручка с замком			
5		ДГ 21-8 Л	7		
		Дверь глухая однопольная, левая,			
		плоская грунтованная			
		облегченная из МДФ			
		комплект навесы, ручка с замком			
6		ДГ 21-7	1		
		Дверь глухая однопольная, правая			
		плоская грунтованная			
		облегченная из МДФ			
		комплект навесы, ручка с замком			
7		ДГ 21-13,5	3		
		Дверь глухая двупольная, плоская,			
		правая, грунтованная облегченная			
		из МДФ			
		Комплект навесы, ручка с замком			
8		ДГ 21-13,5 Л	3		Дверь кружк хорового искусства- с повыш. звукоизоляц.
		Дверь глухая двупольная, плоская,			
		левая, грунтованная облегченная			
		из МДФ			
		Комплект навесы, ручка с замком			

Спецификация заполнения дверных проемов (продолжение)

Поз.	Обозначение	Наименование	Кол.	Масса, ед., кг	Приме-чание
9		ДМ 21-13,5 Л	3		
		Дверь двупольная глухая, левая			
		металлич. с заполнением минплитой			
		с пределом огнестойкости 0.6 часа			
		Копмлект навесы, ручка, замок			
		доводчик для закрывания			
10		ДО 21-13,5	2		
		Дверь двупольная остекленная			
		плоская, правая, грунтованная			
		с уплотнением в притворах			
		Стекло закаленое толщ. 6мм.			
		доводчик для закрывания			
		Комплект навесы, ручка с замком			
11		ДО 21-13,5 Л	1		
		Дверь двупольная остекленная			
		плоская, левая, грунтованная			
		с уплотнением в притворах			
		Стекло закаленое толщ. 6мм.			
		доводчик для закрывания			
		Комплект навесы, ручка с замком			
12		ДГ 21-15	2		Дверь эрит. зала - филенчатая
		Дверь двупольная глухая			
		деревянная, усиленная,			
		с уплотнением притворов,			
		с повышенной звукоизоляцией,			
		доводчик для закрывания			
		комплект навесы, ручка с замком			
13		ДО 21-15	2		
		Дверь двупольная остекленная,			
		грунтованная. Стекло закаленое			
		толщ. 6мм, доводчик для закрывания			
		Комплект навесы, ручка с замком			

1. Изготовление дверей выполнить после контрольных замеров проемов

Изм.	Кол.уч.	Лист	№ док.	Подп.	Дата	ТП РК 300 СДК (IVА, IVГ)-2.2 -2013-АР2
						Сельский Дом культуры на 300 мест для ~~IVА~~, IVГ климатических подрайонов с обычными геологическими условиями

Привязан	Заказ: 25-19-АР2				
Инженер	Донсков С	Гл. арх.	Мусабаев Р.		
Н.контр	Кулмуханбетов	разработал	Шегай С.		
Гап	Таспаев А	проверил	Мусабаев Р.		
Инв. №		норм.контр	Мусабаев Р.		

	Стадия	Лист	Листов
Сельский Дом культуры на 300 мест	РП	10	
Спецификация заполнения дверных проемов (начало) Схемы элементов	АО "КАЗНИИСА"		

Взам. инв. № | Подп. и дата | Инв. № подл.

Копировал | А2

Схемы элементов заполнения дверных проемов

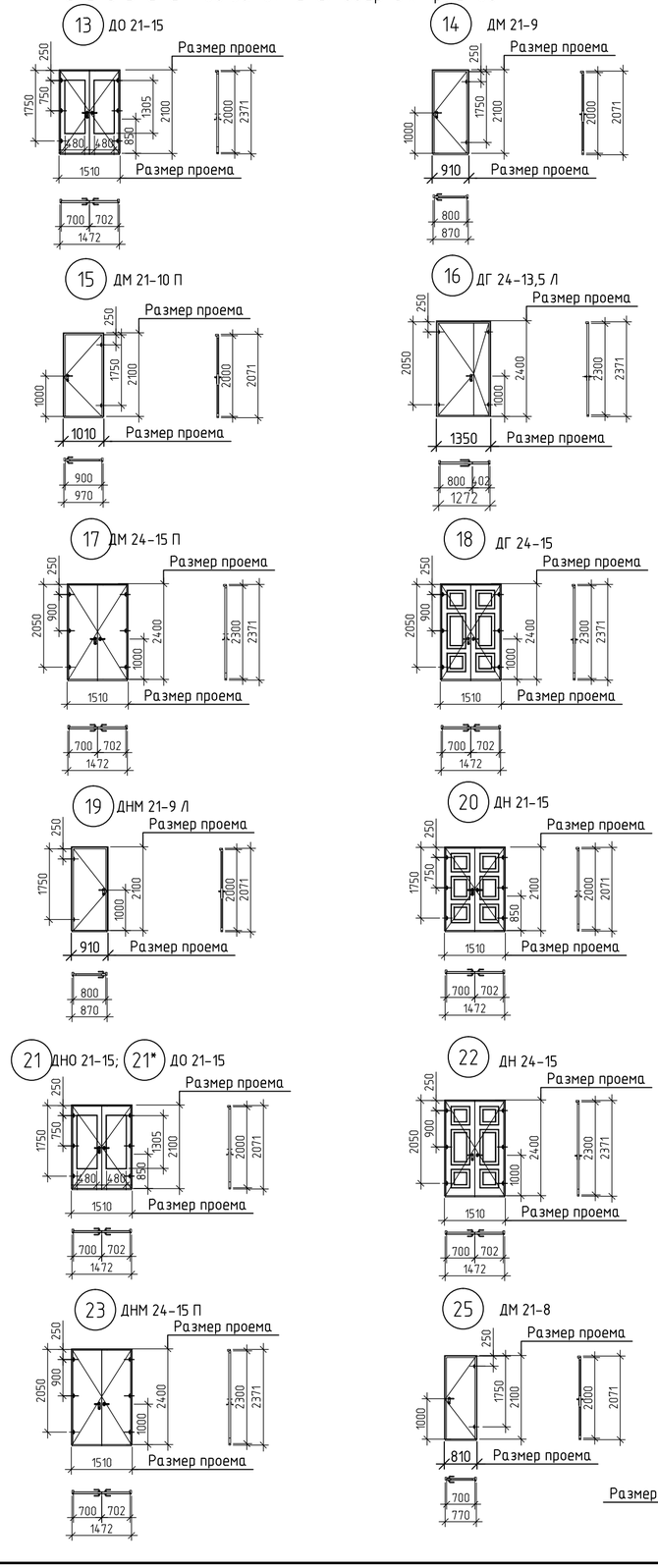

Спецификация заполнения дверных проемов (продолжение)

Поз.	Обозначение	Наименование	Кол.	Масса, ед., кг	Приме-чание
14		ДМ 21-9 Дверь однопольная глухая, металлич. правая, с уплотнением в притворах, с пределом огнестойкости 0.6 часа доводчик для закрывания Комплект навесы, ручка с замком	3		
15		ДМ 21-10 П Дверь однопольная правая, металлич. С заполнением минплитой на базальтовой основе с пределом огнестойкости 0.6ч. С порогом, с уплотнением притворов комплект навесы, ручка с замком	1		
16		ДГ 24-13,5 Л Дверь глухая двупольная, грунтован. облегченная из МДФ с повышенной звукоизоляцией, с уплотнением притворов Комплект навесы, ручка с замком	1		
17		ДМ 24-15 П Дверь двупольная С заполнением минплитой на базальтовой основе с пределом огнестойкости 0.6ч. С порогом. комплект навесы, ручка с замком	3		
18		ДГ 24-15 Дверь двупольная глухая деревянная, филенчатая, усиленная, с уплотнением притворов, с доводчиком, с повышенной звукоизоляцией комплект навесы, ручка с замком	1		
19		ДНМ 21-9 Л Дверь наружная, метал. однопольная, левая, с заполнением минплитой на базальтовой основе с пределом огнестойкости 0.6ч. С порогом. комплект навесы, ручка с замком	2		
20		ДН 21-15 Дверь наружная, глухая, двупольная, деревянная, улучшенного дизайна, утепленная, с порогом, с доводчиком комплект навесы, ручка с замком	2		

Спецификация заполнения дверных проемов (окончание)

Поз.	Обозначение	Наименование	Кол.	Масса, ед., кг	Приме-чание
21		ДНО 21-15 Дверь наружная, двупольная, деревянная с остеклением стекло закаленное толщ. 6мм. с уплотнением притворов комплект: навесы, ручка с замком	6		
21*		ДО 21-15 Дверь двупольная деревянная остекленная плоская, правая, грунтованная с уплотнением в притворах Стекло закаленое толщ. 6мм. доводчик для закрывания Комплект навесы, ручка с замком	2		
22		ДН 24-15 Дверь наружная, глухая, двупольная, деревянная, улучшенного дизайна, утепленная, с порогом, с доводчиком комплект навесы, ручка с замком	2		
23		ДНМ 21-15 П Дверь наружная двупольная с порогом в мет. каркасе толщ.40мм обшитая с двух сторон стальными листами с заполнением минплитой на базальтовой основе.С пределом огнестойкости 0.6 часа комплект навесы, ручка с замком	2		
24		ДГМ 9-13 Дверь двупольная, глухая, металлическая. Комплект навесы, ручка с замком	2		
25		ДМ 21-8 Дверь однопольная глухая, металлич. правая, с пределом огнестойкости 0.6 часа. Комплект навесы, ручка с замком	1		
26		ДМ 11,3-9 Дверь однопольная глухая, металлич. левая, с пределом огнестойкости 0.6 часа. Комплект навесы, ручка с замком	2		

1. Изготовление дверей выполнить после контрольных замеров проемов

Изм.	Кол.уч.	Лист	№ док.	Подп.	Дата	ТП РК 300 СДК (IVА, IVГ)-2.2 -2013-АР2
						Сельский Дом культуры на 300 мест для ~~IVА~~, IVГ климатических подрайонов с обычными геологическими условиями
						Сельский Дом культуры на 300 мест — Стадия: РП; Лист: 11; Листов:
Гл. арх.		Мусабаев Р.				
разработал		Шегай С.				Спецификация заполнения дверных проемов (окончание) Схемы элементов — АО "КАЗНИИСА"
проверил		Мусабаев Р.				
норм.контр		Мусабаев Р.				

Привязан	Заказ: 25-19-АР2	
Инженер	Донсков С	
Н.контр	Кулмуханбетов	
Гап	Таспаев А	
Инв. №		

Взам. инв. № | Подп. и дата | Инв. № подл.

Копировал | А2

Схемы элементов заполнения оконных проемов

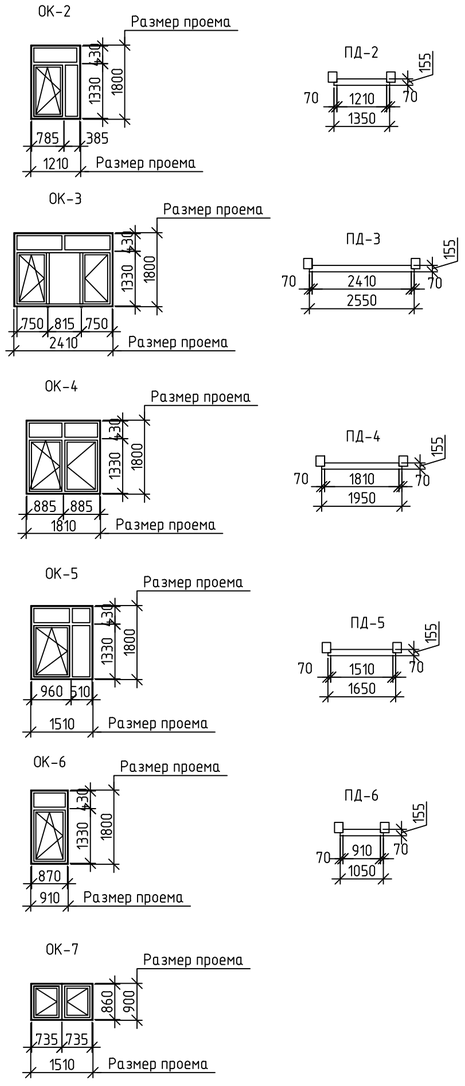

Спецификация заполнения оконных проемов (начало)

Поз.	Обозначение	Наименование	Кол.	Масса, ед., кг	Приме-чание
ОК-2		Профиль металлопластиковый	11		
		Цвет белый. Стеклопакет			
		(по таблице согласно расчета)			
		Комплект навесы, ручка			
ПД-2		Подоконник пластиковый. Цвет белый	11		
ОК-3		Профиль металлопластиковый	7		
		Цвет белый. Стеклопакет			
		(по таблице согласно расчета)			
		Комплект навесы, ручка			
ПД-3		Подоконник пластиковый. Цвет белый	7		
ОК-4		Профиль металлопластиковый	8		
		Цвет белый. Стеклопакет			
		(по таблице согласно расчета)			
		Комплект навесы, ручка			
ПД-4		Подоконник пластиковый. Цвет белый	8		
ОК-5		Профиль металлопластиковый	6		
		Цвет белый. Стеклопакет			
		(по таблице согласно расчета)			
		Комплект навесы, ручка			
ПД-5		Подоконник пластиковый. Цвет белый	6		
ОК-6		Профиль металлопластиковый	7		
		Цвет белый. Стеклопакет			
		(по таблице согласно расчета)			
		Комплект навесы, ручка			
ПД-6		Подоконник пластиковый. Цвет белый	7		

Спецификация заполнения оконных проемов (окончание)

Поз.	Обозначение	Наименование	Кол.	Масса, ед., кг	Приме-чание
ОК-7		Профиль металлопластиковый	6		
		Цвет белый. Стеклопакет			
		(по таблице согласно расчета)			
		Комплект навесы, ручка			
ОК-8		Профиль металлопластиковый	1		Окно кинопроек-ционной
		Цвет белый. Стекло прозрачное			
		закаленое. Комплект навесы, ручка			
		Заслонка с пределом огнестойкости			
		не менее EI 15.			
ПД-8		Подоконник пластиковый. Цвет белый	1		
ОК-9		Профиль металлопластиковый	1		Окно кинопроек-ционной
		Цвет белый. Стекло прозрачное			
		закаленое. Комплект навесы, ручка			
		Заслонка с пределом огнестойкости			
		не менее EI 15.			
ПД-9		Подоконник пластиковый. Цвет белый	1		

Спецификация витражей

Поз.	Обозначение	Наименование	Кол.	Масса, ед., кг	Приме-чание
ВН-1		Витражный алюминиевый профиль	5		
		с покраской профиля			
		полиэфирной матовой порошковой			
		краской – цвет белый. Стеклопакет			
		(по таблице согласно расчету)			
		Комплект навесы, ручки, замок			
ВН-2		Витражный алюминиевый профиль	2		
		с покраской профиля			
		полиэфирной матовой порошковой			
		краской – цвет белый. Стеклопакет			
		(по таблице согласно расчету)			
		Комплект навесы, ручки, замок			
		"Аквапанель", толщ.12,5мм м2	4,8		
		Минераловатное базальтовое волокно, толщ. по табл. (лист 1,5) м2	2,4		

1. Изготовление окон и витражей выполнить после контрольных замеров проемов

Схемы витражей

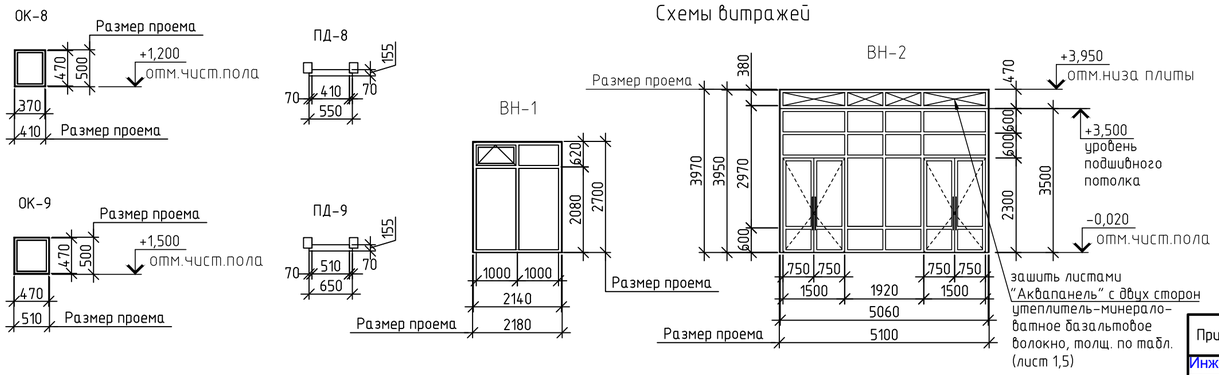

							ТП РК 300 СДК (IVА, IVГ)-2.2 -2013-АР2
							Сельский Дом культуры на 300 мест для ~~IVА,~~ IVГ климатических подрайонов с обычными геологическими условиями
Изм.	Кол.уч.	Лист	№ док.	Подп.	Дата		

Привязан	Заказ: 25-19-АР2					Сельский Дом культуры на 300 мест	Стадия: РП; Лист: 12; Листов:
Инженер	Донсков С		Гл. арх.	Мусабаев Р.			
Н.контр	Кулмуханбетов		разработал	Шегай С.		Спецификация заполнения оконных и витражных проемов	АО "КАЗНИИСА"
Гап	Таспаев А		проверил	Мусабаев Р.			
Инв. №			норм.контр	Мусабаев Р.			

Взам. инв. № | Подп. и дата | Инв. № подл.

Копировал | А2

План полов 1-го этажа на отм. 0.000, +0.600

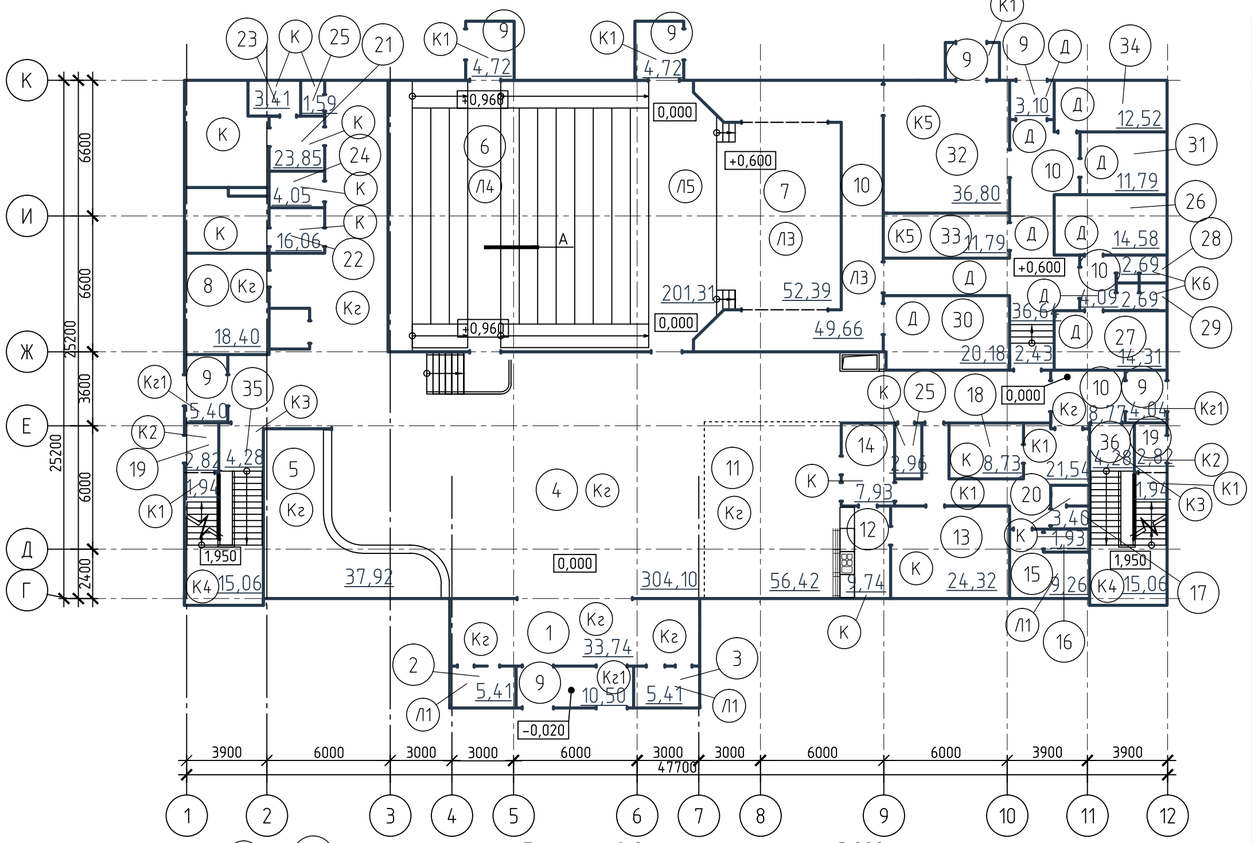

План полов 2-го этажа на отм. +3.900

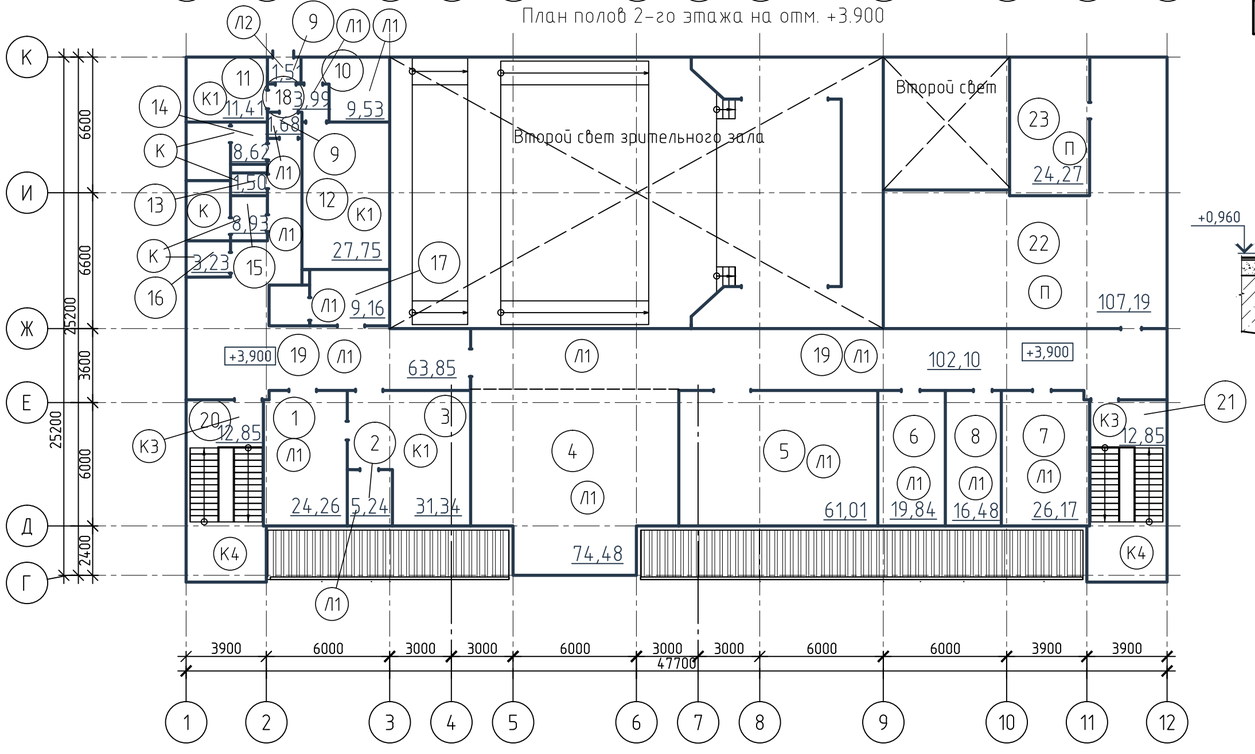

Экспликация помещений на отм. +3.900

Номер помещения	Наименование	Площадь, м²	Кат. помещения
1	Читальный зал	24,26	
2	Кафедра выдачи	5,24	
3	Помещение хранения библиотечного фонда	31,34	
4	Гостиная-танцевальный зал	74,48	
5	Кружок танцевального искусства	61,01	
6	Кружок изобразительного искусства и художественных промыслов и ремесел	19,84	
7	Универсальное помещение для кружка хорового искусства и театрально-драматического кружка	26,17	
8	Кабинет директора	16,48	
9	Тамбуры	3,19	
10	Комната киномеханика	9,53	
11	Перемоточная	11,41	
12	Кинопроекционная	27,75	
13	Кладовая уборочного инвентаря	1,50	
14	Сан.узел М	8,62	
15	Сан.узел Ж	8,93	
16	Сан.узел для МГН	3,23	
17	Лифтовый холл	9,16	
18	Служебный коридор	3,99	
19	Коридор	165,95	
20	Лестничная клетка Л-1	12,85	
21	Лестничная клетка Л-1Н	12,85	
22	Техническое помещение	107,19	
23	Приточно-вытяжная венткамера	24,27	
	ИТОГО:	669,24	

А

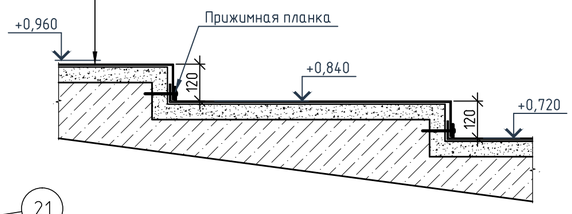

Экспликация помещений на отм. 0.000, +0.600

Номер помещения	Наименование	Площадь, м²	Кат. помещения
1	Входной вестибюль	33,74	
2	Касса	5,41	
3	Служебное помещение	5,41	
4	Распределительный вестибюль, фойе, кулуары	304,10	
5	Гардеробная	37,92	
6	Зрительный зал	201,31	
7	Сцена	52,39	
8	Курительная	18,40	
9	Тамбуры	35,14	
10	Коридоры	101,59	
11	Зал буфета на 36 мест	56,42	
12	Помещение раздачи	9,74	
13	Доготовочная	24,32	
14	Моечная	7,93	
15	Гардеробная персонала	9,26	
16	Душевая	1,93	
17	Санитарный узел	3,40	
18	Кладовая	8,73	
19	Тамбуры входов в подвал	5,64	
20	Служебный коридор	21,54	
21	Сан.узел Ж	23,85	
22	Сан.узел М	16,06	
23	Комната личной гигиены	3,41	
24	Сан.узел для МГН	4,05	
25	Кладовая уборочного инвентаря	4,55	
26	Артистическая уборная на 2 чел.	14,58	
27	Артистическая уборная на 2 чел.	14,31	
28	Душевая для артистических	2,69	
29	Сан.узел для артистических	2,69	
30	Помещение ожидания выхода артистов на сцену	20,18	
31	Костюмерная	11,79	
32	Складское помещение мебели, реквизита и сценической электроаппаратуры	36,80	
33	Помещение хранения музыкальных инструментов	11,79	
34	Пожарный пост	12,52	
35	Лестничная клетка Л-1	21,28	
36	Лестничная клетка Л-1Н	21,28	
	ИТОГО:	1165,64	

								ТП РК 300 СДК (IVА, IVГ)-2.2 -2013-АР2
								Сельский Дом культуры на 300 мест для ~~IVА,~~ IVГ климатических подрайонов с обычными геологическими условиями
			Изм.	Кол.уч.	Лист	№ док.	Подп.	Дата
Привязан	Заказ: 25-19-АР2							Сельский Дом культуры на 300 мест
Инженер	Донсков С		Гл. арх.		Мусабаев			Стадия: РП; Лист: 13; Листов:
Н.контр	Кулмуханбетов		разработал		Медведев			План полова отм. 0.000, +0.600
Гап	Таспаев А		проверил		Шегай			План полов на отм. +3.900
Инв. №			норм.контр		Мусабаев			АО "КАЗНИИСА"

Взам. инв. № | Подп. и дата | Инв. № подл.

Копировал | А2

Экспликация полов.

Номер поме-щения	Тип* пола	Схема пола или тип пола по серии	Данные элементов** пола (наименование, толщина, основание и др.), мм	Площадь, м.
1 эт: 2, 3, 10 15, 27, 26 30, 31, 34 2эт:1, 2, 4, 5, 6, 7, 8, 9, 10 17, 18, 19	Л 1	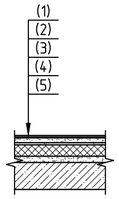	1 -Линолеум на теплоизолирующей основе на клею д-5мм. 2 -Цементно-песчаная стяжка, армиров.сеткой Ф4 Вр1 200х200 д-40мм 3 -Утеплитель -пенополистирол ПСБ-С-50 д -30мм (в местах прохождения инженерн. коммун-ций применить мин.плиту на базальтовом волокне д-30мм) 4 -Цем.-песчаная стяжка д -25 мм 5-Жел.бетонное перекрытие д -200 мм (железобетонная плита д -100 мм)	437,87
1 эт: 9 2 эт: 9	Л2	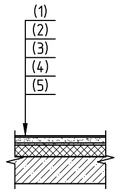	1 -Линолеум на клею д-5 мм. 2 -Цементно-песчаная стяжка, армиров.сеткой Ф4 Вр1 200х200 д-45мм 3 -Утеплитель -пенополистирол ПСБ-С-50 д -30мм (в местах прохождения инженерн. коммун-ций применить мин.плиту на базальтовом волокне д-30мм) 5-Жел.бетонное перекрытие д -200 мм (железобетонная плита д -100 мм)	1,5
1 эт: 7,10	Л3	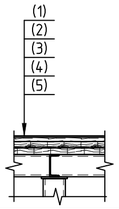	1 - Линолеум на клею д-5 мм. 2 -Многослойная водостойкая фанера с глубокой пропиткой антипиренами д -15 мм 3 -2 слоя досок толщ. по 40 мм расположенных диагонально (глубокая пропитка антипиренами) д-80мм 4 -Металлическая подконструкция пола д -600 мм	102,05
1эт:12, 13, 14, 16, 17, 21, 18 22, 23, 24, 25 28, 29 2эт: 13, 14, 15, 16	К	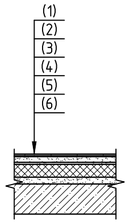	1 - Напольная керамическая плитка на клею д -15мм 2 -Гидроизоляция- 1 слой мастики на осн. битума 3 -Цементно-песчаная стяжка, армиров.сеткой Ф4 Вр1 200х200 д-40мм 4 -Утеплитель -пенополистирол ПСБ-С-50 д -30мм (в местах прохождения инженерн. коммун-ций применить мин.плиту на базальтовом волокне д-30мм) 5 -Цем.-песчаная стяжка д -15 мм 6 -Жел.бетонное перекрытие д -200 мм (железобетонная плита д -100 мм)	130, 79
1эт: 35, 36 2эт: 20, 21 этажные площадки в лестницах	К3	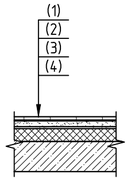	1 -Напольная керамическая плитка с шероховатой поверхностью на клею д -20 мм 2 -Цементно-песчаная стяжка, армиров.сеткой Ф4 Вр1 200х200 д-30мм 3 -Утеплитель - пенополистирол ПСБ-С-50 д -50мм 4 -Жел.бетонное перекрытие д -200 мм	23,54
1эт: 35, 36 меж этажные, площадки в лестницах	К4	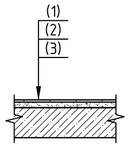	1 -Напольная керамическая плитка с шероховатой поверхностью на клею д -20 мм 2 -Цементно-песчаная стяжка, д -30мм 3 -Железобетонная лестничная площадка	23,8
1эт: 9, 19 20, 32, 33 2эт: 3, 11, 12,	К1	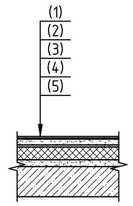	1 - Напольная керамическая плитка на клею д -15мм 2 -Цементно-песчаная стяжка, армиров.сеткой Ф4 Вр1 200х200 д-40мм 3 -Утеплитель -пенополистирол ПСБ-С-50 д -30мм (в местах прохождения инженерн. коммун-ций применить мин.плиту на базальтовом волокне д-30мм) 4 -Цем.-песчаная стяжка д -15 мм 5 -Жел.бетонное перекрытие д -200 мм (железобетонная плита д -100 мм)	114,04
1эт: 19	К2	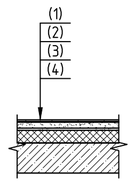	1 - Напольная керамическая плитка на клею д -15мм 2 -Цементно-песчаная стяжка, армиров.сеткой Ф4 Вр1 200х200 д-35мм 3 -Утеплитель -пенополистирол ПСБ-С-50 д -30мм (в местах прохождения инженерн. коммун-ций применить мин.плиту на базальтовом волокне д-30мм) 4 -Жел.бетонное перекрытие д -200 мм	5, 64
1эт: 1, 4, 5, 8, 10, 11	Кг	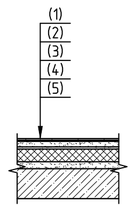	1 -Напольный керамогранит на клею д -15мм 2 -Цементно-песчаная стяжка, армиров.сеткой Ф4 Вр1 200х200 д-40мм 3 -Утеплитель -пенополистирол ПСБ-С-50 д -30мм (в местах прохождения инженерн. коммун-ций применить мин.плиту на базальтовом волокне д-30мм) 4 -Выравнив. цем.-песчаная стяжка д -15 мм 5 -Жел.бетонное перекрытие д -200 мм	461,78
1эт: 9	Кг1	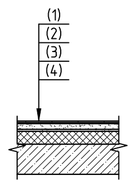	1 -Напольный керамогранит на клею д - 15мм 2 -Цементно-песчаная стяжка, армиров.сеткой Ф4 Вр1 200х200 д-35мм 3 -Утеплитель -пенополистирол ПСБ-С-50 д -30мм (в местах прохождения инженерн. коммун-ций применить мин.плиту на базальтовом волокне д-30мм) 4 -Жел.бетонное перекрытие д -200 мм	19, 94
1эт: 32,33	К5	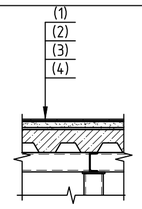	1 - Напольная керамическая плитка на клею д -15мм 2 -Цементно-песчаная стяжка М 100, д-35мм 3 -Жел.бетонная плита д -120 мм 4 -Металлическая подконструкция пола д -530мм	48, 59
1эт: 28,29	К6	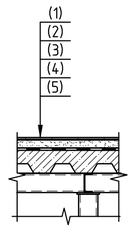	1 - Напольная керамическая плитка на клею д -15мм 2 -Цементно-песчаная стяжка М 100, д-30мм 3 -Гидроизоляция -1 слой мастики на основе битума д -5 мм 4 -Жел.бетонная плита д -120 мм 5 -Металлическая подконструкция пола д -530 мм	5, 38
2эт: 22, 23	П	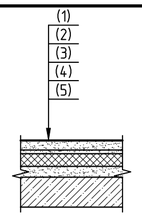	1 -Покраска силикатной краской за 2 раза 2 -покрытие бетонное В 12,5 д-40мм армиров.сеткой Ф4 Вр1 200х200 3 -Утеплитель -пенополистирол ПСБ-С-50 д -30мм 4 -Выравнив. цем.-песчаная стяжка д -30 мм 5 -Жел.бетонное перекрытие д =200 мм	131.46
1эт: 6	Л4	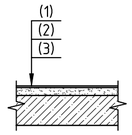	1 - Линолеум на клею д-5 мм. 2 -Выравнивающая цем.-песчаная стяжка д-25мм 3 -Железобетонная плита	161,53
1эт: 6	Л5	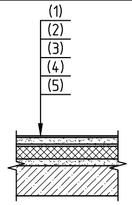	1 - Линолеум на клею д-5 мм. 2 -Цементно-песчаная стяжка, армиров.сеткой Ф4 Вр1 200х200 д-40мм 3 -Утеплитель - пенополистирол ПСБ-С-50 д -30мм (в местах прохождения инженерн. коммун-ций применить мин.плиту на базальтовом волокне д-30мм) 4 -Выравнив. цем.-песчаная стяжка д -25 мм 5 -Жел.бетонное перекрытие д -200 мм	39, 79
1эт: 9,10,26, 27,30,31,34	Д	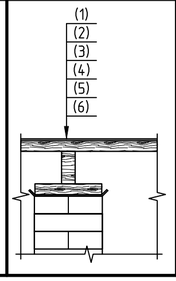	1 - Масляная окраска за 2 раза 2 - Деревянные полы из шпунтованных досок д -40 мм 3 -Лаги из деревянного бруса 120х50мм д-120мм (глубокая пропитка антипиренами) 4 -Подкладки под лаги из досок д -40 мм 5 -Рубероид 6 -Опорные столбики из кирпича М 75	117, 21

Плинтус для полов из керамической плитки-плитки керамические h.=50 мм	п.м.	353,14
Плинтус для полов из линолеума - пластиковый профиль	п.м.	365,0
Плинтус для полов из керамогранита -керамогранит h=70мм	п.м.	171,28
Алюминиевая прижимная планка 40х4 мм	п.м.	155,91
Минплита на базальтовой основе δ 30мм плотностью 100 кг/м3 для противопожарной изоляции в местах прохождения коммуникаций	м2	44,76
Плинтус деревянный	п.м.	117,45

1. Настоящий лист читать с листами 13, 35.
2. Облицовка ступеней и площадок лестничных клеток см. л. 27.
3. Цементно-песчаные стяжки, указанные в экспликации полов принять маркой М100.

Взам. инв. №
Подп. и дата
Инв. № подл.

Изм.	Кол.уч.	Лист	№ док.	Подп.	Дата

ТП РК 300 СДК (IVA, IVГ)-2.2 -2013-АР2

Сельский Дом культуры на 300 мест для ~~IVA,~~ IVГ климатических подрайонов с обычными геологическими условиями

Привязан Заказ: 25-19-АР2

Инженер	Донсков С	Гл. арх.	Мусадаев
Н.контр	Кулмуханбетов	разработал	Медведев
Гап	Таспаев А	проверил	Шегай
Инв. №		норм.контр	Мусадаев

Сельский Дом культуры на 300 мест

Стадия	Лист	Листов
РП	14	

Экспликация полов.

АО "КАЗНИИСА"

Копировал

А2

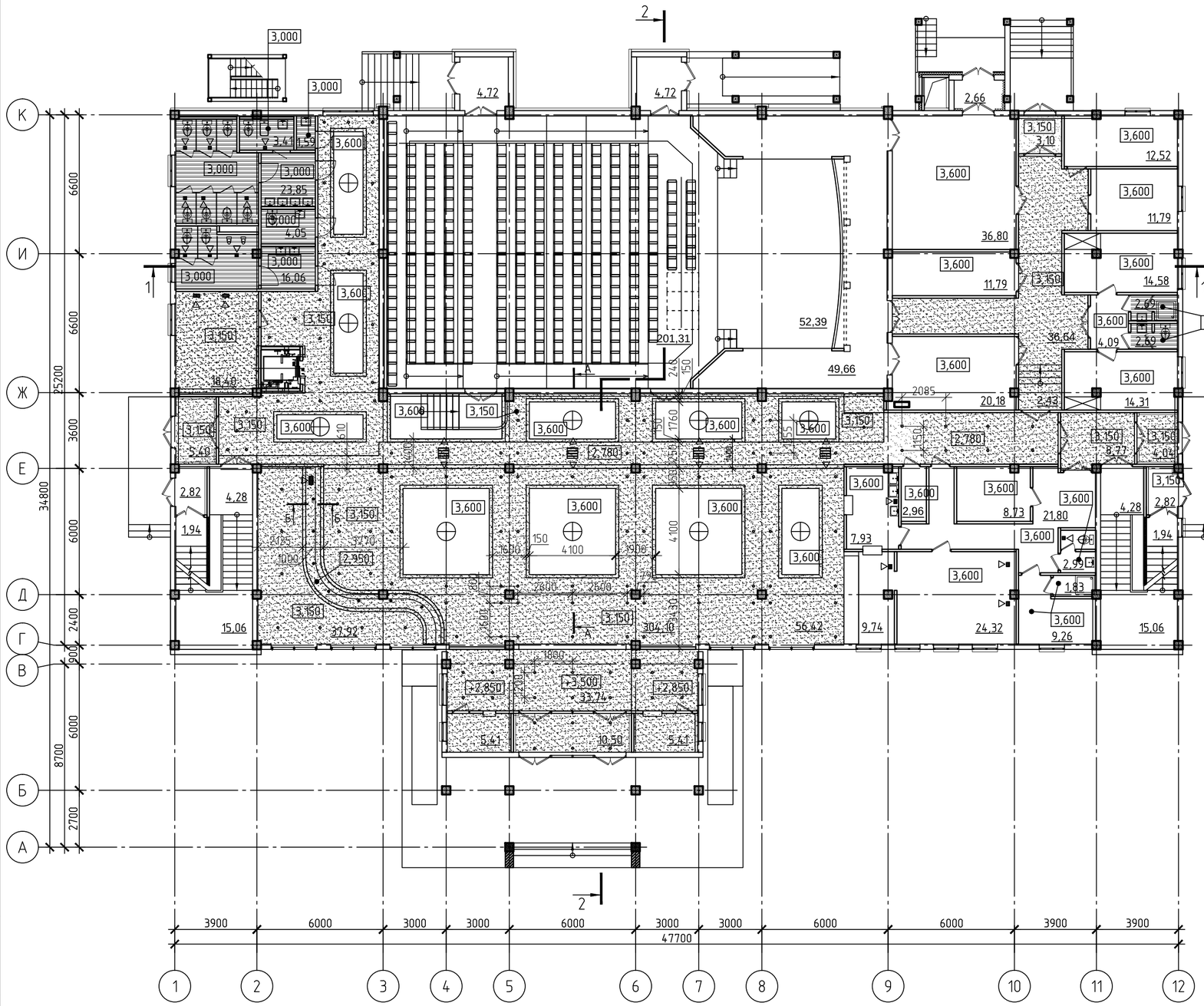

Спецификация материалов на подвесные потолки 1 этажа

Поз.	Обозначение	Наименование	Кол.	Масса, ед., кг	Приме-чание
	Серия РК 1.045.9-2.08 Выпуск 1	Листы гипсокартона-ГКЛ δ=12.5мм, м²	617,09		
		Листы гипсокартона-ГКЛВ δ=12.5мм, м²	55,23		

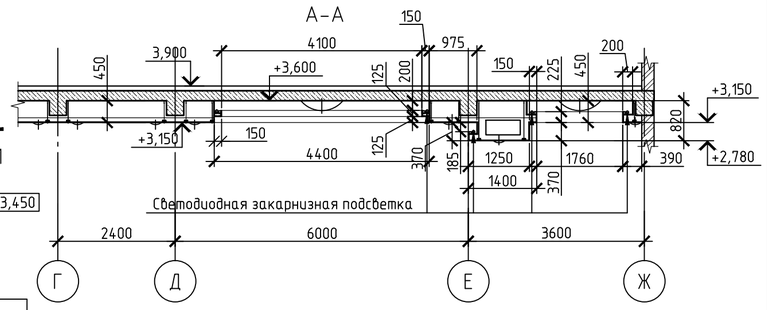

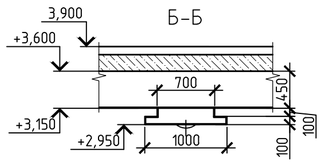

Условные обозначения материалов

- Подвесной потолок системы "Armstrong" Ultima 1200x600
- Подвесной потолок системы "Armstrong" Ultima 600x600
- Подвесной потолок из ГКЛВ системы "Knauf"
- Подвесной потолок из ГКЛ системы "Knauf"
- Подвесной потолок -штукатурка по мет.сетке №2.0-20-0 (ГОСТ5336-80*)

1. Поэлементную сборку подвесных потолков из гипсокартонных листов см. серию РК 1.045.9-2.08 в.1.

Изм.	Кол.уч.	Лист	№ док.	Подп.	Дата	ТП РК 300 СДК (IVA, IVГ)-2.2 -2013-АР2			
						Сельский Дом культуры на 300 мест для ~~IVA,~~ IVГ климатических подрайонов с обычными геологическими условиями			
Привязан	Заказ: 25-19-АР2					Сельский Дом культуры на 300 мест	Стадия	Лист	Листов
Инженер	Донсков С	Гл. арх.	Мусабаев				РП	15	
Н.контр	Кулмуханбетов	разработал	Медведев						
Гап	Таспаев А	проверил	Шегай			Подвесные потолки 1-го этажа. Спецификация материалов.	АО "КАЗНИИСА"		
Инв. №		норм.контр	Мусабаев						

Взам. инв. № | Подп. и дата | Инв. № подл.

Копировал | А2

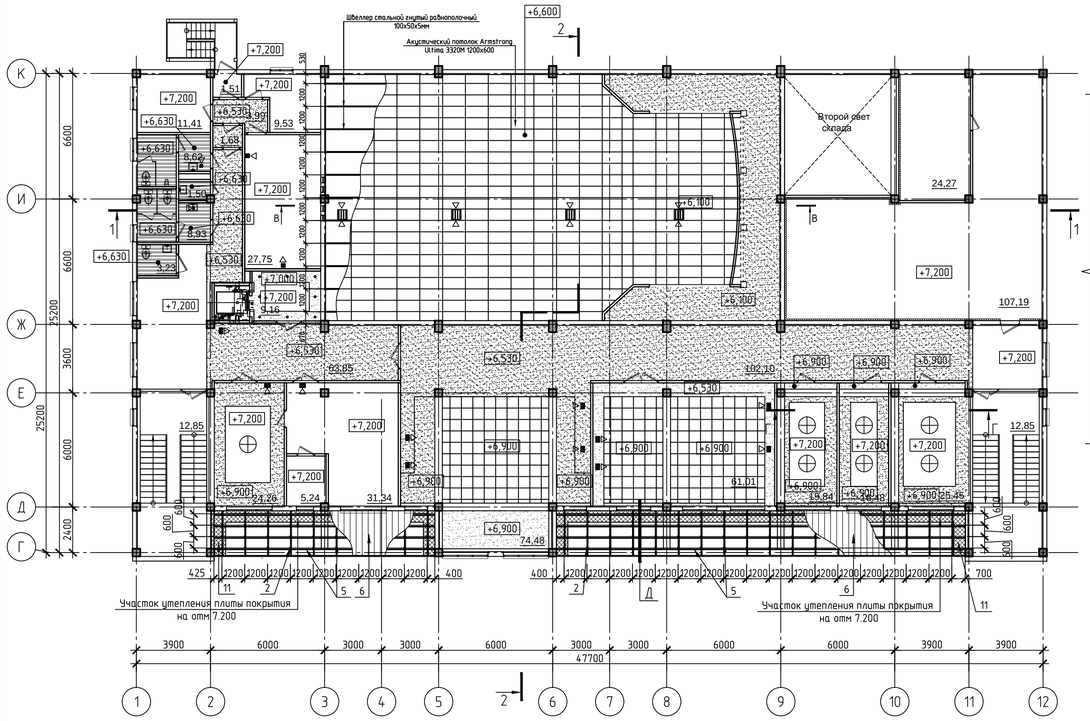

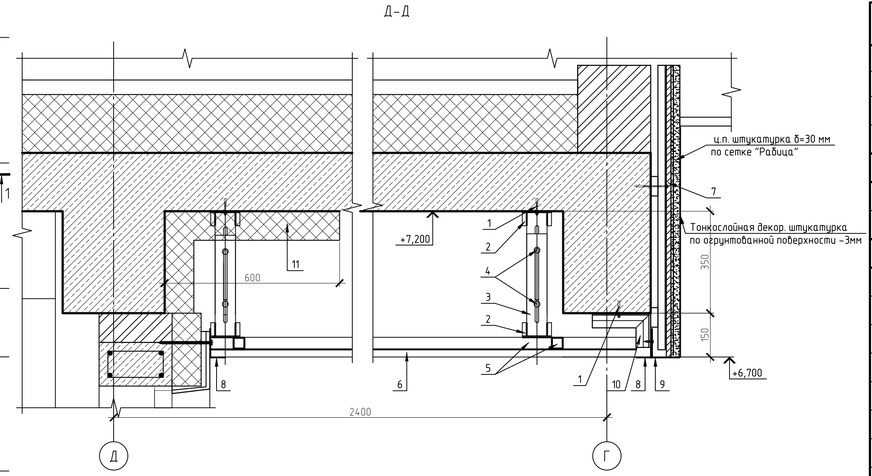

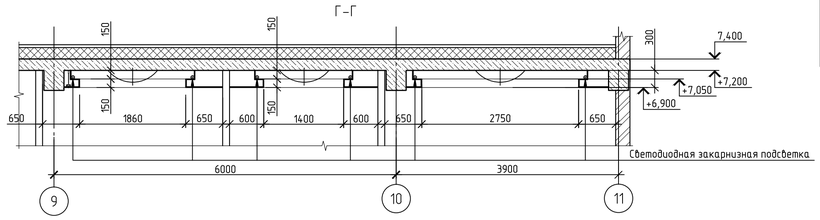

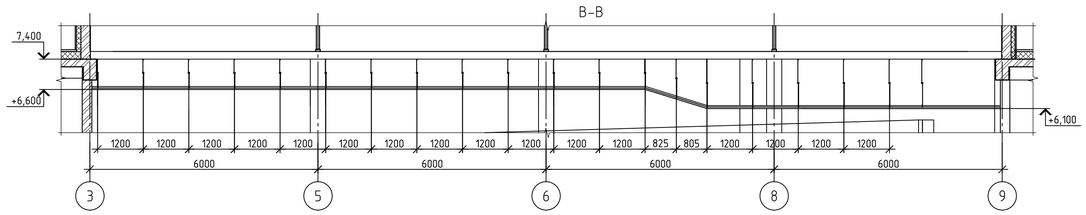

Спецификация материалов на подвесные потолки 2 этажа

Поз.	Обозначение	Наименование	Кол.	Масса, ед., кг	Приме-чание
	Серия РК 1.045.9-2.08 Выпуск 1	Подвесной потолок из ГКЛ δ=12.5мм, м²	276,72		
		Подвесной потолок из ГКЛВ δ=12.5мм,м²	22,95		
		Акустические панели системы "Armstrong" Ultima 1200х600мм м²	260,36		
		Акустические панели системы "Armstrong" Ultima 600х600мм м²	76,5		
	Несущая подконструкция подвесного потолка зрительного зала на уровне нижнего пояса ферм (см. разрез 2-2, лист 6)				
	ГОСТ 8278-83	швеллер стальной гнутый равнополочный 100х50х5мм м.п.	263,0	7,14	1877,8 кг
		(крепление швеллеров разработать в разделе КМД)			
	Материалы на устройство подвесного потолка в осях 2-11, Г-Д				
1		Анкер-шпилька HILTY HST M8x95 шт.	259		
2	ГОСТ 8509-93*	L50x5 L=100мм шт.	224	0,37	82,88 кг
3	ГОСТ 103-2006	индивидуальный крепежный элемент шт. - 350х70х5 мм	224	0,96	215,04 кг
4	ГОСТ 7798-70	Болт М12 (L=50) с шайбой и гайкой шт.	224		
5	ГОСТ 8639-82*	Тр. 40х3 мм Lобщ.=194,56мп кг.		3,36	653,72 кг
6		Металлосайдинг с заводской окраской, м2			72,34 м2
7		Аквапанель δ-12,5 по оцинкованному металлическому каркасу "KNAUF" м2			29,63 м2
8	ТУ 1122-001-84967316-2008	Уголок гнутый оцинкованный L100х50х2мм м.п.	75,27	2,303	173,34 кг
9	ТУ 1122-001-84967316-2008	Уголок гнутый оцинкованный L100х3 мм м.п.	33,1	4,096	135,57 кг
10	ГОСТ 8509-93*	L50x5 L=265мм шт.	35	0,999	34,965 кг
11		Минеральноватная плита на базальтовой основе плотностью 145 кг/м3 м² δ-100			24,77 м2

Условные обозначения материалов

- Подвесной потолок системы "Armstrong" Ultima 1200х600
- Подвесной потолок из ГКЛ системы "Knauf"
- Подвесной потолок системы "Armstrong" Ultima 600х600
- Зашивка металлосайдингом по металлическому каркасу
- Подвесной потолок из ГКЛВ системы "Knauf"

1. Поэлементную сборку подвесных потолков из гипсокартонных листов см. серию РК 1.045.9-2.08 в.1.
2. Схему крепления монтажных элементов подшивного потолка из металлосайдинга, в осях 2-11, Г-Д, см. лист -18, узлы А, Б, В.

Привязан	Заказ: 25-19-АР2						
Инженер	Донсков С			Гл. арх.	Мусабаев		
Н.контр	Кулмуханбетов			разработал	Медведев		
Гап	Таспаев А			проверил	Шегай		
Инв. №				норм.контр	Мусабаев		

Изм.	Кол.уч	Лист	№ док.	Подп.	Дата

ТП РК 300 СДК (IVА, IVГ)-2.2 -2013-АР2

Сельский Дом культуры на 300 мест для IVА, IVГ климатических подрайонов с обычными геологическими условиями

Сельский Дом культуры на 300 мест

Стадия	Лист	Листов
РП	16	

Подвесные потолки 2-го этажа. Спецификация материалов.

АО "КазНИИСА"

Взам.инв.№ | Подп. и дата | Инв.№ подл.

Копировал | Формат А3х3

Фрагмент 1 плана

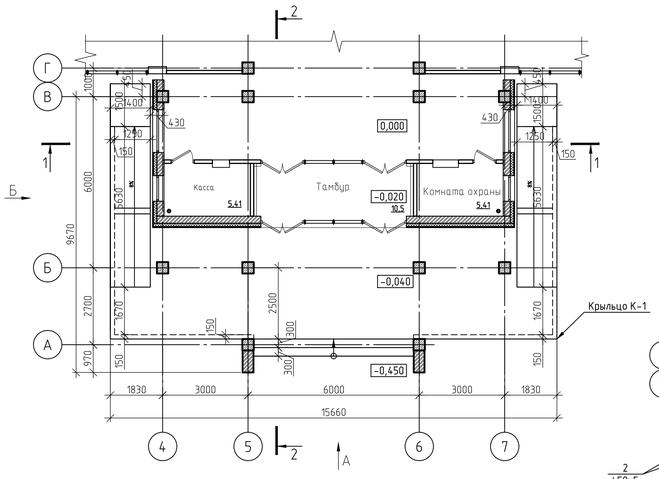

Вид А

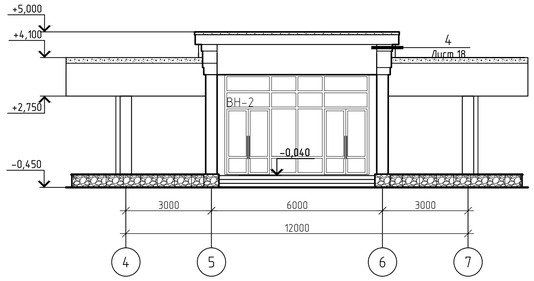

Вид Б

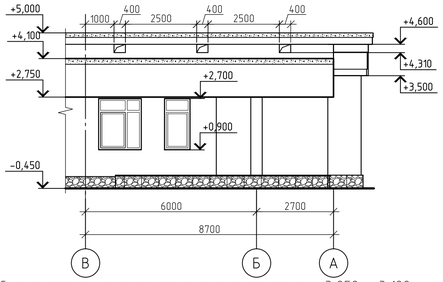

Схема утепления плиты покрытия на отметках +3,950 , +3,190

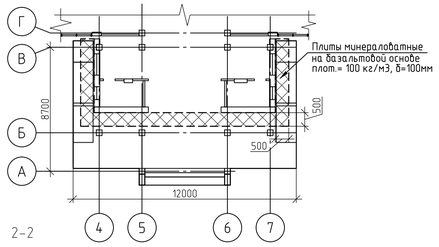

План подвесного потолка

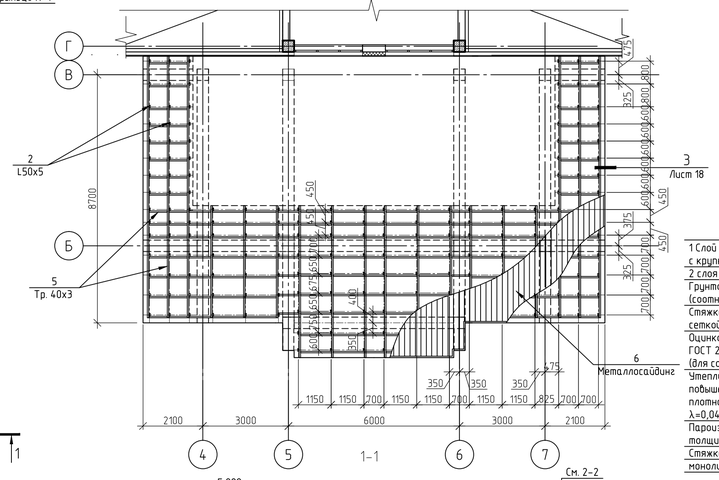

План кровли

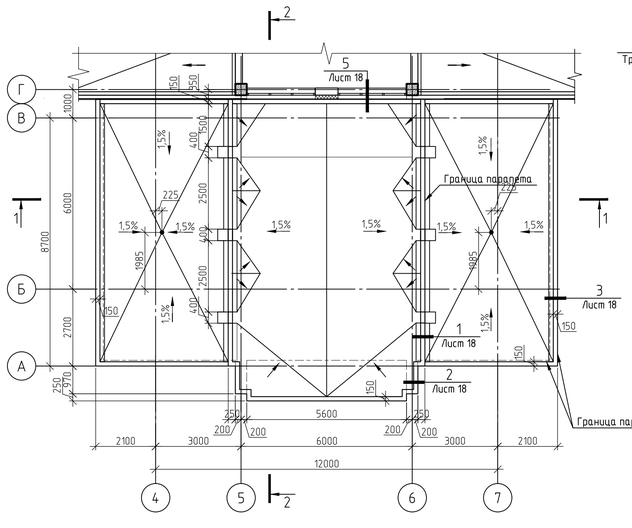

1-1

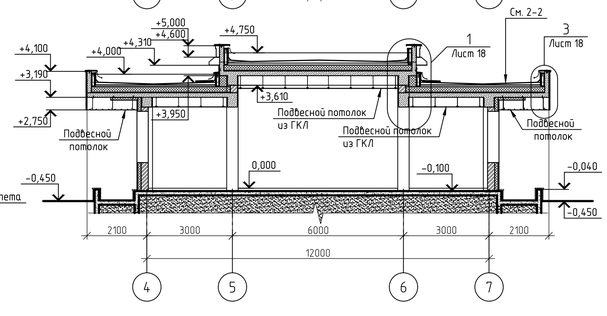

2-2

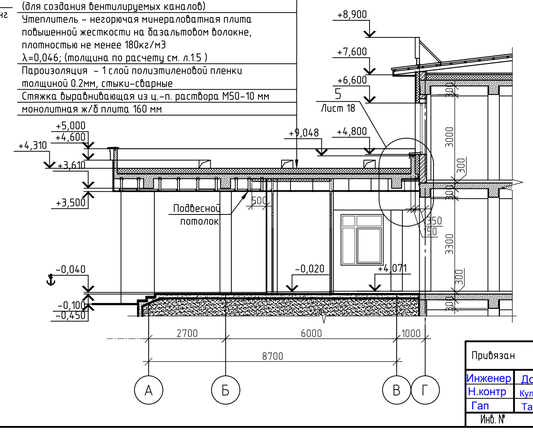

1 Слой наплавляемой гидроизоляции "Рукан" с крупнозернистой минеральной посыпкой
2 слоя наплавляемой гидроизоляции"Рукан"
Грунтовка раствором битума БН 90/10 в керосине (соотношение 1:2 - 1:3 соответственно)
Стяжка по уклону из ц.-п. раствора М100 , армированная сеткой ф4 Вр1 150х150 ГОСТ 8478-81 * - 30-100 мм
Оцинкованный профилированный лист Н60-845-0,9 ГОСТ 24045-2010 - 60мм
(для создания вентилируемых каналов)
Утеплитель - негорючая минераловатная плита повышенной жесткости на базальтовом волокне, плотностью не менее 180кг/м3 λ=0,046; (толщина по расчету см. л.15)
Пароизоляция - 1 слой полиэтиленовой пленки толщиной 0.2мм, стыки-сварные
Стяжка выравнивающая из ц.-п. раствора М50-10 мм
монолитная ж/б плита 160 мм

Спецификация материалов на Фрагмент 1 плана.

Поз.	Обозначение	Наименование	Кол.	Масса ед., кг	Приме-чание
		Материалы на устройство кровли			
		Напл. гидроизоляция "Рукан" с крупнозерн. мин. посыпкой м2			176,3м2
		Напл. гидроизоляция "Рукан" 2 слоя м2			176,3м2
		Цементно-песчаная стяжка М100.30-100мм м2			139,67 м2
	ГОСТ 8478-81*	Сетка ф4Вр1 150/150 кг			171,79 кг
	ГОСТ 24045-2010	Оцинкованный профилированный лист. Н60-845-0,9 - 60мм м2			139,67 м2
		Плиты минераловатные на базальтовой основе плот.не менее 180 кг/м3 м2			139,67 м2 *
		Пароизоляционная полиэтиленовая пленка толщ.0.2мм м2			139,67 м2
		Цементно-песчаная стяжка М50. 10мм м2			139,67 м2
		Плиты минераловатные на базальтовой основе плот.= 100 кг/м3, δ=100мм м2			35,75 м2
	ГОСТ 103-2006	Кров. костыль -40х4 L Общ.=116,2 п.м. кг			155,48 кг
	ГОСТ 14918-80	Оцинк. сталь 0,8мм м2	101,92		652,28 кг
	ГОСТ 103-2006	Прижимная планка -40 х4 L Общ.=18,1 п.м. кг			22, 8 кг
		Плиты ЦСП δ=12 м2			25,87 м2
		Оцинк. металлич. профиль KNAUF ПП 60х27 п.м.			118,74 п.м.
		Материалы на устройство подвесного потолка			
1		Анкер-шпилька HILTY HST M8x95 шт.	410		
2	ГОСТ 8509-93*	L50x5 L=100мм шт.	372	0,37	140,0 кг
3	ГОСТ 103-2006	индивидуальный крепежный элемент шт. - 350х70х5	372	0,96	357,12 кг
4	ГОСТ 7798-70	Болт М12 (L=50) с шайбой и гайкой шт.	372		
5	ГОСТ 8639-82*	Тр. 40х3 Lобщ.=251,13 кг.		3,36	843,79 кг
6		Металлосайдинг с заводской окраской, м2			90,95м2
		Материалы на обшивку парапетов			
7		Аквапанель δ=12,5 по оцинкован. металлическому каркасу "KNAUF" м2	44,3		
8	ТУ 1122-001-84967316-2008	Уголок гнутый оцинкованный L100х50х2 п.м.	37,34	2,303	85,99 кг
9	ТУ 1122-001-84967316-2008	Уголок гнутый оцинкованный L100х3 п.м.	37,34	4,096	152,94 кг
10		L50х5 L=550мм шт.	38,0	2,07	78,79 кг
		Аквапанель "KNAUF" δ=12,5 м2			33,5 м2
	ГОСТ 8509-93	L40х3 L Общ. = 139,0м кг			257, 15 кг

* толщина утеплителя см. таблицу лист 15

Изм.	Кол. уч.	Лист	№ док.	Подп.	Дата

ТП РК 300 СДК (IVA, IVГ)-2.2 -2013-АР2

Сельский Дом культуры на 300 мест для ~~IVA~~, IVГ климатических подрайонов с обычными геологическими условиями

Привязан Заказ: 25-19-АР2

Инженер	Донсков С	
Н.контр	Кулмуханбетов	
Гап	Таслаев А	
Инв. №		

Гл. арх.	Мусабаев
разработал	Брехова
проверил	Мусабаев
норм.контр	Мусабаев

Сельский Дом культуры на 300 мест

Стадия	Лист	Листов
РП	17	

Фрагмент 1 плана. Виды, разрезы,план кровли.Спецификация материалов

АО "КазНИИСА"

Копировал

А3х3

Взам. инв. № | Подп. и дата | Инв. № подл.

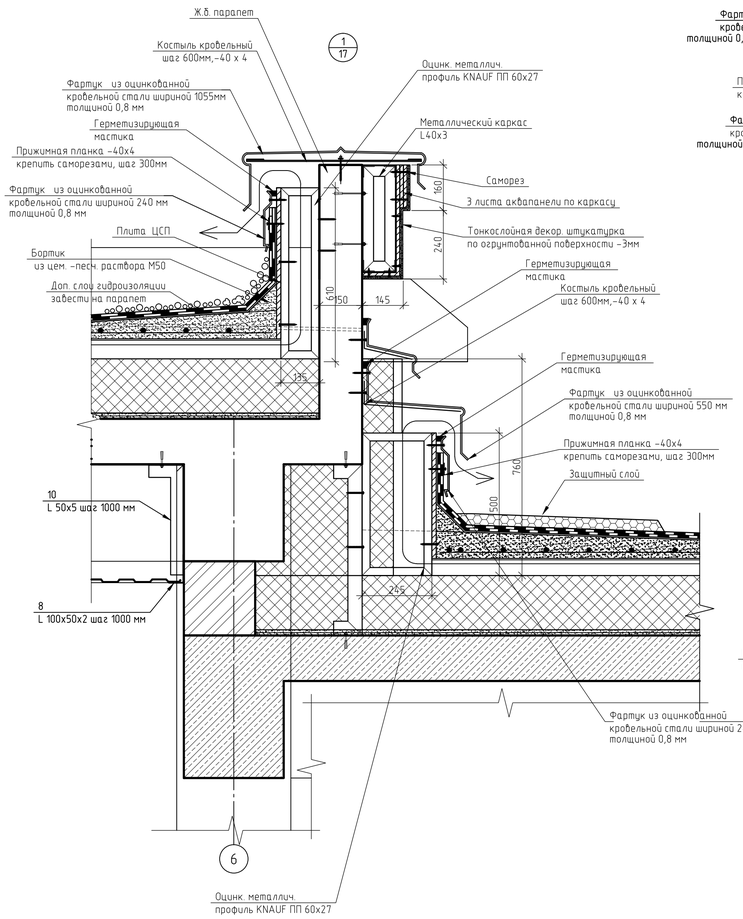

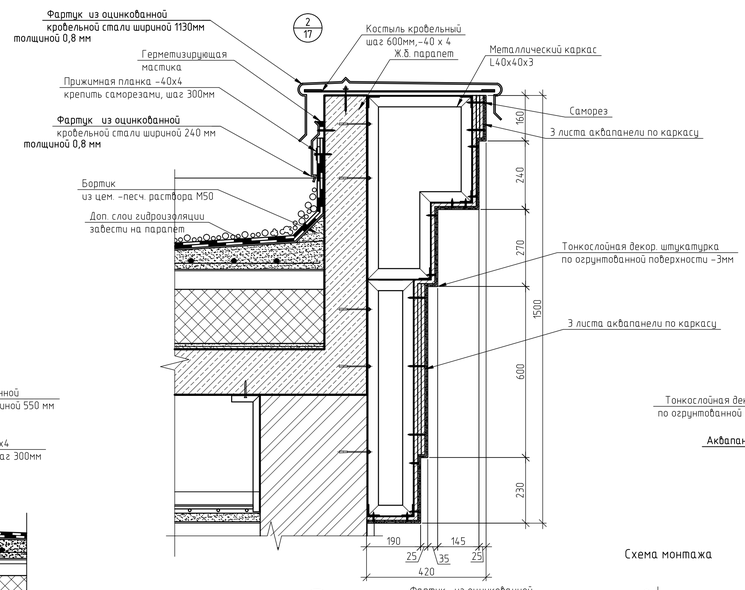

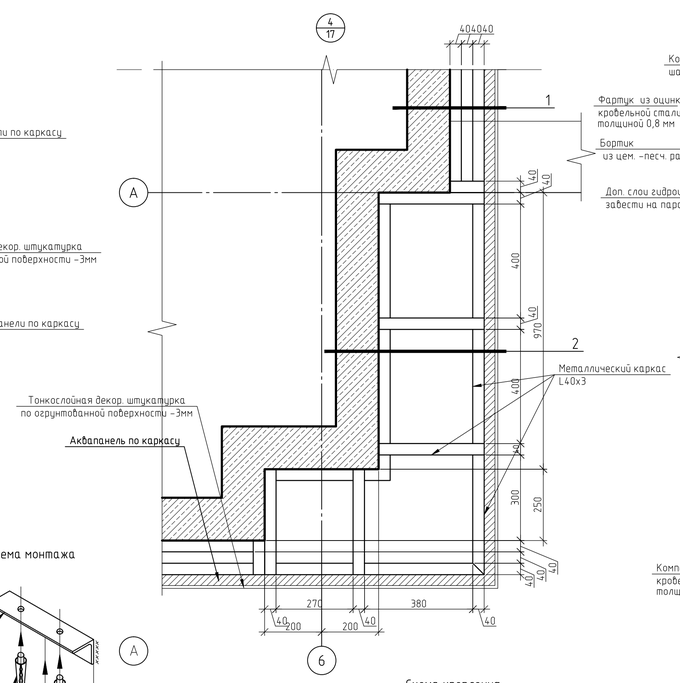

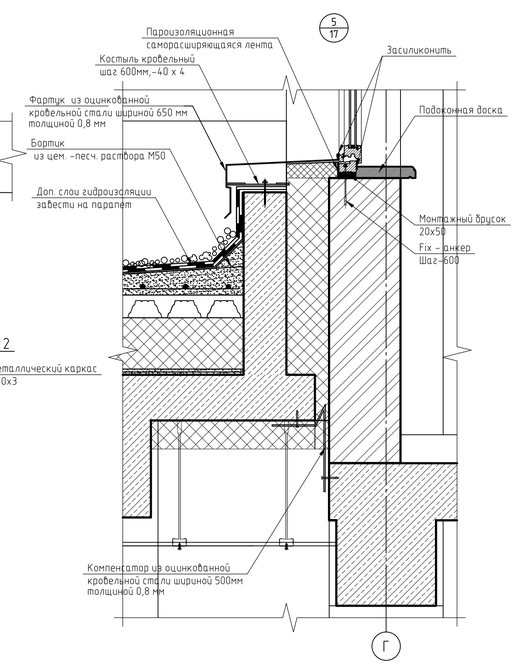

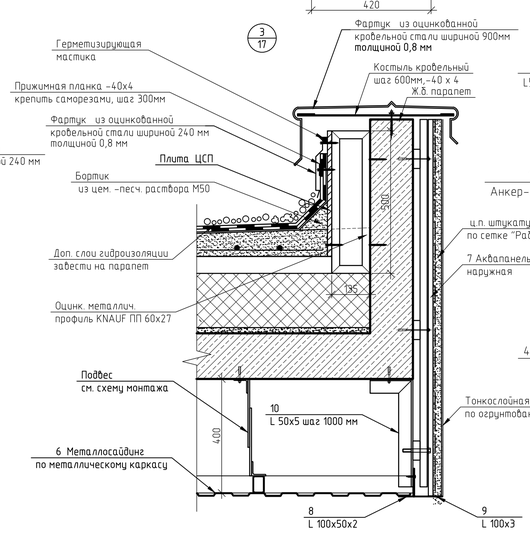

Схема монтажа

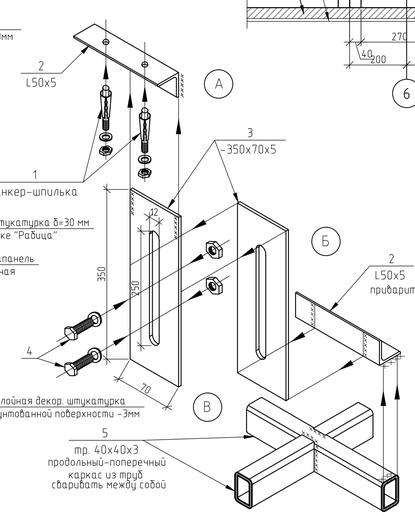

Схема крепления

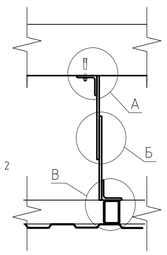

							ТП РК 300 СДК (IVА, IVГ)-2.2 -2013-АР2		
							Сельский Дом культуры на 300 мест для ~~IVА~~, IVГ климатических подрайонов с обычными геологическими условиями		
		Изм.	Кол.уч.	Лист	№ док.	Подп.	Дата		
Привязан	Заказ: 25-19-АР2							Сельский Дом культуры на 300 мест	Стадия: РП; Лист: 18; Листов:
Инженер	Донсков С.		Гл. арх.	Мусабаев				Узлы 1, 2, 3, 4, 5	АО "КазНИИСА"
Н.контр	Кулмуханбетов		разработал	Брехова					
Гап	Таспаев А.		проверил	Мусабаев					
Инв. №			норм.контр	Мусабаев					

Взам. инв. №

Подп. и дата

Инв. № подл.

Копировал

А3х3

Крыльцо К1

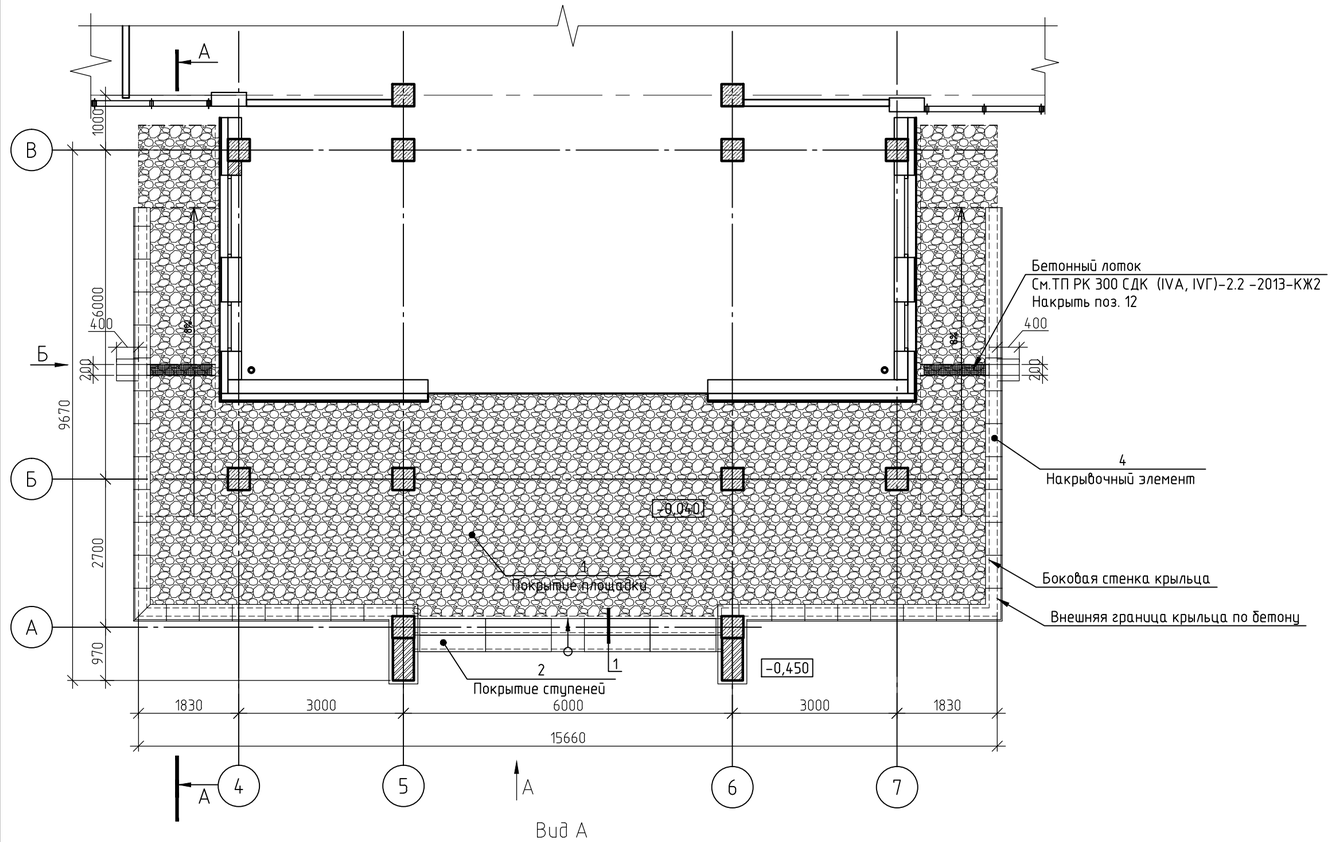

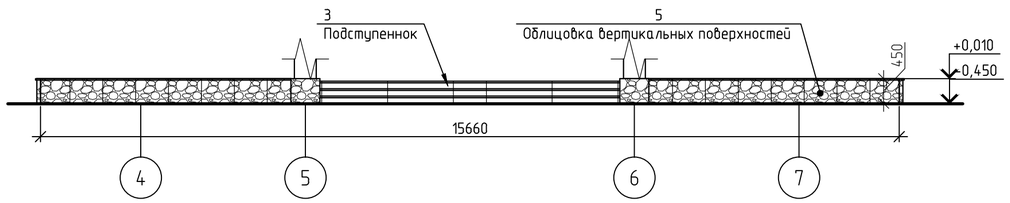

Вид Б

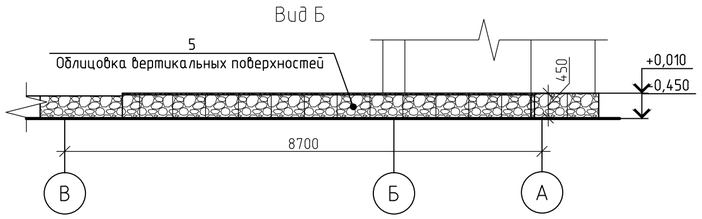

А-А

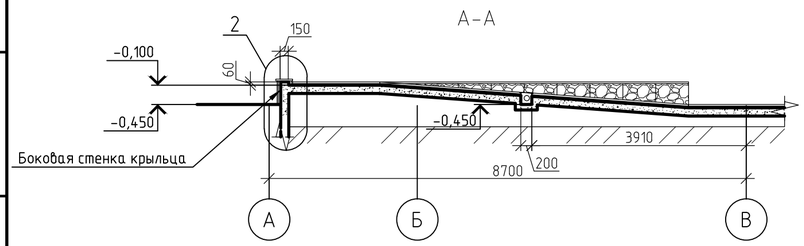

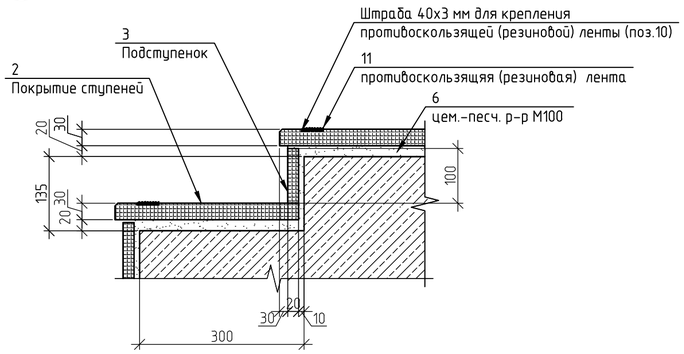

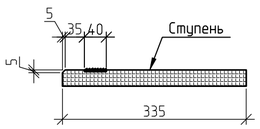

Спецификация материалов на крыльцо К-1

Поз.	Обозначение	Наименование	Кол.	Масса ед., кг	Приме-чание
		Плиты гранитные			
1		Плитка термообр. δ- 30мм м2	71,0		71,0 м2
2		Плитка термообр. δ- 30мм м2	2,0		2,0 м2
3		Плитка полированная, δ-20 м2	2,7		2,7 м2
4		Плитка полированная, δ-30 м2	7,4		7,4 м2
5		Плитка полированная, δ-20 м2	18,46		18,46 м2
8	ГОСТ 34028-2016	АРМАТУРА ∅12-А-III(А400) L=0,100м шт.	82	0,088	7,2кг
7	ГОСТ 34028-2016	АРМАТУРА ∅12-А-III(А400) L= 57,0м кг			50,16 кг
9	ГОСТ 34028-2016	АРМАТУРА ∅8-А-III(А400) Lобщ.=82,8 м кг			32,3кг
10	ГОСТ 8510-86*	L50х5 Lобщ.=49,4 м кг			186,2 кг
6		Цементно- песчаный р-р М100 м3	2,4		
11		Противоскользящая лента из резины 40х5 мм п.м.	16,8		
12	ГОСТ8568-77*	Лист стальной с ромбическим рифлением К-ПУ -4х1120х200мм шт.	2		15,0 кг

2

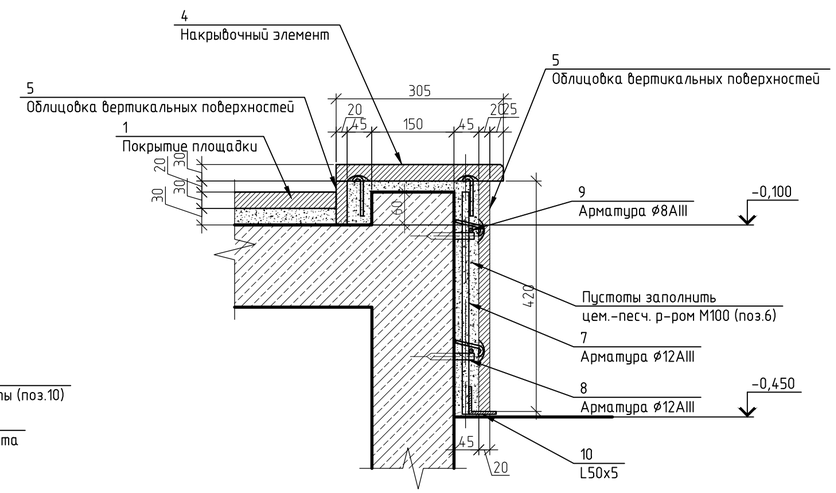

1

Изм.	Кол.уч.	Лист	№ док.	Подп.	Дата

ТП РК 300 СДК (IVА, IVГ)-2.2 -2013-АР2

Сельский Дом культуры на 300 мест для ~~IVА~~, IVГ климатических подрайонов с обычными геологическими условиями

Привязан Заказ: 25-19-АР2

Инженер	Донсков С	Гл. арх.	Мусабаев	
Н.контр	Кулмуханбетов	разработал	Брехова	
Гап	Таспаев А	проверил	Мусабаев	
Инв. №		норм.контр.	Мусабаев	

Сельский Дом культуры на 300 мест

Стадия	Лист	Листов
РП	19	

Крыльцо К-1
Виды, узлы. Спецификация материалов.

АО "КазНИИСА"

Взам. инв. № | Подп. и дата | Инв. № подл.

Копировал A2

Фрагмент 2 плана

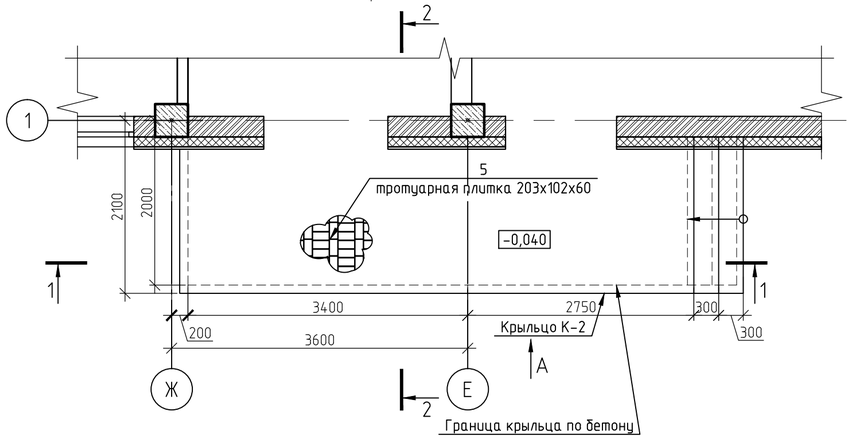

1-1

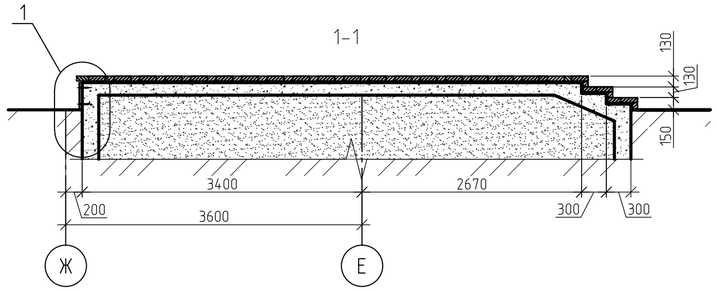

Вид А

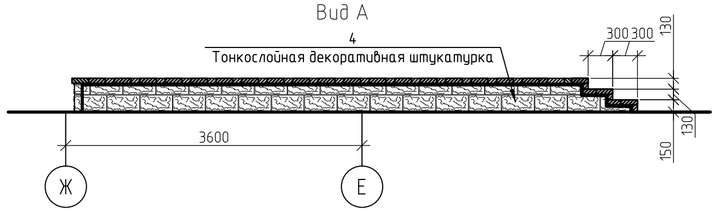

План подвесного потолка

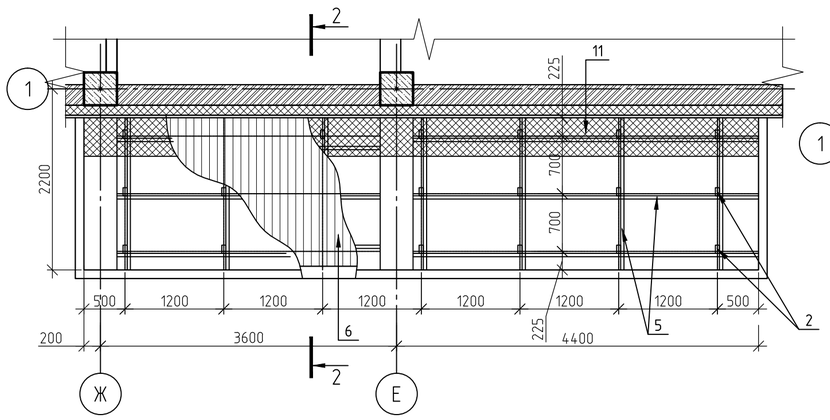

2-2

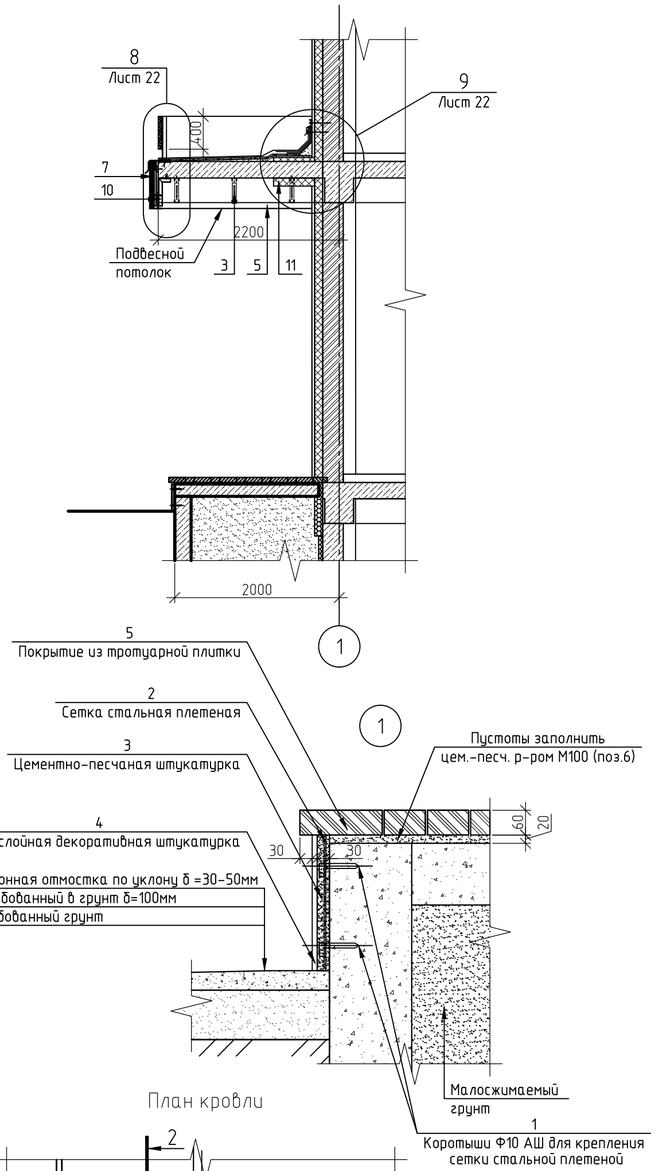

План кровли

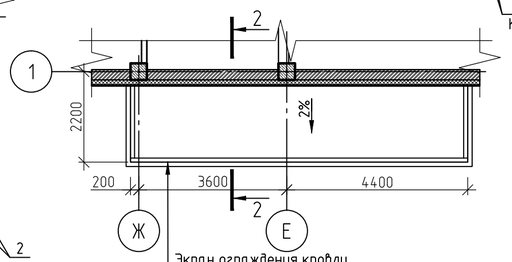

Экран ограждения кровли
из ц/п плит 400х400-28 шт(Лист 29)
по металлическому каркасу
(см.ТП РК 300 СДК (IВ, IIВ, IIIВ, IIIА) 9С-2.2 -2013-КЖ2)

Спецификация материалов на Фрагмент 2 плана

Поз.	Обозначение	Наименование	Кол.	Масса ед., кг	Примечание
		Крыльцо К-2			
1	ГОСТ 34028-2016	АРМАТУРА ∅10-А-III(А400) L= 0,1м шт	24,0	0,061	1,46 кг
2	ГОСТ5336-80*	сетка стальная плетеная 2-20-2.0-0 м2	3,0	3,0	9,0 кг
3		Цементно-песчаная штукатурка, б=30 мм м2	3,0		
4		Тонкослойная декоративная штукатурка б=3мм.Цвет -темно бежевый м2	3,0		
5		Плитка тротуарная 203х102х60 м2	13,83		664,0 шт
6		Цементно- песчаный р-р М100 б=20мм м3	0,23		
	ГОСТ 14918-80	Оцинк. сталь 0,8мм м2	7,0		44,8кг
	ГОСТ 103-2006	Прижимная планка -40 х4 L Общ.=8,2 м кг			10,33кг
		Напл. гидроизоляция "Рукан" с крупнозерн. мин. посыпкой м2			19,7 м2
		Напл. гидроизоляция "Рукан" 2 слоя м2			19,7 м2
		Цементно-песчаная стяжка по уклону М100.30-60мм м2			15,1 м2
	ГОСТ 8478-81*	Сетка ф4Врl $\frac{150}{150}$ кг			18,57 кг
		Материалы на устройство подвесного потолка			
1		Анкер-шпилька HILTY HST M8x95 шт.	99		
2	ГОСТ 8509-93*	L50x5 L=100мм шт.	84	0,37	31,1 кг
3	ГОСТ 103-2006	индивидуальный крепежный элемент - 350х70х5 шт.	84	0,96	80,6 кг
4	ГОСТ 7798-70	Болт М12 (L=50) с шайбой и гайкой шт.	84		
5	ГОСТ 8639-82*	Тр. 40х3 Lобщ.=45,4 кг.		3,36	152,6 кг
6		Металлосайдинг с заводской окраской, м2			12,3 м2
		Материалы на обшивку торцов козырька			
7		Аквапанель б=12,5 по оцинкован. металлическому каркасу "KNAUF" м2	7,2		
8	ТУ 1122-001-84967316-2008	Уголок гнутый оцинкованный L100х50х2 п.м.	20,2	2,303	46,5 кг
9	ТУ 1122-001-84967316-2008	Уголок гнутый оцинкованный L100х3 п.м.	12,0	4,096	49,2кг
10		L50х5 L=550мм шт.	15,0	2,07	31,1 кг
11		Плиты минераловатные на базальтовой основе плот.= 100 кг/м3, б=100 мм м2			8,2 м2

Изм.	Кол.уч.	Лист	№ док.	Подп.	Дата

ТП РК 300 СДК (IVА, IVГ)-2.2 -2013-АР2

Сельский Дом культуры на 300 мест
для ~~IVА~~, IVГ климатических подрайонов
с обычными геологическими условиями

Привязан Заказ: 25-19-АР2

Инженер	Донсков С		Гл. арх.	Мусабаев	
Н.контр	Кулмуханбетов		разработал	Брехова	
Гап	Таспаев А		проверил	Мусабаев	
Инв. №			норм.контр	Мусабаев	

Сельский Дом культуры на 300 мест

Стадия	Лист	Листов
РП	20	

Фрагмент 2 плана.
Сечения, план кровли. Спецификация материалов

АО "КазНИИСА"

Взам. инв. № | Подп. и дата | Инв. № подл.

Копировал A2

Фрагмент 3 плана

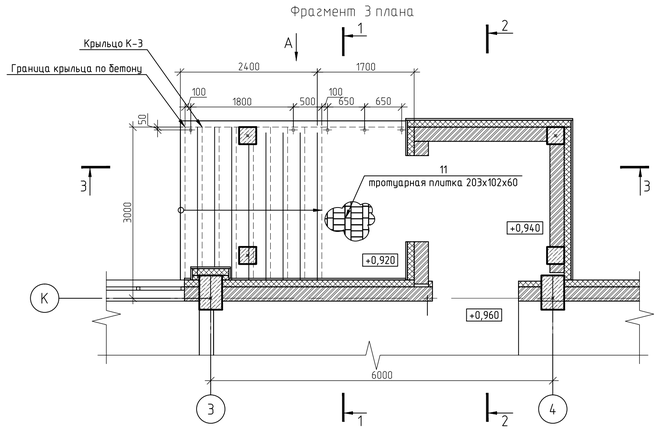

1-1

Оцинкованный профилированный лист Н60-845-0,9 ГОСТ 24045-2010 - 60мм
Обрешетка -деревянный брус 50х50мм (брус подвергнуть глубокой пропитке антипиренами)
Металлические конструкции кровли по уклону

Стяжка из ц.-п. раствора М100, - 30 мм
Утеплитель - минераловатная плита на базальтовом волокне плотностью 100кг/м3 (толщина по расчету см. л.15)
Пароизоляция - 1 слой полиэтиленовой пленки
Стяжка выравнивающая из ц.-п. раствора М50-10 мм
Ж/бетонная плита - 160мм

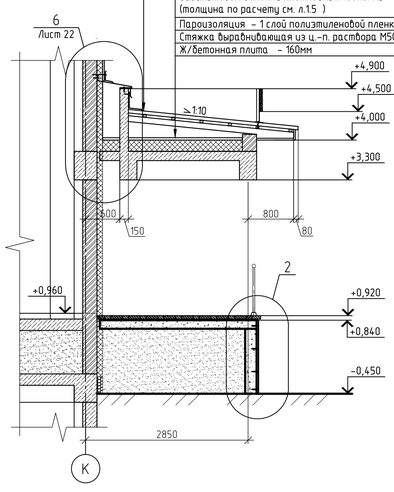

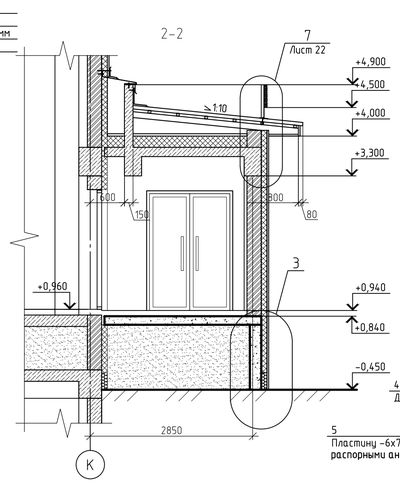

План кровли

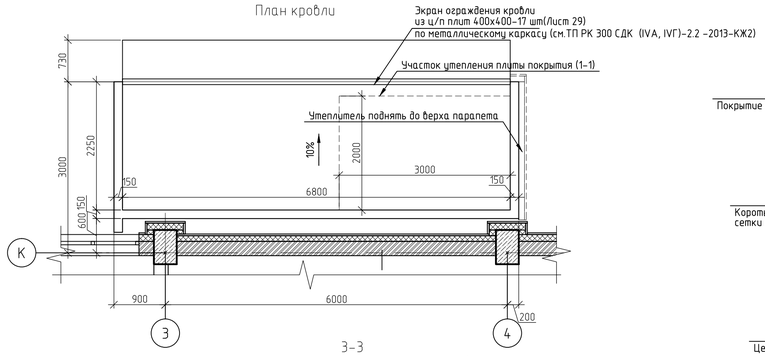

3-3

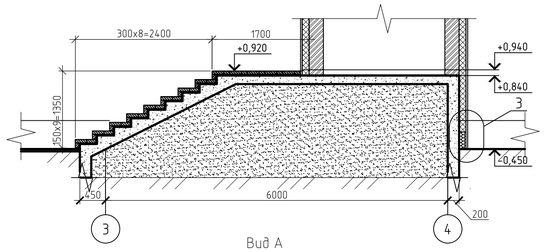

Вид А

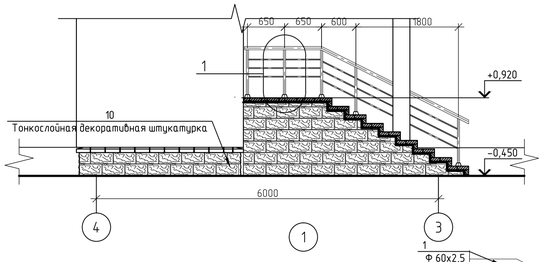

Поз. 4

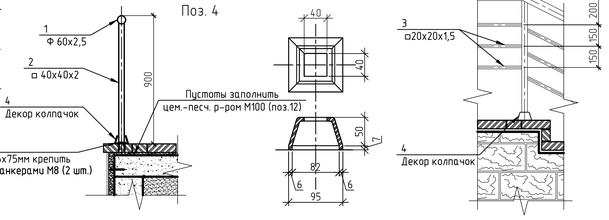

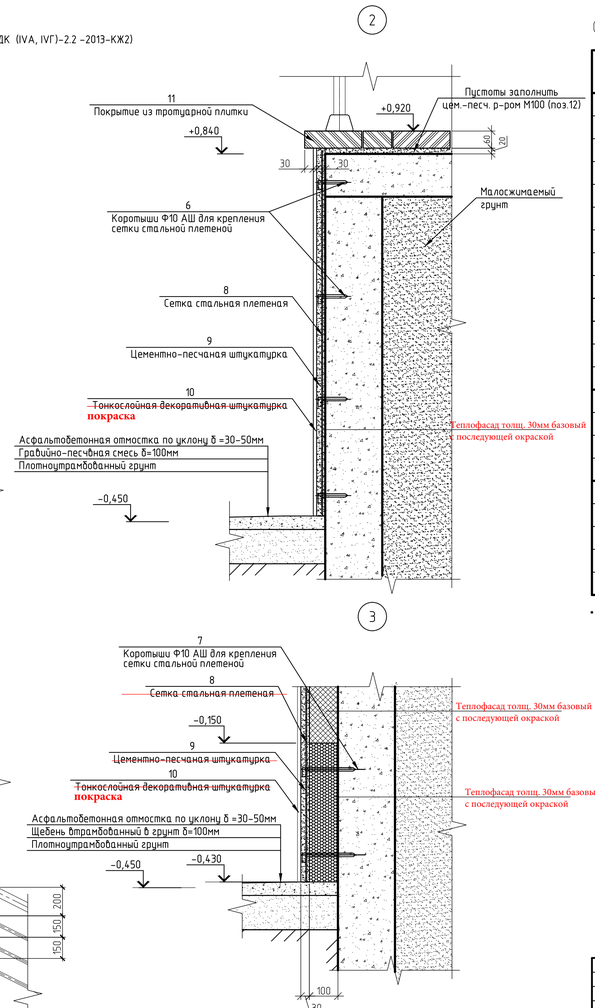

Спецификация материалов на Фрагмент 3 плана и ограждение крыльца К-3.

Поз.	Обозначение	Наименование	Кол.	Масса ед., кг	Приме-чание
		Крыльцо К-3			
1	ГОСТ 8734-75*	Поручень -Тр. Ф50х2,5 L общ.=3,8 м кг			11,02 кг
2	ГОСТ 8639-82*	Тр.40х40х2 L=0,87 м кг	5	2,02	10,13кг
3	ГОСТ 8639-82*	Тр.20х20х1,5 L общ.=10,68 м кг			8,97 кг
4		Декоративный колпачок 95х95мм кг	5	0,75	3,75 кг
5	ГОСТ 103-2006	Пластина-75х6 L=0,075 кг	5	0,26	1,3 кг
6	ГОСТ 34028-2016	АРМАТУРА ∅10-А-III(А400) L= 0,1м шт	48,0	0,061	2,92 кг
7	ГОСТ 34028-2016	АРМАТУРА ∅10-А-III(А400) L= 0,180м шт	21,0	0,11	2,31кг
8	ГОСТ5336-80*	сетка стальная плетеная 2-20-2.0-0 м2	6,0	3,0	18,0 кг
9		Цементно-песчаная штукатурка, δ=30 мм м2	6,0		
10		Тонкослойная декоративная штукатурка δ=3мм Цвет -темно бежевый м2	~~6,0~~		
11		Плитка тротуарная 203х102х60 м2 м2	14,04		674,0 шт
12		Цементно- песчаный р-р М100 δ=20мм м3	0,28		
		~~Цементно-песчаная стяжка М100. 30мм~~ м2			~~6,2м2~~
	Теплофасад толщ. 50мм базовый с последующей окраской	Плиты минераловатные на базальтовом волокне плот. 100 кг/м3 м2			6,2 м2*
		Пароизоляционная полиэтиленовая пленка толщ.0.2мм м2			6,2 м2
		Цементно-песчаная стяжка М50. 10мм м2			6,2 м2
	ГОСТ 14918-80	Оцинк. сталь 0,8мм м2	11,0		70,4 кг
	ГОСТ 103-2006	Кров. костыль -40х4 L Общ.=8,69 п.м. кг			10,94 кг
		Металлосайдинг по мет. оцинк. каркасу м2			5,0 м2
		Кол-во решеток			
		Решетка вентиляционная для металлосайдинга 200х200 шт	10		

* толщина утеплителя см. таблицу лист 15

Изм.	Кол.уч	Лист	№ док.	Подп.	Дата	ТП РК 300 СДК (IVА, IVГ)-2.2 -2013-АР2
						Сельский Дом культуры на 300 мест для IVА, IVГ климатических подрайонов с обычными геологическими условиями

Привязан	Заказ: 25-19-АР2			Сельский Дом культуры на 300 мест	Стадия: РП; Лист: 21; Листов:
Инженер	Донсков С		Гл. арх.	Мусабаев	Фрагмент 3 плана. Разрезы, узлы, план кровли,ограждения крыльца К-3 Спецификация материалов.
Н.контр	Кулмуханбетов		разработал	Брехова	АО "КазНИИСА"
ГАП	Таспаев А		проверил	Мусабаев	
Инв. №			норм.контр	Мусабаев	

Взам. инв. № | Подп. и дата | Инв. № подл.

Копировал | А3х3

6
21,23

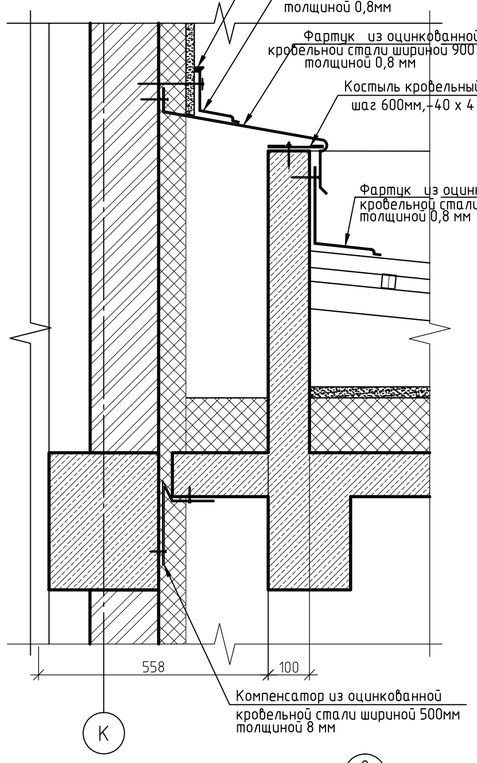

7
24

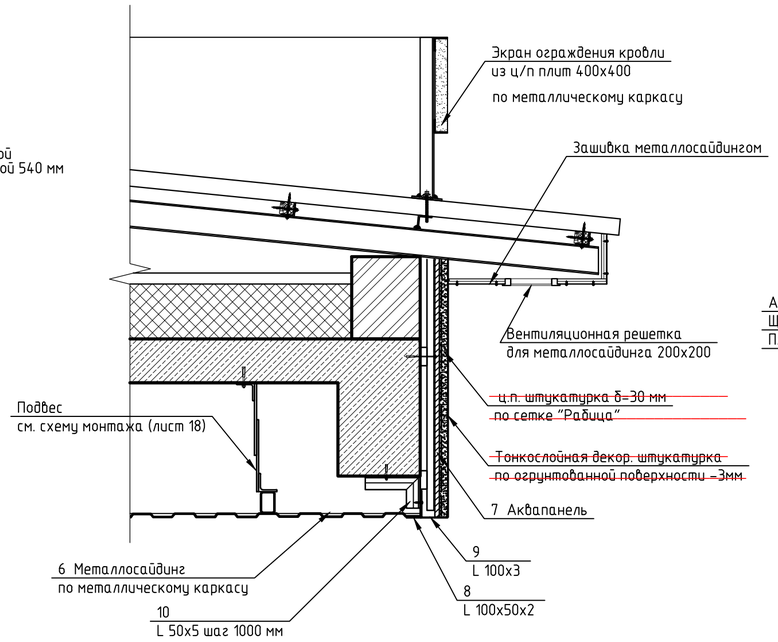

10
5

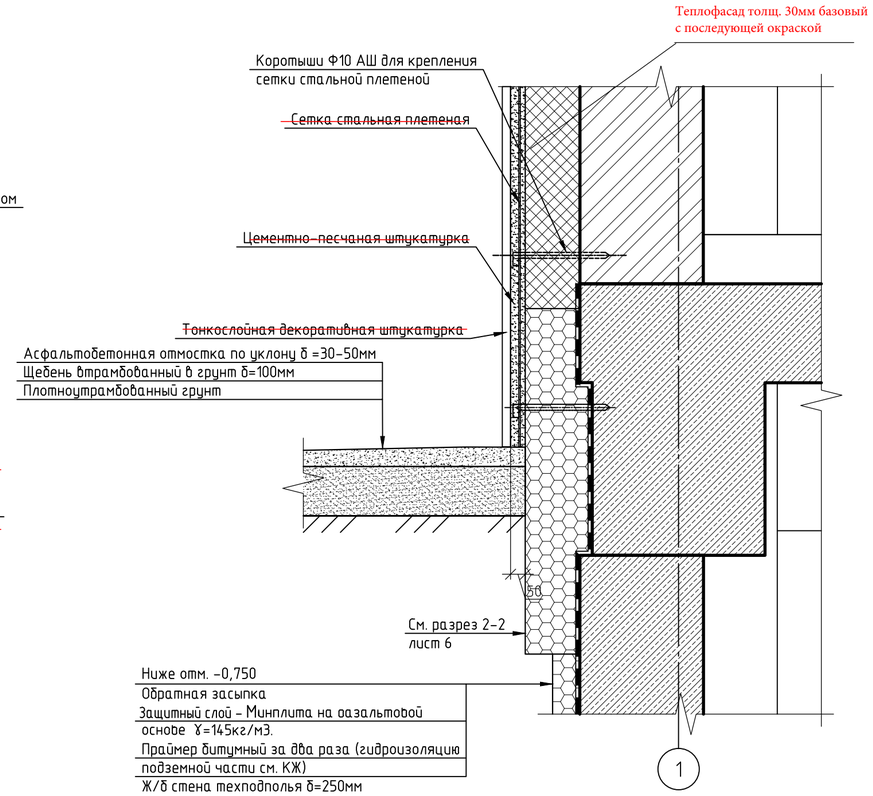

8
20,25

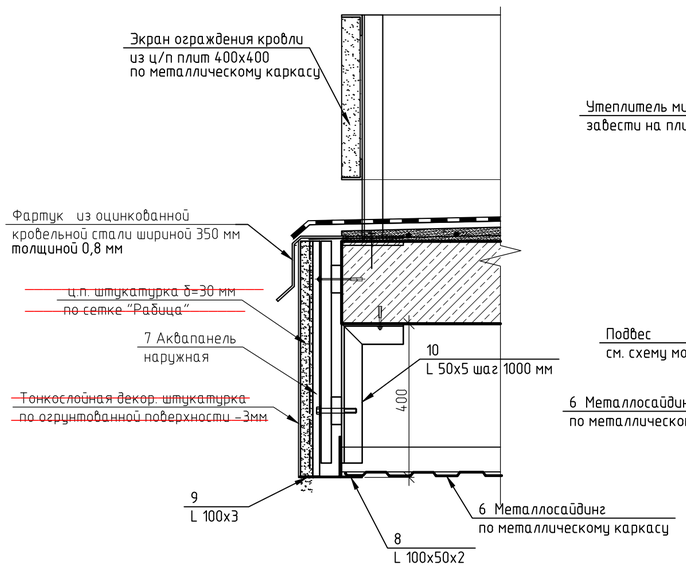

9
20,25

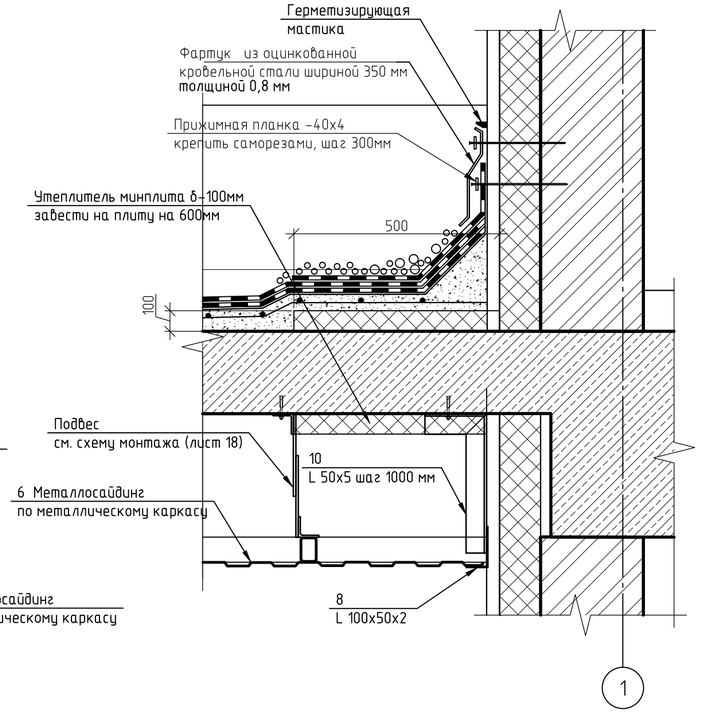

1. Расход по утеплителю внешних стен здания смотреть на листе 2 АР1.
2. Схему монтажа металлосайдинга узлов 7, 8, 9 см на листе 18.

							ТП РК 300 СДК (IVА, IVГ)-2.2 -2013-АР2		
							Сельский Дом культуры на 300 мест для ~~IVА~~, IVГ климатических подрайонов с обычными геологическими условиями		
		Изм.	Кол.уч.	Лист	№ док.	Подп.	Дата		
Привязан	Заказ: 25-19-АР2						Сельский Дом культуры на 300 мест	Стадия	Лист	Листов
								РП	22	
Инженер	Донсков С		Гл. арх.	Мусабаев			Узлы 6, 7, 8, 9,10	АО "КазНИИСА"		
Н.контр	Кулмуханбетов		разработал	Брехова						
Гап	Таспаев А		проверил	Мусабаев						
Инв. №			норм.контр	Мусабаев						

Взам. инв. №
Подп. и дата
Инв. № подл.

Копировал A2

Фрагмент 4 плана

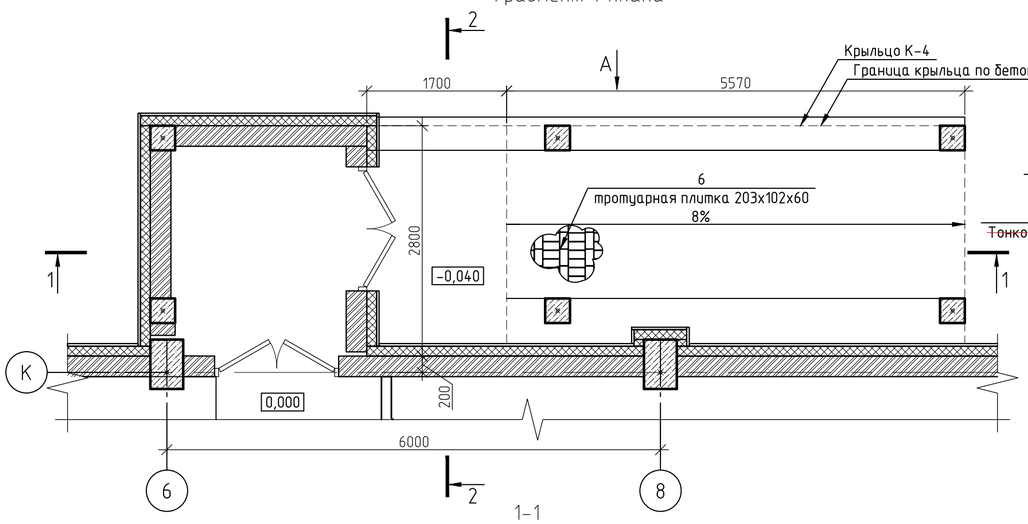

1-1

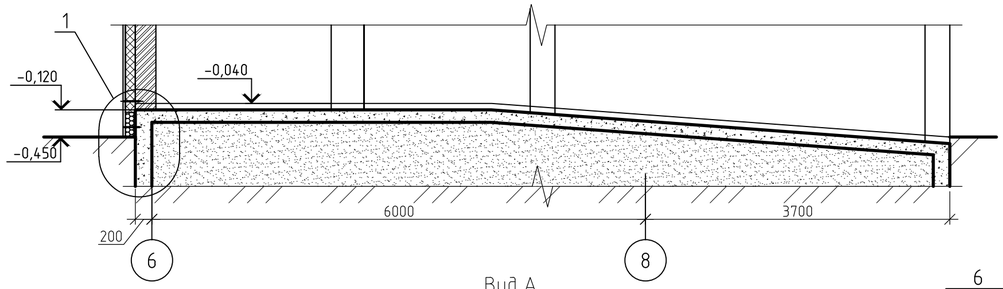

Вид А

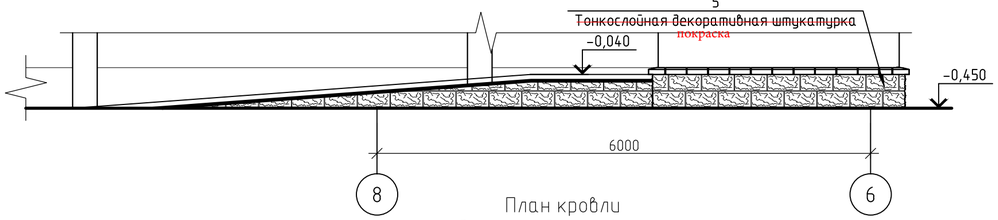

План кровли

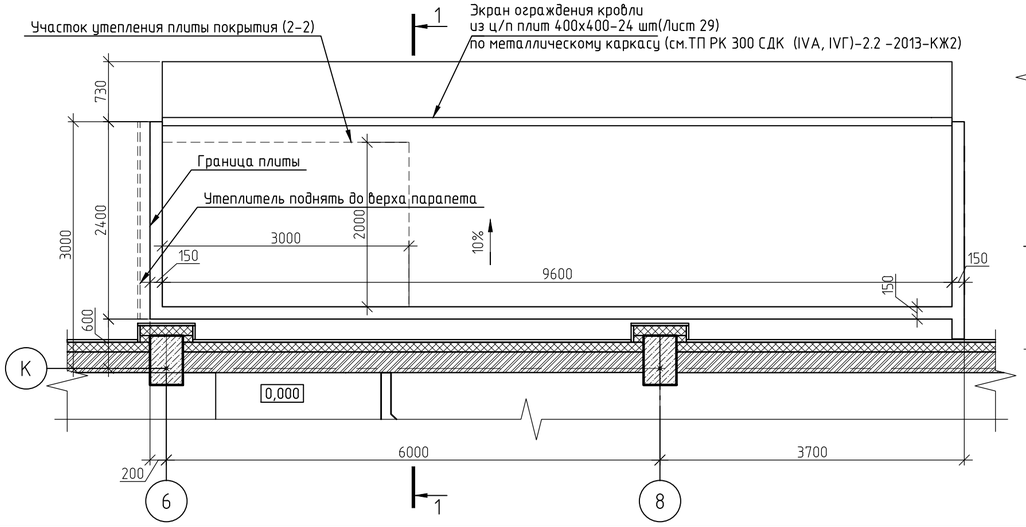

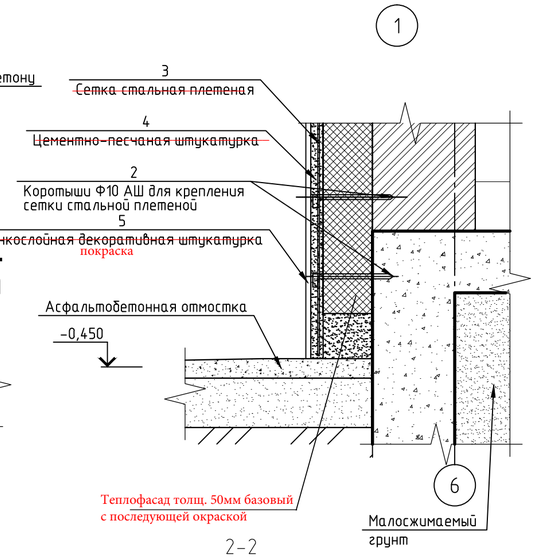

2-2

Оцинкованный профилированный лист Н60-845-0,9 ГОСТ 24045-94 - 60мм
Обрешетка -деревянный брус 50х50мм (брус подвергнуть глубокой пропитке антипиренами)
Металлические конструкции кровли по уклону

Стяжка из ц.-п. раствора М100, - 30 мм
Утеплитель - минераловатная плита на базальтовом волокне, плотностью 100кг/м3 (толщина по расчету см. л.1.5)
Пароизоляция - 1 слой полиэтиленовой пленки
Стяжка выравнивающая из ц.-п. раствора М50-10 мм
Ж/бетонная плита - 160мм

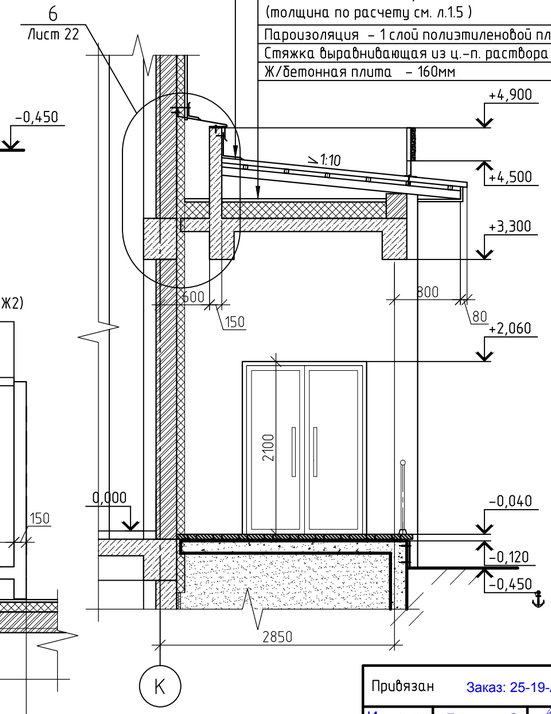

Спецификация материалов на Фрагмент 4 плана

Поз.	Обозначение	Наименование	Кол.	Масса ед., кг	Примечание
		Крыльцо К-4			
1	ГОСТ 34028-2016	АРМАТУРА ∅12-А-III(А400) L= 0,1 м шт.	27,0	0,061	1,64кг
2	ГОСТ 34028-2016	АРМАТУРА ∅10-А-III(А400) L= 0,180м шт.	21,0	0,11	2,31кг
3	ГОСТ5336-80*	сетка стальная плетеная 2-20-2.0-0 м2	3,43	3,0	10,29 кг
4		Цементно-песчаная штукатурка, g=30 мм м2	3,43		
5	Покраска	Тонкослойная декоративная штукатурка δ=3мм.Цвет -темно бежевый м2	3,43		
6		Плитка тротуарная 203х102х60 м2 м2	20,3		974,0 шт
7		Цементно- песчаный р-р М100 δ=20мм м3	0,39		
		~~Цементно-песчаная стяжка М100. 30мм м2~~			~~6,0м2~~
	Теплофасад толщ. 50мм базовый с последующей окраской	~~Плиты минераловатные на базальтовом волокне плот. 100 кг/м3~~ м2			6,0 м2*
		Пароизоляционная полиэтиленовая пленка толщ.0.2мм м2			6,0 м2
		Цементно-песчаная стяжка М50. 10мм м2			6,0 м2
	ГОСТ 14918-80	Оцинк. сталь 0,8мм м2	14,61		93,5кг
	ГОСТ 103-2006	Кров. костыль -40х4 L Общ.=10,06 п.м. кг			12,67кг
		Металлосайдинг по мет. оцинк. каркасу м2			6,52м2
		Кол-во решеток			
		Решетка вентиляционная для металлосайдинга 200х200 шт	11		

* толщина утеплителя см. таблицу лист 1.5

Изм.	Кол.уч.	Лист	№ док.	Подп.	Дата	ТП РК 300 СДК (IVА, IVГ)-2.2 -2013-АР2		
						Сельский Дом культуры на 300 мест для ~~IVА,~~ IVГ климатических подрайонов с обычными геологическими условиями		
						Сельский Дом культуры на 300 мест	Стадия: РП	Лист: 23 / Листов:
Гл. арх.		Мусабаев				Фрагмент 4 плана. Разрез, план кровли. Спецификация материалов.	АО "КазНИИСА"	
разработал		Брехова						
проверил		Мусабаев						
норм.контр.		Мусабаев						

Привязан Заказ: 25-19-АР2

Инженер	Донсков С	
Н.контр	Кулмуханбетов	
Гап	Таспаев А	
Инв. №		

Взам. инв. № | Подп. и дата | Инв. № подл.

Копировал A2

Фрагмент 5 плана

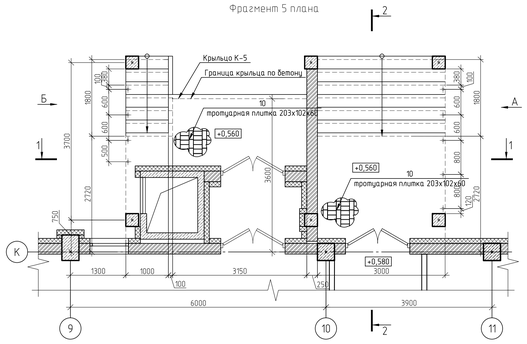

1–1

План кровли

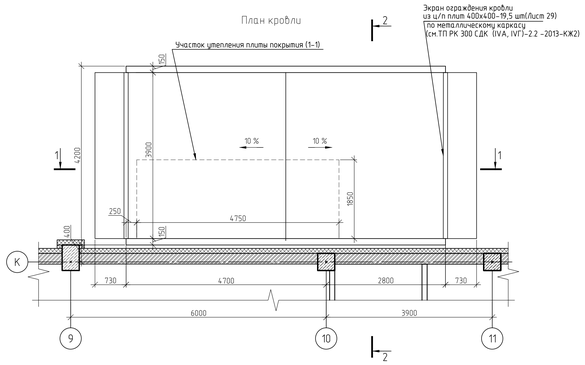

Вид А

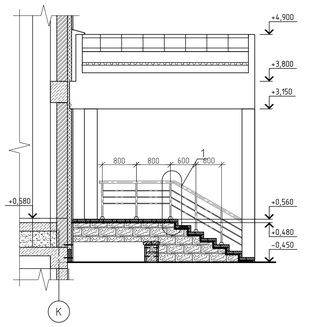

Вид Б

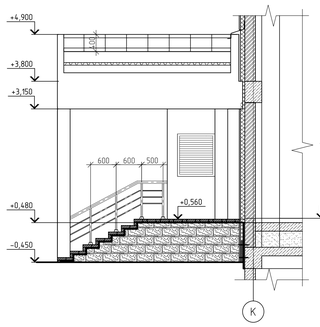

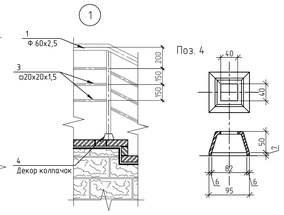

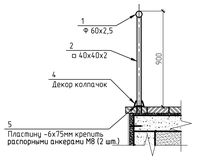

2–2

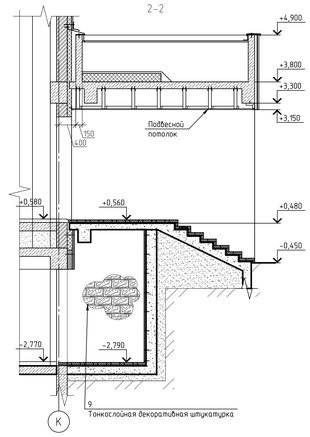

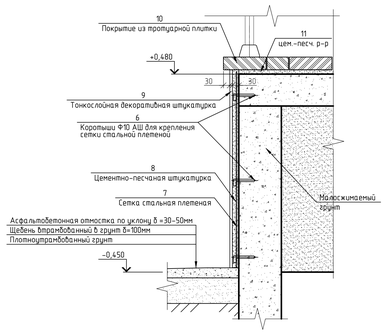

Оцинкованный профилированный лист Н60-845-0,9 ГОСТ 24045-2010 - 60мм
Обрешетка -деревянный брус 50х50мм (брус подвергнуть глубокой пропитке антипиренами)
Металлические конструкции кровли по уклону

Стяжка из ц.-п. раствора М100, - 30 мм
Утеплитель - минераловатная плита на базальтовом волокне, плотностью 100кг/м3 (толщина по расчету см. л.15)
Пароизоляция - 1 слой полиэтиленовой пленки
Стяжка выравнивающая из ц.-п. раствора М50- 10 мм
Ж/бетонная плита - 160мм

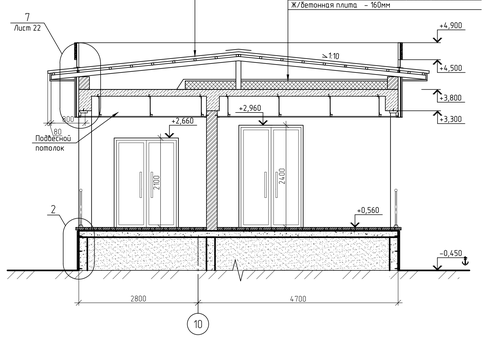

План подвесного потолка

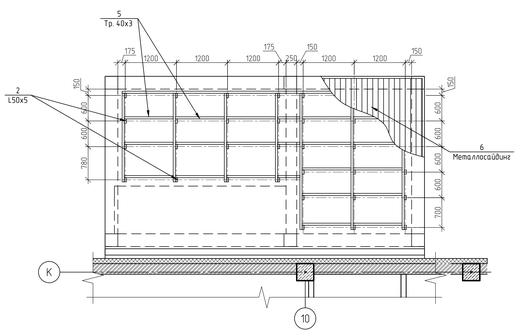

Спецификация материалов на Фрагмент 5 плана и ограждение крыльца К-5

Поз.	Обозначение	Наименование	Кол.	Масса ед., кг	Приме-чание
		Крыльцо К-5			
1	ГОСТ 8734-75*	Горучень -Тр. Ф50х2,5 L общ.=6,0 м кг			17,52 кг
2	ГОСТ 8639-82*	Тр.40х40х2 L=0,87 м кг	9	2,02	18,18кг
3	ГОСТ 8639-82*	Тр.20х20х1,5 L общ.=17,43 м кг			14,65 кг
4		Декоративный колпачок 95х95мм кг	9	0,75	6,75 кг
5	ГОСТ 103-2006	Пластина-75х6 L=0,075 кг	9	0,26	2,34 кг
6	ГОСТ 34028-2016	АРМАТУРА Ст10-А-III(А400) L= 0,3м шт	64,0	0,061	3,9 кг
7	ГОСТ5336-80*	сетка стальная плетеная 2-20-2-0 м2	8,0	3,0	24,0 кг
8		Цементно-песчаная штукатурка, δ=30 мм м2	8,0		
9		Тонкослойная декоративная штукатурка δ=2мм(Цвет -бежевый м2	8,0		
10		Плитка тротуарная 203х102х60 м2	32,3		1550,0 шт
11		Цементно- песчаный р-р М100 δ=20мм м3	0,48		
		Материалы на устройство чердачного утепления и карнизов			
		Цементно-песчаная стяжка М100 30мм м2			9,73 м2
		Плиты минераловатные на базальтовом волокне плот. 100 кг/м3 м2			8,8 м2*
		Пароизоляционная полиэтиленовая пленка толщ.0,2мм м2			9,73 м2
		Цементно-песчаная стяжка М50 10мм м2			9,73 м2
	ГОСТ 14918-80	Оцинк. сталь толщ.0,8мм м2	17,3		110,72 кг
	ГОСТ 103-2006	Кроб. костыль -40х4 L общ.=9,49 п.м. кг			11,95 кг
		Металлосайдинг по мет. оцинк. каркасу м2			5,3 м2
		Кол-во решеток			
		Решетка вентиляционная для металлосайдинга 200х200 шт	15		
		Материалы на устройство подвесного потолка			
1		Анкер-шпилька HILTY HST M8x95 шт.	85		
2	ГОСТ 8509-93*	L50х5 L=100мм шт.	68	0,37	25,16 кг
3	ГОСТ 103-76*	индивидуальный крепежный элемент - 350х70х5 шт	68	0,96	65,28 кг
4	ГОСТ 7798-70	Болт М12 (L=50) с шайбой и гайкой шт.	68		
5	ГОСТ 8639-82*	Тр. 40х3 L общ.=49,25 кг.		3,36	165,48 кг
6		Металлосайдинг с заводской окраской, м2			24,36 м2
		Материалы на обшивку парапетов			
7		Анкеланель δ=12 5 по оцинкованн. металлическому каркасу "KNAUF" м2	18,94		
8	ТУ 1122-001-84967316-2008	Уголок гнутый оцинкованный L 100х50х2 п.м	26,04	2,303	59,97 кг
9	ТУ 1122-001-84967316-2008	Уголок гнутый оцинкованный L 100х3 п.м	16,59	4,096	67,95кг
10		L50х5 L=550мм шт	17,0	2,07	35,19 кг

* толщина утеплителя см. таблицу лист 15

Изм.	Кол.уч.	Лист	№ док.	Подп.	Дата

ТП РК 300 СДК (IVА, IVГ)-2.2 -2013-АР2

Сельский Дом культуры на 300 мест для IVА, IVГ климатических подрайонов с обычными геологическими условиями

Привязан Заказ: 25-19-АР2

Инженер	Донсков С.	Гл. арх.	Мусабаев
Н.контр.	Кумукжибеков	разработал	Борисова
Гап	Таспаев А.	проверил	Мусабаев
Инв. №		норм.контр.	Мусабаев

Сельский Дом культуры на 300 мест

Стадия	Лист	Листов
РП	24	

Фрагмент 5 плана. Разрезы, виды, план кровли,ограждения Крыльца К-5. Спецификация материалов

АО "КазНИИСА"

Взам.инв. № | Подп. и дата | Инв. № подл.

Копировал А3х4

Фрагмент 6 плана

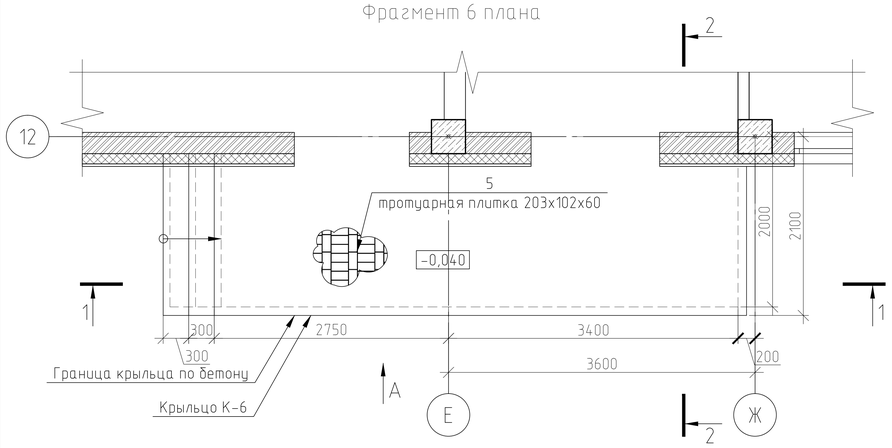

1-1

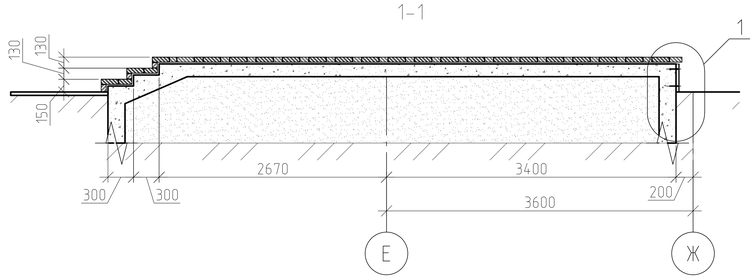

Вид А

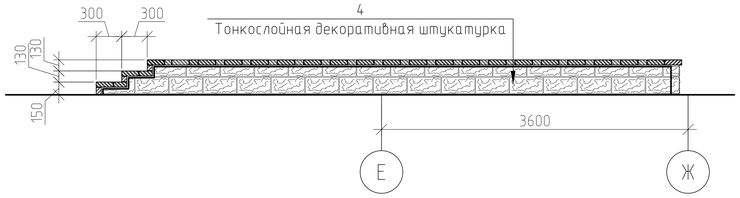

План подвесного потолка

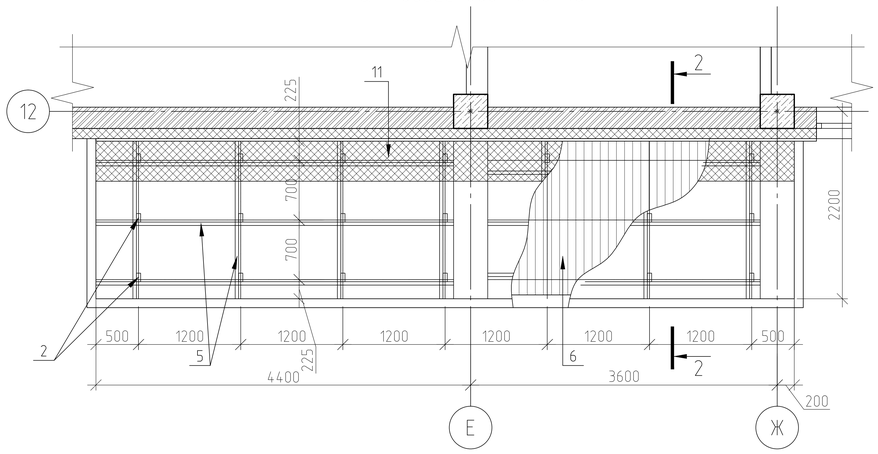

2-2

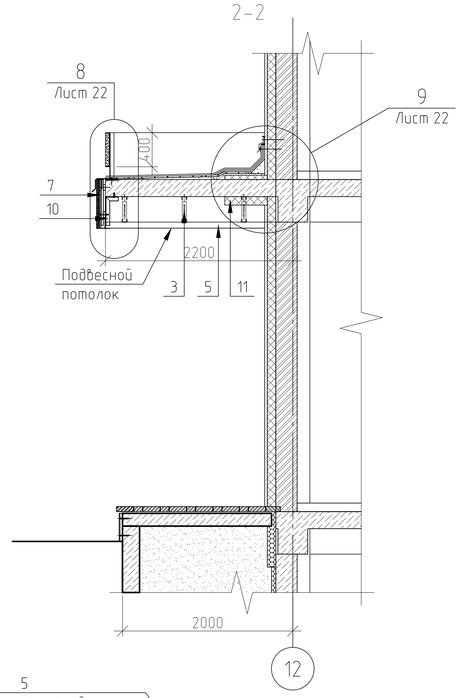

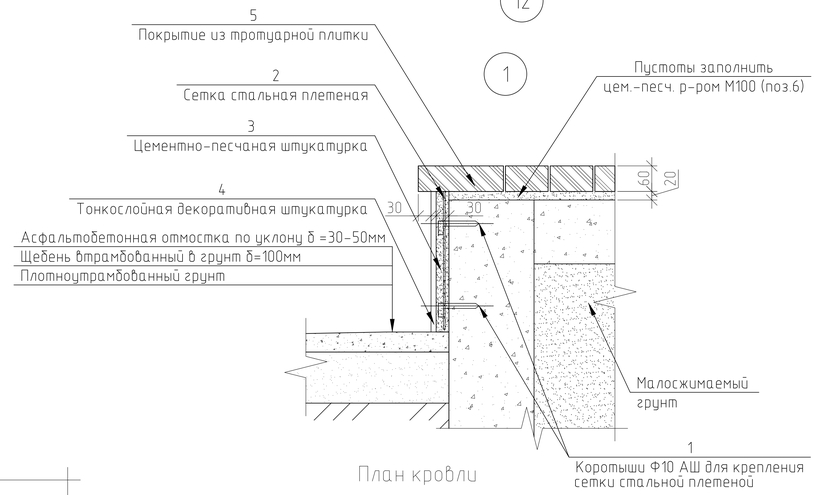

План кровли

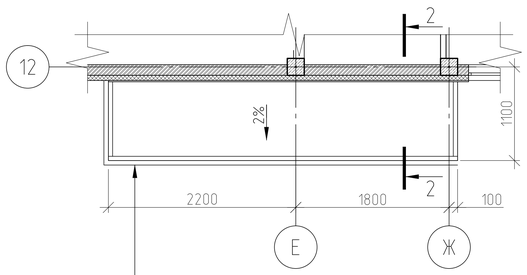

Экран ограждения кровли
из ц/п плит 400х400-28 шт(Лист 29)
по металлическому каркасу
(см.ТП РК 300 СДК (IВ, IIВ, IIIВ, IIIА) 9С-2.2 -2013-КЖ2)

Спецификация материалов на Фрагмент 6 плана

Поз.	Обозначение	Наименование	Кол.	Масса ед., кг	Примечание
		Крыльцо К-2			
1	ГОСТ 34028-2016	АРМАТУРА ∅12-А-III(А400) L= 0,1м шт.	24,0	0,061	1,46 кг
2	ГОСТ5336-80*	сетка стальная плетеная 2-20-2.0-0 м2	3,0	3,0	9,0 кг
3		Цементно-песчаная штукатурка, б=30 мм м2	3,0		
4		Тонкослойная декоративная штукатурка б=3мм.Цвет -темно бежевый м2	3,0		
5		Плитка тротуарная 203х102х60 м2	13,83		664,0 шт
6		Цементно- песчаный р-р М100 б=20мм м3	0,23		
	ГОСТ 14918-80	Оцинк. сталь 0,8мм м2	7,0		44,8кг
	ГОСТ 103-2006	Прижимная планка -40 х4 L Общ.=8,2 м кг			10,33кг
		Напл. гидроизоляция "Рукан" с крупнозерн. мин. посыпкой м2			19,7 м2
		Напл. гидроизоляция "Рукан" 2 слоя м2			19,7 м2
		Цементно-песчаная стяжка по уклону М100.30-60мм м2			15,1 м2
	ГОСТ 8478-81*	Сетка ф4Вр1 150/150 кг			18,57 кг
		Материалы на устройство подвесного потолка			
1		Анкер-шпилька HILTY HST M8x95 шт.	99		
2	ГОСТ 8509-93*	L50х5 L=100мм шт.	84	0,37	31,1 кг
3	ГОСТ 103-76*	индивидуальный крепежный элемент - 350х70х5 шт.	84	0,96	80,6 кг
4	ГОСТ 7798-70	Болт М12 (L=50) с шайбой и гайкой шт.	84		
5	ГОСТ 8639-82*	Тр. 40х3 Lобщ.=45,4 кг.		3,36	152,6 кг
6		Металлосайдинг с заводской окраской, м2			12,3 м2
		Материалы на обшивку торцов козырька			
7		Аквапанель б=12,5 по оцинкован. металлическому каркасу "KNAUF" м2	7,2		
8	ТУ 1122-001-84967316-2008	Уголок гнутый оцинкованный L100х50х2 п.м.	20,2	2,303	46,5 кг
9	ТУ 1122-001-84967316-2008	Уголок гнутый оцинкованный L100х3 п.м.	12,0	4,096	49,2кг
10		L50х5 L=550мм шт.	15,0	2,07	31,1 кг
11		Плиты минераловатные на базальтовой основе плот.= 100 кг/м3, б=100 мм м2			8,2 м2

Изм.	Кол.уч.	Лист	№ док.	Подп.	Дата

ТП РК 300 СДК (IVА, IVГ)-2.2 -2013-АР2

Сельский Дом культуры на 300 мест
для IVА, IVГ климатических подрайонов
с обычными геологическими условиями

Привязан Заказ: 25-19-АР2

Инженер	Донсков С	
Н.контр	Кулмуханбетов	
Гап	Таспаев А	
Инв. №		

Гл. арх.	Мусабаев
разработал	Брехова
проверил	Мусабаев
норм.контр	Мусабаев

Сельский Дом культуры на 300 мест

Стадия	Лист	Листов
РП	25	

Фрагмент 6 плана.
Сечения, план кровли.Спецификация материалов

АО "КазНИИСА"

Взам. инв. № | Подп. и дата | Инв. № подл.

Копировал A2

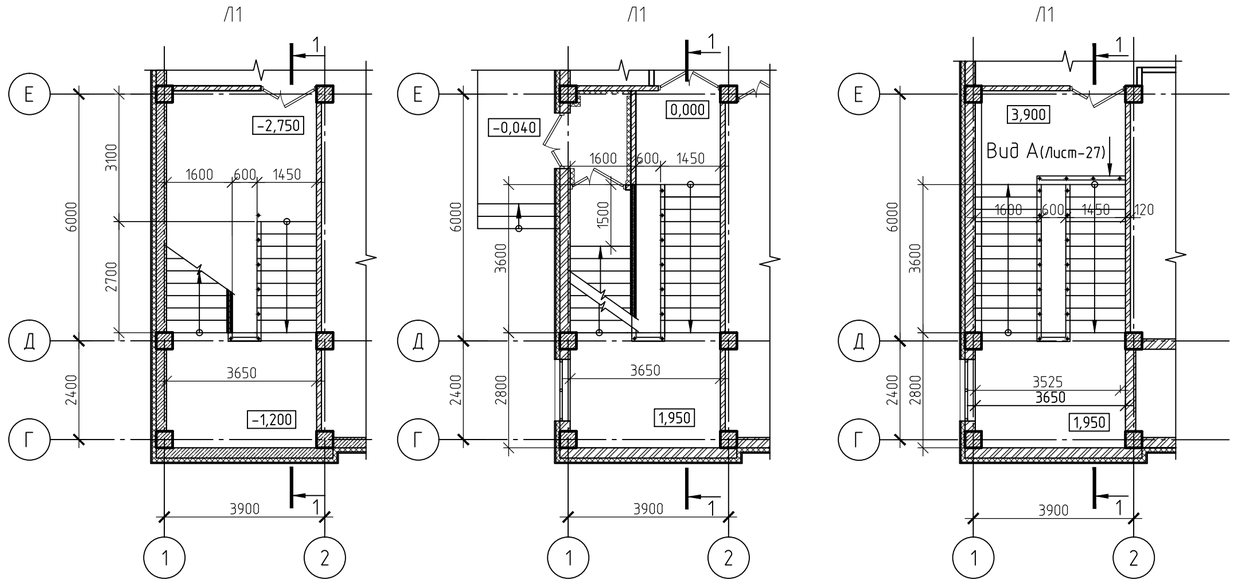

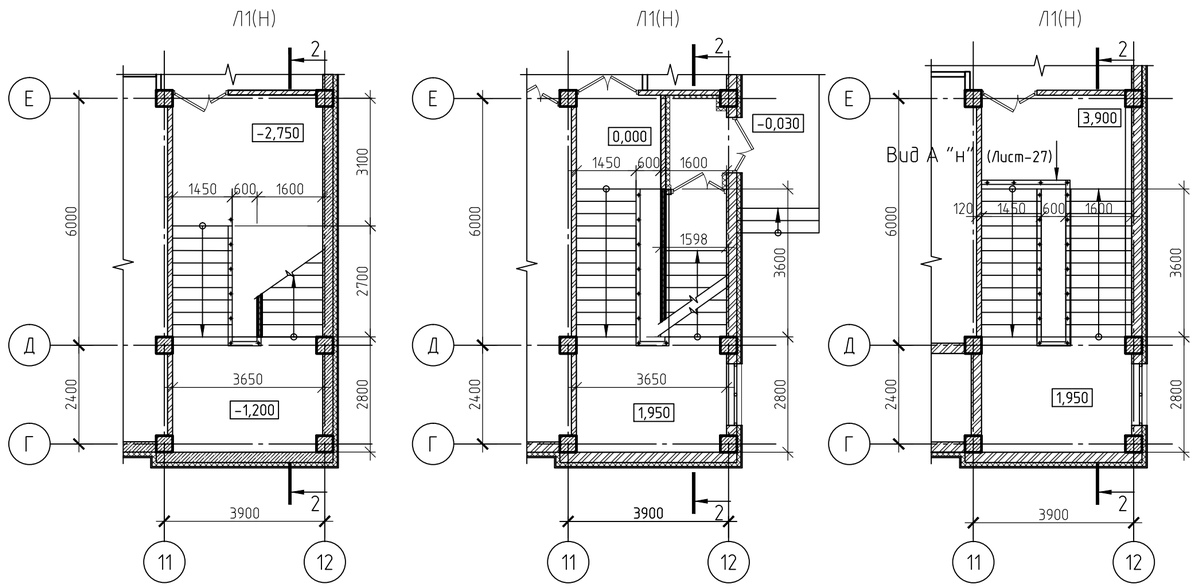

1-1

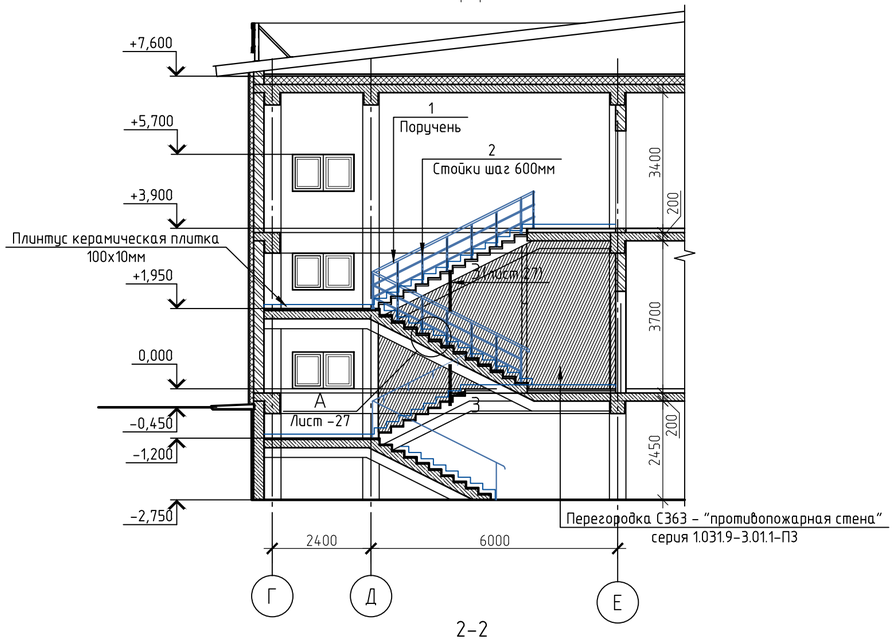

2-2

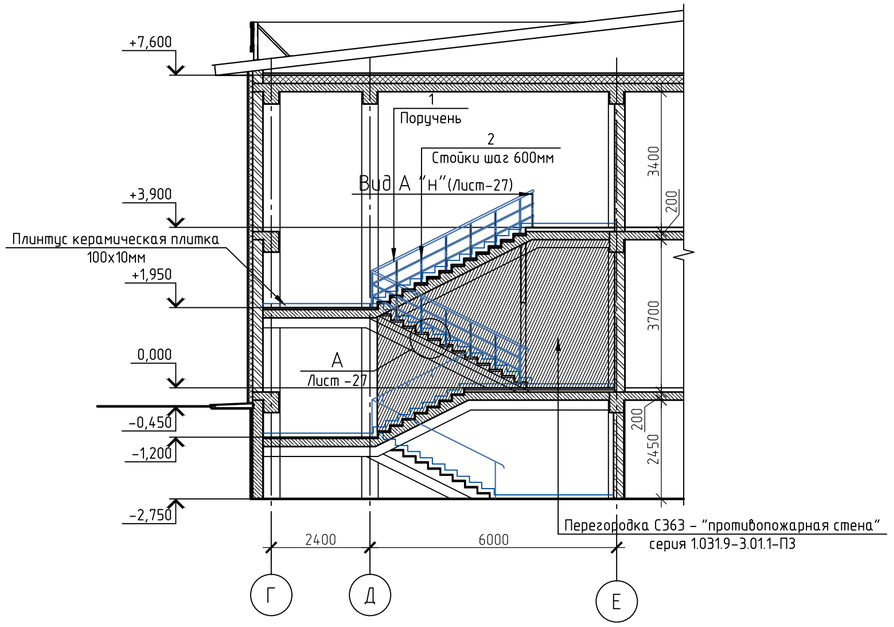

1. Спецификации материалов на ограждения и облицовку лестничных клеток Л-1, Л-1Н Лист - 27

							ТП РК 300 СДК (IVА, IVГ)-2.2 -2013-АР2		
							Сельский Дом культуры на 300 мест для ~~IVА~~, IVГ климатических подрайонов с обычными геологическими условиями		
		Изм.	Кол.уч.	Лист	№ док.	Подп.	Дата			
Привязан	Заказ: 25-19-АР2							Сельский Дом культуры на 300 мест	Стадия	Лист	Листов
Инженер	Донсков С		Гл. арх.	Мусабаев					РП	26	
Н.контр	Кулмуханбетов		разработал	Медведев				Лестничные клетки Л-1, Л-1Н. Планы, разрезы.	АО "КазНИИСА"		
Гап	Таспаев А		проверил	Шегай							
Инв. №			норм.контр.	Мусабаев							

Взам. инв. № | Подп. и дата | Инв. № подл.

Копировал A2

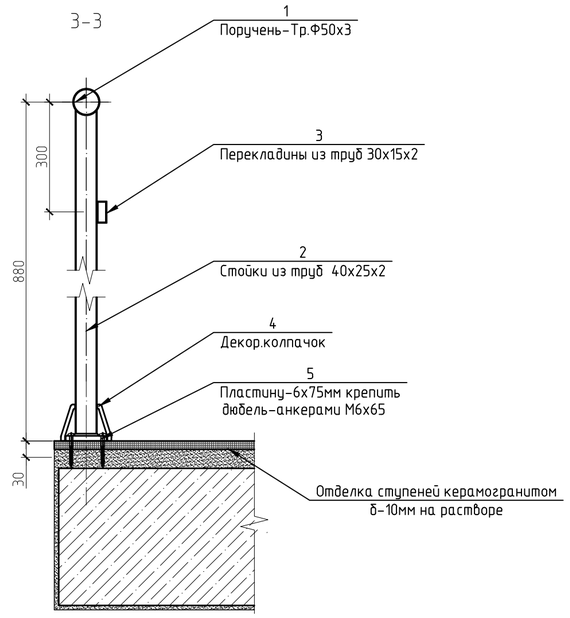

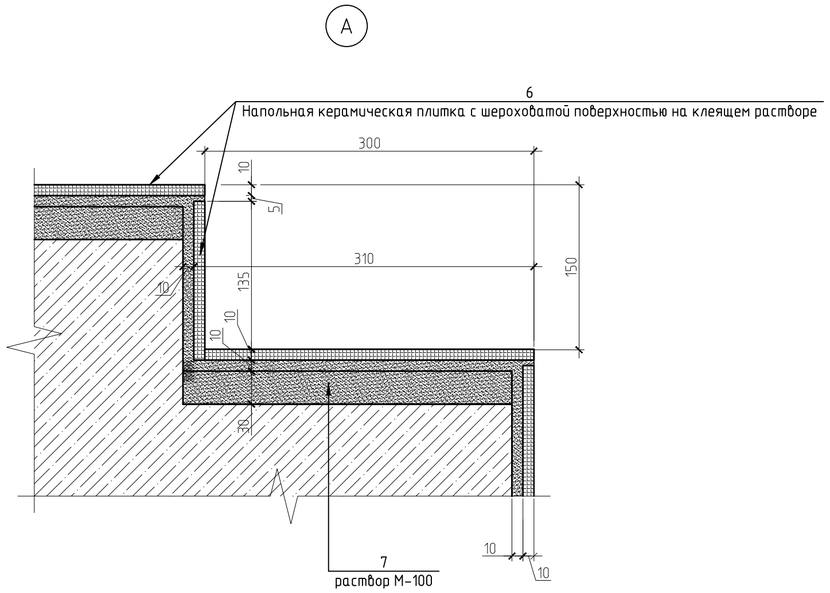

Спецификация на ограждения и облицовку лестничных клеток Л-1, Л-1Н
(на одну лестничную клетку)

Поз.	Обозначение	Наименование	Кол. шт.	Масса ед. кг	Примечание
		Сборочные единицы			
1	ГОСТ 10704-91*	Поручень -Тр. Ф50х3 Lобщ.= 11500мм	1	40,02	40,02кг
2	ГОСТ 8645-68*	Стойки -Тр.40х25х2 L = 860мм	18	1,6	28,8кг
3	ГОСТ 8645-68*	Перекладина-Тр.30х15х2 Lобщ.= 22200мм	1	1,23	27,306кг
4		Декоративный колпачок-кольцо Ф95	18	0,75	13,5кг
5	ГОСТ103-2006	Пластина -75х6 L=75мм	18	0,26	4,68кг
		Материалы			
6		Напольная керамическая плитка с шероховатой поверхностью на клеящем растворе м2	16,1		
7		Цементно-песчаная стяжка М100 δ-30 м3	0,036		
8		Керамическая пл-ка плинтус 100х10мм на клеящем растворе мп	72,81		

Вид А

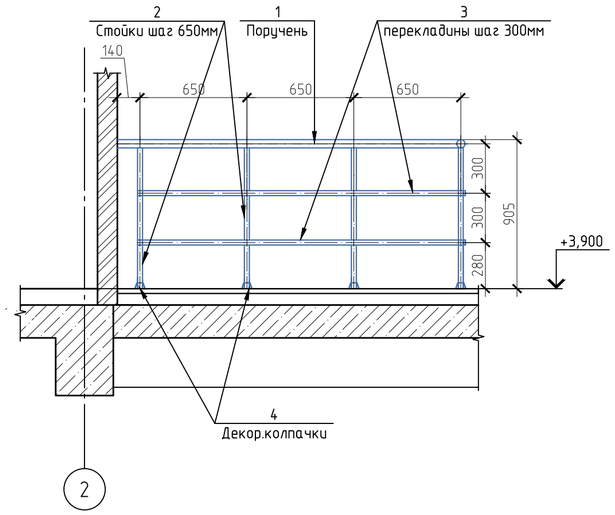

Вид А"н"

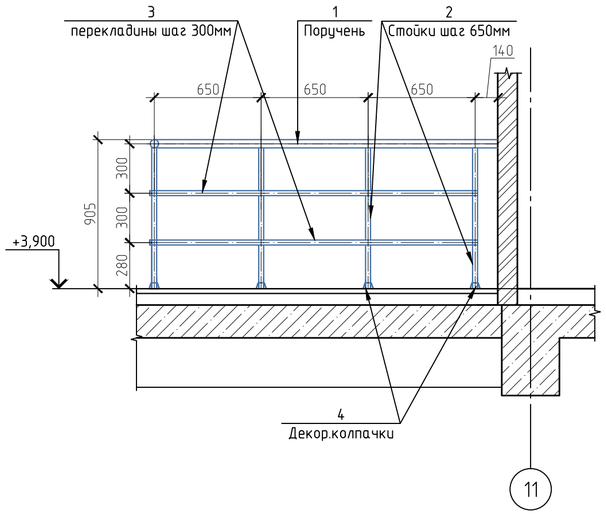

1. Настоящий лист читать совместно с л. 26.
2. Соединения элементов ограждений выполнять на сварке окрасить эмалью ПФ-115 ГОСТ 6465-76* (2слоя) по грунтовке ГФ-021 ГОСТ 25129-82*

Привязан	Заказ: 25-19-АР2						ТП РК 300 СДК (IVА, IVГ)-2.2 -2013-АР2		
							Сельский Дом культуры на 300 мест для ~~IVА,~~ IVГ климатических подрайонов с обычными геологическими условиями		
			Изм.	Кол.уч.	Лист	№ док.	Подп.	Дата	
Инженер	Донсков С		Гл. арх.		Мусабаев			Сельский Дом культуры на 300 мест	Стадия: РП; Лист: 27; Листов:
Н.контр	Кулмуханбетов		разработал		Медведев				
Гап	Таспаев А		проверил		Шегай			Ограждения и облицовка лестничных клеток Л-1, Л1-Н. Спецификации материалов.	АО "КАЗНИИСА"
Инв. №			норм.контр.		Мусабаев				

Взам. инв. № | Подп. и дата | Инв. № подл.

Копировал A2

Вид-1

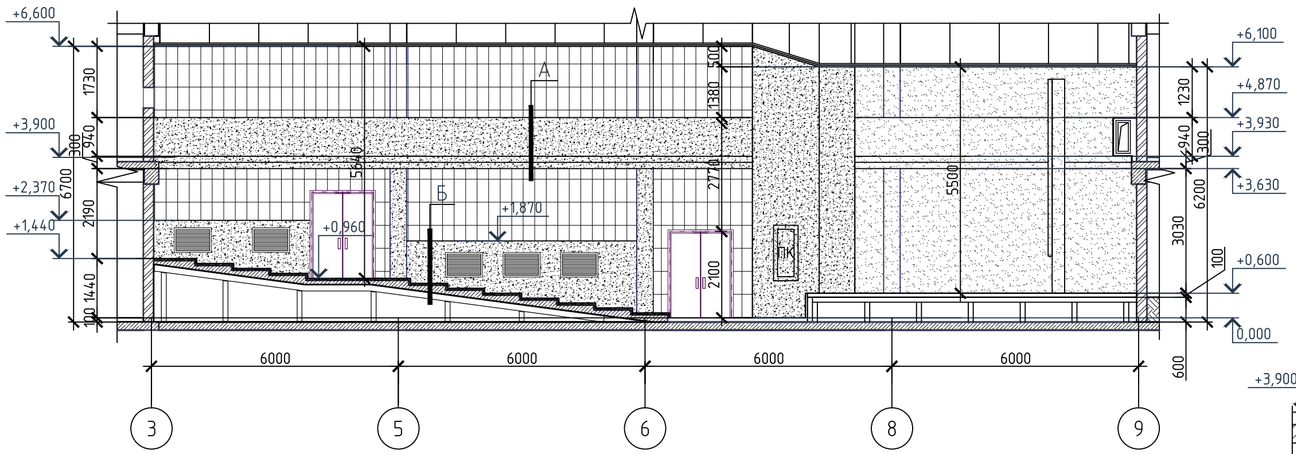

Вид-3

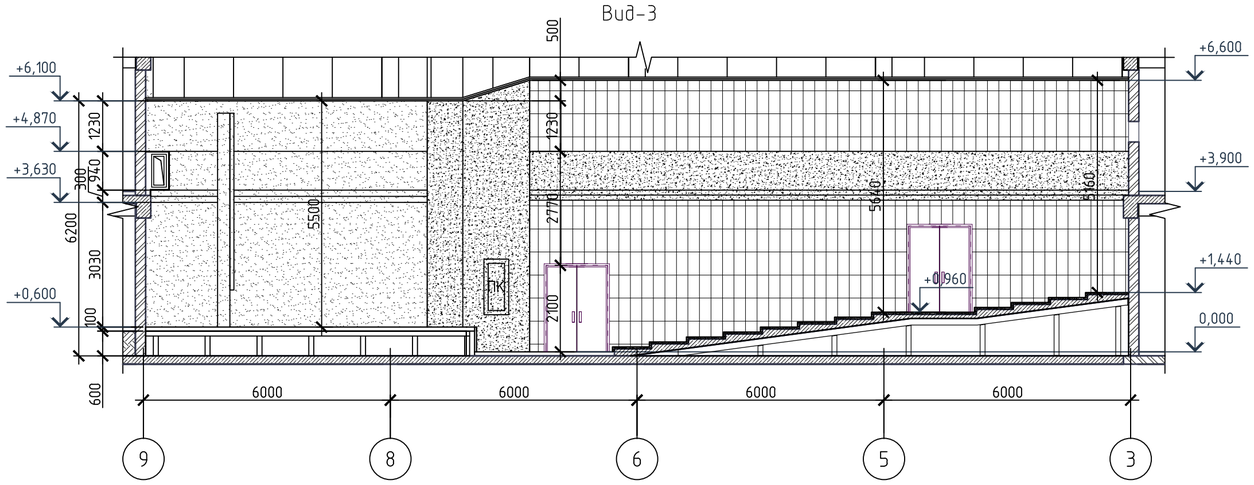

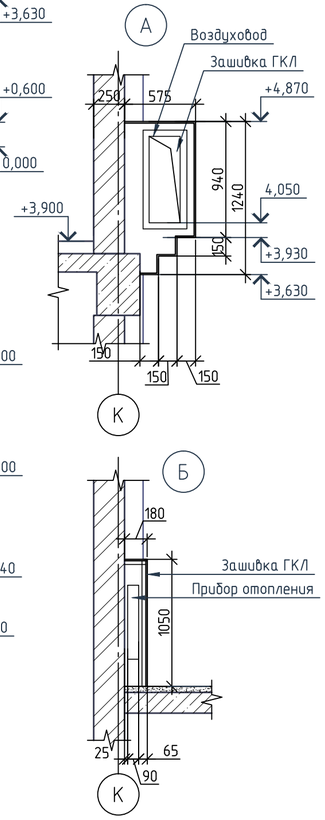

Вид-2

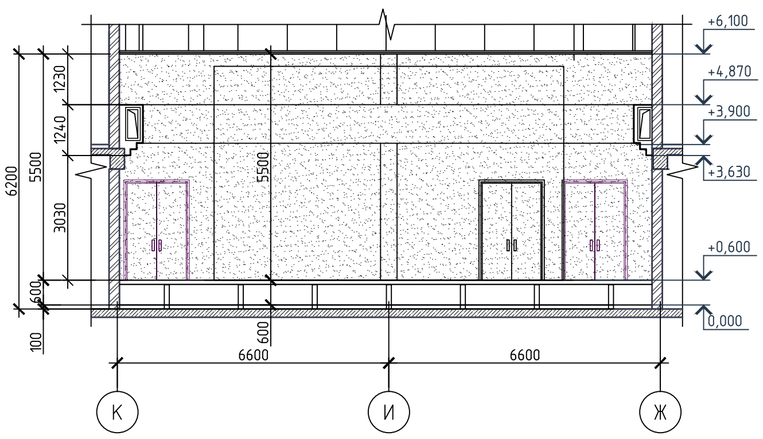

Вид-4

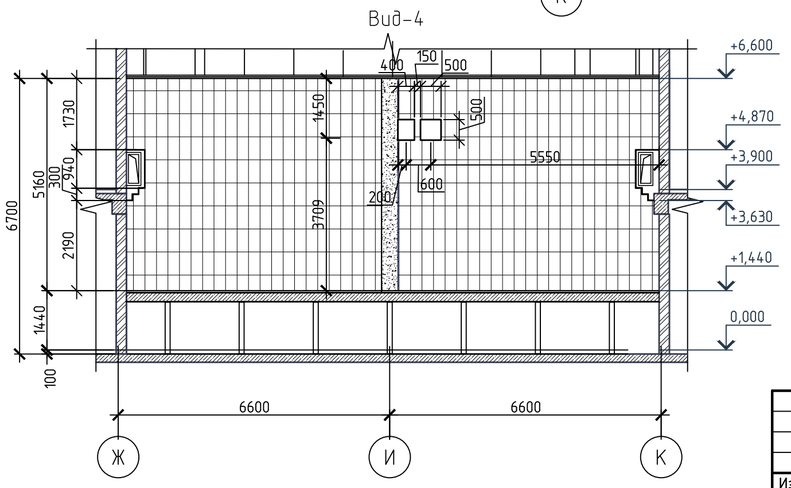

Спецификация материалов на отделку стен зрительного зала

Поз.	Обозначение	Наименование	Кол.	Масса, ед., кг	Приме-чание
		Улучшенная штукатурка δ-20мм	383,01		
		Выравнивающая штукатурка δ-3мм	34,86		
	Серия 1.073.9-2.00 Выпуск 1	Листы гипсокартона-ГКЛ δ=12.5мм, $м^2$ по металлокаркасу "Knauf"	252,62		
		Акустические стеновые панели по металлокаркасу $м^2$	174,27		
		Водоэмульсионная краска $м^2$	206,5		
		Тонкослойная декоративная штукатурка $м^2$	133,86		
		Решетки радиаторные из ПВХ 900 х 600 (h) шт	5		

Схема зала с маркировкой видов

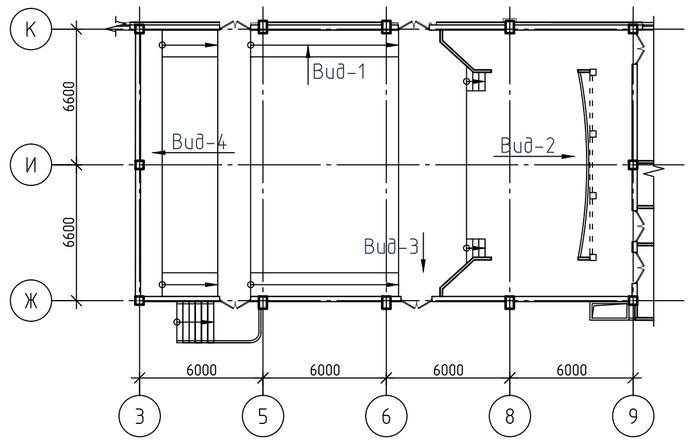

Условные обозначения материалов

- Акустические стеновые панели 1200х600мм
- Декоративная штукатурка
- Водоэмульсионная краска

Взам. инв. №	Подп. и дата	Инв. № подл.

Изм.	Кол. уч.	Лист	№ док.	Подп.	Дата

ТП РК 300 СДК (IVА, IVГ)-2.2 -2013-АР2

Сельский Дом культуры на 300 мест для IVА; IVГ климатических подрайонов с обычными геологическими условиями

Привязан Заказ: 25-19-АР2

Инженер	Донсков С	Гл. арх.	Мусабаев	
Н.контр	Кулмуханбетов	разработал	Медведев	
Гап	Таспаев А	проверил	Шегай	
Инв. №		норм.контр	Мусабаев	

Сельский Дом культуры на 300 мест

Стадия	Лист	Листов
РП	28	

Развертки стен зрительного зала Спецификация материалов

АО "КАЗНИИСА"

Копировал A2

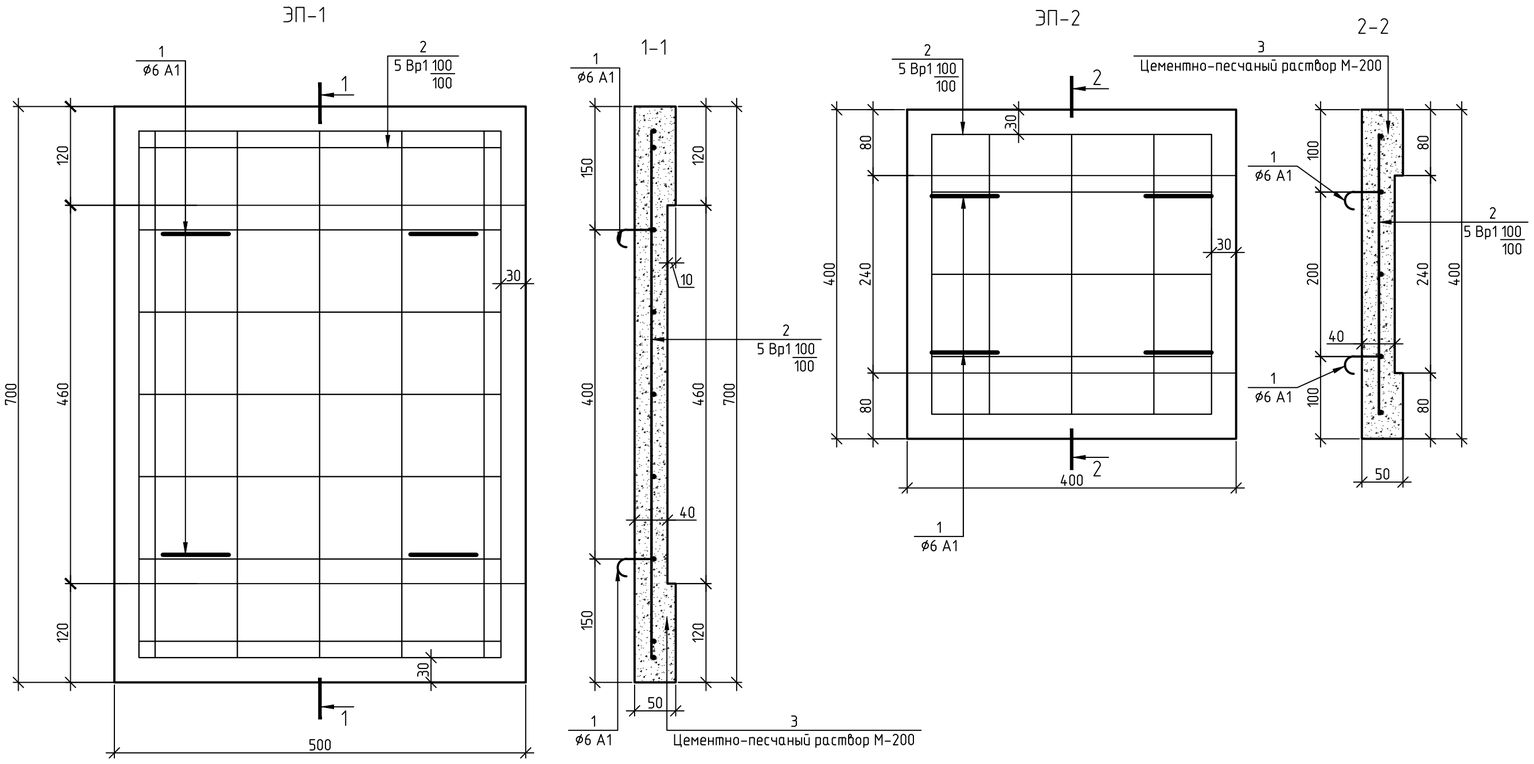

Схема установки плит экранов ограждения кровли

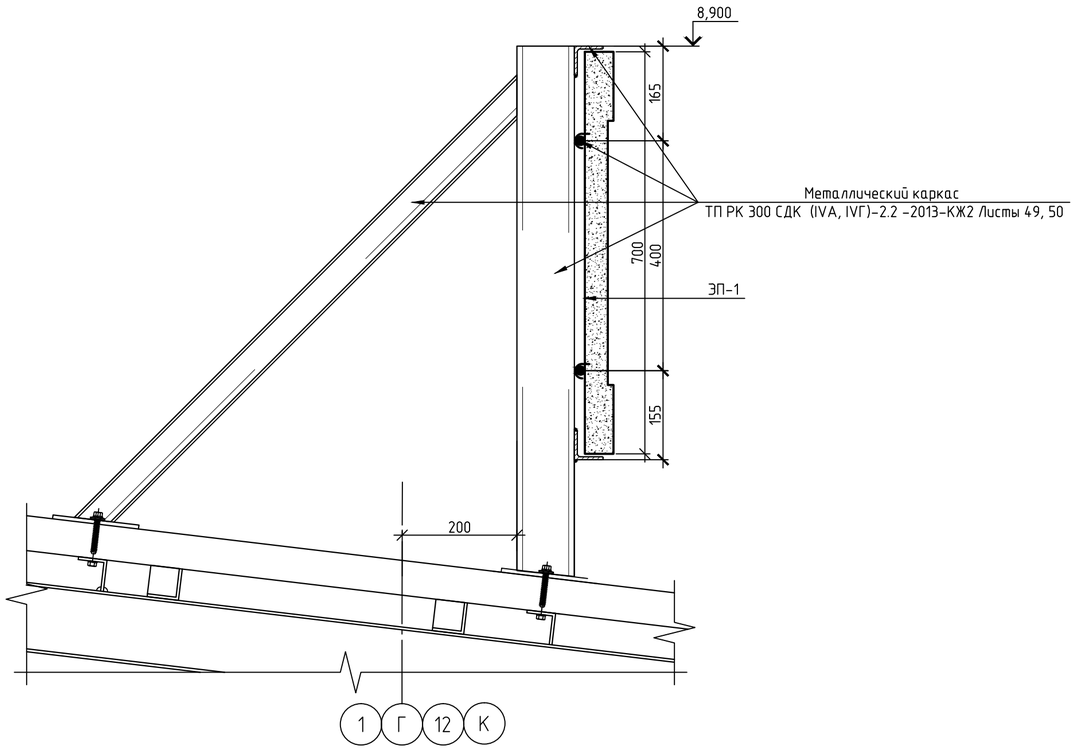

Спецификация материалов на плиты экранов ограждения кровли.

Поз.	Обозначение	Наименование	Кол.	Масса, ед., кг	Приме-чание
		ЭП-1			
1	ГОСТ 34028-2016	∅6-А-I(А240) L- 130мм шт	4	0,028 кг	0,112 кг.
2	ГОСТ 8478-81*	Сетка 5Вр-1 100/100 м2	0,28	2,88кг	0,806 кг.
3		Цементно-песчаный раствор М-200 м3	0,015		
		ЭП-2			
1	ГОСТ 5781-82*	∅6-А-I(А240 L- 130мм шт	4	0,028 кг	0,112 кг.
2	ГОСТ 8478-81*	Сетка 5Вр-1 100/100 м2	0,12	2,88кг	0,345 кг.
3		Цементно-песчаный раствор М-200 м3	0,0068		

Спецификация плит экранов ограждения кровли.

Поз.	Обозначение	Наименование	Кол.	Масса, ед., кг	Приме-чание
1		ЭП-1 Плита экранов шт	242		
2		ЭП-2 Плита экранов шт	117		

Взам. инв. №

Подп. и дата

Инв. № подл.

Изм.	Кол. уч.	Лист	№ док.	Подп.	Дата

ТП РК 300 СДК (IVА, IVГ)-2.2 -2013-АР2

Сельский Дом культуры на 300 мест
для ~~IVА,~~ IVГ климатических подрайонов
с обычными геологическими условиями

Привязан Заказ: 25-19-АР2

Инженер	Донсков С	Гл. арх.	Мусабаев
Н.контр	Кулмуханбетов	разработал	Медведев
Гап	Таспаев А	проверил	Шегай
Инв. №		норм.контр	Мусабаев

Сельский Дом культуры на 300 мест

Стадия	Лист	Листов
РП	29	

Плиты экранов ограждения кровель. Спецификации материалов.

АО "КАЗНИИСА"

Копировал

А2

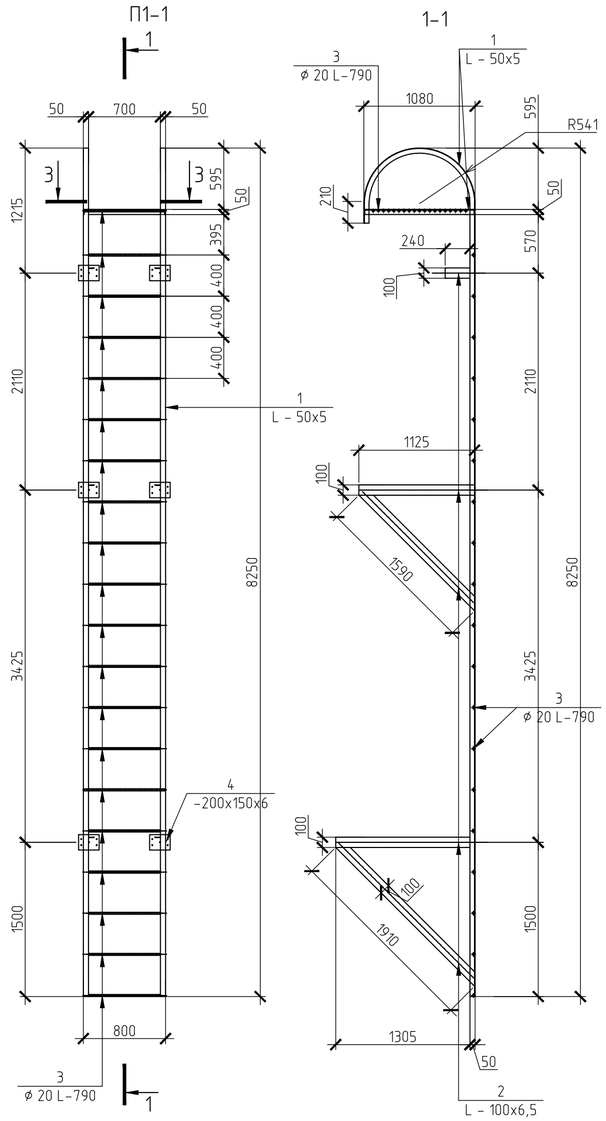

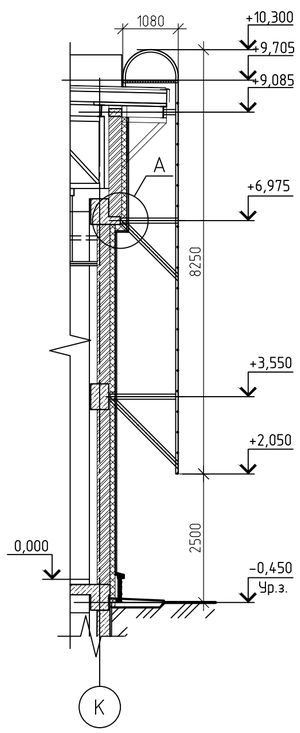

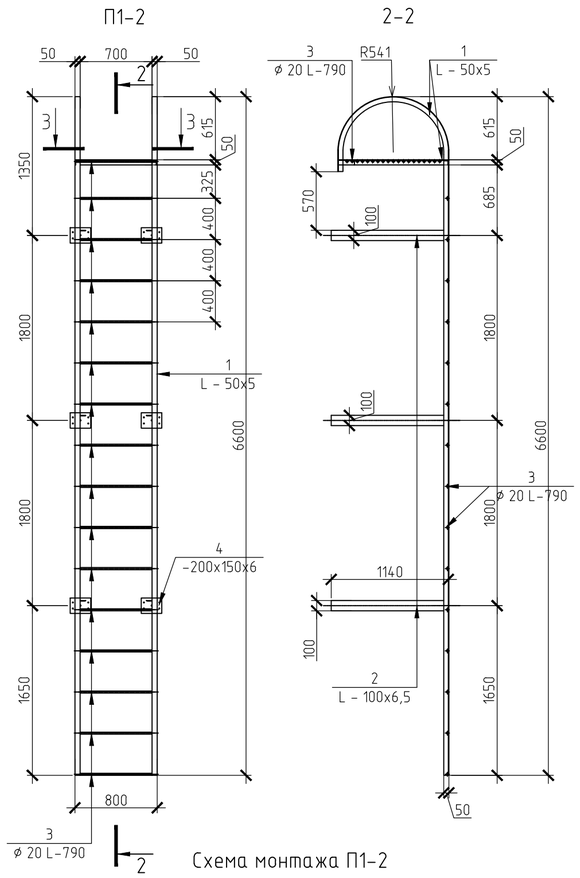

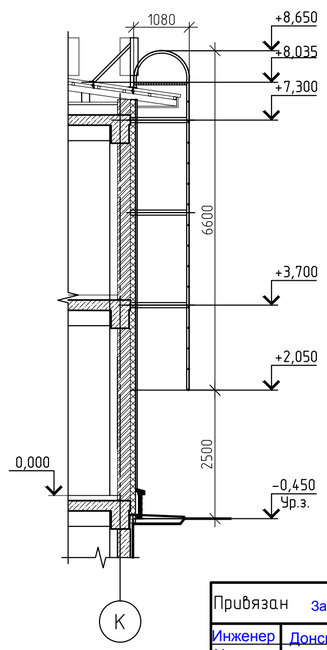

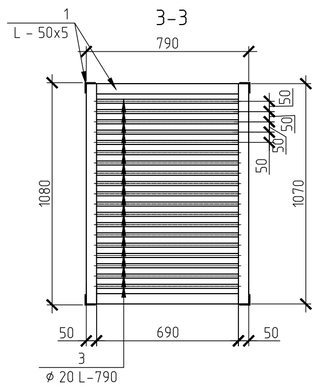

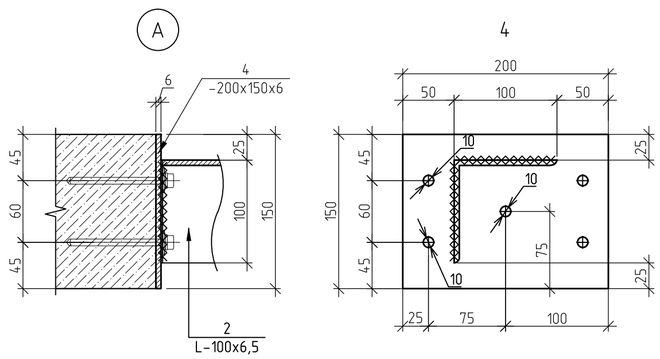

Спецификация материалов пожарных лестниц П1-1, П1-2

Поз.	Обозначение	Наименование	Кол.	Масса, ед., кг	Примечание
		П1-1			
1	ГОСТ 8509-97	L 50x5 L общ.-28340мм	1	3,77	106,842кг
2	ГОСТ 8509-97	L 100x6,5 L общ.-12340мм	1	10,06	124,14кг
3	ГОСТ 34028-2016	ø20 L=790мм шт	38	1.95	74,1 кг
4	ГОСТ 103-2006	- 200x150x6 шт	6	1.412	8,472кг
		Вес лестницы П1-1 313,554кг			
		П1-2			
1	ГОСТ 8509-97	L 50x5 L общ.-25040мм	1	3,77	94,40 кг
2	ГОСТ 8509-97	L 100x6,5 L общ.- 6840мм	1	10,06	68,810кг
3	ГОСТ 34028-2016	∅20-А-III(А400) L=790мм шт	34	1.95	66,3 кг
4	ГОСТ 103-2006	- 200x150x6 шт	6	1.412	8,472кг
		Вес лестницы П1-2 237,982кг			

1. Соединение всех элементов лестницы выполнять на сварке электродами типа Э-42А
2. Все швы тщательно зачистить. Окрасить эмалью ПФ-115 ГОСТ 6465-76* (2 слоя) по грунтовке ГФ-021 ГОСТ 25129-82*

Взам. инв. № | Подп. и дата | Инв. № подл.

Изм.	Кол.уч.	Лист	№ док.	Подп.	Дата

ТП РК 300 СДК (IVA, IVГ)-2.2 -2013-АР2

Сельский Дом культуры на 300 мест для ~~IVA~~, IVГ климатических подрайонов с обычными геологическими условиями

Привязан Заказ: 25-19-АР2

Инженер	Донсков С.	
Н.контр	Кулмуханбетов	
Гап	Таспаев А	
Инв. №		

Гл. арх.	Мусабаев
разработал	Медведев
проверил	Шегай
норм.контр	Мусабаев

Сельский Дом культуры на 300 мест

Стадия	Лист	Листов
РП	30	

Пожарные лестницы П1-1, П1-2. Спецификация материалов

АО "КАЗНИИСА"

Копировал A2

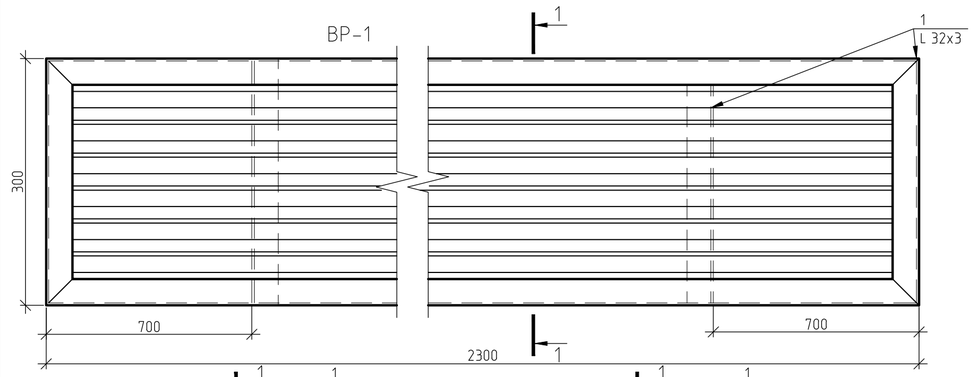

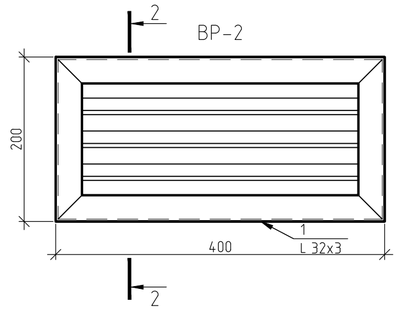

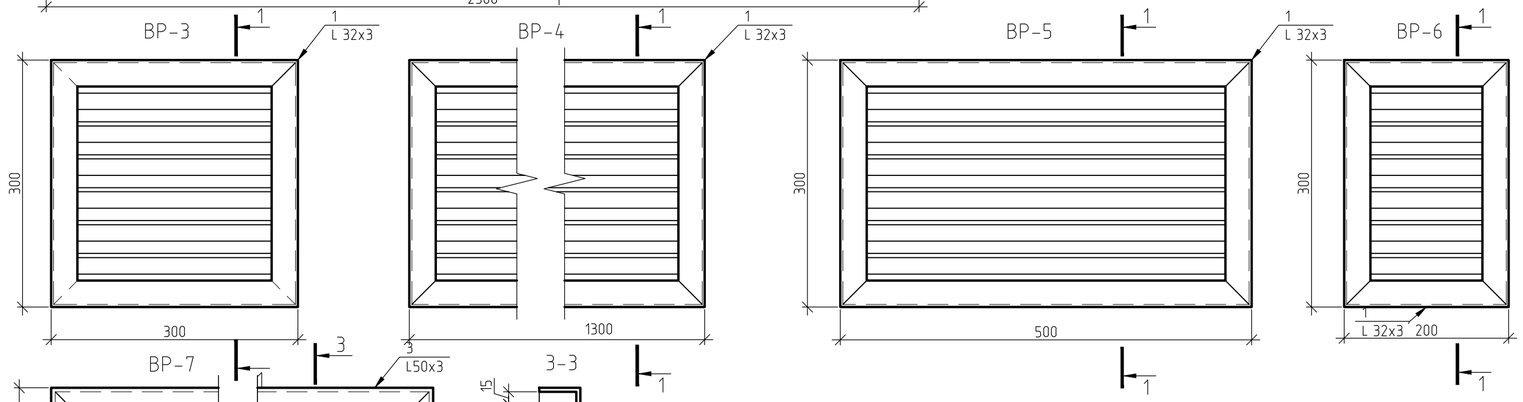

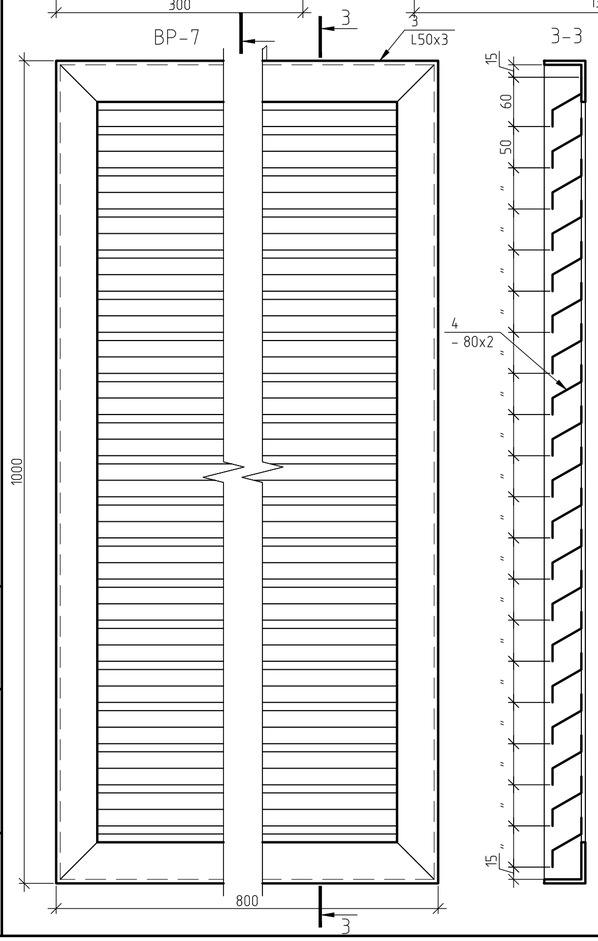

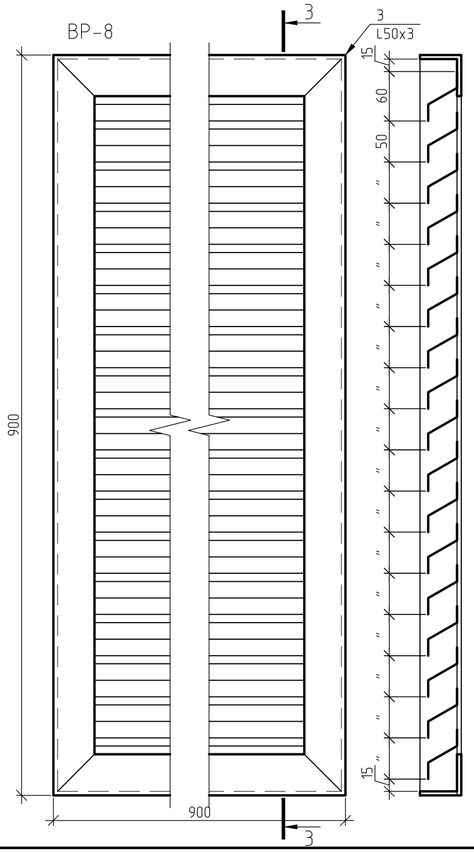

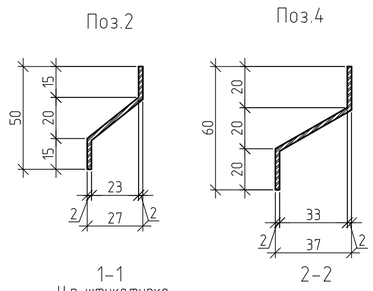

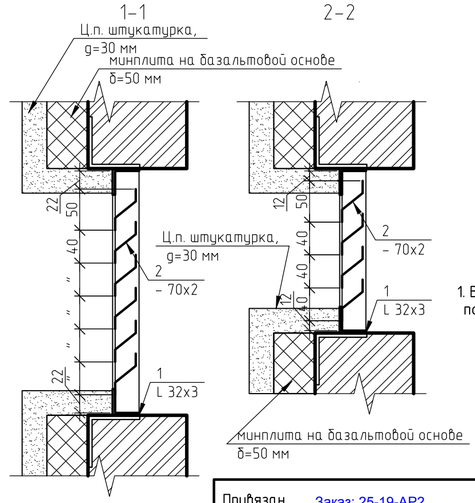

Спецификация материалов на жалюзийные решетки ВР-1 - ВР-8

Поз.	Обозначение	Наименование	Кол.	Масса ед., кг	Приме-чание
		Решетка ВР-1(1 шт.)			
1	ГОСТ8509-93	L 32х3 Lобщ.=5,8 п.м. кг			8,46м2
2	ГОСТ19904-90	Гн.полоса 70х2 Lобщ.=2,3 п.м. кг	6		15,06 кг
				Общ. вес 1 решетки 23,52 кг	
		Решетка ВР-2(1 шт.)			
1	ГОСТ8509-93	L 32х3 Lобщ.=1,2 п.м. кг			1,75 кг
2	ГОСТ19904-90	Гн.полоса 70х2 Lобщ.=0,39 п.м. кг	4		1,71 кг
				Общ. вес 1 решетки 3,46 кг	
		Решетка ВР-3 (1 шт.)			
1	ГОСТ8509-93	L 32х3 Lобщ.=1,2 п.м. кг			1,75 кг
2	ГОСТ19904-90	Гн.полоса 70х2 Lобщ.=0,29 п.м. кг	6		1,88 кг
				Общ. вес 1 решетки 3,63 кг	
		Решетка ВР-4 (1 шт.)			
1	ГОСТ8509-93	L 32х3 Lобщ.=3,2 п.м. кг			4,67 кг
2	ГОСТ19904-90	Гн.полоса 70х2 Lобщ.=1,29 п.м. кг	6		8,5 кг
				Общ. вес 1 решетки 13,17 кг	
		Решетка ВР-5 (1 шт.)			
1	ГОСТ8509-93	L 32х3 Lобщ.=1,6 п.м. кг			2,33 кг
2	ГОСТ19904-90	Гн.полоса 70х2 Lобщ.=0,49 п.м. кг	6		3,23 кг
				Общ. вес 1 решетки 5,56 кг	
		Решетка ВР-6 (1 шт.)			
1	ГОСТ8509-93	L 32х3 Lобщ.=1,0 п.м. кг			1,46 кг
2	ГОСТ19904-90	Гн.полоса 70х2 Lобщ.=0,19п.м. кг	6		1,25кг
				Общ. вес 1 решетки 2,71 кг	
		Решетка ВР-7 (1 шт.)			
3	ГОСТ8509-93	L 50х3 Lобщ.=3,6 п.м. кг			8,35 кг
4	ГОСТ19904-90	Гн.полоса 80х2 Lобщ.=0,79п.м. кг	19		18,85кг
				Общ. вес 1 решетки 27,2кг	
		Решетка ВР-8 (1 шт.)			
3	ГОСТ8509-93	L 50х3 Lобщ.=5,4 п.м. кг			8,34 кг
4	ГОСТ19904-90	Гн.полоса 80х2 Lобщ.=1,69п.м. кг	17		36,08кг
				Общ. вес 1 решетки 44,42кг	

1. Вентиляционные решетки окрасить эмалью ПФ-115 ГОСТ6465-76* (2слоя) по грунтовке ГФ-021 ГОСТ25129-82*.

Взам. инв. № | Подп. и дата | Инв. № подл.

Изм.	Кол.уч.	Лист	№ док.	Подп.	Дата

ТП РК 300 СДК (IVА, IVГ)-2.2 -2013-АР2

Сельский Дом культуры на 300 мест для ~~IVА~~, IVГ климатических подрайонов с обычными геологическими условиями

Привязан Заказ: 25-19-АР2

Инженер	Донсков С	Гл. арх.	Мусабаев	
Н.контр	Кулмуханбетов	разработал	Брехова	
Гап	Таспаев А	проверил	Мусабаев	
Инв. №		норм.контр	Мусабаев	

Сельский Дом культуры на 300 мест

Стадия	Лист	Листов
РП	31	

Жалюзийные решетки ВР-1-ВР-8. Спецификация материалов.

АО "КазНИИСА"

Копировал A2

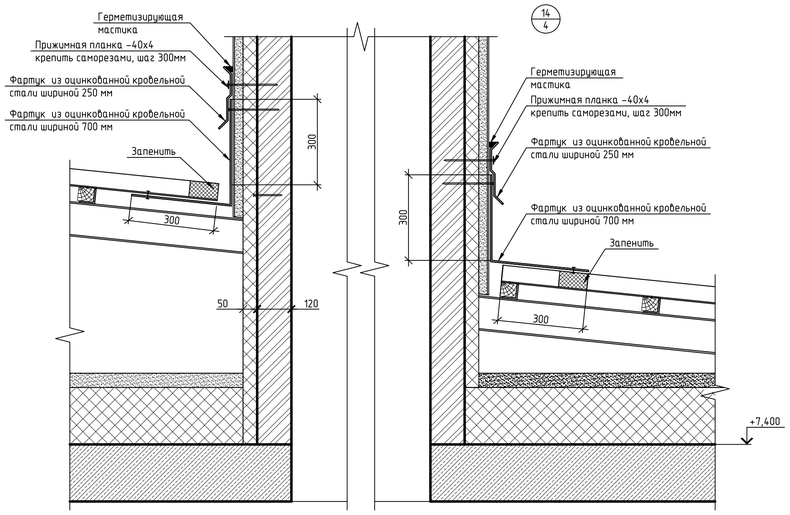

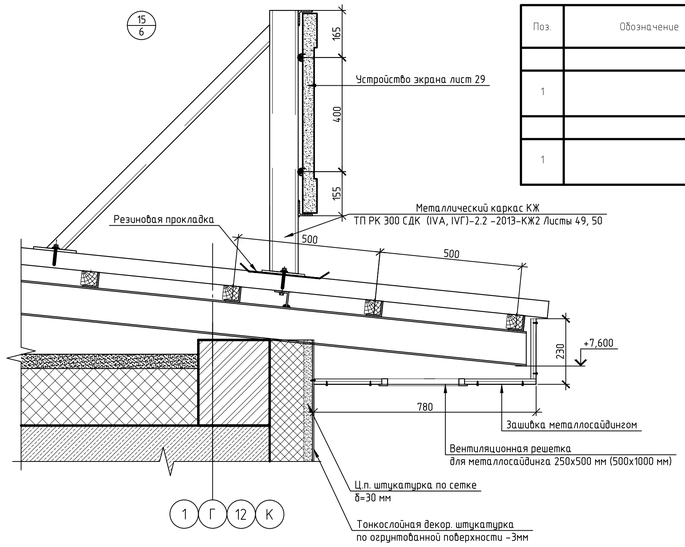

Спецификация решеток карниза кровли по узлу 18

Поз.	Обозначение	Наименование	Кол.	Масса, ед., кг	Приме-чание
		I, II климатические подрайоны			
1		Вентиляционная решетка заводского изготовления из оцинкованой стали 180х500 мм шт	2		
		III, IV климатические подрайоны			
1		Вентиляционная решетка заводского изготовления из оцинкованой стали 300х500 мм шт	12		

Спецификация материалов на устройство карнизов и примыканий кровли

Поз.	Обозначение	Наименование	Кол.	Масса, ед., кг	Приме-чание
		Узел 14			
1	ГОСТ 14918-80	Оцинк. сталь 0,8мм Фартук шириной 700мм м2	17,71	6,2 кг.	109,80 кг.
2	ГОСТ 14918-80	Оцинк. сталь 0,8мм Фартук шириной 250мм м2	6,32	6,2 кг.	39,18 кг.
3	ГОСТ 103-2006	- 40х4 L общ. =25,3	1	1,26кг.	31,87 кг.
4		Герметизирующая мастика мп	25,3		
		Узел 15			
1		Металлосайдинг м2	153,03		
		Узел 16			
1	ГОСТ 14918-80	Оцинк. сталь 0,8мм Фартук шириной 550мм м2	29,81	6,2 кг.	184,82 кг.
2	ГОСТ 14918-80	Оцинк. сталь 0,8мм Фартук шириной 460мм м2	24,93	6,2 кг.	154,56 кг.
3	ГОСТ 103-2006	- 40х4 L общ. =54,2мп	1	1,26кг.	68,29 кг.
4		Герметизирующая мастика мп	54,2		
		Узел 17			
1	ГОСТ 103-2006	Костыль кровельный - 40х4 L =0,960 шт	86	1,209кг.	103,97 кг.
2	ГОСТ 14918-80	Оцинк. сталь 0,8мм Фартук шириной 1100 мм м2	56,76	6,2 кг.	351,91 кг.
3	ГОСТ 14918-80	Оцинк. сталь 0,8мм Фартук шириной 150мм м2	7,74	6,2 кг.	47,98 кг.
4	ГОСТ 103-2006	Планка прижимная - 40х4 L общ. =51,6мп	1	1,26кг.	65,01 кг.
5		Оцинкованый металлический профиль KNAUF ПП 60х27 мп	67,94		
6		Герметизирующая мастика мп	51,6		
7		Плита ЦСП м2	13,41		
		Узел 18			
1		Металлосайдинг м2	18,32		

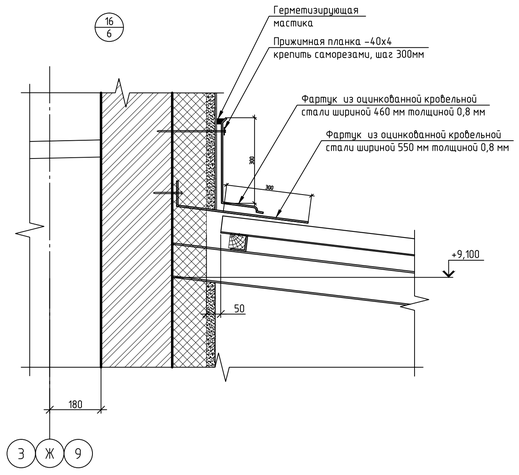

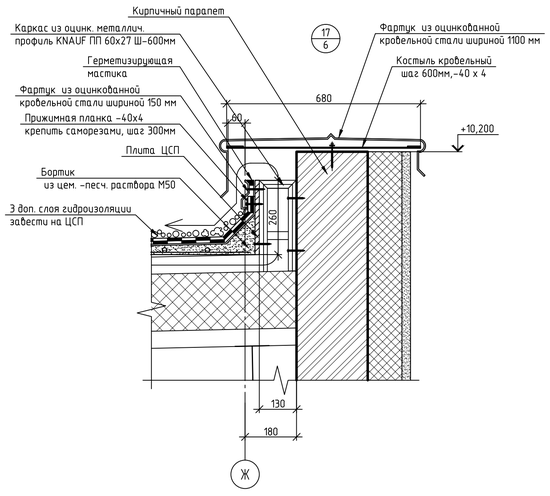

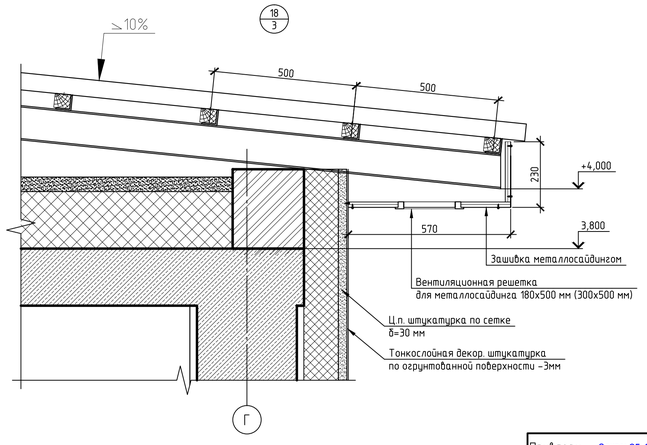

Спецификация решеток карниза кровли по узлу 15

Поз.	Обозначение	Наименование	Кол.	Масса, ед., кг	Приме-чание
		I, II климатические подрайоны			
1		Вентиляционная решетка заводского изготовления из оцинкованой стали 500х1000 мм шт	16		
		III, IV климатические подрайоны			
1		Вентиляционная решетка заводского изготовления из оцинкованой стали 250х500 мм шт	160		

Изм.	Кол.уч	Лист	№ док.	Подп.	Дата

ТП РК 300 СДК (IVА, IVГ)-2.2 -2013-АР2

Сельский Дом культуры на 300 мест для IVА, IVГ климатических подрайонов с обычными геологическими условиями

Привязан Заказ: 25-19-АР2

Инженер	Донсков С	Гл. арх.	Мусадаев
Н.контр	Кулмуханбетов	разработал	Медведев
Гап	Таспаев А	проверил	Шегай
Инв. №		норм.контр	Мусадаев

Сельский Дом культуры на 300 мест

Стадия	Лист	Листов
РП	32	

Узлы карнизов. Узлы кровли. Спецификация материалов

АО "КАЗНИИСА"

Взам. инв. № | Подп. и дата | Инв. № подл.

Копировал A2

Фрагмент плана на отм. 0,000

СТ-1

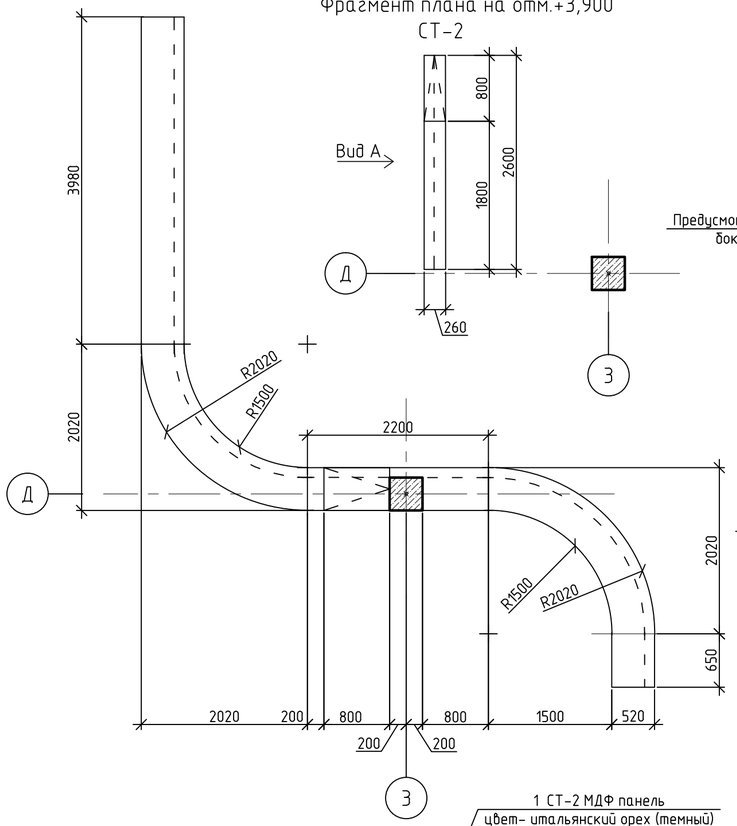

Фрагмент плана на отм.+3,900

СТ-2

Вид А

Развертка библиотечной стойки СТ-2

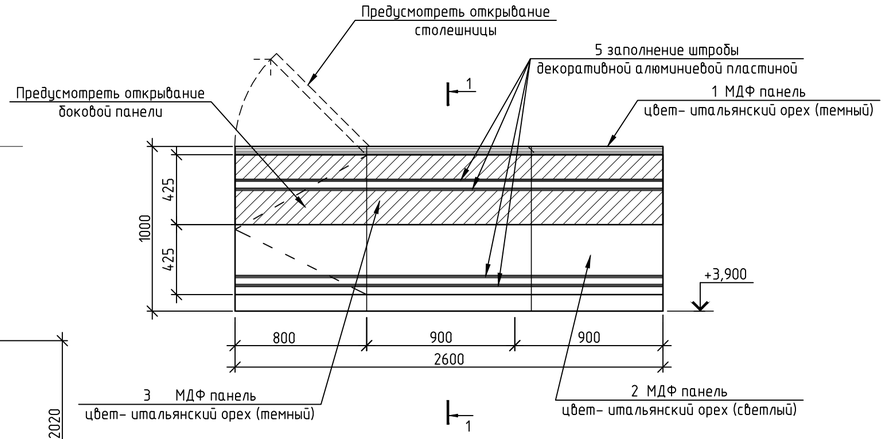

Спецификация материалов на гардеробную и библиотечную стойки

Поз.	Обозначение	Наименование	Кол.	Масса, ед., кг	Примечание
СТ-1 Стойка гардеробная (1 шт.)					
1		Столешница - МДФ панель цвет- итальянский орех (темный) толщина 50мм шт.	1	6,50м2	
2		МДФ панель, цвет- итальянский орех (светлый), толщина 25мм. шт.	1	11,90м2	
3		МДФ панель,цвет- итальянский орех (темный) толщина 25мм шт.	1	4,90м2	
4		Поперечная стойка-МДФ панель, цвет- итальянский орех толщина 20мм., шаг -840мм. шт.	27	0,5м2	13,5м2
5		Декоративная алюминиевая пластина ширина 15мм пм			45,55
6		Светильник шнуровой пм			11,38
7		Труба квадратная 40х40х4мм шаг-1000мм пм			10,90
СТ-2 Стойка библиотечная (1 шт.)					
1		Столешница - МДФ панель цвет- итальянский орех (темный) толщина 50мм шт.	1	1,50м2	
2		МДФ панель, цвет- итальянский орех (светлый), толщина 25мм. шт.	1	2,80м2	
3		МДФ панель,цвет- итальянский орех (темный) толщина 25мм шт.	1	1,20м2	
4		Поперечная стойка-МДФ панель, цвет- итальянский орех толщина 20мм., шаг -840мм. шт.	6	0,5м2	3,0м2
5		Декоративная алюминиевая пластина ширина 15мм пм			8,70
7		Труба квадратная 40х40х4мм шаг-1000мм пм			49,40

1 - 1

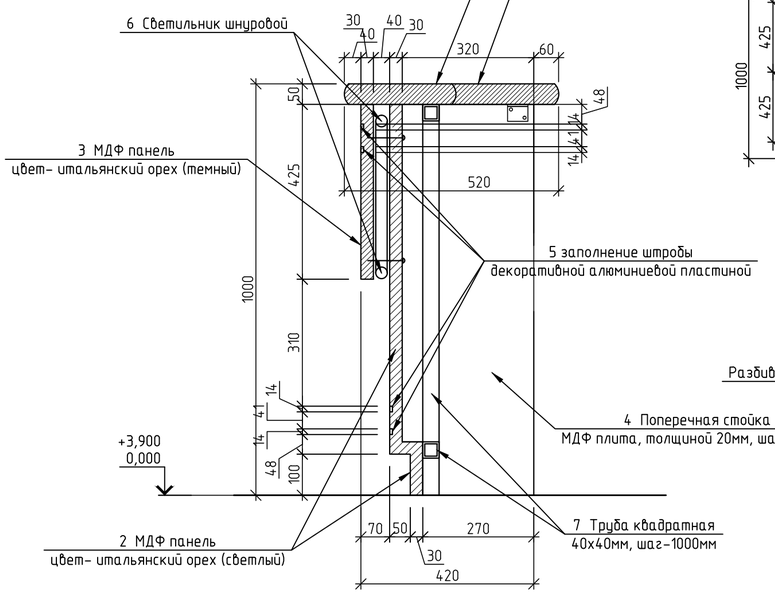

Развертка гардеробной стойки СТ-1

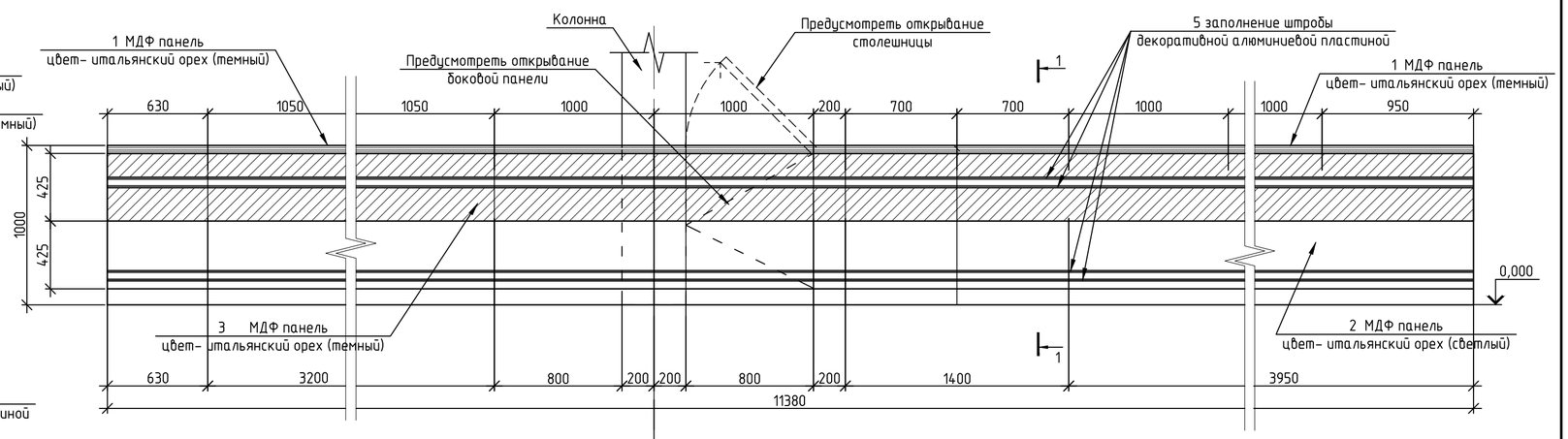

Схема разбивки декорпанелей СТ-1

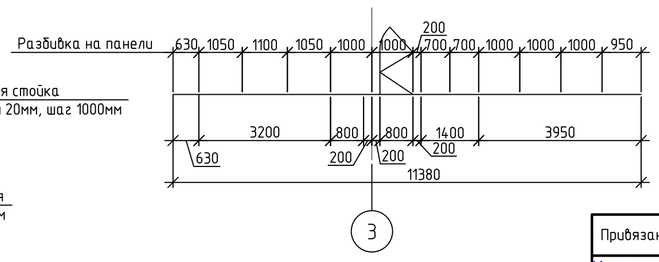

1. Изготовление гардеробной и библиотечной стоек осуществляется фирмой, специализирующейся по производству индивидуальной мебели, на основании модели, выполненной на чертеже. Перед изготовлением произвести тщательные обмеры по-месту.
2. Для библиотечной стойки светящийся шнур не закладывать.

							ТП РК 300 СДК (IVA, IVГ)-2.2 -2013-АР2		
							Сельский Дом культуры на 300 мест для ~~IVA~~, IVГ климатических подрайонов с обычными геологическими условиями		
		Изм.	Кол.уч.	Лист	№ док.	Подп.	Дата		
Привязан	Заказ: 25-19-АР2							Сельский Дом культуры на 300 мест	Стадия: РП; Лист: 33; Листов:
Инженер	Донсков С		Гл. арх.	Мусабаев Р.					
Н.контр	Кулмуханбетов		разработал	Шегай С.				Стойки гардероба и библиотеки Спецификация материалов	АО "КАЗНИИСА"
Гап	Таспаев А		проверил	Мусабаев Р.					
Инв. №			норм.контр	Мусабаев Р.					

Взам. инв. № | Подп. и дата | Инв. № подл.

Копировал A2

Схемы элементов перегородок

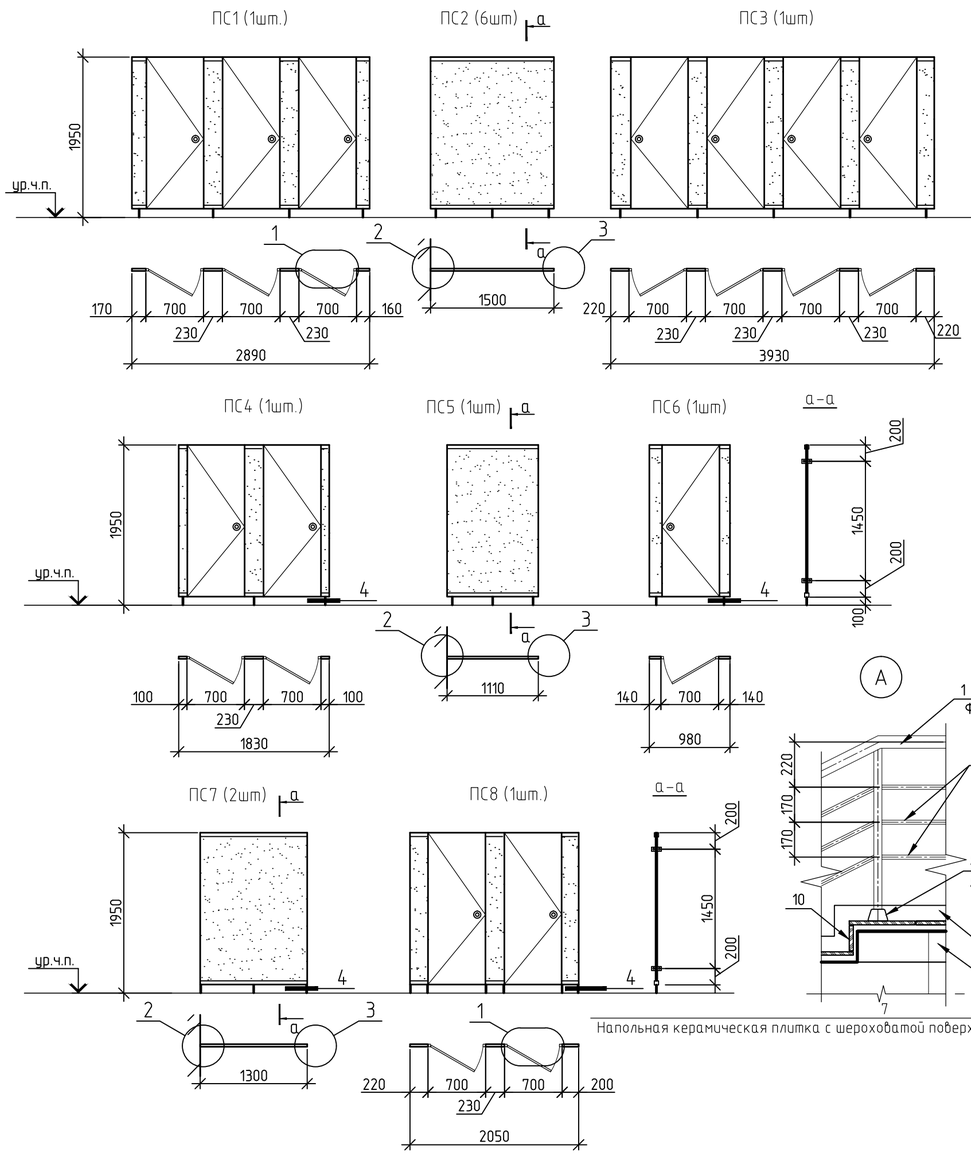

Поз. 4

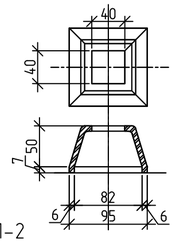

Л–2

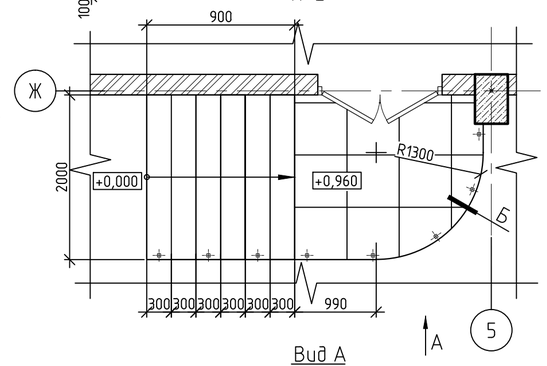

Вид А

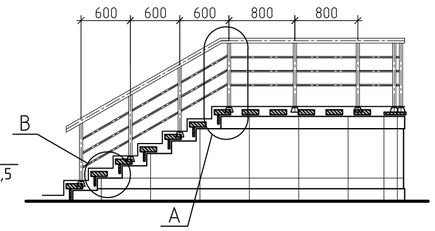

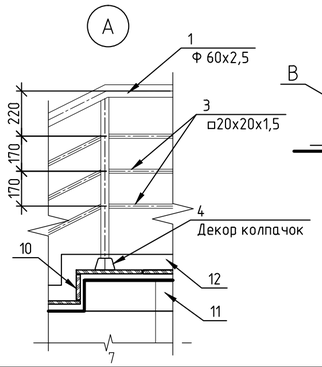

Напольная керамическая плитка с шероховатой поверхностью на клеящем растворе

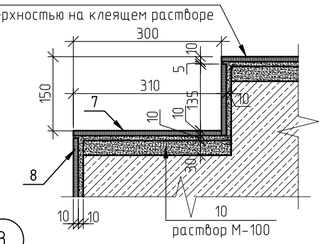

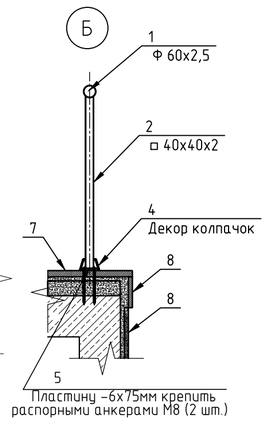

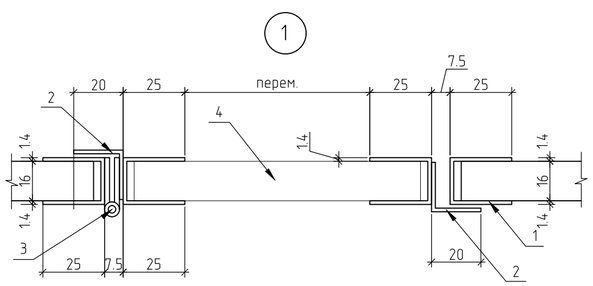

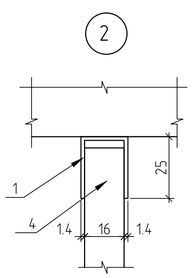

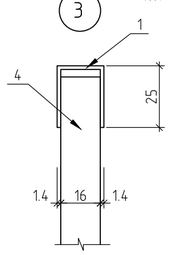

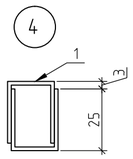

Спецификация материалов к перегородкам санузлов ПС1–ПС8

Поз.	Обозначение	Наименование	Кол.	Масса, ед., кг	Примечание
1	ГОСТ 19903– 2015	Гн_69х1.4 L=185,9 пм	0,76	141,0	п.м
2	ГОСТ 8509–93	L_20х3 L=43,2 пм	0,89	38,4	п.м
3		Дверная петля шт.	24		
4		Панель м2	43,6		
5		Ручка со щеколдой шт.	12		

Спецификация материалов на лестницу Л–2

Поз.	Обозначение	Наименование	Кол.	Масса ед., кг	Примечание
		Сборочные единицы			
1	ГОСТ 8734–75*	Поручень –Тр. Ф50х2,5 L общ.=5,7 м	1	17,52	16,64 кг
2	ГОСТ 8639–82*	Тр.40х40х2 L=0,87 м	8	2,02	16,16кг
3	ГОСТ8639–82*	Тр.20х20х1,5 L общ.=17,43 м	1	14,65	14,65 кг
4		Декоративный колпачок 95х95мм	8	0,75	6,0 кг
5	ГОСТ 103–2006	Пластина–75х6 L=0,075	8	0,26	2,08 кг
6		Противоскользящяя (резиновая) лента пм	14,0		
7		Плитка керамич. напольная (шероховатая) м2	8,7		
8		Плитка керамич. напольная (полированная) м2	7,6		
9		Плитка керамич. напольная h=0.07м (плинтус–полиров.) пм	4,2		
		Материалы			
10		Цементно– песчаный р–р М100 м3	1,0		

1. Щитовые перегородки санузлов замаркированы на планах этажей (см.листы 2,3)
2. Стены и двери из водостойкого ДСП, облицованные с обеих сторон пластиком,общая толщина 16 мм
3. Расход материалов дан на все кабины сан.узлов
4. Все металлоконструкции, после сварочных работ, очистить от пыли и грязи и окрасить эмалью ПФ115 (ГОСТ 6465–76*), по грунтовке ГФ–021 (ГОСТ 25129–82*) в 2 слоя согласно СНиП РК 2.01–19–2004.

Привязан	Заказ: 25-19-АР2					
Инженер	Донсков С		Гл. арх.	Мусабаев Р.		
Н.контр	Кулмуханбетов		разработал	Шегай С.		
Гап	Таспаев А		проверил	Мусабаев Р.		
Инв. №			норм.контр	Мусабаев Р.		

Изм.	Кол.уч.	Лист	№ док.	Подп.	Дата

ТП РК 300 СДК (IVА, IVГ)–2.2 –2013–АР2

Сельский Дом культуры на 300 мест для ~~IVА,~~ IVГ климатических подрайонов с обычными геологическими условиями

Сельский Дом культуры на 300 мест

Стадия	Лист	Листов
РП	34	

Схемы перегородок санузлов ПС1–ПС8. Лестница входа в зрительный зал. Спецификации материалов.

АО "КАЗНИИСА"

Копировал

А2

Взам. инв. № | Подп. и дата | Инв. № подл.

Схема устройства полов на отм.+0,600

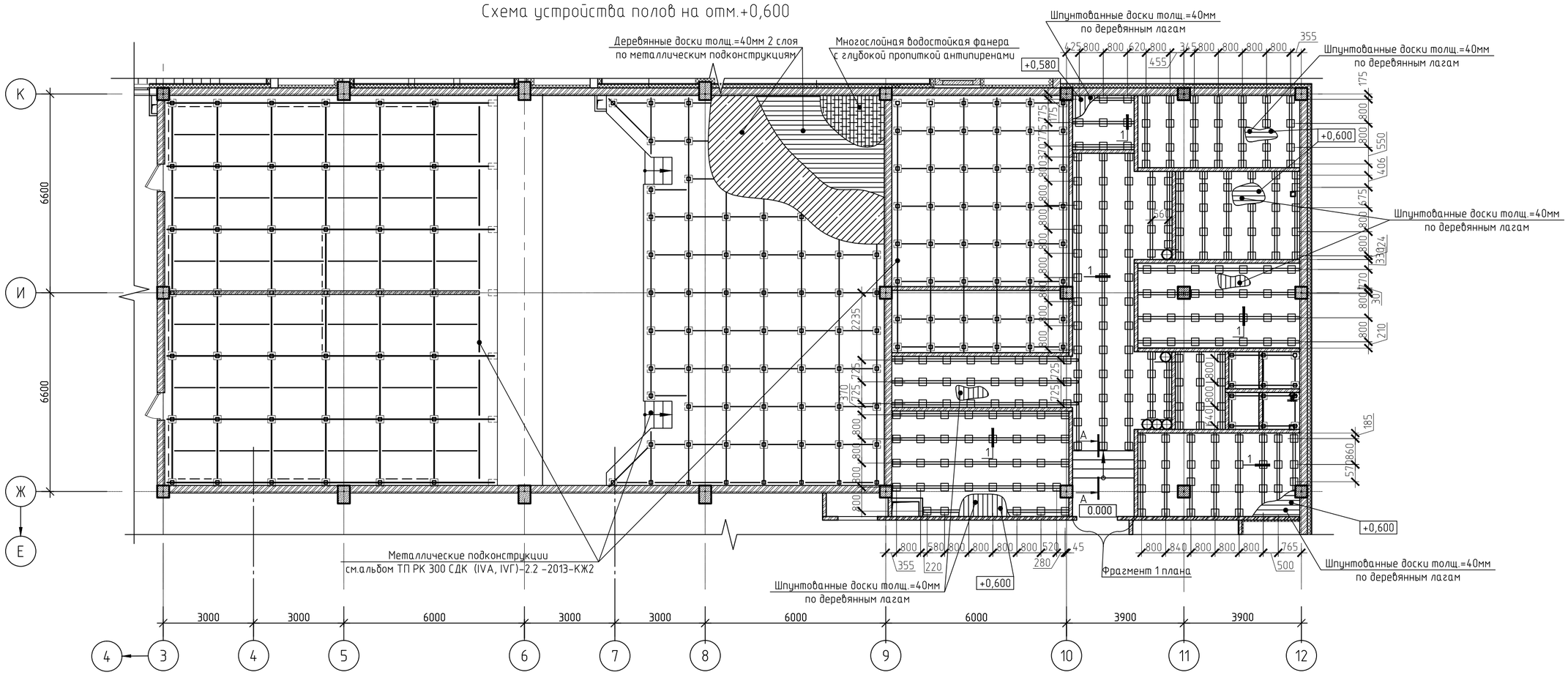

А-А

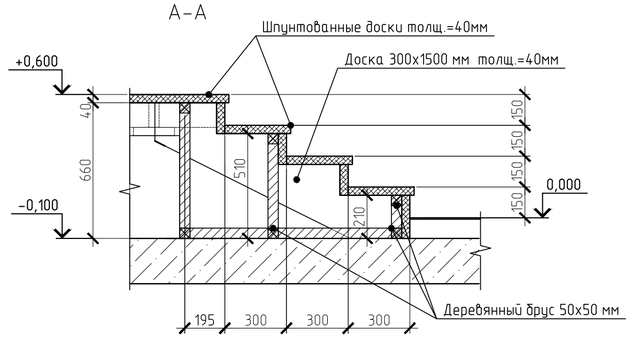

Фрагмент 1 плана
Схема устройства каркаса деревянной лестницы

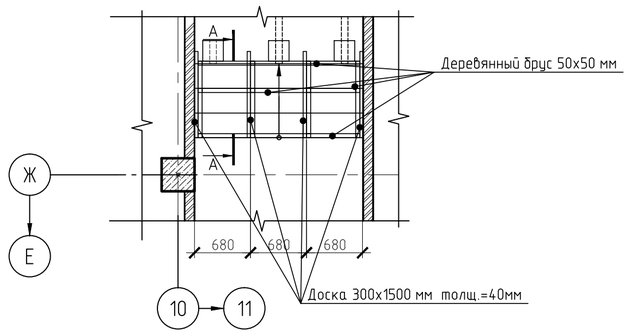

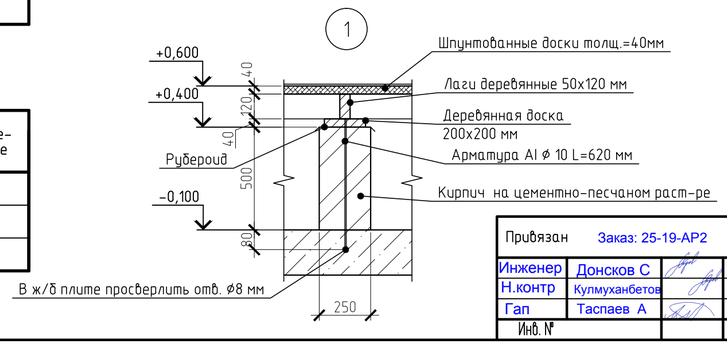

1. Экспликацию полов см. лист 14
2. Деревянные конструкции пола подвергнуть глубокой пропитке антипиренами

Спецификация материалов на устройство пола по деревянным лагам

Поз.	Обозначение	Наименование	Кол.	Масса, ед., кг	Приме-чание
1		Лаги деревянные 50х120мм м3	1,05		
2		Шпунтованная доска толщ.=40мм м2	117,21		
3		Рубероид м2	25,6		
4		Кирпич 250х120х65мм на цементно-песчаном раст-ре шт.	3584		
5	ГОСТ 5781-82*	∅10-А-I(А240) L=620мм шт.	256	0,62	97,3 кг

Спецификация материалов на устройство деревянной лестницы в осях 10-Ж

Поз.	Обозначение	Наименование	Кол.	Масса, ед., кг	Приме-чание
1		Деревянный брус 50х50мм L= 18,75 п.м м3	0,05		
2		Деревянная доска 300х1500мм толщ.=40мм м3	0.05		
3		Шпунтованные доски толщ.=40мм м2	3,2		

Изм.	Кол.уч.	Лист	№ док.	Подп.	Дата	ТП РК 300 СДК (IVA, IVГ)-2.2 -2013-АР2	
						Сельский Дом культуры на 300 мест для ~~IVA~~, IVГ климатических подрайонов с обычными геологическими условиями	
						Сельский Дом культуры на 300 мест	Стадия: РП; Лист: 35; Листов:
Гл. арх.		Мусабаев Р.				Схема устройства полов на отм. +0,600 Спецификации материалов.	АО "КАЗНИИСА"
разработал		Андреева					
проверил		Мусабаев Р.					
норм.контр		Мусабаев Р.					

Привязан Заказ: 25-19-АР2

Инженер Донсков С
Н.контр Кулмуханбетов
Гап Таспаев А
Инв. №

Взам. инв. № | Подп. и дата | Инв. № подл.

Копировал A2