ТОО КБ "МУНАЙГАЗИНЖИНИРИНГ"

Заказ № 34-21-АС

РАБОЧИЙ ПРОЕКТ

Привязка проектно-сметной документации на строительство спортивного комплекса в селе Коныстану Кызылкогинского района

Архитектурно-строительная часть

ТОМ II
Альбом

Выгреб 8,0 м3

г. Кызылорда, 2021 г.

ТОО КБ "МУНАЙГАЗИНЖИНИРИНГ"

РАБОЧИЙ ПРОЕКТ

Заказ № 34-21-АС

Привязка проектно-сметной документации на строительство спортивного комплекса в селе Коныстану Кызылкогинского района

ТОМ II

Альбом

Архитектурно-строительная часть

Выгреб 8,0м3

Директор Кусбаева К.

ГИП Зурбаев А.

г. Кызылорда, 2021 г.

Ведомость основных комплектов рабочих чертежей

Обозначение	Наименование	Примеч.
АС	Архитектурно-строительные чертежи	

Ведомость ссылочных и прилагаемых документов

Обозначение	Наименование	Примеч.
	Ссылочные документы	
серия 3.900.1-14 в.1 ~~3.900-3, вып.14 ч.1;2;~~ ~~3.900-3, вып.15; вып.2/12~~	Сборные ж.б. конструкции емкостных сооружений для водоснабжения и канализации	
	Прилагаемые документы.	
т.п.901-09-11.84 АС-2	Узлы 1-5	

Ведомость чертежей основного комплекта АС

Лист	Наименование	Примеч.
1;2	Общие данные	
3	План. разрезы	
4	Стремянка Ст-1 и монтажные элементы. Спецификация	
5	Кольцо стеновое КЦ-20-6а*. Сечение 1-1. Спецификация	
6	Арматурные сетки С-11/1, С-11/2. Спецификация	

Привязан : для 34-21-АС			
Инженер	Алдаберген А		
Техник			
Инв. №			

Взам. инв. N

Подпись и дата

Инв N подл.

Часть проекта выполнена в соответствии с действующими нормами и правилами и предусматривает мероприятия, обеспечивающие взрывопожарную и пожарную безопасность при эксплуатации объекта, при соблюдении предусмотренных проектом мероприятий.

Главный инженер проекта Сейтказин Г.

				ВК-04-16 -АС		
				Реконструкция и расширения систем водоснабжения н.п. Бирказан г. Кызылорда (2 этап)		
ГИП	Сейтказин Г			Выгреб, емкостью 6.0 м3	Стадия	Лист	Листов
Инженер	Больтекова				Р.П.	1	6
				Общие данные (начало).	ТОО КБ "МунайГазИнжиниринг" Кызылорда 2013г		

Формат А3

Пояснительная записка

Выгреб разработан на основании типового проекта 901-9-2,вып.1 при наличии грунтовых вод для строительства в районах с сейсмичностью 6 баллов на непросадочных грунтах с высоким уровнем грунтовых вод, имеющих агрессивные свойства ко всем маркам цемента и стали.

Основанием для выгреба служит: ~~Супесь желтовато-бурая, текучая, с включением~~ Песок мелкий, маловлажный ракуши, с со следующими характеристиками: γ =18,90кН/м3, С =0 кПа, ф=25°, Е=18 МПа. ~~с пятнами ожелезнения со следующими физико-механическими характеристиками:~~

~~g_{II}=19,6 кН/м3, С $_{II}$=12 кПа, φ_{II}= 35 °, Е=14,6 МПа~~

Грунты-сильноагрессивны к бетонам на портландцементе и шлакопортландцементе.

Стены выгреба выполняются из сборных железобетонных колец, изготавливаемых в опалубке по серии 3.900.1-14

Люк чугунный по ГОСТ 3634-99 (h= 100мм)

Плита покрытия и днища выполняются из сб. ж.б. элементов по серии 3.900.1-14 "Промышленные здания и инженерные сооружения".

В швы между сборными ж/б кольцами закладываются стальные соединительные элементы.

Все соединительные элементы и стремянку для защиты от коррозии покрыть эмалью ПФ-115 по слою грунта ГФ- 020.

При монтаже сб. элементы колодца устанавливаются на цем.р-ре марки М100, толщ. 10 мм

На сопряжении нижнего кольца и днища устраивается обойма из монолит. бет. кл. ~~В15~~ С 12/15

Под колодец выполнить бетонную подготовку на ССЦ, толщиной 100 мм .

В мокрых грунтах гидроизоляция днища - штукатурная асфальтовая из горячего асфальтового раствора, толщ.10 мм по огрунтовке разжиженным битумом.

Наружная гидроизоляция - окрасочная из 2-х слоев битумной мастикой.

Вокруг выгреба устроить асфальтовую отмостку, шириной 1,0 м.

Все железобетонные конструкции выполнить из бетона пониженной проницаемости (по морозостойкости- F100, по водонепроницаемости- W=8),а бетонные из бетона нормальной проницаемости на сульфатостойком портландцементе.

Исходные данные для проектирования

Сейсмичность	не сейсмичен
Расчетная зимняя температура наиболее холодных суток	-29,0 ~~- 30°~~С
Средняя температура наиболее холодной пятидневки	-24,9 ~~- 24°~~С
Масса снегового покрова (расчетное)	80 кг/м^2
Нормативный скоростной напор ветра свыше	38 ~~45~~ м/сек
Климатический район	IV-Г

~~Подземные воды вскрыты на - 62.50 м.~~

Подземные воды не были вскрыты.

1.Обратную засыпку за стенки фундаментов выполнить чистым грунтом с послойным уплотнением слоями 20см, до $j_{ск}$=1.65т/м3

Привязан : для 34-21-АС			
Инженер	Алдаберген А		
Техник			
Инв. №			

				ВК-04-13 -АС			
				Реконструкция и расширения систем водоснабжения н.п. Бирказан г. Кызылорда (2 этап)			
Инженер	Болтекова			Выгреб, емкостью 6.0м3	Стадия	Лист	Листов
					Р.П.	2	
				Общие данные (окончание).	ТОО КБ "МунайГазИнжиниринг" Кызылорда 2013г		

Взам. инв. N	Подпись и дата	Инв N подл.

Формат А3

Разрез 1-1

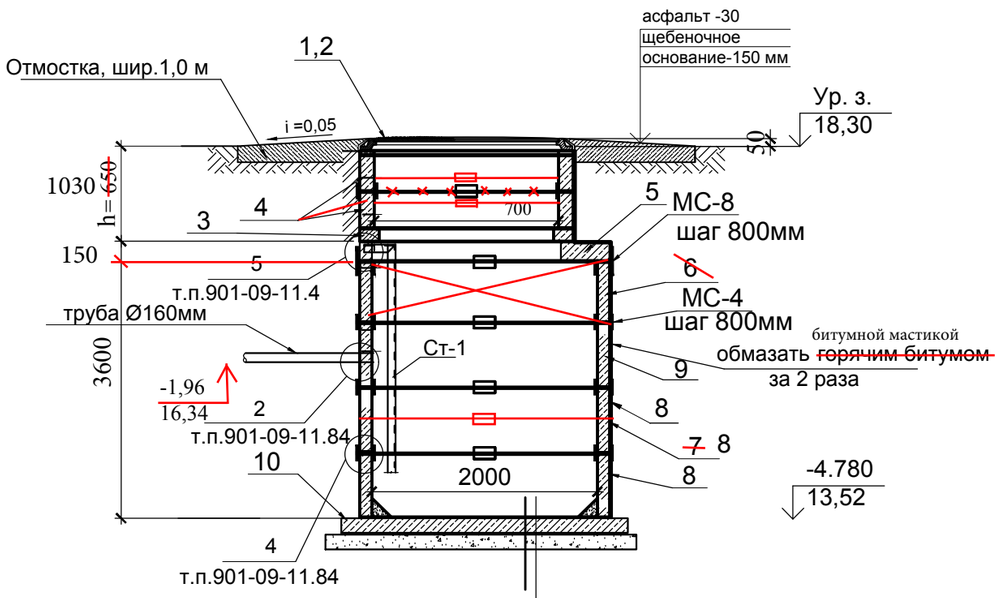

Бетон класса С12/15 с затиркой и железнением поверхности лотка

Плита днища ~~КЦД~~ ПН на цементно-песчанном растворе t=20мм .

Штукатурная асфальтовая гидроизоляция

Бетонная подготовка, бетон класса ~~В7,5~~ С 8/10 на ССЦ, t=100 мм

СПЕЦИФИКАЦИЯ КОНСТРУКТИВНЫХ ЭЛЕМЕНТОВ

№№ п/п	Обозначение	Наименование	К-во	Масса ед., кг.	Примеч.
1	ГОСТ 3634-2019	Люк чугунный (h= 120мм)	1	50	
2			-		
3	Серия 3.900.1-14 в.1	Кольцо опорное КО-1 (h =70)	1	50	
4	Серия 3.900.1-14 в.1	Кольцо КС7.3 (h = 290мм)	~~2~~ 3	130	
5	Серия 3.900.1-14 в.1	1ПП20-1 (h= 150мм)	1	1280	
~~6~~	~~Серия 3.900.1-14 в.1~~	~~КС20.6 (h = 600мм)~~	~~2~~	~~980~~	
~~7~~	~~См.лист АС-5~~	~~КС20.6а (h = 600мм)~~	~~1~~	~~940~~	
8	Серия 3.900.1-14 в.1	КС20.9 (h = 900мм)	~~1~~ 3	1470	
9	Серия 3.900.1-14 в.1	КС20.9а (h = 900мм)	1	1400	
10	Серия 3.900.1-14 в.1	ПН-20 (h = 120 мм)	1	1470	
	Бетонная подготовка (бетон кл. ~~В3,5~~ С 8/10 на ССЦ)	м3	0,5		
	Гидроизоляция (обмазка битумом мастикой за 2 раза)	м2	~~22,0~~	29,0	
	Земляные работы	м3	~~34,0~~	43,0	

План колодца

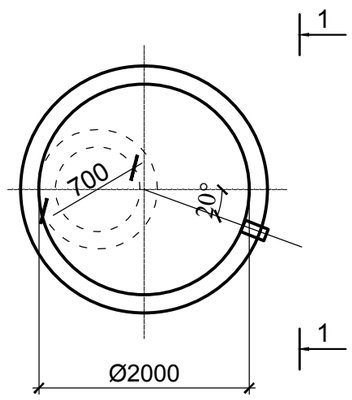

ПРИМЕЧАНИЯ:

1. При монтаже сб. элементы колодца устанавливаются на цем.р-ре марки М100, толщ. 10 мм
2. На сопряжении нижнего кольца и днища устраивается обойма из монолит. бет. кл. ~~В15~~ С 12/15 (V=0,3 м3).
3. Под колодец выполнить бетон. подготовку, толщ. 100 мм, пролитую битумной мастикой.
4. Стремянка Ст-1 дана на листе АС- 4.
5. Данный лист смотреть совместно с листами раздела НВК.
6. Привязку сборного канализационного колодца с подводящим коллектором см. часть НВК .
7. Всего 1 выгреб. Диаметр входящей трубы 160мм.

Привязан : для 34-21-АС			
Инженер	Алдаберген А		
Техник			
Инв. №			

				ВК-04-13 -АС		
				Реконструкция и расширения систем водоснабжения н.п. Бирказан г. Кызылорда (2 этап)		
Инженер	Болтекова			Выгреб, емкостью 6.0 м3	Стадия	Лист	Листов
					Р.П.	3	
				План. Разрезы. Спецификация	ТОО КБ "МунайГазИнжиниринг" Кызылорда 2013г		

Взам. инв. N

Подпись и дата

Инв N подл.

Формат А3

Стремянка Ст-1

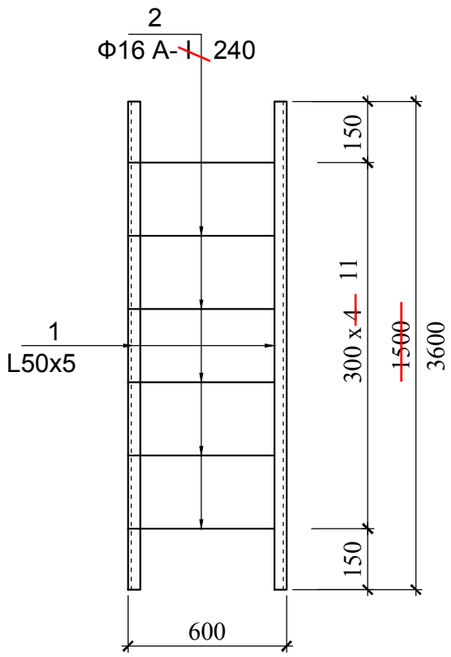

МС-4

МС- 8

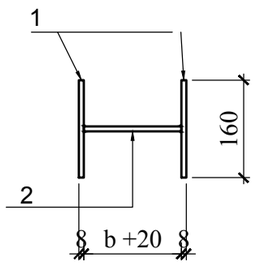

1 - 1

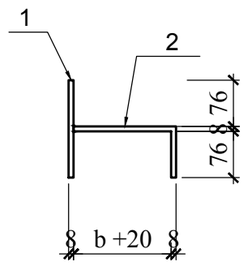

2 - 2

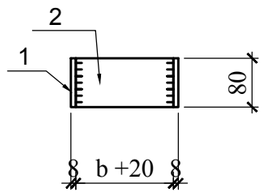

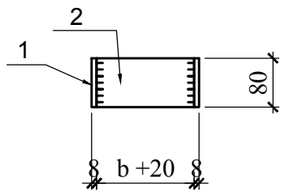

Спецификация материалов на монтажные элементы

N п/п	Обозначение	Наименование	К-во шт.	Масса ед., кг.	Общ.вес, кг.
СТ-1		Стремянка СТ-1	1	13,58	27,16
1	ГОСТ 8509-~~86~~ 93	уголок L 50x5, L=~~1500~~ 3600	2	~~5,66~~	~~11,32~~
2	ГОСТ 34028-2016	ф16 А240, L=560	~~5~~ 12	0,9	~~4,5~~ 10,8
		Закладные детали			44,0
МС- 4	(для ф2000)	МС- 4	~~16~~ 20	2,20	~~35,2~~
1	ГОСТ 103-~~86~~ 2006	- 80 x 8, L=160	2	0,8	1,60
2	----- // -----	-80 x 8, L= 120	1	0,6	0,60
МС- 8	(для ф2000)	МС- 8	8	1,8	14,4
1	ГОСТ 103-~~86~~ 2006	- 80 x 8, L=160	1	0,8	0,8
2	----- // -----	-80 x 8, L= 200	1	1,0	1,0

ПРИМЕЧАНИЯ:

1. Данный лист смотреть совместно с листами раздела НВК.
2. В швы между сборными ж/б кольцами закладываются стальные соединительные элементы МС-4, МС-8.
3. Все соединительные элементы и стремянку для защиты от коррозии покрыть эмалью ПФ-115 по слою грунта ГФ- 020.

Привязан : для 34-21-АС			
Инженер	Алдаберген А		
Техник			
Инв. №			

				ВК-04-13 -АС		
				Реконструкция и расширения систем водоснабжения н.п. Бирказан г. Кызылорда (2 этап)		
				Выгреб, емкостью 6.0 м3	Стадия	Лист	Листов
Инженер	Болтекова				Р.П.	4	
				Стремянка Ст-1 и монтажные элементы. Спецификация	ТОО КБ "МунайГазИнжиниринг" Кызылорда 2013г		

Взам. инв. N

Подпись и дата

Инв N подл.

Формат А3

СЕЧЕНИЕ 1-1

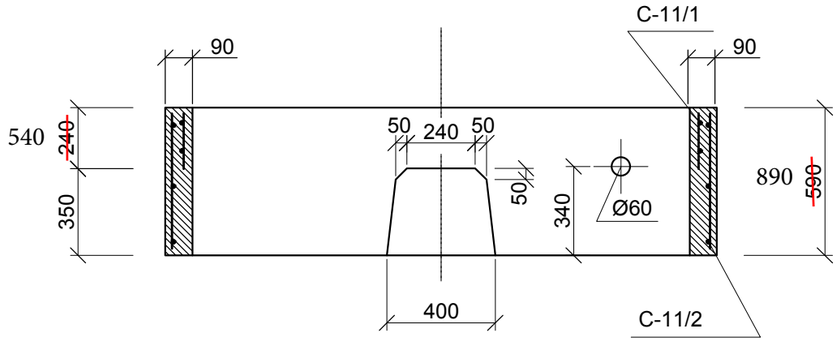

КОЛЬЦО СТЕНОВОЕ КЦ-20-6А*

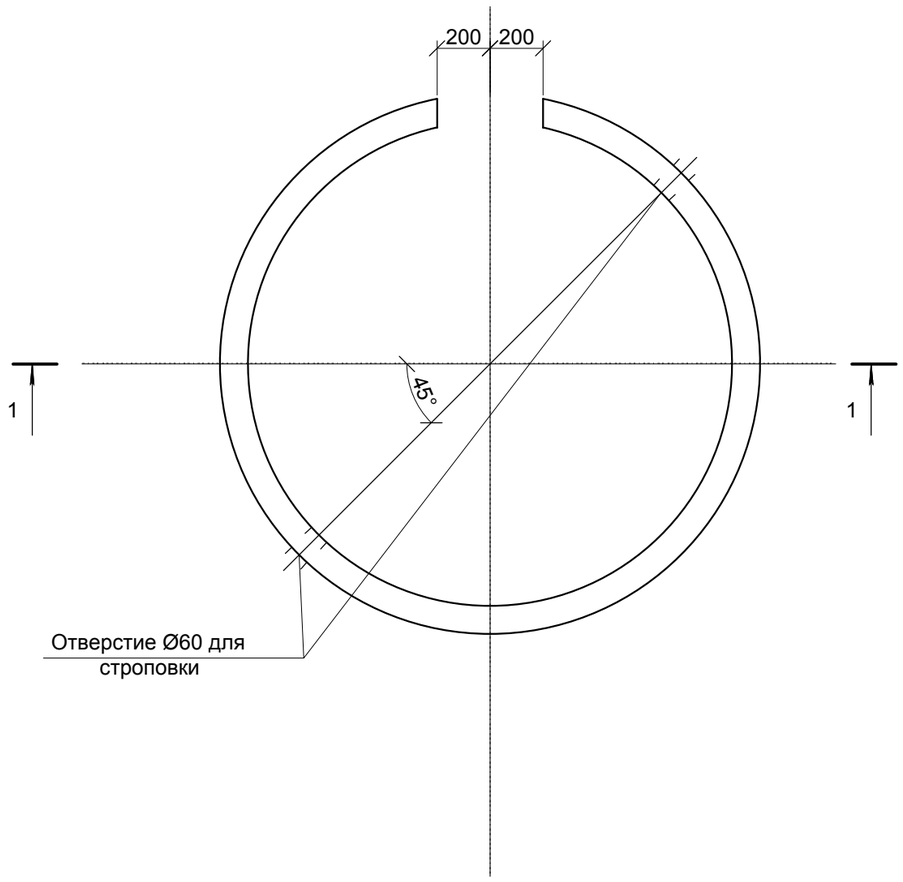

СПЕЦИФИКАЦИЯ КОНСТРУКТИВНЫХ ЭЛЕМЕНТОВ

Марка поз.	Обозначение	Наименование	Кол.	Масса ед., кг	Примеч.
		Кольцо стеновое КЦ-20-~~6а~~* 9			
		Сборочное единицы			
С-11/1	Лист АС-6	Арм.сетка С-11/1	1	~~17,82~~	45,03
С-11/2	Лист АС-6	Арм.сетка С-11/2	1	~~15,23~~	24,85
		Материалы:	0,5		
		Бетон кл ~~В15~~ С 12/15	~~0,29~~	—	м³

1. Стеновое кольцо КЦ-20-6а* изготовить в соответствии с требованиями ГОСТ 8020-~~88~~ 2016 "Изделия ж/б для смотровых колодцев водопроводных и канализационных сетей", а также серии 3.900~~-3~~ I-14, вып.~~7~~ I "Сборные ж/б конструкции емкостных сооружений для водоснабжения и канализации".

Взам.инв.ном.	
Подп. и дата	
Инв. №. подл.	

Привязан : для 34-21-АС		
Инженер	Алдаберген А.	
Техник		
Инв. №		

				ВК-04-13 -АС		
				Реконструкция и расширения систем водоснабжения н.п. Бирказан г. Кызылорда (2 этап)		
				Выгреб, емкостью 6.0 м3	Стадия	Лист	Листов
Инженер	Больтекова				Р.П.	5	
				Кольцо стеновое КЦ-20-6а* Сечение 1-1 Спецификация	ТОО КБ "МунайГазИнжиниринг" Кызылорда 2013г	

~~Арматурная сетка С-11/1~~

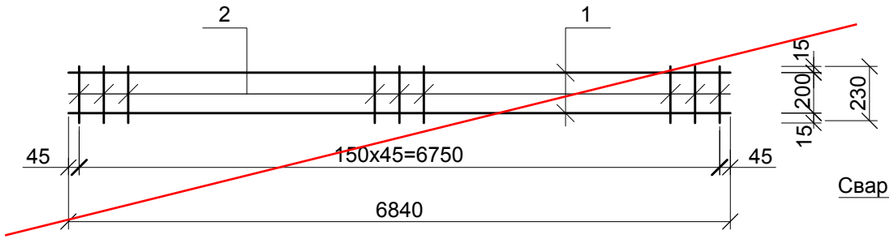

Монтажная схема

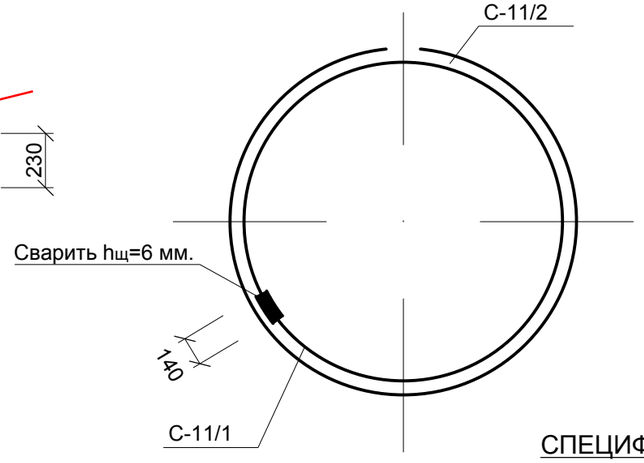

Арматурная сетка С-11/1

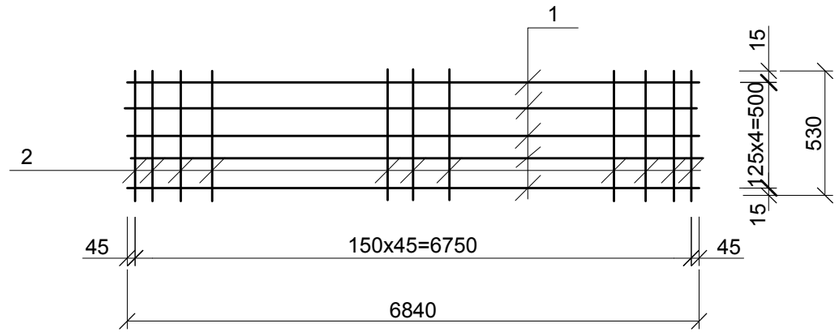

Арматурная сетка С-11/2

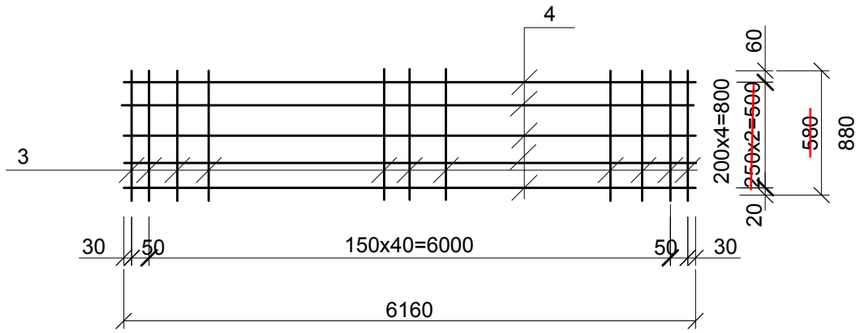

Сборка арм. сеток /развертка/

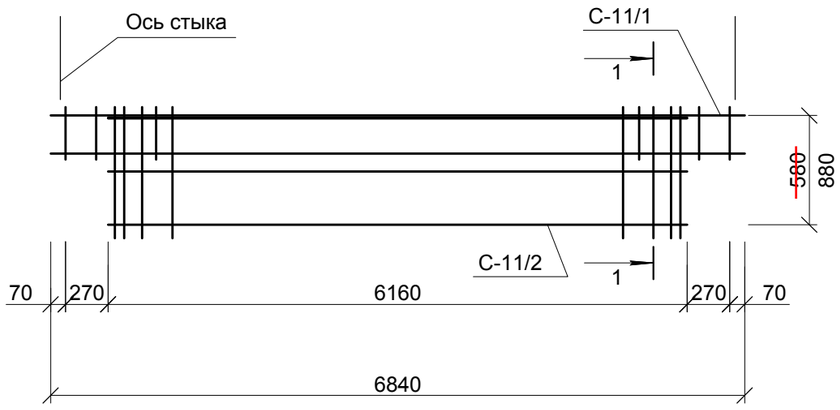

1-1

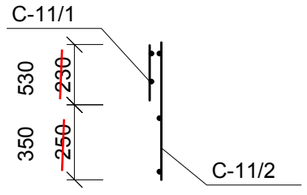

СПЕЦИФИКАЦИЯ КОНСТРУКТИВНЫХ ЭЛЕМЕНТОВ

Марка поз.	Обозначение	Наименование	Кол.	Масса ед., кг	Примеч.
		Арматурная сетка С-11/1		~~17,82~~	45,03
		Сборочный единицы			
1	ГОСТ ~~5781-82*~~ 34028-2016	ф14 ~~AIII~~ 400 (А400), L=6,84 м	~~2~~ 5	8,26	
2	ГОСТ ~~5781-82*~~ 6727-80	ф5 Вр1, L=~~0,23~~ м 0,53	46	~~0,035~~	0,081
		Арматурная сетка С-11/2		24,85	
		Сборочный единицы			
3	ГОСТ ~~5781-82*~~ 6727-80	ф5 Вр1, L=~~0,58~~ м 0,88	43	~~0,089~~	0,136
4	ГОСТ ~~5781-82*~~ 37028-2016	ф10 ~~AIII~~ 400 (А400), L=6,16 м	5 ~~3~~	3,8	

1. Данный лист см. совместно с листом АС-5.
2. Сварку стержней сеток производить при помощи контактной сварки.
3. Сварка узлов и деталей должны производиться электродами Э-42 по ГОСТ 9467-75*.
4. Сетку С-11/1 приварить к сетке С-11/2.

Привязан : для 34-21-АС			
Инженер	Алдаберген А		
Техник			
Инв. №			

				ВК-04-13	-АС	
				Реконструкция и расширения систем водоснабжения н.п. Бирказан г. Кызылорда (2 этап)		
				Выгреб, емкостью 6.0 м3	Стадия	Лист	Листов
Инженер	Болтекова				Р.П.	6	
				Арматурные сетки С-11/1, С-11/2 Спецификация	ТОО КБ "МунайГазИнжиниринг" Кызылорда 2013г		

Взам.инв.ном.

Подп. и дата

Инв. №. подл.