ТОО КБ "МУНАЙГАЗ ИНЖИНИРИНГ"

Заказчик: КГУ «Отдел строительства Кызылкогинского района»
Заказ: №34-21

РАБОЧИЙ ПРОЕКТ

Привязка проектно-сметной документации на строительство спортивного комплекса в селе Коныстану Кызылкогинского района

ТОМ II
Альбом
ПС - Пожарная сигнализация
(Котельная)

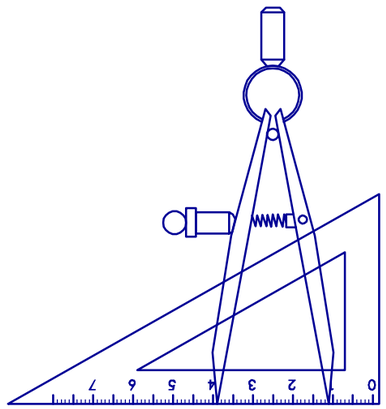

г. Кызылорда, 2021 г.

ТОО КБ "МУНАЙГАЗ ИНЖИНИРИНГ"

Заказчик: КГУ «Отдел строительства Кызылкогинского района»
Заказ: №34-21

РАБОЧИЙ ПРОЕКТ

Привязка проектно-сметной документации на строительство спортивного комплекса в селе Коныстану Кызылкогинского района

ТОМ II
Альбом
ПС - Пожарная сигнализация
(Котельная)

Директор — Кусбаева К.

ГИП — Зурбаев А.

г. Кызылорда, 2021 г.

Ведомость рабочих чертежей основного комплекта

Лист	Наименование	Примечание
ПС-1	Общие данные (начало)	
ПС-2	Общие данные (окончание)	
ПС-3	План размещения приборов пожарной сигнализации и систем оповещание	
ПС-4	Структурная схема	
ПС-5	Схема подключения ППКОП и извещателей	

Ведомость ссылочных и прилагаемых документов

Обозначение	Наименование	Примечание
	Ссылочные документы	
СН РК 2.02-02-2019	Пожарная автоматика зданий и сооружений	
СП РК 2.02-102-2012	Пожарная автоматика зданий и сооружений	
ПУЭ РК-2015г	Правила устройства электроустановок.	
	Прилагаемые документы	
- ПС.СО	Спецификация оборудования, изделия и материалов	

Основные показателей

Поз.	Наименование	Ед. изм.	Величины
1	Прибор приемно-контрольный	шт	1
2	Извещатель	шт	5
3	Общая протяженность кабеля	м	36

Технические решения, принятые в рабочих чертежах, соответствуют требованиям экологических, санитарно-гигиенических, противопожарных и других норм и обеспечивают безопасную для жизни и здоровья людей эксплуатацию объекта при соблюдении предусмотренных чертежами мероприятий.

Главный инженер проекта: Зурбаев

Взам.инв.№ | Подпись и дата | Инв.№ подл.

Изм.	Кол.уч	Лист	№док.	Подпись	Дата
ГИП		Зурбаев А.			05.05
Выполнил		Каражан Н.			05.05
Норм. конт.		Отетилеуова			05.05

34-21-ПС

Привязка проектно-сметной документации на строительство спортивного комплекса в селе Конысгану Кызылкогинского района

Пожарная сигнализация (Котельная)

Стадия	Лист	Листов
РП	1	5

Общие данные (начало)

ТОО КБ "МунайГаз Инжиниринг" г. Кызылорда, 2021 г.

Общие указание

Настоящий раздел выполнен на основании задания на проектирование строительных чертежей и в соответствии со строительными нормами и правилами СН РК 2.02-02-2012 и СП РК 2.02-102-2012.

Система автоматической пожарной сигнализации предназначена для своевременного обнаружения возгорании в защищаемых помещениях, определения места их возникновения, оповещения об этом обученного персонала и управления (автоматически или вручную) системой пожарной автоматики (включения системы оповещения и управления эвакуацией людей при пожаре, отключение системы вентиляции и т.д.).

Проектом предусматривается защита всех помещений независимо от площади, кроме помещении:

- с мокрыми процессами (душевые, санузлы, охлаждаемые камеры, помещения мойки и т.п.);
- категории В4 и Д по пожарной опасности;

Для сбора обработки, передачи, отображения и регистрации извещений о состоянии извещателей пожарной сигнализации принят - прибор приемно-контрольный со встроенным GSM коммуникатором гранит-3 производства НПО "Сибирский Арсенал".

В системе используется: прибор приемно-контрольный охранно-пожарный (ППКОП) гранит-3 (ARK), пожарные дымовые извещатели ИП 212-141 и пожарной ручной извещатель ИПР-513-10.

В качестве оборудования системы оповещения применяются световые табло "Выход" и светозвуковой оповещатель Призма200, включаемые через исполнительные реле ППКОП.

Питание приборов осуществляется от сети переменного тока 220В. Для резервного питания предусмотрено РИП-12. Питание 220В предусмотрено от электрического шкафа ЩСН (см. комплект ЭО).

Кабельная сеть шлейфов ПС выполняется кабелем марки КПСнг(А)-FRHF, сечением 2х2х0,5мм2. Пусковые цепи СО выполнить кабелем марки КПКПнг(А)-FRHF, сечением 2х2х0,75мм2.

Сигнализация о пожаре обеспечивается применением дымовых пожарных извещателей типа ИП-212-141 устанавливаемых на потолке и ручных извещатель типа ИПР-513-10, устанавливаемых на стене высоте 1,5м от уровня пола.

В каждом защищаемом помещении устанавливается по две пожарных извещателей. Для исключения ложных срабатывании система пожарной автоматики запускается только после срабатывания второго пожарного извещателя или после получения второго сигнала от извещателя, расположенного в защищаемом помещении. Ручные пожарные извещатели размещены вдоль эвакуационных путей и у выходов из здания.

Условные обозначения

Обозначение	Наименование	Примечание
	Прибор приемно - контрольный охранно - пожарный (ARK)	гранит-3
	Резервированный источник питания аппаратуры ОАПС	РИП-12 (исп. 03)
	Щит освещения	ЩАО-1 ~ 220 В.
	Извещатель пожарный дымовой	ИП 212-141 ИП-2.4
	Извещатель пожарный ручной	ИПР 513-10
	Устройство оконечное	Резистор
	Оповещатель световой	Призма-200
	Коробка разветвительная низковольтная	УК-2П
	Кабель для АПС	КПСнг(А)-FRHF 2х2х0,5мм2
	Кабель для СОУЭ	КПКПнг(А)-FRHF 2х2х0,75мм2

Изм.	Кол.уч	Лист	№док.	Подпись	Дата	34-21-ПС		
						Привязка проектно-сметной документации на строительство спортивного комплекса в селе Конысталу Кызылкогинского района		
ГИП		Зурбаев А.			05.05	Пожарная сигнализация (Котельная)	Стадия	Лист	Листов
Выполнил		Каражан Н.			05.05		РП	2	-
Норм. конт.		**Отетилеуова**			05.05				
						Общие данные (окончание)	ТОО КБ "МунайГаз Инжиниринг" г. Кызылорда, 2021 г.		

Взам.инв.№

Подпись и дата

Инв.№ подл.

План на отм. 0,000

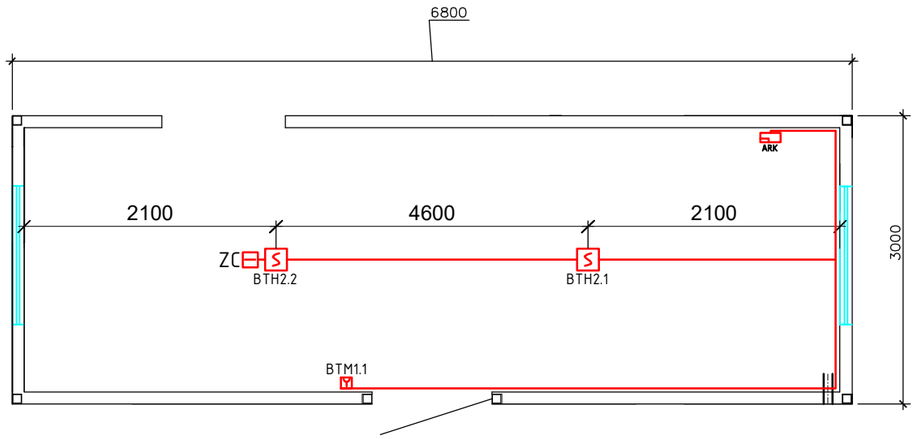

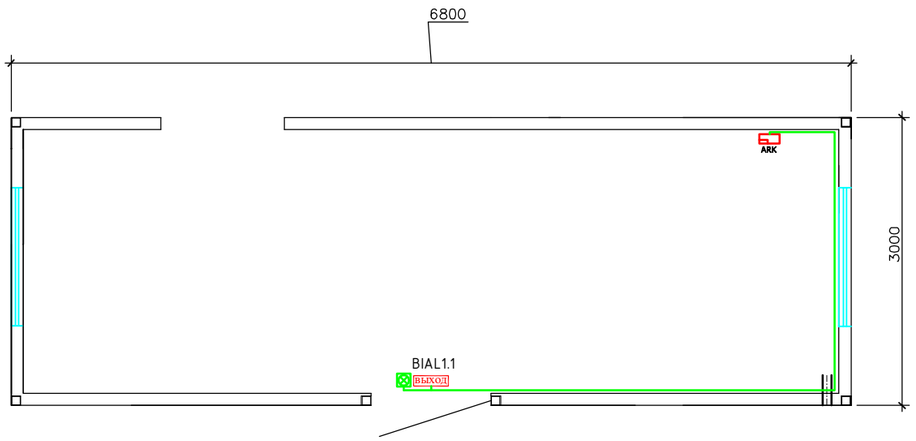

ЭКСПЛИКАЦИЯ ПОМЕЩЕНИЙ

№ Поз.	Наименование	Площадь кв.м.
1	Котельная	18,86
	Всего:	18,86

Взам. инв. №

Подпись и дата

Инв. № подл.

Изм.	Кол.уч	Лист	№док.	Подпись	Дата	34-21-ПС		
						Привязка проектно-сметной документации на строительство спортивного комплекса в селе Коныстану Кызылкогинского района		
ГИП		Зурбаев А.			05.05	Пожарная сигнализация (Котельная)	Стадия	Лист	Листов
Выполнил		Каражан Н.			05.05		РП	3	-
Норм. конт.		Отетилеуова			05.05	План электроосвещения и электрооборудования	ТОО КБ "МунайГаз Инжиниринг" г. Кызылорда, 2021 г.		

Котельная

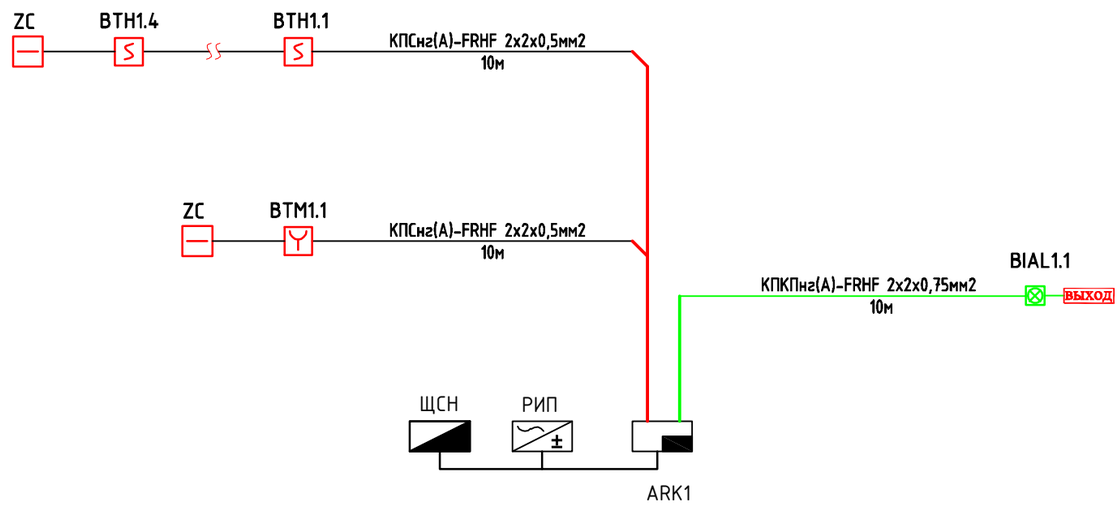

						34-21-ПС		
						Привязка проектно-сметной документации на строительство спортивного комплекса в селе Конысталу Кызылкогинского района		
Изм.	Кол.уч	Лист	№док.	Подпись	Дата			
ГИП		Зурбаев А.			05.05	Пожарная сигнализация (Котельная)	Стадия	Лист	Листов
Выполнил		Каражан Н.			05.05		РП	4	-
Норм. конт.		Отетилеуова			05.05				
						Структурная схема	ТОО КБ "МунайГаз Инжиниринг" г. Кызылорда, 2021 г.	

Взам.инв.№

Подпись и дата

Инв.№ подл.

Схема внешних соединений ППКОП Гранит-3

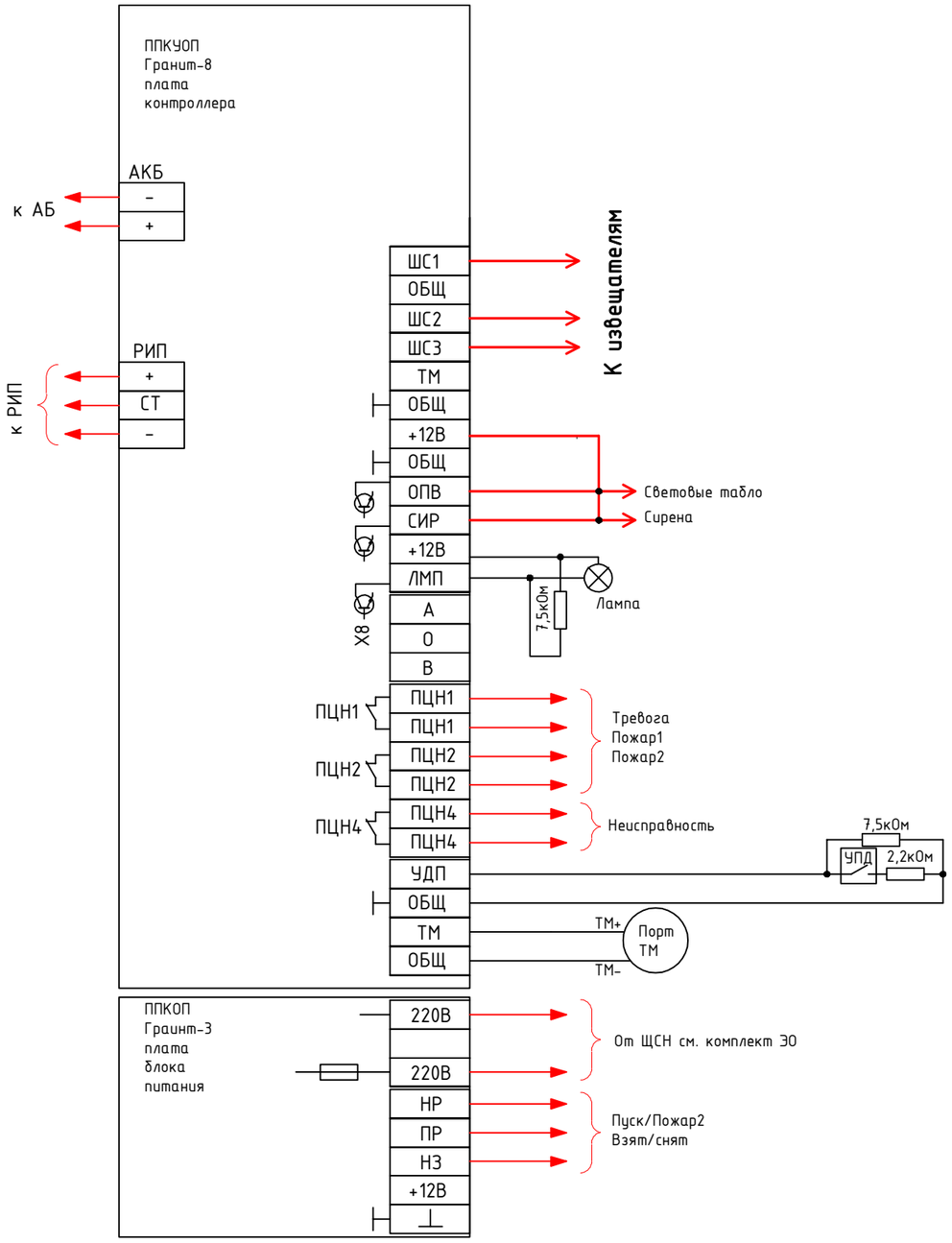

Схема подключения дымовых извещателей
ИП 212-141 к ППС Гранит

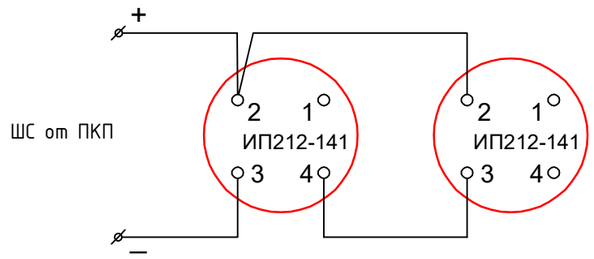

Схема подключения ручных пожарных извещателей
ИПР-513-10 к ППС Гранит

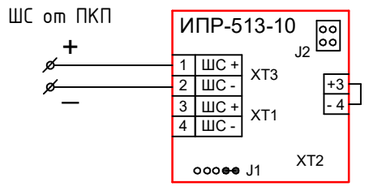

Согласовано

Взам. инв. №

Подп. и дата

Инв. № подл

Изм.	Кол.уч	Лист	№док.	Подпись	Дата
ГИП		Зурбаев А.			05.05
Выполнил		Каражан Н.			05.05
Норм. конт.		Отетилеуова			05.05

34-21-ПС

Привязка проектно-сметной документации на строительство спортивного комплекса в селе Конystану Кызылкогинского района

Пожарная сигнализация (Котельная)

Стадия	Лист	Листов
РП	5	-

Схема подключения ППКОП и извещателей

ТОО КБ
"МунайГаз Инжиниринг"
г. Кызылорда, 2021 г.

Поз.	Наименование и техническая характеристика	Тип, марка, обозначение документа, опросного листа	Код продукции	Поставщик	Ед. измерения	Кол.	Масса 1 ед., кг	Примечание
	1. Приборы пожарной сигнализации							
	Прибор приемно-контрольный охранно-пожарный со встроенным коммуникатором GSM	«гранит-3»		ТОО "Торговый дом Интант" г Алматы	шт	1		
	Резервированный источник питания аппаратуры ПС	РИП-12 (исп. 03)		ТОО "Торговый дом Интант" г Алматы	шт	1		
	Извещатель пожарный дымовой	ИП 212-141		ТОО "Торговый дом Интант" г Алматы	шт	2		
	Извещатель пожарный ручной	ИПР 513-10		ТОО "Торговый дом Интант" г Алматы	шт	1		
	Светозвуковой оповещатель	Призма-200		ТОО "Торговый дом Интант" г Алматы	шт	1		
	Световое табло ВЫХОД с сиреной	Молния -12		ТОО "Торговый дом Интант" г Алматы	шт	1		
	2. Провода и кабели							
	Кабель	КПСнг(А)-FRHF 2х2х0,5мм2			м	20		
	Кабель	КПКПнг(А)-FRHF 2х2х0,75мм2			м	10		
	3. Изделия и материалы							
	Коробка разветвительная низковольтная	УК-2П			шт	1		
	Кабельный канал	25х16мм			м	30		

Взам.инв.№

Подпись и дата

Инв.№ подл.

Изм.	Кол.уч	Лист	№док.	Подпись	Дата
ГИП		Зурбаев А.			05.05
Выполнил		Каражан Н.			05.05
Норм. конт.		Отетилеуова			05.05

34-21-ПС.СО

Привязка проектно-сметной документации на строительство спортивного комплекса в селе Конystану Кызылкогинского района

Пожарная сигнализация (Котельная)

Стадия	Лист	Листов
РП	1	1

Спецификация оборудования, изделии и материалов

ТОО КБ "МунайГаз Инжиниринг" г. Кызылорда, 2021 г.