SALA

N°2021-50-03-02-КЖ

РАБОЧИЙ ПРОЕКТ

«Привязка проектно-сметной документации на строительство спортивного комплекса в селе Карабау Кызылкогинского района»

Здание спортивного комплекса

Том III. Альбом 2

Раздел: Конструкции железобетонные

г. Атырау-2021 г.

SALA

N°2021-50-03-02-КЖ

РАБОЧИЙ ПРОЕКТ

«Привязка проектно-сметной документации на строительство спортивного комплекса в селе Карабау Кызылкогинского района»

Здание спортивного комплекса

Том III. Альбом 2

Раздел: Конструкции железобетонные

ГИП Булекбаев А.О.

Директор Жумашев Д.М.

г. Атырау-2021 г.

ВЕДОМОСТЬ РАБОЧИХ ЧЕРТЕЖЕЙ ОСНОВНОГО КОМПЛЕКТА МАРКИ КЖ

ЛИСТ	НАИМЕНОВАНИЕ	ПРИМЕЧАНИЕ
1	ОБЩИЕ ДАННЫЕ (НАЧАЛО)	
2	ПЛАН ФУНДАМЕНТОВ	
3	РАЗРЕЗЫ	
4	ФУНДАМЕНТНЫЕ БАЛКИ ФБ-1, ФБ-2, ФБ-3.	
5	ФУНДАМЕНТ ФМ-1.	
6	ФУНДАМЕНТ ФМ-2.	
7	ФУНДАМЕНТ ФМ-3.	
8	ФУНДАМЕНТ Ф1, Ф2.	
9	АРМИРОВАНИЕ ФУНДАМЕНТНОЙ ПЛИТЫ НА ОТМ. +3,400	

ВЕДОМОСТЬ ССЫЛОЧНЫХ И ПРИЛАГАЕМЫХ ДОКУМЕНТОВ

ОБОЗНАЧЕНИЕ	НАИМЕНОВАНИЕ	ПРИМЕЧАНИЕ
	СССЫЛОЧНЫЕ ДОКУМЕНТЫ:	
НТП РК 01-01-3.1(4.1)-2017	НАГРУЗКИ И ВОЗДЕЙСТВИЯ НА ЗДАНИЯ	
	ЧАСТЬ 1-3. СНЕГОВЫЕ НАГРУЗКИ. (К СП РК EN 1991-1-3:	2003/2011)
	ЧАСТЬ 1-4. ВЕТРОВЫЕ НАГРУЗКИ. (К СП РК EN 1991-1-4:	2003/2011)
СП РК 2.01-101-2013	ЗАЩИТА СТРОИТЕЛЬНЫХ КОНСТРУКЦИЙ ОТ КОРРОЗИИ	
СН РК 2.01-01-2013	ЗАЩИТА СТРОИТЕЛЬНЫХ КОНСТРУКЦИЙ ОТ КОРРОЗИИ	
СП РК 5.03-107-2013	НЕСУЩИЕ И ОГРАЖДАЮЩИЕ КОНСТРУКЦИИ	
СН РК 5.03-07-2013	НЕСУЩИЕ И ОГРАЖДАЮЩИЕ КОНСТРУКЦИИ	

ОБЩИЕ УКАЗАНИЯ.

1. РАБОЧИЙ ПРОЕКТ "ПРИВЯЗКА ПРОЕКТНО-СМЕТНОЙ ДОКУМЕНТАЦИИ НА СТРОИТЕЛЬСТВО СПОРТИВНОГО КОМПЛЕКСА В СЕЛЕ КАРАБАУ КЫЗЫЛКОГИНСКОГО РАЙОНА.
2. КОНСТРУКТИВНЫЕ ХАРАКТЕРИСТИКИ ЗДАНИЯ:
   УРОВЕНЬ ОТВЕТСТВЕННОСТИ -II
   КЛАСС КОНСТРУКТИВНОЙ ПОЖАРНОЙ ОПАСНОСТИ ЗДАНИЯ - С0
   ФУНКЦИОНАЛЬНОЙ ПОЖАРНОЙ ОПАСНОСТИ - Ф 3.6
   СТЕПЕНЬ ОГНЕСТОЙКОСТИ
   ПРИРОДНЫЕ КЛИМАТИЧЕСКИЕ УСЛОВИЯ:
   - РАСЧЕТНАЯ ЗИМНЯЯ ТЕМПЕРАТУРА НАРУЖНОГО ВОЗДУХА -24.9°С;
   - ВЕС СНЕГОВОГО ПОКРОВА - 80 КГС/М2
   - СКОРОСТНОЙ НАПОР ВЕТРА - 38 КГС/М2.
   - КЛИМАТИЧЕСКИЙ ПОДРАЙОН - IVГ
   - РАЙОН ИЗЫСКАНИЙ ПО СН РК 2.03.-30-2017 НЕ ОТНОСИТСЯ К СЕЙСМИЧЕСКОМУ УЧАСТКУ.

КОНСТРУКТИВНОЕ РЕШЕНИЕ

ЗА ОТНОСИТЕЛЬНУЮ ОТМ.0,000 ПРИНЯТА АБСОЛЮТНАЯ ОТМ. -0,65М.
ФУНДАМЕНТЫ ПРИНЯТЫ ЖЕЛЕЗОБЕТОННЫЕ СТАКАНОГО ТИПА ИЗ БЕТОНА КЛ.С16/20, F100, W8 НА СУЛЬФАТОСТОЙКОМ ЦЕМЕНТЕ. ПОД ФУНДАМЕНТЫ ВЫПОЛНИТЬ ЩЕБЕНОЧНУЮ ПОДГОТОВКУ ПРОПИТАННУЮ БИТУМОМ ДО ПОЛНОГО НАСЫЩЕНИЯ ТОЛЩИНОЙ 100ММ.
ФУНДАМЕНТНЫЕ БАЛКИ (ИЗ БЕТОНА КЛ.С16/20, F100, W8) ОПИРАЕТСЯ НА СТОЛБЧАТЫ ФУНДАМЕНТЫ С ПОМОЩЬЮ БЕТОННЫХ СТОЛБИКОВ ИЗ БЕТОНА КЛ.С8/10.
ОБРАТНУЮ ЗАСЫПКУ ПАЗУХ ФУНДАМЕНТОВ, ПОСЫПКУ ПОД ПОЛЫ ПРОИЗВОДИТЬ МЕСТНЫМ НЕАГРЕССИВНЫМ (НЕПУЧИНИСТЫМ ГРУНОМ МЕСТНОГО КАРЬЕРА, С МИНИМАЛЬНЫМ СОДЕРЖАНИЕМ СУЛЬФАТОВ, ХЛОРИДОВИ ДРУГИХ ВКЛЮЧЕНИЙ В ГРУНТЕ, НЕ СПОСОБНЫМИ БЫТЬ АГРЕССИВНЫМИ К БЕТОНУ НА СУЛЬФАТОСТОЙКОМ ПОРТЛАНДЦЕМЕНТЕ) ОПТИМАЛЬНОЙ ВЛАЖНОСТИ, С ТРАМБОВАНИЕМ ЧЕРЕЗ 100-150ММ. В СООТВЕТСТВИИ СО СН РК 5.01.01-2013 С ДОВЕДЕНИЕМ ОБЬЕМНОЙ МАССЫ ДО 1,65тс/м3.

Взам. инв. N | Подпись и дата | Инв. N подл.

ПРИНЯТЫЕ ТЕХНИЧЕСКИЕ РЕШЕНИЯ СООТВЕТСТВУЮТ ТРЕБОВАНИЯМ ДЕЙСТВУЮЩИХ ЗАКОНОДАТЕЛЬНЫХ АКТОВ, НОРМ И ПРАВИЛ РЕСПУБЛИКИ КАЗАХСТАН ПО ВЗРЫВОПОЖАРНОЙ И ЭКОЛОГИЧЕСКОЙ БЕЗОПАСНОСТИ, ПО ОХРАНЕ ТРУДА, И ОБЕСПЕЧИВАЕТ БЕЗОПАСНУЮ ДЛЯ ЖИЗНИ И ЗДОРОВЬЯ ЛЮДЕЙ ЭКСПЛУАТАЦИЮ ОБЬЕКТОВ И СООРУЖЕНИЙ ПРИ СОБЛЮДЕНИИ МЕРОПРИЯТИЙ, ПРЕДУСМОТРЕННЫХ ПРОЕКТНОЙ ДОКУМЕНТАЦИЕЙ.
ГЛАВНЫЙ ИНЖЕНЕР ПРОЕКТА /БУЛЕКБАЕВ А/

ИЗМ.	КОЛ-УЧ	ЛИСТ	N°ДОК	ПОДПИСЬ	ДАТА	2021-50-03-02-КЖ		
						ПРИВЯЗКА ПРОЕКТНО-СМЕТНОЙ ДОКУМЕНТАЦИИ НА СТРОИТЕЛЬСТВО СПОРТИВНОГО КОМПЛЕКСА В СЕЛЕ КАРАБАУ КЫЗЫЛКОГИНСКОГО РАЙОНА		
РАЗРАБОТАЛ		КАДЫРОВ Д.				ЗДАНИЕ СПОРТКОМПЛЕКСА	СТАДИЯ	ЛИСТ	ЛИСТОВ
ПРОВЕРИЛ		БУЛЕКБАЕВ А.					РП	1	9
ГИП		БУЛЕКБАЕВ А.				ОБЩИЕ ДАННЫЕ	ТОО "САЛА"		
Н.КОНТР		КОЙБАГАРОВ							

Файл:2021-50-03-02-КЖ-01

ФОРМАТ А3

ПЛАН ФУНДАМЕНТОВ

М1:100

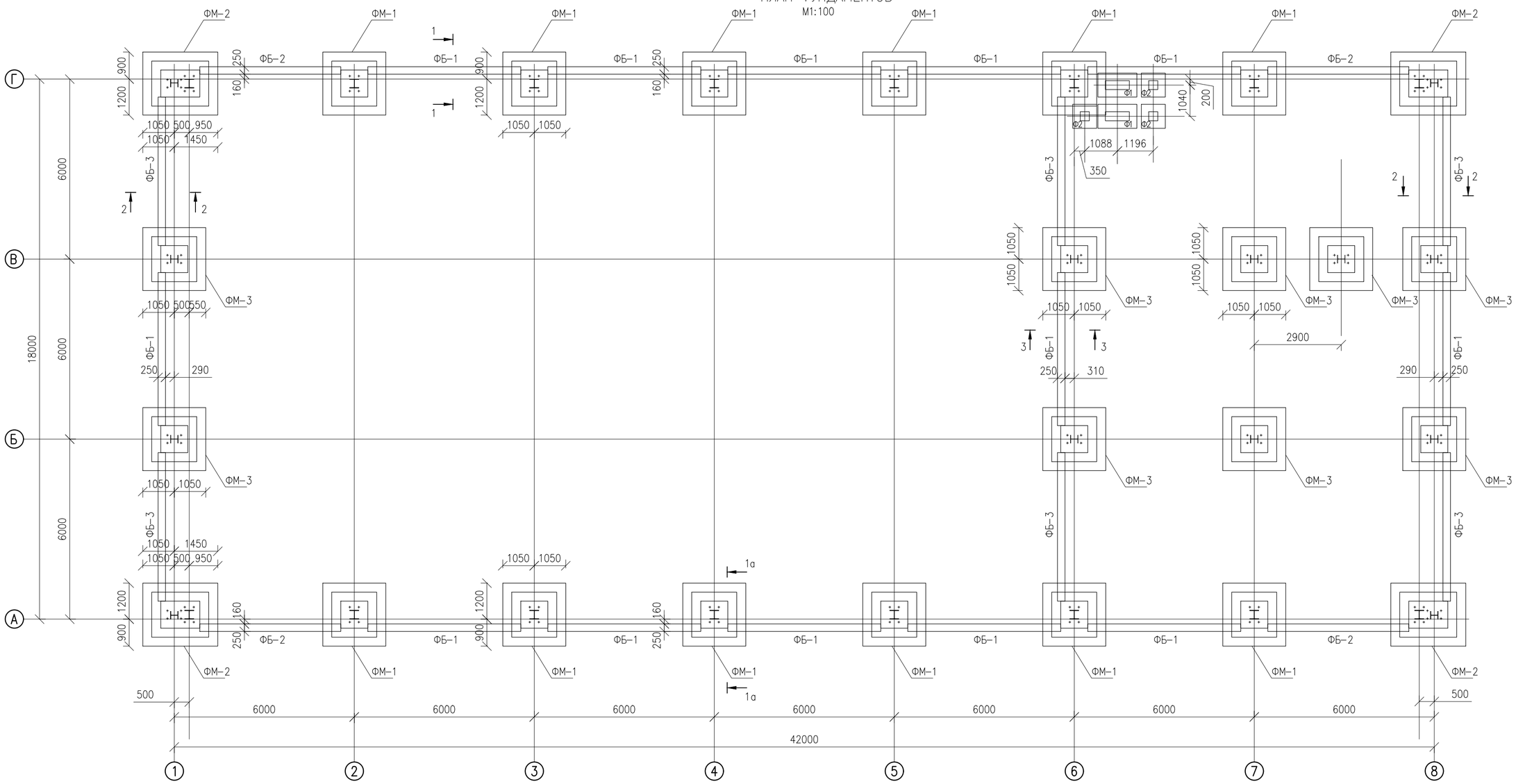

Спецификация

Марка поз.	Обозначение	Наименование	Кол	Масса ед. кг	Приме-чание
Фм-1	см. л. КЖ-05	Монолитный фундамент Фм-1	12		
Фм-2	см. л. КЖ-06	Монолитный фундамент Фм-2	4		
Фм-3	см. л. КЖ-07	Монолитный фундамент Фм-3	9		
Ф1	см. л. КЖ-08	Монолитный фундамент Ф1	2		
Ф2	см. л. КЖ-08	Монолитный фундамент Ф1	3		
ФБ-1	см. л. КЖ-04	Фундаментная балка ФБ-1	13		
ФБ-2	см. л. КЖ-04	Фундаментная балка ФБ-2	4		
ФБ-3	см. л. КЖ-04	Фундаментная балка ФБ-3	6		

ПРИМЕЧАНИЯ.

1. Данный лист смотреть совместно с КЖ-03

ИЗМ.	КОЛ-УЧ	ЛИСТ	N*ДОК	ПОДПИСЬ	ДАТА	2021-50-03-02-КЖ
						ПРИВЯЗКА ПРОЕКТНО-СМЕТНОЙ ДОКУМЕНТАЦИИ НА СТРОИТЕЛЬСТВО СПОРТИВНОГО КОМПЛЕКСА В СЕЛЕ КАРАБАУ КЫЗЫЛКОГИНСКОГО РАЙОНА
РАЗРАБОТАЛ		КАДЫРОВ Д.				ЗДАНИЕ СПОРТКОМПЛЕКСА
ПРОВЕРИЛ		БУЛЕКБАЕВ А.				СТАДИЯ: РП; ЛИСТ: 2; ЛИСТОВ:
ГИП		БУЛЕКБАЕВ А.				ПЛАН ФУНДАМЕНТОВ
Н.КОНТР		КОЙБАГАРОВ				ТОО "САЛА"

Файл:2021-50-03-02-КЖ-02

ФОРМАТ А2

1–1
М1:50

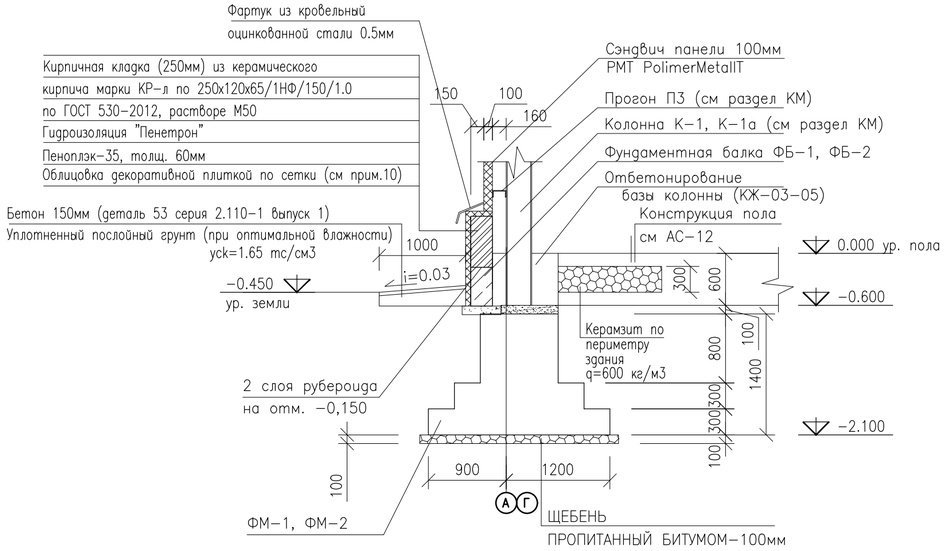

2–2
М1:50

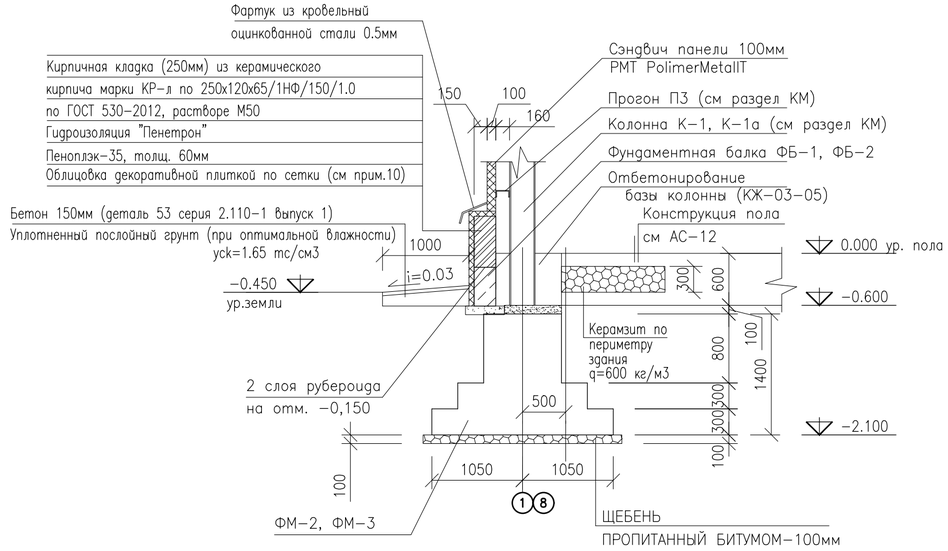

3–3
М1:50

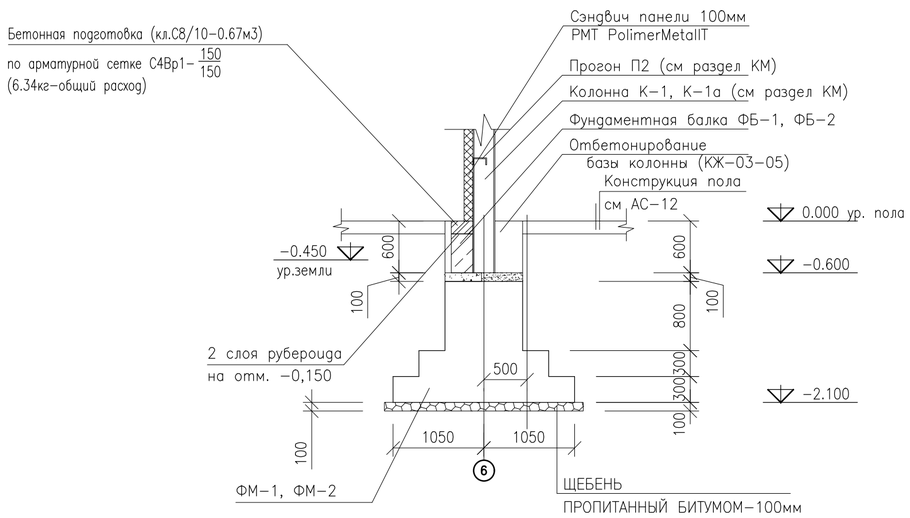

1а–1а
М1:50

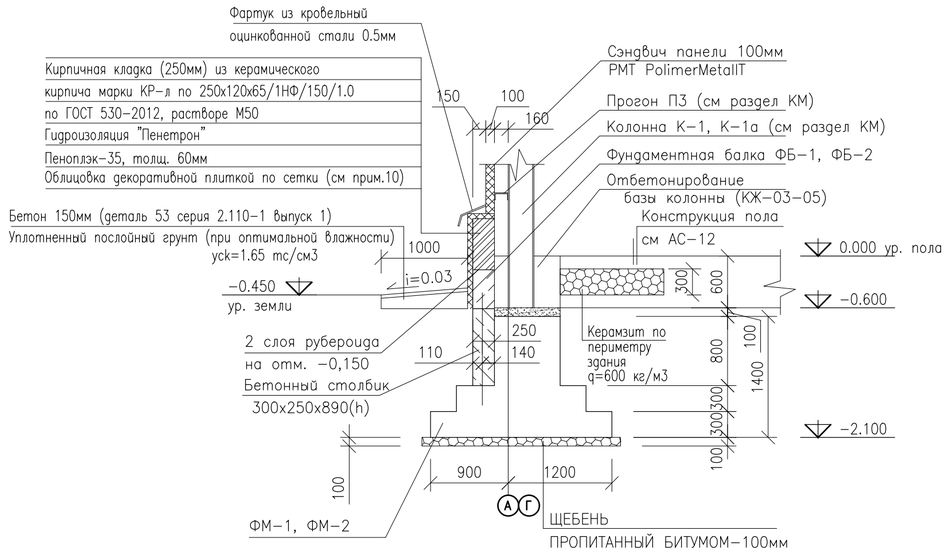

ПРИМЕЧАНИЯ.

1. За отм. 0,000 принять уровень чистого пола, что соответствует абс. отм. –0,65 м.
2. Непосредственно под фундаментами устраиваем щебеночную подготовку пропитанной битумом до полного насыщеня толщиной 100 мм и шириной полос соответствующего размера, указанного на сечениях по фундаментами.
3. Обратную засыпку пазух фундаментов производить местным грунтом оптимальной влажности слоями 200 мм с тщательным уплотнением каждого слоя до плотности не менее 1,65тс/м3 в соответствии со СН РК 5.01–01–2013.
4. Гидроизоляция на отметке –0,150 выполнить из двух слоев рубероида укладываемых насухо.
5. Боковые бетонные и железобетонные поверхности, соприкасающиесая с грунтом, обмазать битумом за два раза.
6. Все бетонные и железобетонные конструкции изготовить на сульфатостойкой портландцементе.
7. По периметру здания выполнить бетонную отмостку из бетона кл.С8/10 толщиной 150мм, шириной 1,0м по уплотненному грунту (деталь 53, серия 2.110–1 выпуск 1)
8. Сварку арматурных сеток производить контактной точечной сваркой в соответствии с требованиями ГОСТ 10922–2012.
9. По периметру здания предусмотреть утепление пола из керамзита шириной 1200 мм, толщиной 300мм (42.12м3)
10. Облицовка декоративной плиткой по сетке С $\frac{4Вр–1–50}{4Вр–1–50}$ всего 110,2м2 (1.0м2 – 3,96кг). Ерш ø12А400, L=180мм, шаг 500мм в шахматном порядке –376 шт.
11. Расход кирпича марки КР–л по 250х120х65/1НФ/150/1.0 на цоколь– 18.11м3(73.04м2);
12. Расход пеноплэкса–35 толщиной 60мм на цоколь– 159.7м2.

						2021–50–03–02–КЖ			
ИЗМ.	КОЛ–УЧ	ЛИСТ	N°ДОК	ПОДПИСЬ	ДАТА	ПРИВЯЗКА ПРОЕКТНО–СМЕТНОЙ ДОКУМЕНТАЦИИ НА СТРОИТЕЛЬСТВО СПОРТИВНОГО КОМПЛЕКСА В СЕЛЕ КАРАБАУ КЫЗЫЛКОГИНСКОГО РАЙОНА			
РАЗРАБОТАЛ		КАДЫРОВ Д.				ЗДАНИЕ СПОРТКОМПЛЕКСА	СТАДИЯ	ЛИСТ	ЛИСТОВ
ПРОВЕРИЛ		БУЛЕКБАЕВ А.					РП	3	
ГИП		БУЛЕКБАЕВ А.				РАЗРЕЗЫ	ТОО "САЛА"		
Н.КОНТР		КОЙБАГАРОВ							

Файл:2021–50–03–02–КЖ–03

ФОРМАТ А2

МОНОЛИТНАЯ ФУНДАМЕНТНАЯ БАЛКА ФБ-1
М1:100

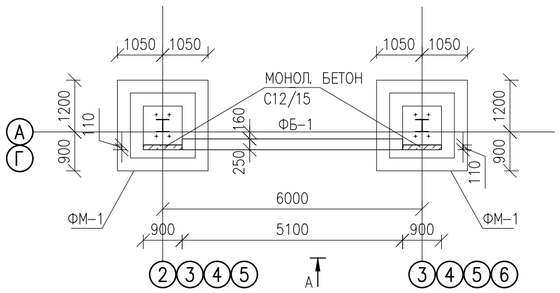

МОНОЛИТНАЯ ФУНДАМЕНТНАЯ БАЛКА ФБ-1
М1:100

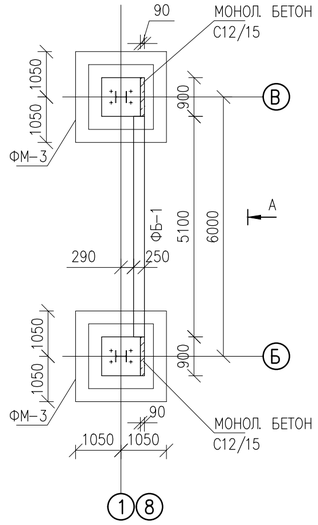

МОНОЛИТНАЯ ФУНДАМЕНТНАЯ БАЛКА ФБ-1
М1:100

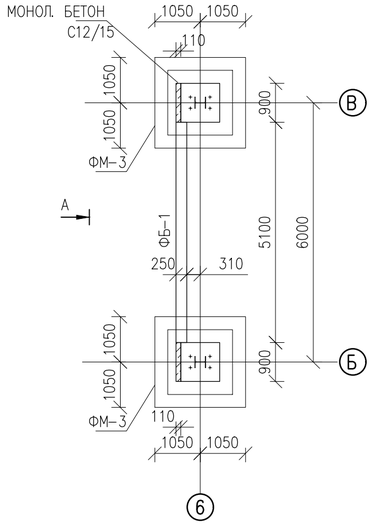

МОНОЛИТНАЯ ФУНДАМЕНТНАЯ БАЛКА ФБ-3
М1:100

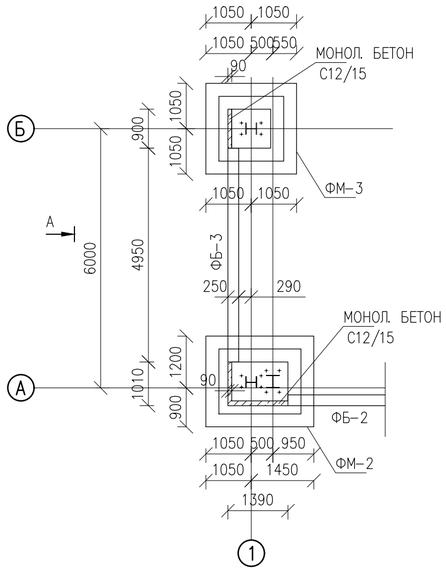

МОНОЛИТНАЯ ФУНДАМЕНТНАЯ БАЛКА ФБ-3
М1:100

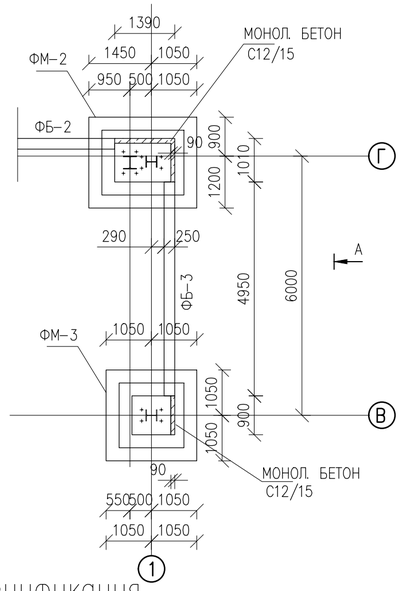

МОНОЛИТНАЯ ФУНДАМЕНТНАЯ БАЛКА ФБ-2
М1:100

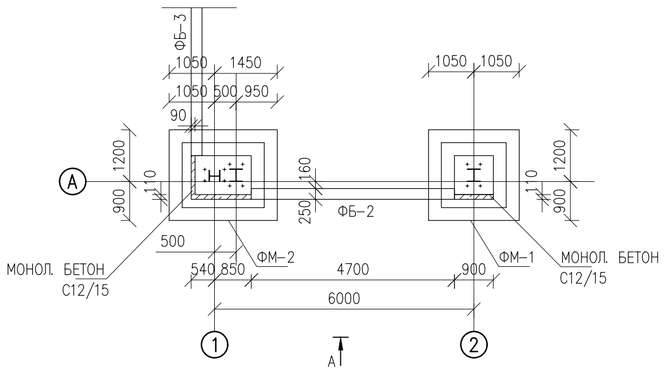

МОНОЛИТНАЯ ФУНДАМЕНТНАЯ БАЛКА ФБ-3
М1:100

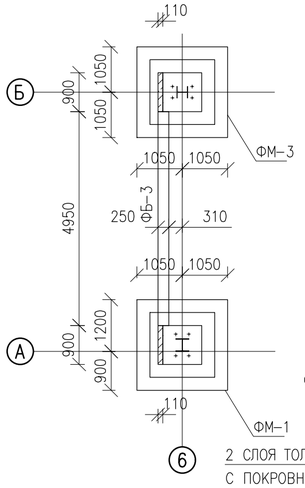

МОНОЛИТНАЯ ФУНДАМЕНТНАЯ БАЛКА ФБ-2
М1:100

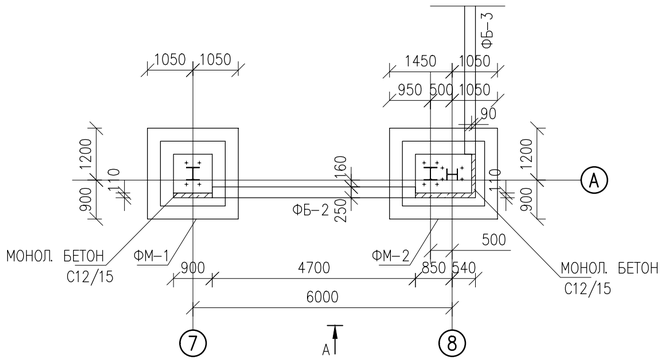

ФБ-1, ФБ-2, ФБ-3

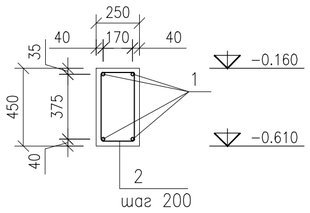

ФУНДАМЕНТ ПОД ПЕРЕГОРОДКИ ТОЛЩ. 120ММ
М1:25

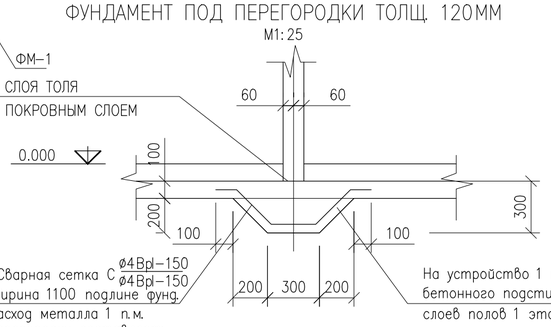

ВИД А
М1:50

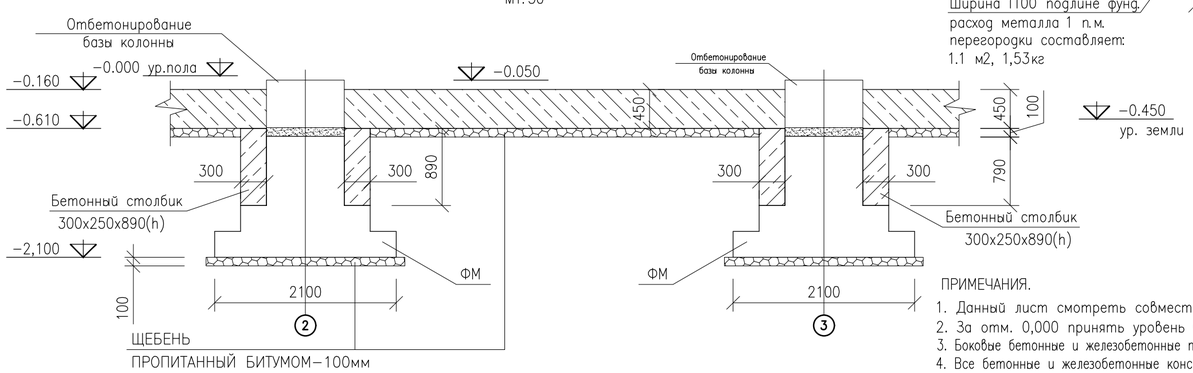

ПРИМЕЧАНИЯ.

1. Данный лист смотреть совместно с КЖ-02.
2. За отм. 0,000 принять уровень чистого пола, что соответствует абс. отм. -0,65 м.
3. Боковые бетонные и железобетонные поверхности, соприкасающиеся с грунтом, обмазать битумом за два раза.
4. Все бетонные и железобетонные конструкции изготовить на сульфатостойкой портландцементе.

Спецификация

Марка поз.	Обозначение	Наименование	Кол	Масса ед. кг	Приме-чание
ФБ-1		Фундаментная балка ФБ-1	1		
1	ГОСТ 34028-2016	⌀12 А400 L=5100 мм	4	4.53	18.12
2	ГОСТ 34028-2016	⌀6 А240 L=1400 мм, шаг 200мм	27	0.311	8.4
		БЕТОН КЛ. С16/20, W8, F100	0.574		м3
		Щебень пропитанной битумом	0.23		м3
ФБ-2		Фундаментная балка ФБ-2	1		
1	ГОСТ 34028-2016	⌀12 А400 L=4700 мм	4	4.18	16.72
2	ГОСТ 34028-2016	⌀6 А240 L=1400 мм, шаг 200мм	26	0.311	8.09
		БЕТОН КЛ. С16/20, W8, F100	0.53		м3
		Щебень пропитанной битумом	0.21		м3
ФБ-3		Фундаментная балка ФБ-3	1		
1	ГОСТ 34028-2016	⌀12 А400 L=4950 мм	4	4.4	17.6
2	ГОСТ 34028-2016	⌀6 А240 L=1400 мм, шаг 200мм	26	0.311	8.09
		БЕТОН КЛ. С16/20, W8, F100	0.56		м3
		Щебень пропитанной битумом	0.22		м3
		Монолитный бетон			
		БЕТОН КЛ. С16/20, W8, F100	3.45		м3
		Бетонные столбики			
		БЕТОН КЛ. С8/10 (300x250x890h)	46шт	0.067м3	3.082м3
		На фундамент перегородки	60.0п.м.		
		БЕТОН КЛ. С8/10 м3	6.0		м3
	ГОСТ 6727-80	С4 Вр-1 ⌀4Вр1-150 / ⌀4Вр1-150 кг	91,8		

ИЗМ.	КОЛ-УЧ	ЛИСТ	N°ДОК	ПОДПИСЬ	ДАТА
РАЗРАБОТАЛ		КАДЫРОВ Д.			
ПРОВЕРИЛ		БУЛЕКБАЕВ А.			
ГИП		БУЛЕКБАЕВ А.			
Н.КОНТР		КОЙБАГАРОВ			

2021-50-03-02-КЖ

ПРИВЯЗКА ПРОЕКТНО-СМЕТНОЙ ДОКУМЕНТАЦИИ НА СТРОИТЕЛЬСТВО СПОРТИВНОГО КОМПЛЕКСА В СЕЛЕ КАРАБАУ КЫЗЫЛКОГИНСКОГО РАЙОНА

ЗДАНИЕ СПОРТКОМПЛЕКСА

СТАДИЯ	ЛИСТ	ЛИСТОВ
РП	4	

ФУНДАМЕНТНАЯ БАЛКА ФБ-1, ФБ-2, ФБ-3

ТОО "САЛА"

ФУНДАМЕНТ ФМ-1

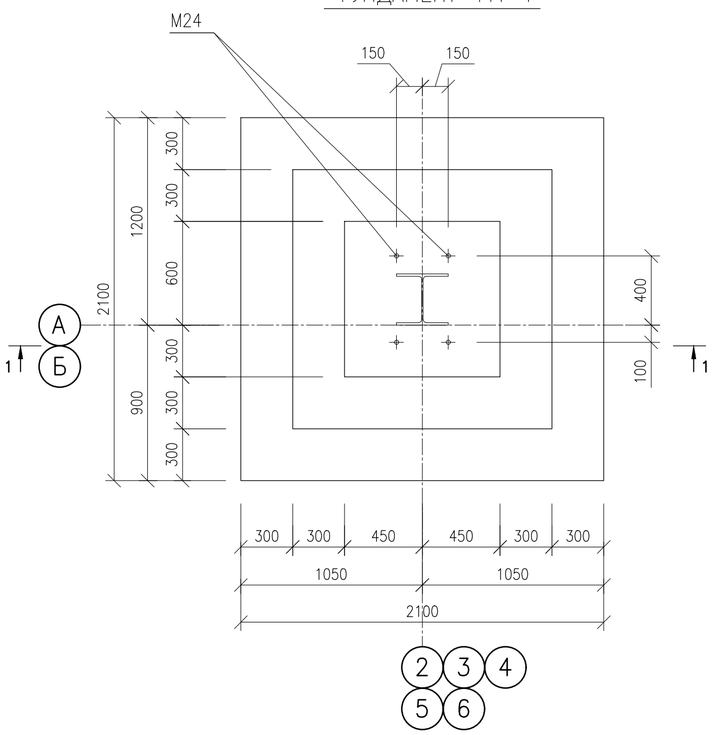

СЕТКА С-1

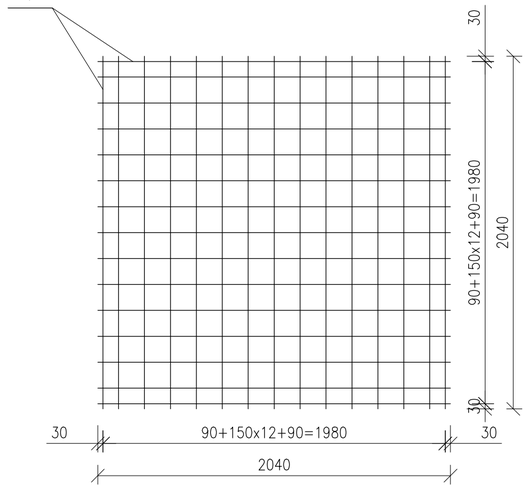

РАЗРЕЗ 2-2

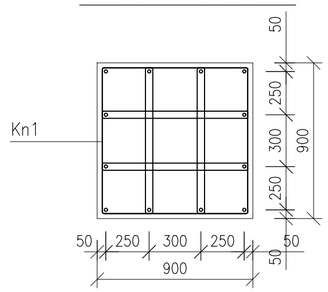

РАЗРЕЗ 3-3

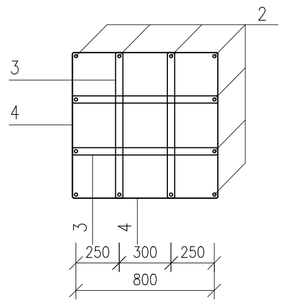

РАЗРЕЗ 1-1

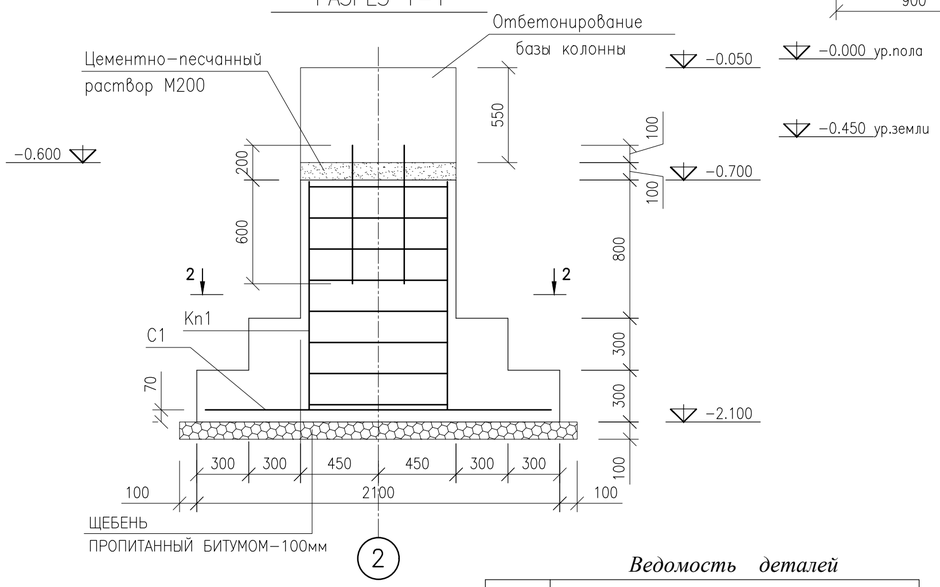

Каркас Кп1

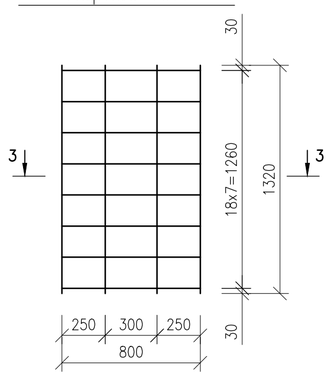

Спецификация

Марка поз.	Обозначение	Наименование	Кол	Масса ед. кг	Приме-чание
Фм-1		Фундамент Фм-1	1		
	ГОСТ 24379-1-2012	БОЛТ 1.1 М24Х800	4	3.42	13.68
	ГОСТ 11371-78	ШАЙБА 2.24.4,08кп	4	0.031	0.124
	ГОСТ ISO 4032-2014	ГАЙКА М24	4	0.123	0.492
		Сетка С1	1	54.36	
1	ГОСТ 34028-2016	⌀12 А400 L=2040 мм	30	1.812	54.36
		Каркас КП1:			
2	ГОСТ 34028-2016	⌀14 А400 L=1320 мм	12	1.6	19.2
3	ГОСТ 34028-2016	⌀6 А240 L=2540 мм	16	0,56	8,96
4	ГОСТ 34028-2016	⌀6 А240 L=2440 мм	32	0.54	17.28
		БЕТОН КЛ. С16/20, W8, F100		2.65	м3
		ОБЕТОНИРОВАНИЕ БЕТОН КЛ.С16/20, W8, F100		0.45	м3
		ЦЕМЕНТНО-ПЕСЧАННЫЙ РАСТВОР М200		0.081	м3
		ЩЕБЕНЬ ПРОПИТАН. БИТУМОМ, М3		0.53	м3

Ведомость расхода стали, кг

Марка элемента	Изделия арматурные					Всего	Изделия закладные						Всего
	Арматура класса						Прокат марки						
	А400			А240			S 235						
	ГОСТ 34028-2016			ГОСТ 34028-2016			ГОСТ 24379.1-2012		ГОСТ 11371-78		ГОСТ ISO 4032-2014		
	⌀14	⌀12	Итого	⌀6	Итого		Болт 1.1 М24Х800	Итого	Шайба 2.30.4.08кп	Итого	Гайка М30	Итого	
ФМ-1	19,2	54,36	73,56	26.24	26.24	99.8	13.68	13.68	0.124	0.124	0.492	0.492	14.296

Ведомость деталей

ПОЗ.	ЭСКИЗ.
3	460; 960; 810; 310; L=2540 мм.
4	410; 960; 810; 260; L=2440 мм.

ПРИМЕЧАНИЯ.

1. Данный лист смотреть совместно с КЖ-02.
2. За отм. 0,000 принять уровень чистого пола, что соответствует абс. отм. -0,65 м.
3. Боковые бетонные и железобетонные поверхности, соприкасающиеся с грунтом, обмазать битумом за два раза.
4. Все бетонные и железобетонные конструкции изготовить на сульфатостойкой портландцементе.

ИЗМ.	КОЛ-УЧ	ЛИСТ	N*ДОК	ПОДПИСЬ	ДАТА	2021-50-03-02-КЖ
						ПРИВЯЗКА ПРОЕКТНО-СМЕТНОЙ ДОКУМЕНТАЦИИ НА СТРОИТЕЛЬСТВО СПОРТИВНОГО КОМПЛЕКСА В СЕЛЕ КАРАБАУ КЫЗЫЛКОГИНСКОГО РАЙОНА
РАЗРАБОТАЛ		КАДЫРОВ Д.				ЗДАНИЕ СПОРТКОМПЛЕКСА
ПРОВЕРИЛ		БУЛЕКБАЕВ А.				СТАДИЯ: РП; ЛИСТ: 5; ЛИСТОВ:
ГИП		БУЛЕКБАЕВ А.				ФУНДАМЕНТ ФМ-1
Н.КОНТР		КОЙБАГАРОВ				ТОО "САЛА"

Файл:-2021-50-03-02-КЖ-05

ФОРМАТ А2

ФУНДАМЕНТ ФМ-2

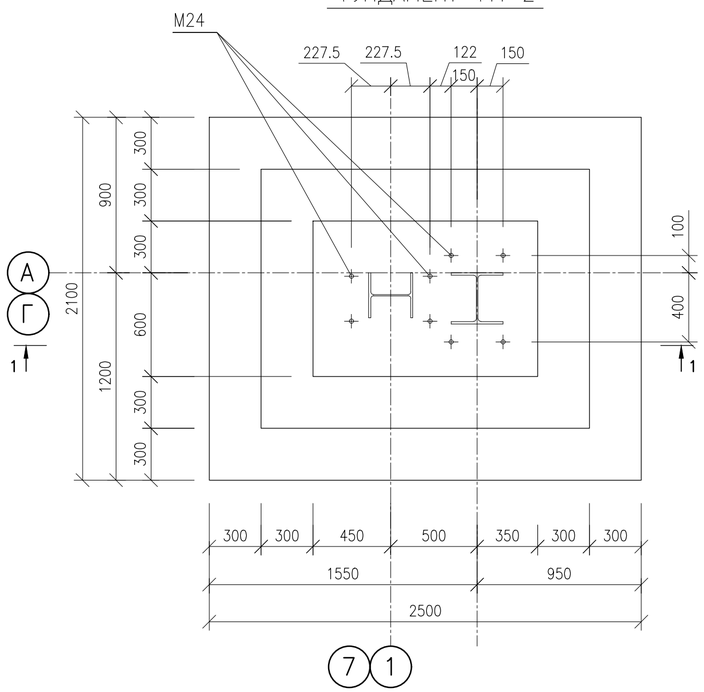

СЕТКА С-1

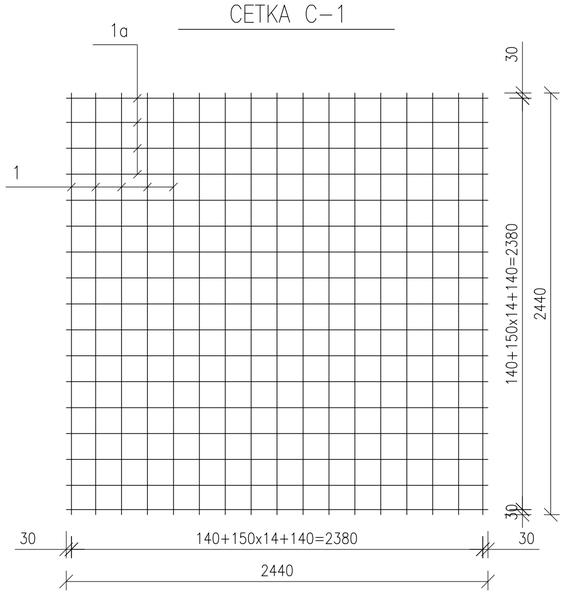

Каркас Кп1

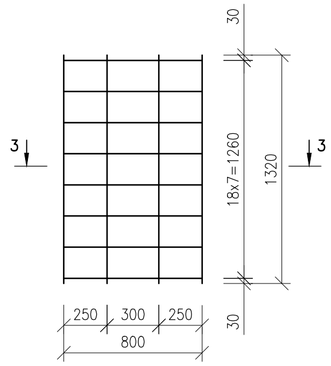

РАЗРЕЗ 4-4

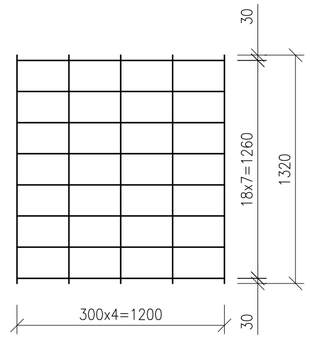

Спецификация

Марка поз.	Обозначение	Наименование	Кол	Масса ед. кг	Приме-чание
Фм-2		Фундамент Фм-2	1		
	ГОСТ 24379-1-2012	БОЛТ 1.1 М24Х800	8	3.42	27.36
	ГОСТ 11371-78	ШАЙБА 2.24.4,08кп	8	0.031	0.248
	ГОСТ ISO 4032-2014	ГАЙКА М24	8	0.123	0.984
		Сетка С1	1	64.02	
1	ГОСТ 34028-2016	ø12 А400 L=2040 мм	15	1.812	27.18
1	ГОСТ 34028-2016	ø12 А400 L=2440 мм	17	2.167	36.84
		Каркас КП1:			
2	ГОСТ 34028-2016	ø14 А400 L=1320 мм	14	1.6	22.4
3	ГОСТ 34028-2016	ø6 А240 L=2540 мм	32	0,56	17.92
4	ГОСТ 34028-2016	ø6 А240 L=3240 мм	16	0,71	11.36
5	ГОСТ 34028-2016	ø6 А240 L=3340 мм	8	0,74	5.92
		БЕТОН КЛ. С16/20, W8, F100		3.37	м3
		ОБЕТОНИРОВАНИЕ БЕТОН КЛ.С16/20, W8, F100		0.644	м3
		ЦЕМЕНТНО-ПЕСЧАННЫЙ РАСТВОР М200		0.117	м3
		ЩЕБЕНЬ ПРОПИТАН. БИТУМОМ, М3		0.621	м3

РАЗРЕЗ 1-1

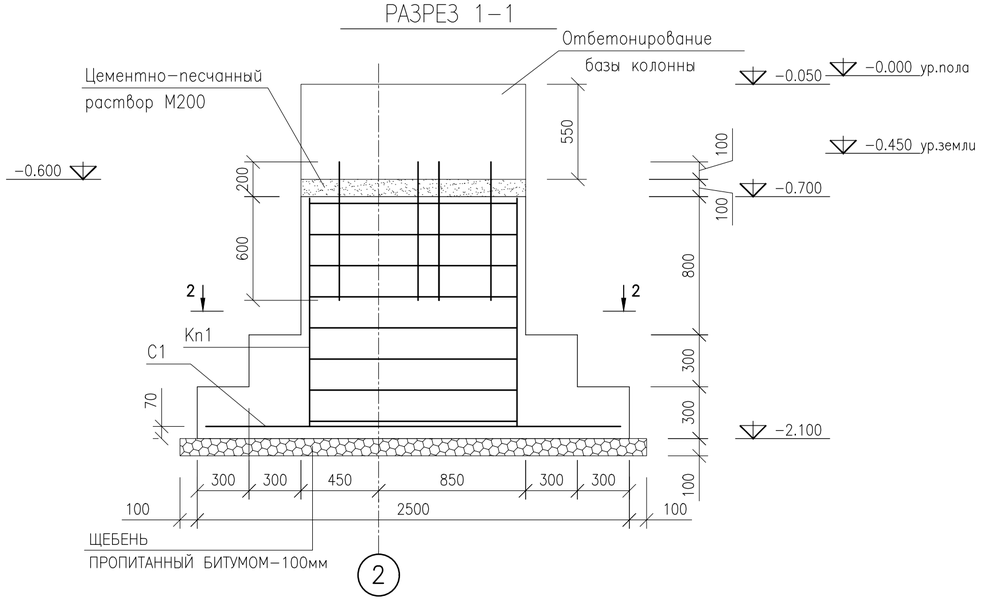

Ведомость деталей

ПОЗ.	ЭСКИЗ.
3	460; 960; 810; 310; L=2540 мм.
4	410; 1360; 1210; 260; L=3240 мм.
5	460; 1360; 1210; 310; L=3340 мм.

Ведомость расхода стали, кг

Марка элемента	Изделия арматурные					Всего	Изделия закладные						Всего
	Арматура класса						Прокат марки						
	А400			А240			S 235						
	ГОСТ 34028-2016			ГОСТ 34028-2016			ГОСТ 24379.1-2012		ГОСТ 11371-78		ГОСТ ISO 4032-2014		
	ø14	ø12	Итого	ø6	Итого		Болт 1.1 М24Х800	Итого	Шайба 2.30.4.08кп	Итого	Гайка М30	Итого	
ФМ-1	22.4	64.02	86.42	35.2	35.2	121.62	27.36	27.36	0.248	0.248	0.984	0.984	28.59

РАЗРЕЗ 2-2

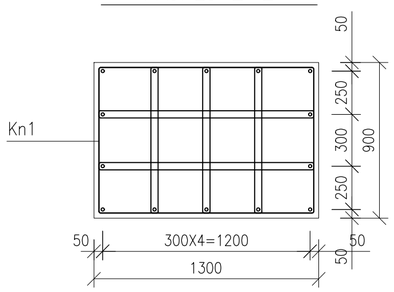

РАЗРЕЗ 3-3

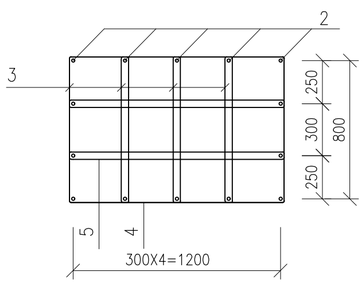

ПРИМЕЧАНИЯ.

1. Данный лист смотреть совместно с КЖ-02.
2. За отм. 0,000 принять уровень чистого пола, что соответствует абс. отм. -0,65 м.
3. Боковые бетонные и железобетонные поверхности, соприкасающиеся с грунтом, обмазать битумом за два раза.
4. Все бетонные и железобетонные конструкции изготовить на сульфатостойкой портландцементе.

ИЗМ.	КОЛ-УЧ	ЛИСТ	N°ДОК	ПОДПИСЬ	ДАТА	2021-50-03-02-КЖ
						ПРИВЯЗКА ПРОЕКТНО-СМЕТНОЙ ДОКУМЕНТАЦИИ НА СТРОИТЕЛЬСТВО СПОРТИВНОГО КОМПЛЕКСА В СЕЛЕ КАРАБАУ КЫЗЫЛКОГИНСКОГО РАЙОНА
РАЗРАБОТАЛ		КАДЫРОВ Д.				ЗДАНИЕ СПОРТКОМПЛЕКСА — СТАДИЯ: РП; ЛИСТ: 6; ЛИСТОВ:
ПРОВЕРИЛ		БУЛЕКБАЕВ А.				
ГИП		БУЛЕКБАЕВ А.				ФУНДАМЕНТ ФМ-2 — ТОО "САЛА"
Н.КОНТР		КОЙБАГАРОВ				

Файл:-2021-50-03-02-КЖ-06

ФОРМАТ А2

ФУНДАМЕНТ ФМ-3

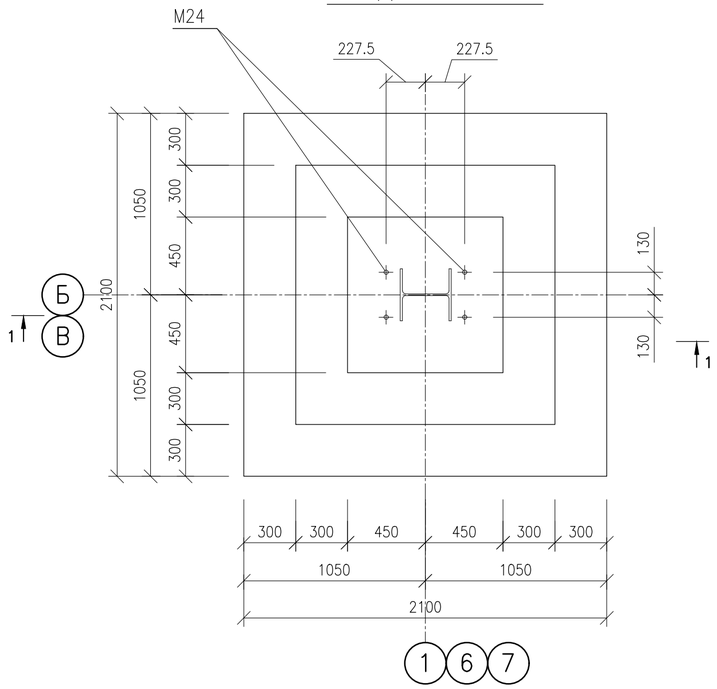

СЕТКА С-1

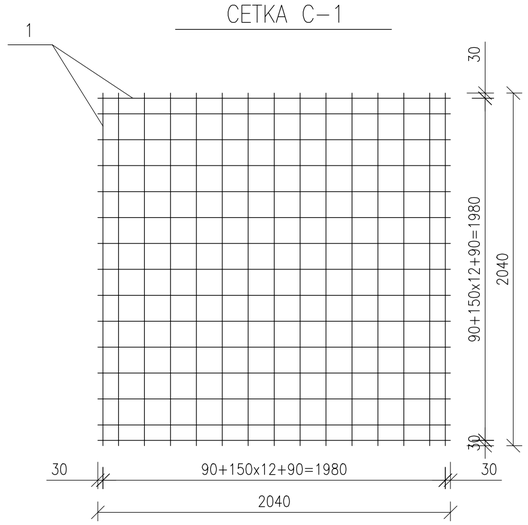

РАЗРЕЗ 2-2

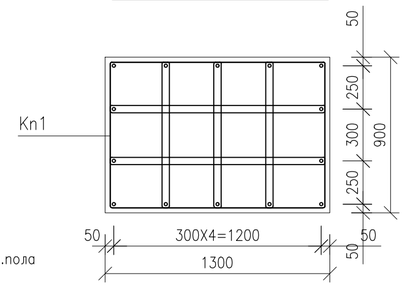

РАЗРЕЗ 1-1

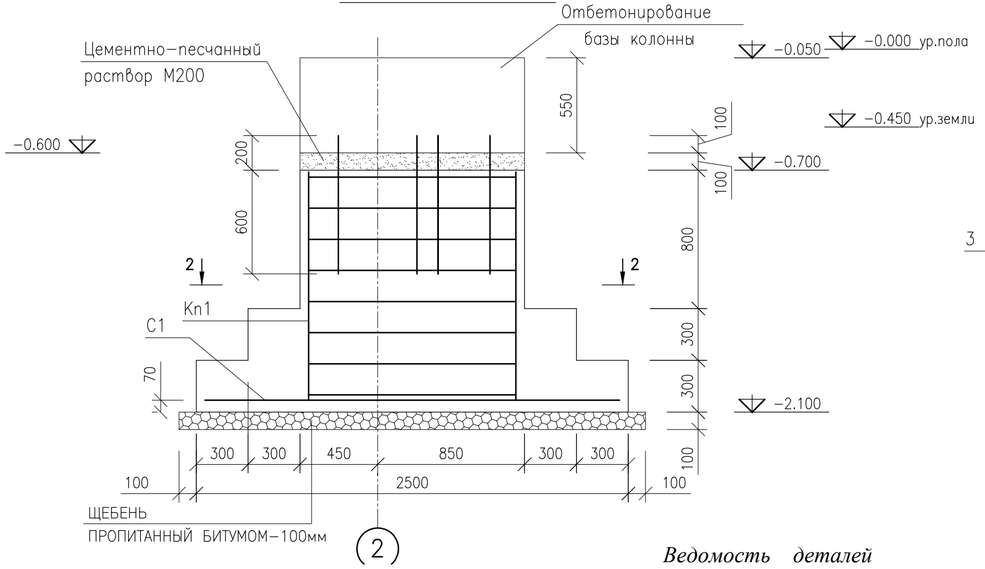

РАЗРЕЗ 3-3

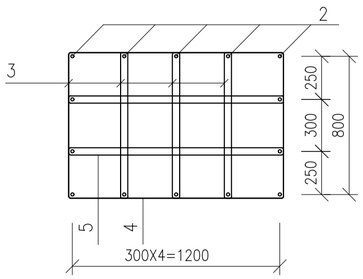

Каркас Кп1

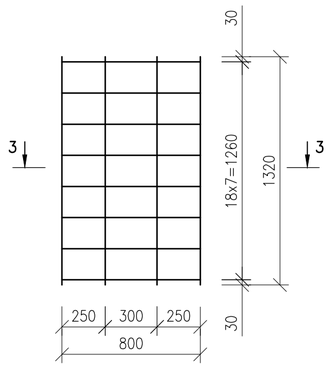

Спецификация

Марка поз.	Обозначение	Наименование	Кол	Масса ед. кг	Приме-чание
Фм-3		Фундамент Фм-3	1		
	ГОСТ 24379-1-2012	БОЛТ 1.1 М24Х800	4	3.42	13.68
	ГОСТ 11371-78	ШАЙБА 2.24.4,08кп	4	0.031	0.124
	ГОСТ ISO 4032-2014	ГАЙКА М24	4	0.123	0.492
		Сетка С1	1	54.36	
1	ГОСТ 34028-2016	ø12 А400 L=2040 мм	30	1.812	54.36
		Каркас КП1:			
2	ГОСТ 34028-2016	ø14 А400 L=1320 мм	12	1.6	19.2
3	ГОСТ 34028-2016	ø6 А240 L=2540 мм	16	0,56	8,96
4	ГОСТ 34028-2016	ø6 А240 L=2440 мм	32	0.54	17.28
		БЕТОН КЛ. С16/20, W8, F100		2.65	м3
		ОБЕТОНИРОВАНИЕ БЕТОН КЛ.С16/20, W8, F100		0.45	м3
		ЦЕМЕНТНО-ПЕСЧАННЫЙ РАСТВОР М200		0.081	м3
		ЩЕБЕНЬ ПРОПИТАН. БИТУМОМ, М3		0.53	м3

Ведомость расхода стали, кг

Марка элемента	Изделия арматурные					Всего	Изделия закладные						Всего
	Арматура класса						Прокат марки						
	А400			А240			S 235						
	ГОСТ 34028-2016			ГОСТ 34028-2016			ГОСТ 24379.1-2012		ГОСТ 11371-78		ГОСТ ISO 4032-2014		
	ø14	ø12	Итого	ø6	Итого		Болт 1.1 М24Х800	Итого	Шайба 2.30.4.08кп	Итого	Гайка М30	Итого	
ФМ-1	19,2	54,36	73,56	26.24	26.24	99.8	13.68	13.68	0.124	0.124	0.492	0.492	14.296

Ведомость деталей

ПОЗ.	ЭСКИЗ.
3	460; 960; 810; 310; L=2540 мм.
4	410; 960; 810; 260; L=2440 мм.

ПРИМЕЧАНИЯ.

1. Данный лист смотреть совместно с КЖ-02.
2. За отм. 0,000 принять уровень чистого пола, что соответствует абс. отм. -0,65 м.
3. Боковые бетонные и железобетонные поверхности, соприкасающиеся с грунтом, обмазать битумом за два раза.
4. Все бетонные и железобетонные конструкции изготовить на сульфатостойкой портландцементе.

ИЗМ.	КОЛ-УЧ	ЛИСТ	N*ДОК	ПОДПИСЬ	ДАТА	2021-50-03-02-КЖ
						ПРИВЯЗКА ПРОЕКТНО-СМЕТНОЙ ДОКУМЕНТАЦИИ НА СТРОИТЕЛЬСТВО СПОРТИВНОГО КОМПЛЕКСА В СЕЛЕ КАРАБАУ КЫЗЫЛКОГИНСКОГО РАЙОНА
РАЗРАБОТАЛ		КАДЫРОВ Д.				ЗДАНИЕ СПОРТКОМПЛЕКСА
ПРОВЕРИЛ		БУЛЕКБАЕВ А.				СТАДИЯ: РП; ЛИСТ: 7; ЛИСТОВ:
ГИП		БУЛЕКБАЕВ А.				ФУНДАМЕНТ ФМ-3
Н.КОНТР		КОЙБАГАРОВ				ТОО "САЛА"

Файл:-2021-50-03-02-КЖ-07

ФОРМАТ А2

Фундамент Ф1
М1:50

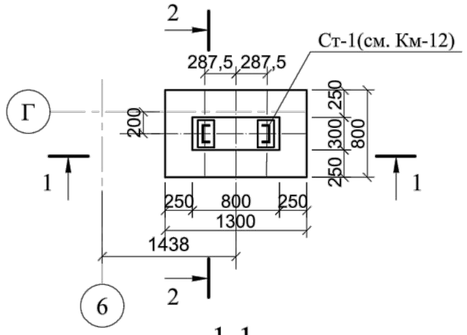

Фундамент Ф2
М1:50

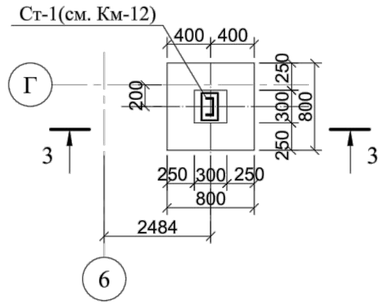

1-1
М1:50

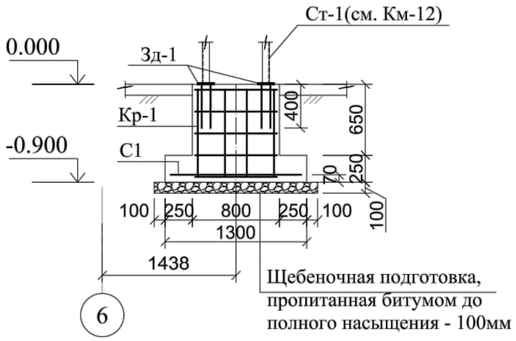

2-2
М1:50

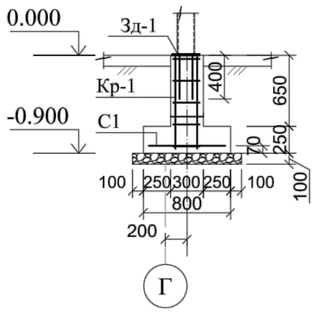

3-3
М1:50

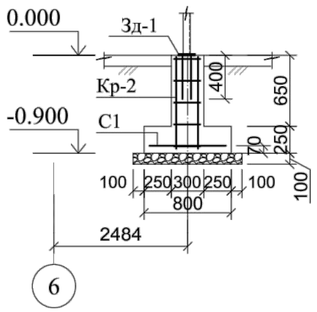

Каркас Кр-1
М1:20

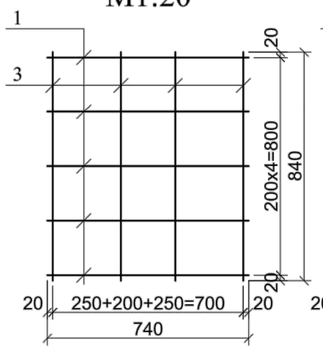

Вид А
М1:20

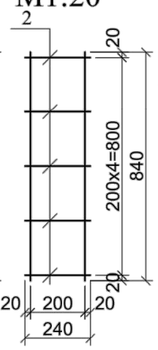

Каркас Кр-2
М1:20

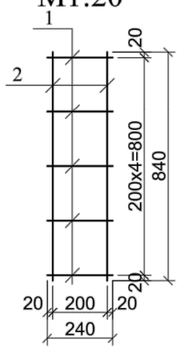

Сетка С1
М1:20

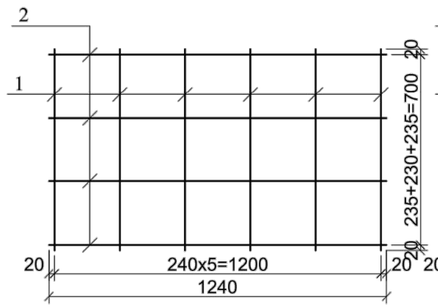

Сетка С2
М1:20

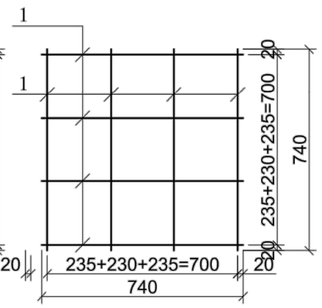

Спецификация к схемам элементов Ф1, Ф2

Марка, поз.	Обозначение	Наименование	Кол. шт.	Масса, кг ед.	Примеч.
Ф1		Фундамент Ф1	1		
		Каркас Кр1	1	7,72	
1	ГОСТ 34028-2016	Ø8 А400 L=740	10	0,3	3,0
2	ГОСТ 34028-2016	Ø8 А400 L=240	10	0,1	1.0
3	ГОСТ 34028-2016	Ø8 А400 L=840	12	0,34	4.08
		Сетка С1	1	8,4	
1	ГОСТ 34028-2016	Ø12 А400, шаг 230 L=740	6	0,66	3,96
2	ГОСТ 34028-2016	Ø12 А400, шаг 220 L=1240	4	1,11	4,44
Зд1		Закладная деталь Зд1	2	4,39	8,78
		Бетон кл. С16/20, W8, F100	0,42	м3	
Ф2		Фундамент Ф2	1		
		Каркас Кр2	1	3,36	
1	ГОСТ 34028-2016	Ø8 А400 L=240	20	0,1	2,0
2	ГОСТ 34028-2016	Ø8 А400 L=840	4	0,34	1,36
		Сетка С2	1	5,28	
1	ГОСТ 34028-2016	Ø12 А400, шаг 230 L=740	8	0,66	5,28
Зд1		Закладная деталь Зд1	1	4,39	
		Бетон кл. С16/20, W8, F100	0,22	м3	

Ведомость расхода стали, кг

Марка элемента	Изделия арматурные				Изделия закладные		
	Арматура класса				Прокат стали		
	А400			Всего	S 235		Всего
	ГОСТ 34028-2016				ГОСТ 19903-2015		
	Ø12	Ø8	Итого		t10	Итого	
Ф1	11,28	8.08	19.36	19.36	5,9	5,9	5,9
Ф2	6,72	3,36	10,08	10,08	2,95	2,95	2,95

1. Данный лист смотреть совместно с листом КМ-12, АС-18, КЖ-2
2. Под фундамент устройство щебеночной подготовки, пропитанной битумом, 100мм для Ф1- 0.15м3, Ф2- 0.1м3
3. Боковые поверхности фундамента, соприкасающиеся с грунтом, покрыть 2 слоями битумной мастики.
4. Бетон применить сульфатостойкий, марку принять F100, W8.

Зд1
М1:20

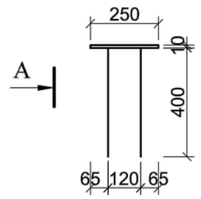

А
М1:20

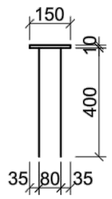

Спецификация материалов на Зд1

Поз.	Обозначение	Наименование	Кол. шт.	Масса ед.,кг	Примеч.
Зд-1		Закладная деталь Зд1		4,39	
	ГОСТ 34028-2016	Ø12 А400, L=400	4	0,36	1,44
	ГОСТ 19903-2015	-10х250х150	1	2,95	

Взам.инв.№

Подпись и дата

Инв.№ подл.

ИЗМ.	КОЛ-УЧ	ЛИСТ	N°ДОК	ПОДПИСЬ	ДАТА
РАЗРАБОТАЛ		КАДЫРОВ Д.			
ПРОВЕРИЛ		БУЛЕКБАЕВ А.			
ГИП		БУЛЕКБАЕВ А.			
Н.КОНТР		КОЙБАГАРОВ			

2021-50-03-02-КЖ

ПРИВЯЗКА ПРОЕКТНО-СМЕТНОЙ ДОКУМЕНТАЦИИ НА СТРОИТЕЛЬСТВО СПОРТИВНОГО КОМПЛЕКСА В СЕЛЕ КАРАБАУ КЫЗЫЛКОГИНСКОГО РАЙОНА

ЗДАНИЕ СПОРТКОМПЛЕКСА

СТАДИЯ	ЛИСТ	ЛИСТОВ
РП	8	

Фундаменты Ф1, Ф2.

ТОО "САЛА"

Файл:2021-50-03-02-КЖ-08

ФОРМАТ А2

План расположения нижних арматурных сеток
М1:100

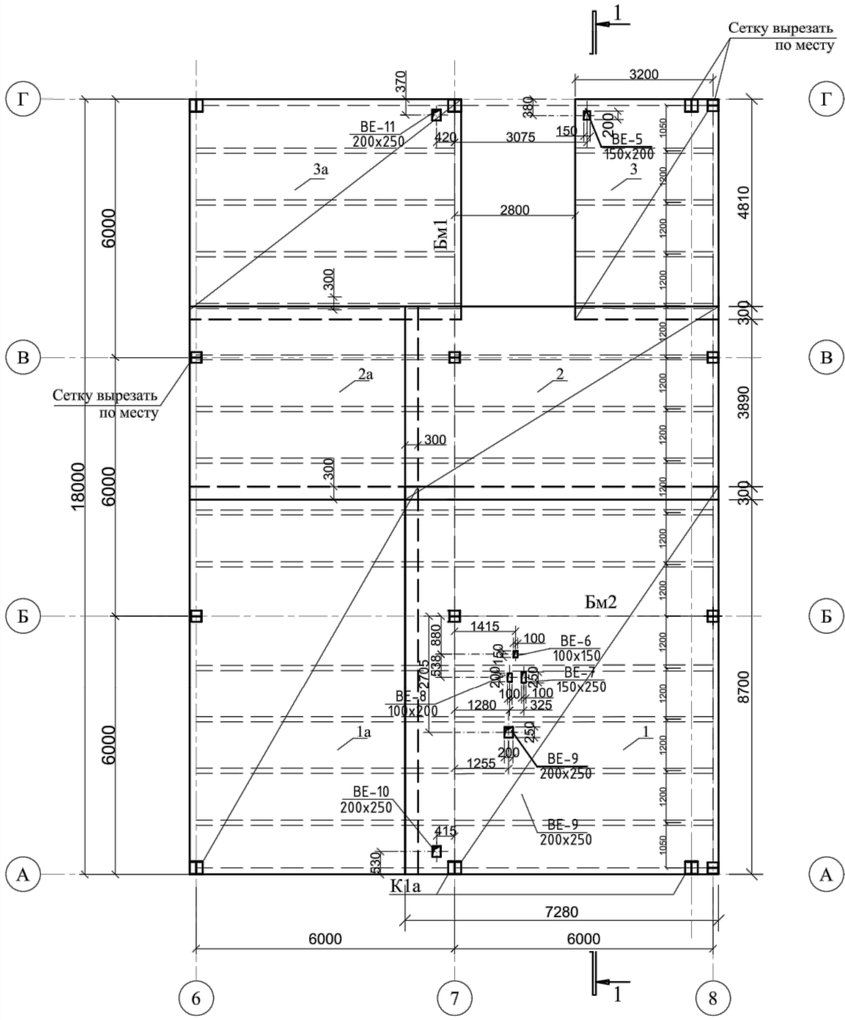

План расположения верхних арматурных сеток
М1:100

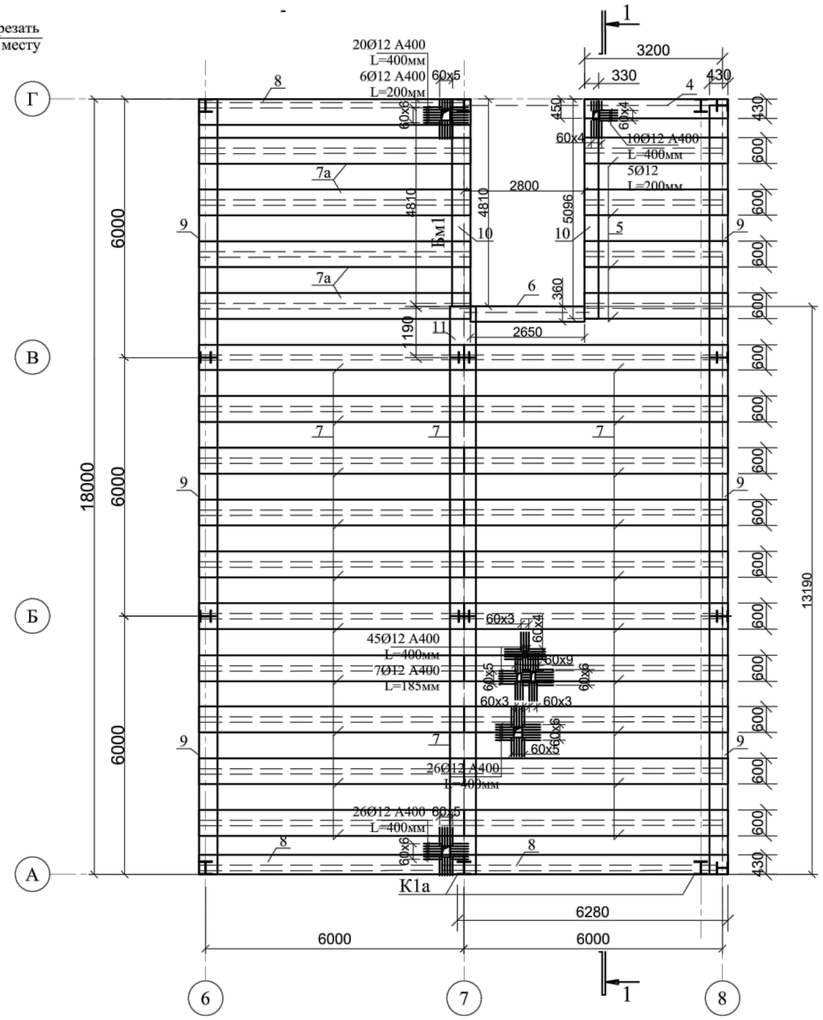

Спецификация к схемам элементов ФМ1

Поз.	Обозначение	Наименование	Кол.	Масса, ед., кг	Примечание
1/1а	ГОСТ 23279-2012	Сетка 4С 8А400-100 / 8А400-100 728x900/530x900	1/1	517,61/ 376,83	
2/2а	ГОСТ 23279-2012	Сетка 4С 8А400-100 / 8А400-100 728x449/530x449	1/1	258,23 188,0	
3/3а	ГОСТ 23279-2012	Сетка 4С 8А400-100 / 8А400-100 333x511/630x511	1/1	134,43/ 254,33	
4	ГОСТ 23279-2012	Сетка 4С 6А400-100 / 6А400-100 45x330	1	6,6	
5	ГОСТ 23279-2012	Сетка 4С 6А400-100 / 6А400-100 60x330	4	8,8	35,2
6	ГОСТ 23279-2012	Сетка 4С 6А400-100 / 6А400-100 36x265	1	4,2	
7	ГОСТ 23279-2012	Сетка 4С 6А400-100 / 6А400-100 60x618	22	16,47	362,34
7а	ГОСТ 23279-2012	Сетка 4С 6А400-100 / 6А400-100 60x630	4	16,8	67,2
8	ГОСТ 23279-2012	Сетка 4С 6А400-100 / 6А400-100 45x618	3	12,35	37,05
9	ГОСТ 23279-2012	Сетка 4С 6А400-100 / 6А400-100 43x600	6	11,46	68,76
10	ГОСТ 23279-2012	Сетка 4С 6А400-100 / 6А400-100 43x510	2	9,74	19,48
11	ГОСТ 23279-2012	Сетка 4С 6А400-100 / 6А400-100 60x120	1	3,2	
12	ГОСТ 23279-2012	Сетка 4С 6А400-90 / 6А400-150 14x900	107	6,03	645,21
13	ГОСТ 23279-2012	Сетка 4С 6А400-90 / 6А400-150 14x419	14	2,83	39,62
14	НТП РК 02-01-1.1-2011	Ø6 S240 L=600 мм	394	0,134	52,8
15	НТП РК 02-01-1.1-2011	Ø6 S240 L=560 мм	337	0,125	42,13
16	НТП РК 02-01-1.1-2011	Ø6 S240 L=430 мм	54	0,096	5,19
		Бетон кл. С16/20 , W8, F100	24,9		м³
	ГОСТ 24045-2010	Профнастил Н60-845-0.7	209,0		м²

Ведомость деталей

Поз.	Эскиз
14	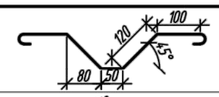
15	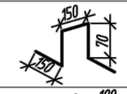
16	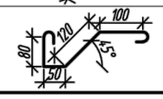

1-1 (армирование)

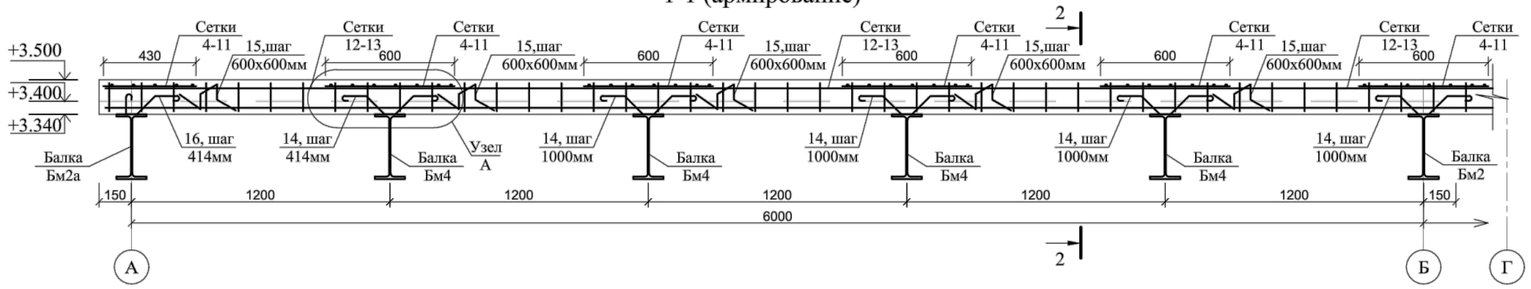

2-2 (армирование)

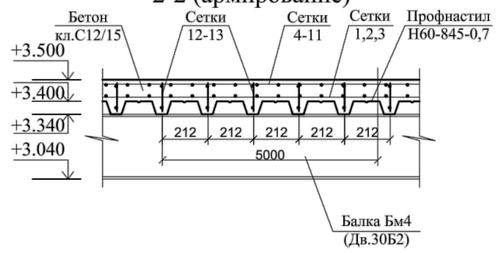

Узел А

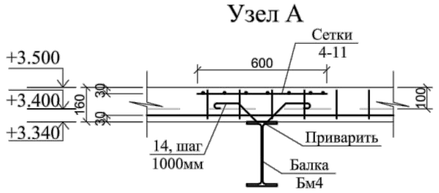

1. Данный лист смотреть совместно с КЖ-1, КМ-3.
2. Расход на отверстия арматуры Ø12 А400 L=400мм 101шт (1шт - 0,356кг). Расход - 35,96кг. Ø12 А400 L=185мм 7шт (1шт - 0,165кг). Расход - 1,16кг. Ø12 А400 L=200мм 11шт (1шт - 0,178кг). Расход - 1,96кг. Общий расход Ø12 А400 - 39,08кг.
3. Отверстия выполнить перед заливкой бетонной смеси.
4. Размеры отверстий и расположение показаны на плане нижних арматурных сеток, усиление отверстий на плане верхних арматурных сеток.

						2021-50-03-02-КЖ
ИЗМ.	КОЛ-УЧ	ЛИСТ	№ДОК	ПОДПИСЬ	ДАТА	ПРИВЯЗКА ПРОЕКТНО-СМЕТНОЙ ДОКУМЕНТАЦИИ НА СТРОИТЕЛЬСТВО СПОРТИВНОГО КОМПЛЕКСА В СЕЛЕ КАРАБАУ КЫЗЫЛКОГИНСКОГО РАЙОНА
РАЗРАБОТАЛ		КАДЫРОВ Д.				ЗДАНИЕ СПОРТКОМПЛЕКСА — СТАДИЯ: РП; ЛИСТ: 9; ЛИСТОВ:
ПРОВЕРИЛ		БУЛЕКБАЕВ А.				
ГИП		БУЛЕКБАЕВ А.				Армирование монолитной плиты на отм. +3.400 — ТОО "САЛА"
Н.КОНТР		КОЙБАГАРОВ				

Взам. инв.№ | Подпись и дата | Инв. подл. №

Файл:2021-50-03-02-КЖ-09

ФОРМАТ А2