SALA

N°2021-50-04-02-АС

РАБОЧИЙ ПРОЕКТ

«Привязка проектно-сметной документации на строительство спортивного комплекса в селе Карабау Кызылкогинского района»

Котельная

Том IV. Альбом 2

Раздел: Архитектурно-строительные решения

г. Атырау-2021 г.

SALA

N°2021-50-04-02-АС

РАБОЧИЙ ПРОЕКТ

«Привязка проектно-сметной документации на строительство спортивного комплекса в селе Карабау Кызылкогинского района»

Котельная

Том IV. Альбом 2

Раздел: Архитектурно-строительные решения

ГИП Булекбаев А.О.

Директор Жумашев Д.М.

г. Атырау-2021 г.

ВЕДОМОСТЬ РАБОЧИХ ЧЕРТЕЖЕЙ ОСНОВНОГО КОМПЛЕКТА МАРКИ АС

ЛИСТ	НАИМЕНОВАНИЕ	ПРИМЕЧАНИЕ
1	ОБЩИЕ ДАННЫЕ	
2	КОТЕЛЬНАЯ. ПЛАН ФУНДАМЕНТОВ.	
3	ДЫМОВАЯ ТРУБА. РАЗРЕЗЫ 1–1, 2–2, 3–3. ФУНДАМЕНТ ФМ–1. АРМИРОВАНИЕ. СЕТКА С–1.	

ВЕДОМОСТЬ ССЫЛОЧНЫХ И ПРИЛАГАЕМЫХ ДОКУМЕНТОВ

ОБОЗНАЧЕНИЕ	НАИМЕНОВАНИЕ	ПРИМЕЧАНИЕ
	ССЫЛОЧНЫЕ ДОКУМЕНТЫ:	
СНиП РК 5.01–01–2002	ОСНОВАНИЯ ЗДАНИЙ И СООРУЖЕНИЙ	
СНиП РК 5.03–37–2005	НАГРУЗКИ И ВОЗДЕЙСТВИЯ	
СНиП РК 5.03–37–2005	НЕСУЩИЕ И ОГРАЖДАЮЩИЕ КОНСТРУКЦИИ	
СНиП РК 5.03–34–2005	БЕТОННЫЕ И ЖЕЛЕЗОБЕТОННЫЕ КОНСТРУКЦИИ	
СНиП РК 2.01–19–2004	ЗАЩИТА СТРОИТЕЛЬНЫХ КОНСТРУКЦИЙ ОТ КОРРОЗИИ	

ОБЩИЕ УКАЗАНИЯ.

ХАРАКТЕРИСТИКА ПЛОЩАДКИ СТРОИТЕЛЬСТВА

КОМПЛЕКТ ЧЕРТЕЖЕЙ МАРКИ АС РАЗРАБОТАН ДЛЯ СЛЕДУЮЩИХ ПРИРОДНО–КЛИМАТИЧЕСКИХ УСЛОВИЙ:

- РАСЧЕТНАЯ ЗИМНЯЯ ТЕМПЕРАТУРА НАРУЖНОГО ВОЗДУХА –24.9°С;
- ВЕС СНЕГОВОГО ПОКРОВА – 50 КГС/М2
- СКОРОСТНОЙ НАПОР ВЕТРА – 38 КГС/М2.
- НОРМАТИВНАЯ ГЛУБИНА ПРОМЕРЗАНИЯ ГРУНТОВ

СУГЛИНКОВ И ГЛИН – 1,17м
ПЕСКОВ МЕЛКИХ И ПЫЛЕВАТЫХ – 1,42м
ПЕСКОВ СРЕДНЫХ И КРУПНЫХ – 1,53м

ОБЬЕКТ: ПРИВЯЗКА ПРОЕКТНО–СМЕТНОЙ ДОКУМЕНТАЦИИ НА СТРОИТЕЛЬСТВО СПОРТИВНОГО КОМПЛЕКСА В СЕЛЕ КАРАБАУ КЫЗЫЛКОГИНСКОГО РАЙОНА.
ОБЪЕМНО–КОНСТРУКТИВНЫЕ РЕШЕНИЯ:
БЛОЧНО–МОДУЛЬНАЯ КОТЕЛЬНАЯ СОБИРАЕТСЯ ИЗ ЗАВОДСКИХ МОДЕЛЕЙ, ПРЯМОУГОЛЬНОЙ КОНФИГУРАЦИИ, РАЗМЕРАМИ 2,4Х6,0М В ОСЯХ И ВЫСОТОЙ 2,7 М. ЗДАНИЕ КАРКАСНОГО ТИПА МОДУЛЬНОГО ИСПОЛНЕНИЯ, ЗАВОДСКОГО ИЗГОТОВЛЕНИЯ.

ФУНДАМЕНТЫ – ЛЕНТОЧНОЕ МОНОЛИТНЫЕ.

ПРОТИВОПОЖАРНЫЕ МЕРОПРИЯТИЯ.

ПРОТИВОПОЖАРНЫЕ МЕРОПРИЯТИЯ В ПРОЕКТЕ ВЫПОЛНЕНЫ В СООТВЕТСТВИИ С ТРЕБОВАНИЯМИ СНИП РК 2.02.05–2002 "ПОЖАРНАЯ БЕЗОПАСНОСТЬ ЗДАНИЙ И СООРУЖЕНИЙ", СНИП РК 3.02–02–2001 "ОБЩЕСТВЕННЫЕ ЗДАНИЯ И СООРУЖЕНИЯ"

ПРИНЯТЫЕ ТЕХНИЧЕСКИЕ РЕШЕНИЯ СООТВЕТСТВУЮТ ТРЕБОВАНИЯМ ДЕЙСТВУЮЩИХ ЗАКОНОДАТЕЛЬНЫХ АКТОВ, НОРМ И ПРАВИЛ РЕСПУБЛИКИ КАЗАХСТАН ПО ВЗРЫВОПОЖАРНОЙ И ЭКОЛОГИЧЕСКОЙ БЕЗОПАСНОСТИ, ПО ОХРАНЕ ТРУДА, И ОБЕСПЕЧИВАЕТ БЕЗОПАСНУЮ ДЛЯ ЖИЗНИ И ЗДОРОВЬЯ ЛЮДЕЙ ЭКСПЛУАТАЦИЮ ОБЬЕКТОВ И СООРУЖЕНИЙ ПРИ СОБЛЮДЕНИИ МЕРОПРИЯТИЙ, ПРЕДУСМОТРЕННЫХ ПРОЕКТНОЙ ДОКУМЕНТАЦИЕЙ.
ГЛАВНЫЙ ИНЖЕНЕР ПРОЕКТА /БУЛЕКБАЕВ А./

Взам. инв. N | Подпись и дата | Инв. N подл.

ИЗМ.	КОЛ–УЧ	ЛИСТ	N°ДОК	ПОДПИСЬ	ДАТА
0					

2021–50–04–02–АС

ПРИВЯЗКА ПРОЕКТНО–СМЕТНОЙ ДОКУМЕНТАЦИИ НА СТРОИТЕЛЬСТВО СПОРТИВНОГО КОМПЛЕКСА В СЕЛЕ КАРАБАУ КЫЗЫЛКОГИНСКОГО РАЙОНА

РАЗРАБОТАЛ	КАДЫРОВ Д.	КОТЕЛЬНАЯ	СТАДИЯ	ЛИСТ	ЛИСТОВ
ПРОВЕРИЛ	БУЛЕКБАЕВ А.		РП	1	3
ГИП	БУЛЕКБАЕВ А.	ОБЩИЕ ДАННЫЕ	ТОО "САЛА"		
Н.КОНТР	КОЙБАГАРОВ				

Файл:2021–50–04–02–АС–001

ФОРМАТ А3

ПЛАН ФУНДАМЕНТОВ

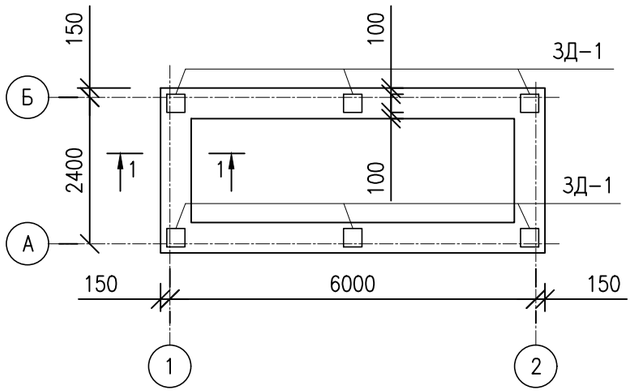

СПЕЦИФИКАЦИЯ

Поз.	Обозначение	Наименование	Кол.	Масса ед.кг.	Примечание
1	ГОСТ-5781-82	Арматура ø18 AIII п.м.	100.8	2,0	201,6 кг
Хм-1*	ГОСТ-5781-82	Арматура ø8 AI L=1720	84	0,68	57,12 кг
		Сетка С-1			
С-1	ГОСТ-8478-88	Арматура ø10 А-III п.м.	93.6	0.617	57.75 кг
		Материалы			
		Бетон класса В20,м3	5.04		
		Бетон класса В7.5,м3	1.18		
		Бетон класса В15,м3	1.35		
		Закладная деталь ЗД-1	6		
		Закладная деталь ЗД-1	1		
1	ГОСТ-103-2006	-300х12 L=300	1	8.48	
2	ГОСТ-8478-88	Арматура ø12 А-I L=240	4	0.21	0.84кг

РАЗРЕЗ 1-1

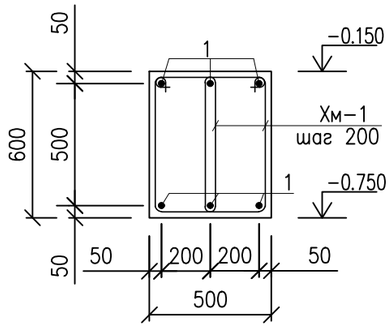

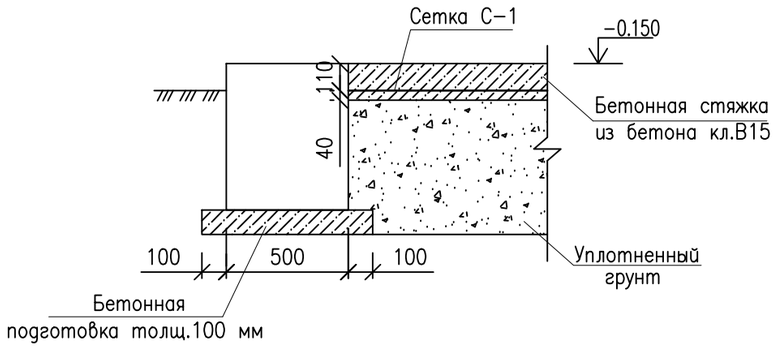

Закладная деталь ЗД-1

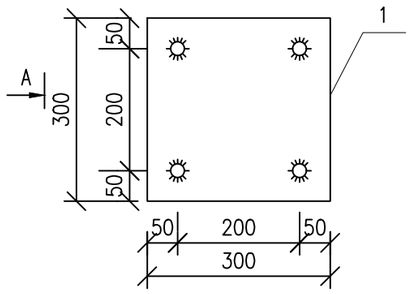

Вид А

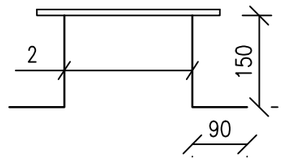

Ведомость деталей		
Поз.	Эскиз	
Хм-1	330, 630, 530, 230	L=1720

						2021-50-04-02-АС			
0						ПРИВЯЗКА ПРОЕКТНО-СМЕТНОЙ ДОКУМЕНТАЦИИ НА СТРОИТЕЛЬСТВО СПОРТИВНОГО КОМПЛЕКСА В СЕЛЕ КАРАБАУ КЫЗЫЛКОГИНСКОГО РАЙОНА			
ИЗМ.	КОЛ-У	ЛИСТ	N°ДОК	ПОДПИСЬ	ДАТА				
РАЗРАБОТАЛ		КАДЫРОВ Д.				КОТЕЛЬНАЯ	СТАДИЯ	ЛИСТ	ЛИСТОВ
ПРОВЕРИЛ		БУЛЕКБАЕВ А.					РП	2	
ГИП		БУЛЕКБАЕВ А.				ПЛАН ФУНДАМЕНТОВ	ТОО "САЛА"		
Н.КОНТР.		КОЙБАГАРОВ							

ФАЙЛ: АС.002

ФОРМАТ А3

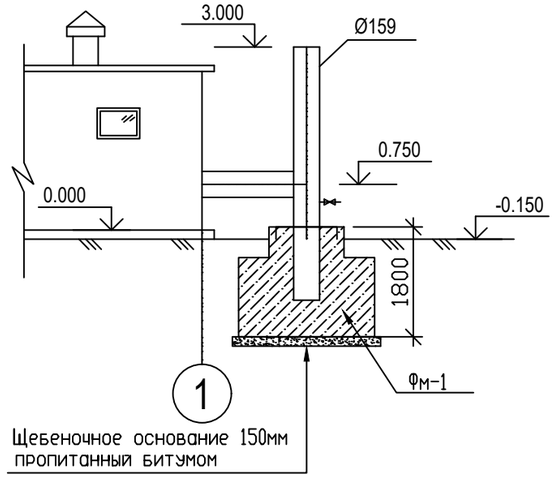

АРМИРОВАНИЕ Фм-1

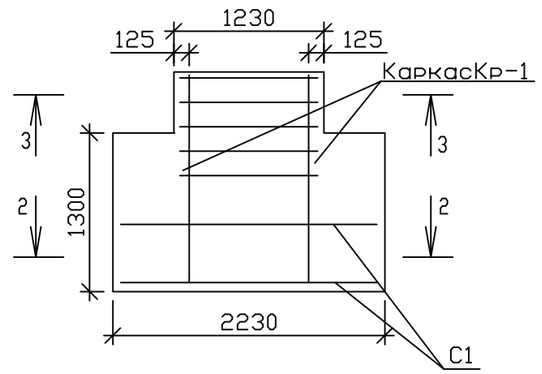

Фм-1

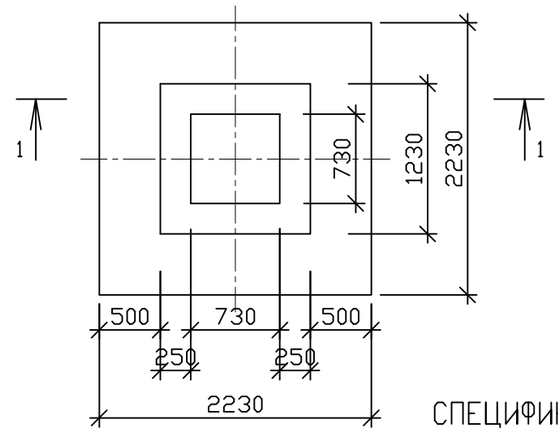

РАЗРЕЗ 3-3
К1

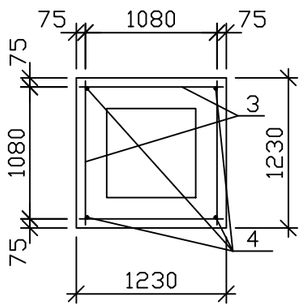

РАЗРЕЗ 2-2
С-1

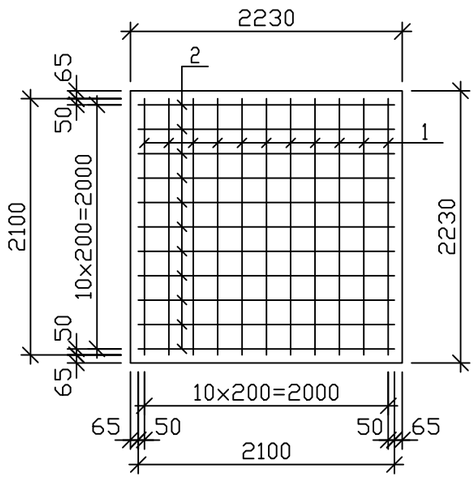

РАЗРЕЗ 1-1

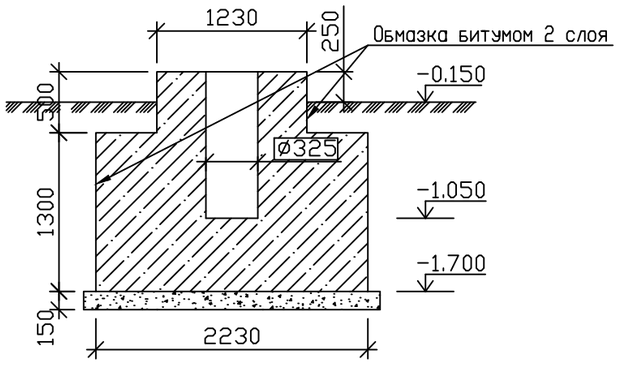

СПЕЦИФИКАЦИЯ

Поз	Обозначение	Наименование	Кол.	Масса ед.кг	Примечание м3
		Фундамент Фм-1	2	шт	
Фм-1		Фундамент Фм-1	1	шт	
		Монолитный бетон с/ст. кл. В25,W6			7.23м3
С-1		Сетка С1	2	40.9	
1	ГОСТ 5781-82*	ø 12 кл. AIII L=2100 мм	11	1.86	20.46м3
2	ГОСТ 5781-82*	ø 12 кл. AIII L=2100 мм	11	1.86	20.46м3
Кр-1		Каркас Кр-1	1	22.6	
3	ГОСТ 5781-82*	ø 8 кл. AIII L=1130 мм	20	0.45	9.0м3
4	ГОСТ 5781-82*	ø 18 кл. AIII L=1700 мм	4	3.40	13.6м3
		Щебень пропитанный битумом 150мм			0.81м3

ПРИМЕЧАНИЕ

1. Сварку металлических констр. вести электродом Э42 толщ. шва 6 мм
2. Фундамент выполнить из бетона кл. В25 сульфатостойкого, W6
3. Все бетонные поверхности, соприкасающиеся с грунтом, обмазать битумом в 2-слоя
4. После установки дымовой трубы в фундаменте залить бетоном кл. В25

						2021-50-04-02-АС
0						ПРИВЯЗКА ПРОЕКТНО-СМЕТНОЙ ДОКУМЕНТАЦИИ НА СТРОИТЕЛЬСТВО СПОРТИВНОГО КОМПЛЕКСА В СЕЛЕ КАРАБАУ КЫЗЫЛКОГИНСКОГО РАЙОНА
ИЗМ.	КОЛ-У	ЛИСТ	N°ДОК	ПОДПИСЬ	ДАТА	
РАЗРАБОТАЛ		КАДЫРОВ Д.				КОТЕЛЬНАЯ — СТАДИЯ: РП; ЛИСТ: 3; ЛИСТОВ:
ПРОВЕРИЛ		БУЛЕКБАЕВ А.				
ГИП		БУЛЕКБАЕВ А.				ДЫМОВАЯ ТРУБА. РАЗРЕЗЫ 1-1, 2-2, 3-3. ФУНДАМЕНТ ФМ-1. АРМИРОВАНИЕ СЕТКА С-1. — ТОО "САЛА"
Н.КОНТР.		КОЙБАГАРОВ				

Взам. инв. N | Подпись и дата | Инв. N подл. СП-22096

ФАЙЛ: АС.003

ФОРМАТ А3