SALA

N°2021-50-05-01-НВК

РАБОЧИЙ ПРОЕКТ

«Привязка проектно-сметной документации на строительство спортивного комплекса в селе Карабау Кызылкогинского района»

Внешние и внутриплощадочные сети

Том V. Альбом 1

Раздел: Наружные сети водоснабжение и канализации

г. Атырау-2021 г.

SALA

N°2021-50-05-01-НВК

РАБОЧИЙ ПРОЕКТ

«Привязка проектно-сметной документации на строительство спортивного комплекса в селе Карабау Кызылкогинского района»

Внешние и внутриплощадочные сети

Том V. Альбом 1

Раздел: Наружные сети водоснабжение и канализации

ГИП Булекбаев А.О.

Директор Жумашев Д.М.

г. Атырау-2021 г.

ВЕДОМОСТЬ РАБОЧИХ ЧЕРТЕЖЕЙ ОСНОВНОГО КОМПЛЕКТА НВК.

Лист	Наименование	Примечание
1	Общие данные	
2	План сетей водоснабжения и канализации. М1:500	
3	Деталировка водопровода В1. ВК-1(ВК-6), ВК-3/ПГ-1, ВК-4/ПГ-2	
4	Водомерный узел В1 М1:50	
5	Продольный профиль канализации.	
6	Столбик-указатель.	
7	Таблица водопроводных колодцев	
8	Таблица канализационных колодцев	

Обозначение	Наименование	Примечание
	Прилагаемые документы	
ТОО "САЛА"		
-05-01-НВК.СО	Спецификация оборудования,изделий и материалов	

ОСНОВНЫЕ ПОКАЗАТЕЛИ ПО ЧЕРТЕЖАМ ВОДОПРОВОДА И КАНАЛИЗАЦИИ

Наименование системы	Расчетный расход воды			Примечание
	$м^3$/сут	$м^3$/ч	л/с	
На холодное водоснабжение	1.6	0.52	0.439	При пожаре 2,6л/с
в том числе горячее водоснабжение	0.9	0.303	0.255	
Канализация	1.5	0.52	2.039	
На наружное пожаротушение		54,0	15,0	

Проект выполнен с соблюдением действующих норм и правил, соответствует нормам и правилам взрыва и пожаробезопасности и обеспечивает безопасную эксплуатацию запроектированных

Гл.инженер проекта / Булекбаев А /

ОБЩИЕ УКАЗАНИЯ

1. Глубина заложения водопроводных труб, считая до низа трубы, должна быть на 0.5 м больше глубины проникания в грунт нулевой температуры и составляет - 1.8 м.
2. Водопровод запроектирован из полиэтиленовых труб ПНД Ø110, Ø75, Ø63мм по СТ РК ИСО 4427-2004
3. Сети хоз.-бытовой канализации запроектированы из полиэтиленовых труб Ø 110-200 мм по СТ РК ИСО 4427-2004.
4. Грунт, в основании под трубы должен быть тщательно выровнен и не содержать твердых включений.
5. Верх колодцев с пожарными гидрантами должен быть выше планировочной отметки, прилегающей к дороге территории. Обочины дорог у пожарных гидрантов должны иметь твердое покрытие (утрамбовка щебнем, пропитка битумом).
6. Согласно СТ РК ГОСТ Р 12.4.026-2002 у мест нахождения подземных пожарных гидрантов необходимо установить знаки пожарной безопасности, на котором должна быть информация о расстоянии от знака до гидранта в метрах и номер пожарного гидранта.
7. При производстве работ руководствоваться требованиям СНиП РК 4.01-02-2009 "Водоснабжение. Наружные сети и сооружения", СНиП 2.03.04-85* " Канализация. Наружные сети и сооружения", СТ РК ГОСТ Р 12.4.026-2002 "Цвета сигнальные, знаки безопасности и разметка сигнальная".
8. Производство и приемку работ выполнить в соответствии со СНиП 3.05.04-85* "Наружные сети водоснабжения и канализации", СНиП РК 1.03-05-2001 "Охрана труда и техника безопасности в строительстве".
9. Производство и приемку работ выполнить в соответствии со СНиП 3.05.04-85* "Наружные сети водоснабжения и канализации", СНиП РК 1.03-05-2001 "Охрана труда и техника безопасности в строительстве".
10. При пересечении существующих сетей земляные работы выполнять вручную.

Взам. инв. N

Подпись и дата

Инв. N подл.

0						05-01-НВК
ИЗМ.	КОЛ-УЧ	ЛИСТ	N°ДОК	ПОДПИСЬ	ДАТА	ПРИВЯЗКА ПРОЕКТНО-СМЕТНОЙ ДОКУМЕНТАЦИИ НА СТРОИТЕЛЬСТВО СПОРТИВНОГО КОМПЛЕКСА В СЕЛЕ КАРАБАУ КЫЗЫЛКОГИНСКОГО РАЙОНА
РАЗРАБОТАЛ	КАЛЫМОВ Г.					НАРУЖНЫЕ СЕТИ ВОДОСНАБЖЕНИЕ И КАНАЛИЗАЦИИ
ПРОВЕРИЛ	БУЛЕКБАЕВ А.					СТАДИЯ: РП; ЛИСТ: 1; ЛИСТОВ: 8
ГИП	БУЛЕКБАЕВ А.					ОБЩИЕ ДАННЫЕ
Н.КОНТР	КОЙБАГАРОВ					ТОО "САЛА"

Файл:-05-01-НВК-001

ФОРМАТ А3

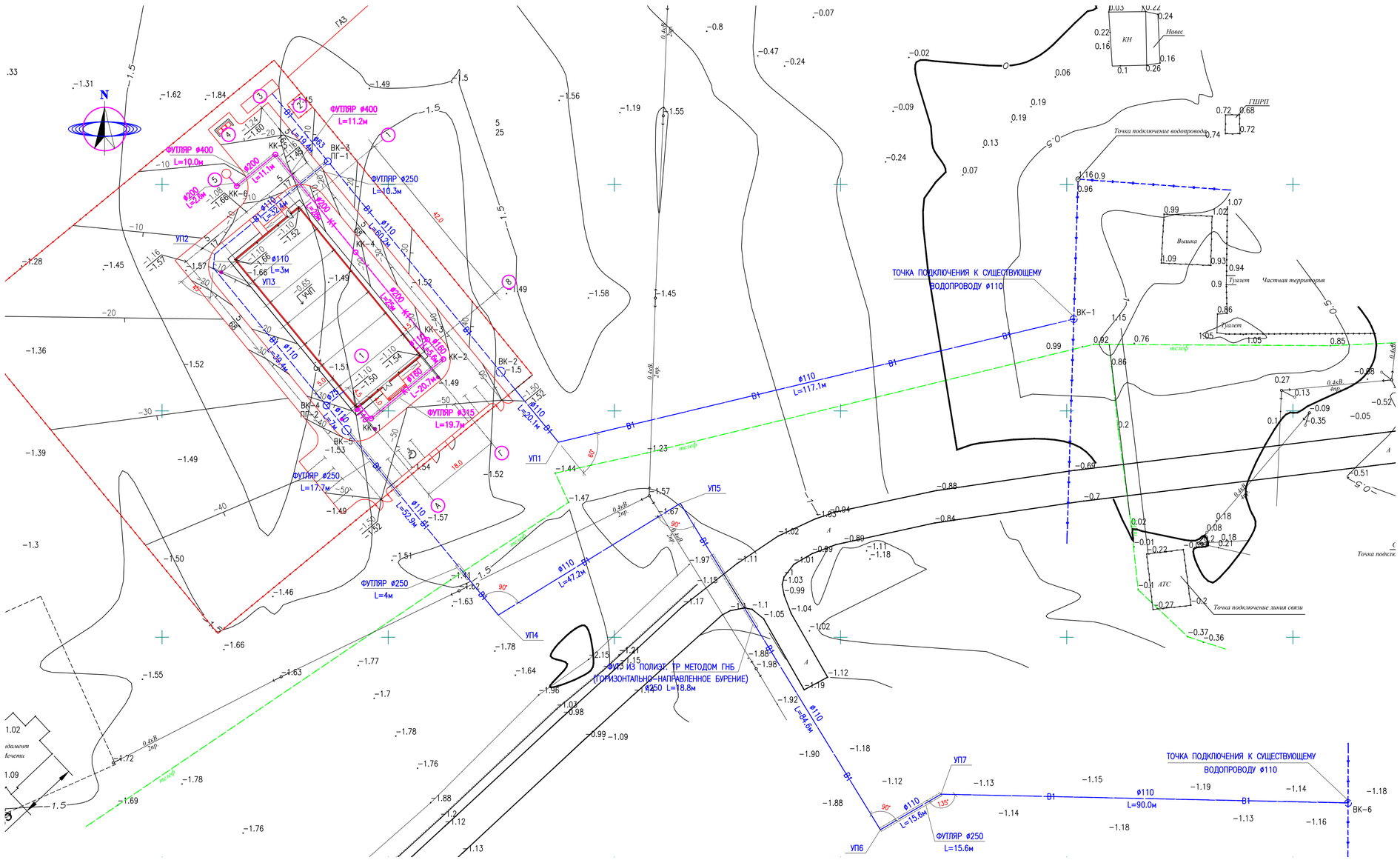

УСЛОВНЫЕ ОБОЗНАЧЕНИЯ

СУЩЕСТВУЮЩИЕ ИНЖЕНЕРНЫЕ СЕТИ

- ГАЗОПРОВОД
- ВОДОПРОВОД
- ВЛ-0,4кВ
- ТЕЛЕФОНИЗАЦИЯ

ПРОЕКТИРУЕМЫЕ ИНЖЕНЕРНЫЕ СЕТИ

- В1 — ПРОЕКТИРУЕМЫЙ ВОДОПРОВОД
- К1 — ПРОЕКТИРУЕМАЯ КАНАЛИЗАЦИЯ

ЭКСПЛИКАЦИЯ ЗДАНИЙ И СООРУЖЕНИЙ

НОМЕР	НАИМЕНОВАНИЕ	ПРИМ.
1	ЗДАНИЕ СПОРТКОМПЛЕКСА	
2	КТП	
3	КОТЕЛЬНАЯ	
4	МУСОРОСБОРНИК	
5	СЕПТИК НА 6М3(ПОДЗЕМНЫЙ)	

ПРИМЕЧАНИЯ.

1. СИСТЕМА КООРДИНАТ МЕСТНАЯ
2. СИСТЕМА ВЫСОТ БАЛТИЙСКАЯ
3. ВСЕ РАЗМЕРЫ НА ЧЕРТЕЖЕ ДАНЫ В МЕТРАХ

						05-01-НВК	
0						ПРИВЯЗКА ПРОЕКТНО-СМЕТНОЙ ДОКУМЕНТАЦИИ НА СТРОИТЕЛЬСТВО СПОРТИВНОГО КОМПЛЕКСА В СЕЛЕ КАРАБАУ КЫЗЫЛКОГИНСКОГО РАЙОНА	
ИЗМ.	КОЛ-УЧ	ЛИСТ	N"ДОК	ПОДПИСЬ	ДАТА		
РАЗРАБОТАЛ		КАЛЫМОВ Г.				НАРУЖНЫЕ СЕТИ ВОДОСНАБЖЕНИЕ И КАНАЛИЗАЦИИ	СТАДИЯ: РП; ЛИСТ: 2; ЛИСТОВ:
ПРОВЕРИЛ		БУЛЕКБАЕВ А.					
ГИП		БУЛЕКБАЕВ А.				ПЛАН СЕТЕЙ ВОДОСНАБЖЕНИЕ И КАНАЛИЗАЦИИ М1:500	ТОО "САЛА"
Н.КОНТР		КОЙБАГАРОВ					

Файл:-05-01-НВК-002

ФОРМАТ А1

ДЕТАЛИРОВКА ВОДОПРОВОДА В1

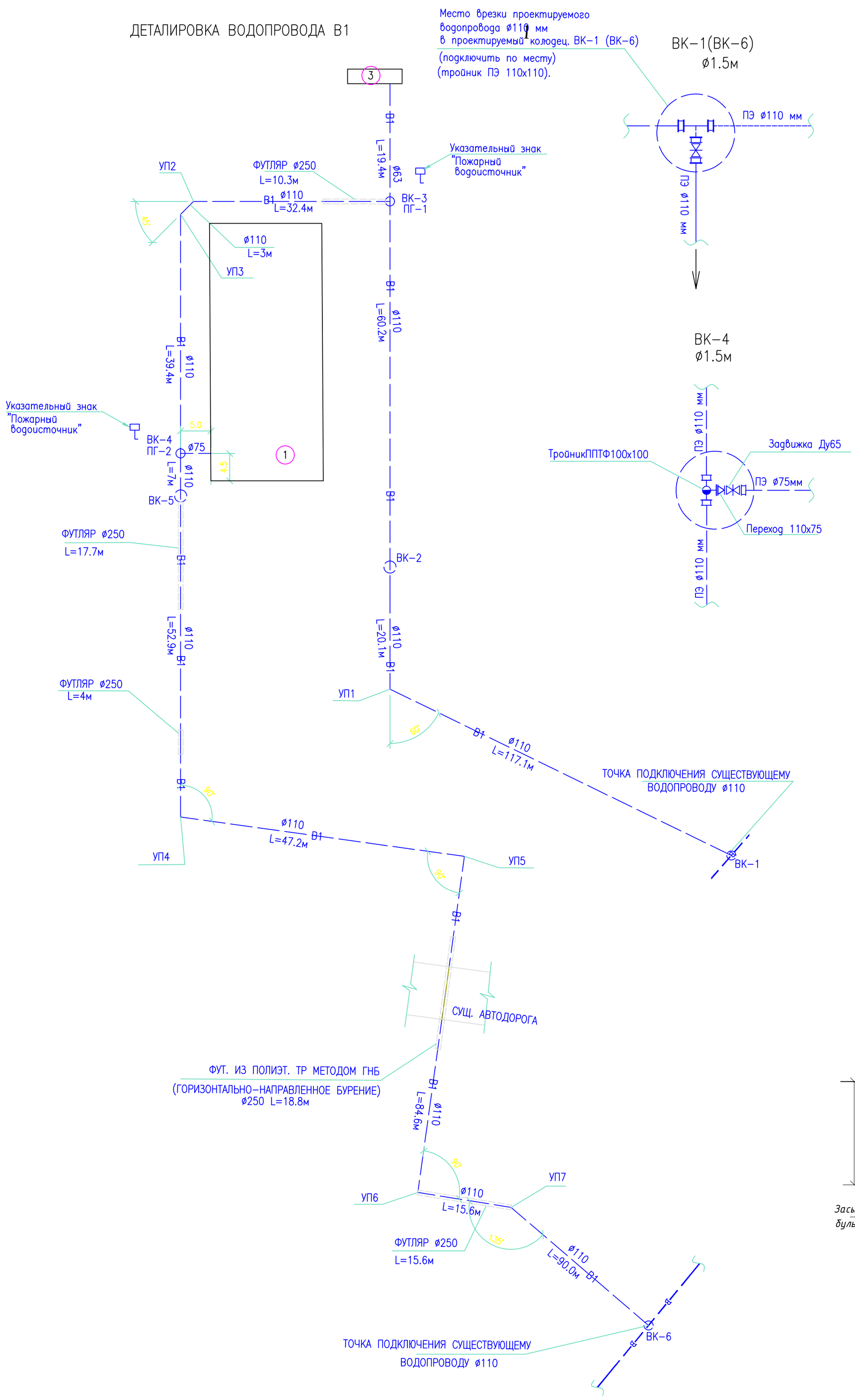

Типовое сечение траншеи

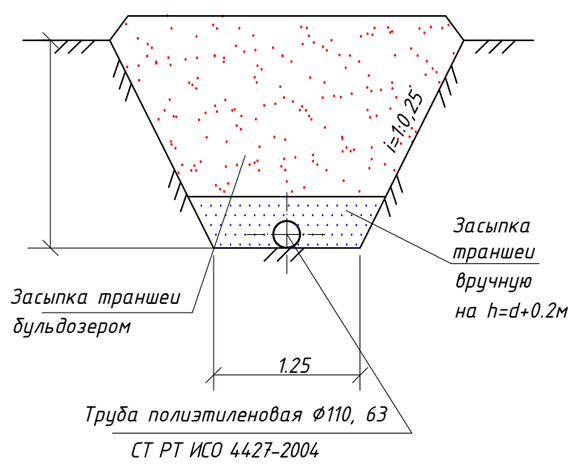

Ведомость объемов работ

NN п/п	Наименование	Ед. изм.	Кол-во
1	2	3	4
1	Земляные работы. Разработка грунта экскаватором	$м^3$	2718
	в вручную	$м^3$	271.8
2	Обратная засыпка траншей бульдозером	$м^3$	2377
3	в вручную	$м^3$	302.0
	Разравнивание лишнего грунта бульдозером.	$м^3$	39.0
4			

						05-01-НВК
0						ПРИВЯЗКА ПРОЕКТНО-СМЕТНОЙ ДОКУМЕНТАЦИИ НА СТРОИТЕЛЬСТВО СПОРТИВНОГО КОМПЛЕКСА В СЕЛЕ КАРАБАУ КЫЗЫЛКОГИНСКОГО РАЙОНА
ИЗМ.	КОЛ-УЧ	ЛИСТ	N°ДОК	ПОДПИСЬ	ДАТА	
РАЗРАБОТАЛ	КАЛЫМОВ Г.					НАРУЖНЫЕ СЕТИ ВОДОСНАБЖЕНИЕ И КАНАЛИЗАЦИИ — СТАДИЯ: РП; ЛИСТ: 3; ЛИСТОВ:
ПРОВЕРИЛ	БУЛЕКБАЕВ А.					
ГИП	БУЛЕКБАЕВ А.					ДЕТАЛИРОВКА ВОДОПРОВОДА В1 ВК-1(ВК-6), ВК-3/ПГ-1, ВК-4/ПГ-2 — ТОО "САЛА"
Н.КОНТР	КОЙБАГАРОВ					

Файл:-05-01-НВК-003

ФОРМАТ А2

Водомерный узел
М1:50

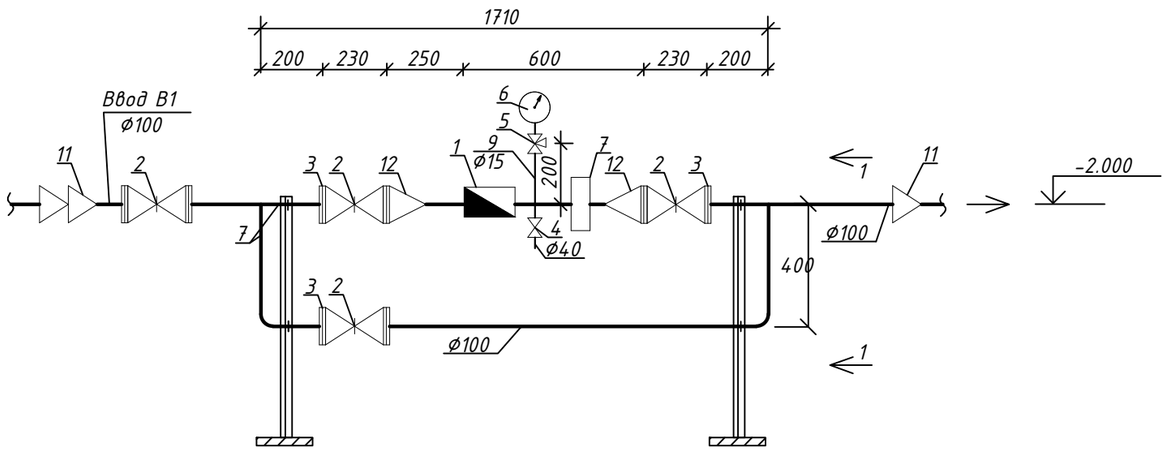

Спецификация

Марка, поз.	Обозначение	Наименование	Кол. шт.	Масса ед.кг.	Примеч.
		Водомерный узел			
1	ВСКМ-50	Счетчик холодной воды Ø50	1		
2	30ч6бр	Задвижка фланцевая Ø100	4		
3	ГОСТ 12820-80	Фланец стальной приварной Ø100	10		
4	15ч8р2	Вентиль запорный муфтовый Ø40	1		
5	14М1-00-00	Кран трехходовой Ø15	1	0,26	
6	МПЗ-У	Манометр показывающий	1	0.92	
7		Фильтр Ø50	1		
8		Труба стальная водогазопроводная			
	ГОСТ 3262-75	Ø100	3		
9	ГОСТ 3262-75	То же Ø40	0.8		
10	ГОСТ 3262-75	То же Ø15	0.2	1.1	
11		Переход ПЭ-сталь 110-108	2		
12		Переход сталь 108-57	2		
		Опора (узел 1)			
1		Уголок 75х75х5 ГОСТ 8509-93 / Ст3сп2-1 ГОСТ 8509-93 L=1600	2	4,06	8,12 кг
2		Лист 100х100х8 - ГОСТ19903-74* / Ст3кп ГОСТ 14637-89*	2	0,63	1.26 кг
3	ГОСТ 5915-70*	Гайка М12,5.196	8	0,015	шт
4	ГОСТ 11371-78*	Шайба 12.02.019	8	0.006	шт
5	ГОСТ 24137-80	Хомут 63-Вст3сп6	4	0.246	шт
6	ГОСТ 25129-82*	Грунтовка ГФ-021	1,2		м2
7	ГОСТ 8292-85*	Краска масляная густотертая для	1,2		м2
		внутренних работ. Марка МА-025			

Узел 1—1

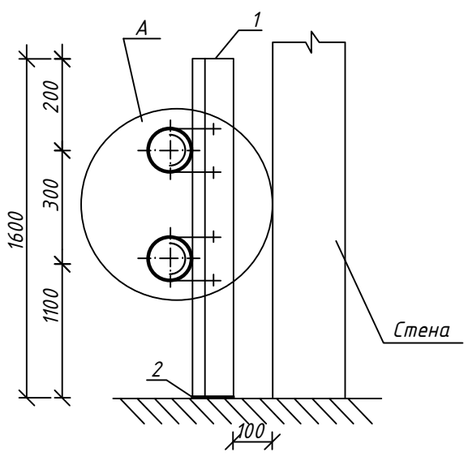

Узел А

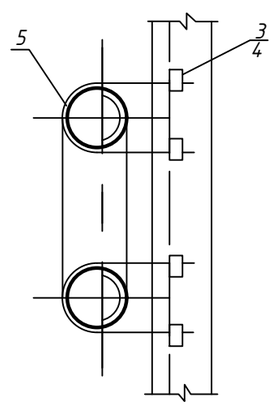

Согласовано

Марка ГП	Даутбаева С.
Марка ТС	Булекбаев Р.
Марка НСС	Калиева Г.

Взам. инв. N

Подп. и дата

Инв.N подл.

ИЗМ.	КОЛ-У	ЛИСТ	N°ДОК	ПОДПИСЬ	ДАТА
0					

05-01-НВК

ПРИВЯЗКА ПРОЕКТНО-СМЕТНОЙ ДОКУМЕНТАЦИИ НА СТРОИТЕЛЬСТВО СПОРТИВНОГО КОМПЛЕКСА В СЕЛЕ КАРАБАУ КЫЗЫЛКОГИНСКОГО РАЙОНА

РАЗРАБОТАЛ	КАЛЫМОВ Г.	НАРУЖНЫЕ СЕТИ ВОДОСНАБЖЕНИЕ И КАНАЛИЗАЦИИ	СТАДИЯ	ЛИСТ	ЛИСТОВ
ПРОВЕРИЛ	БУЛЕКБАЕВ А.		РП	4	
ГИП	БУЛЕКБАЕВ А.	ВОДОМЕРНЫЙ УЗЕЛ В1 М1:50	ТОО "САЛА"		
Н.КОНТР	КОЙБАГАРОВ				

Файл:-05-01-НВК-004

ФОРМАТ А3

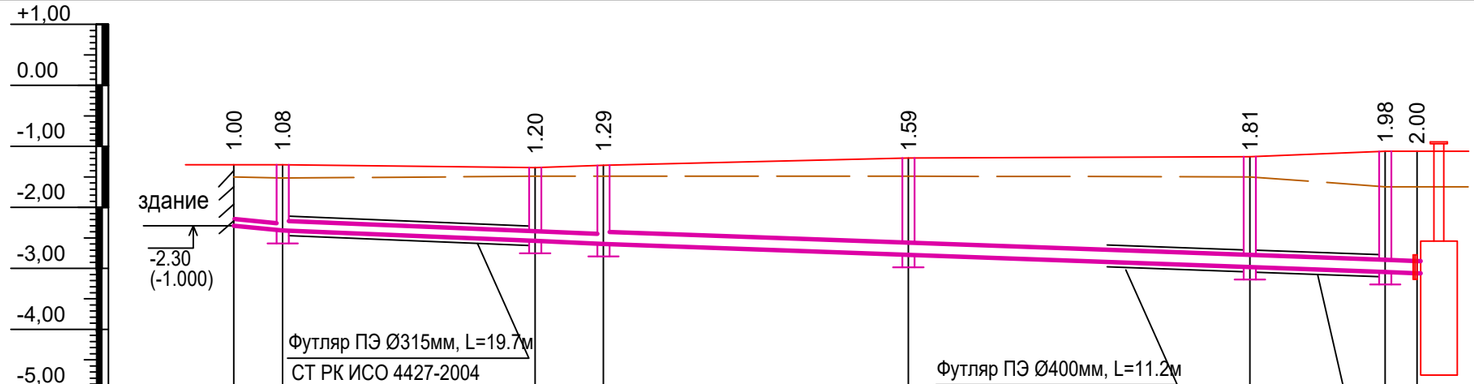

М верт 1:100
М гориз 1:500

Отметка низа или лотка трубы	-2.30	-2.38	-2.55	-2.60	-2.78	-2.98	-3.06	-3.08
Проектная отметка земли	-1.30	-1.30	-1.35	-1.31	-1.19	-1.17	-1.08	-1.08
Натурная отметка земли								
Обозначение трубы и тип изоляции	Труба HDPE Ø110x3.4мм, PN5, SDR33, СТ РК ИСО 4427-2004	Труба HDPE Ø160x4.9мм, PN5, SDR33, СТ РК ИСО 4427-2004		Труба HDPE Ø200X6.2мм, PN5, SDR33, СТ РК ИСО 4427-2004				
Основание	Уплотнение грунта – трамбование грунта основания на глубину 0,3 м до плотности сухого грунта не менее 1,65 тс/м3 на нижней границе уплотненного слоя.							
Уклон / Длина	0,02 / 4.0	0,008 / 20.7	0,007 / 5.6	0,007 / 25.0	0,007 / 28.0	0,007 / 11.1	0,007 / 2.6	0,007
Расстояние	4.0	20.7	5.6	25.0	28.0	11.1	2.6	
Номер колодца, точки, угла поворота	здание	КК-1	КК-2	КК-3	КК-4	КК-5	КК-6	СЕПТИК ЕМКОСТЬ V-6м3

Типовое сечение траншеи

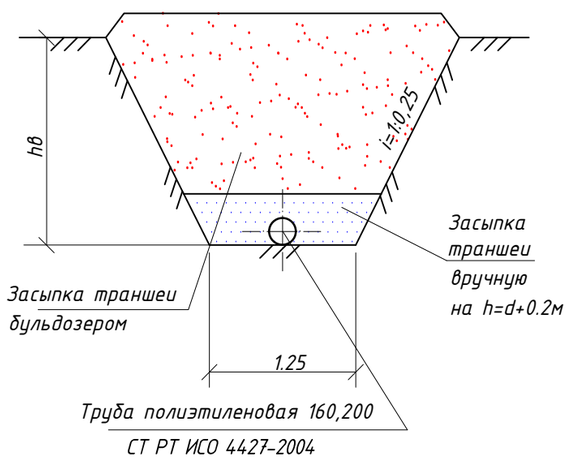

NN п/п	Наименование	Ед. изм.	Кол-во
1	2	3	4
1	Земляные работы. Разработка грунта экскаватором	$м^3$	303.0
	в вручную	$м^3$	30.3
2	Обратная засыпка траншей бульдозером	$м^3$	249.0
3	в вручную	$м^3$	44.2
	Разравнивание лишнего грунта бульдозером.	$м^3$	9.8
4			

0						05-01-НВК
ИЗМ.	КОЛ-У	ЛИСТ	N°ДОК	ПОДПИСЬ	ДАТА	ПРИВЯЗКА ПРОЕКТНО-СМЕТНОЙ ДОКУМЕНТАЦИИ НА СТРОИТЕЛЬСТВО СПОРТИВНОГО КОМПЛЕКСА В СЕЛЕ КАРАБАУ КЫЗЫЛКОГИНСКОГО РАЙОНА
РАЗРАБОТАЛ	КАЛЫМОВ Г.					НАРУЖНЫЕ СЕТИ ВОДОСНАБЖЕНИЕ И КАНАЛИЗАЦИИ
ПРОВЕРИЛ	БУЛЕКБАЕВ А.					СТАДИЯ: РП; ЛИСТ: 5; ЛИСТОВ:
ГИП	БУЛЕКБАЕВ А.					Продольный профиль К1
Н.КОНТР	КОЙБАГАРОВ					ТОО "САЛА"

Файл:-05-01-НВК-005

ФОРМАТ А3

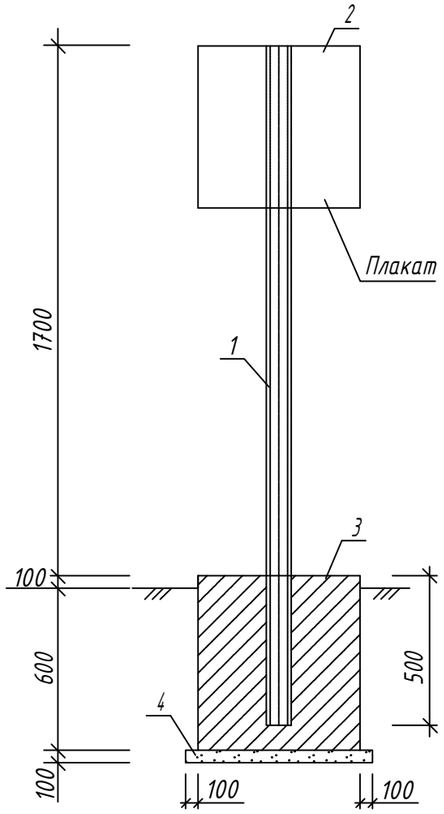

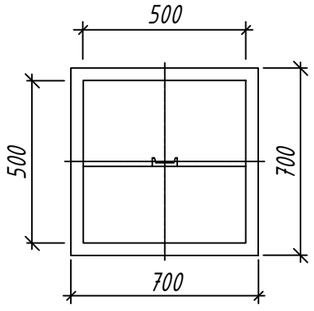

Поз	Обозначение	Наименование	Кол.	Масса ед.кг	Примечание
1	ГОСТ 8240-89	Швеллер N8П: L=2200	1	15,51	
2	ГОСТ 19903-74	Лист 1,5х500 L=500	1		
3	ГОСТ 26633-91	Бетон класса В15	0,175		$м^3$
4	ГОСТ 8267-93	Щебень	0,05		$м^3$

На плакате дается километраж газопровода, место залегания (растояние до оси и глубина), информация о принадлежности газопровода.
При установке знака на пересечении с коммуникацией, указывается название пересекаемой коммуникации.
Плакат окрашивается в голубой цвет.
Знак устанавливается в 1,0м справа по ходу газа от оси газопровода.

Примечания:

1. Бетон для фундамента изготавливается на сульфатостойком цементе по ГОСТ 22266-94.
2. Под подошвой фундамента устанавливается щебеночная подготовка, пропитанная горячим битумом до полного насыщения.
3. Фундамент покрывается горячим битумом за два раза.
4. Металлические конструкции покрываются эмалевой краской по грунтовке за два раза.
5. Поз. 2 крепится к поз. 1 точечной электросваркой.

						05-01-НВК
0						ПРИВЯЗКА ПРОЕКТНО-СМЕТНОЙ ДОКУМЕНТАЦИИ НА СТРОИТЕЛЬСТВО СПОРТИВНОГО КОМПЛЕКСА В СЕЛЕ КАРАБАУ КЫЗЫЛКОГИНСКОГО РАЙОНА
ИЗМ.	КОЛ-У	ЛИСТ	N°ДОК	ПОДПИСЬ	ДАТА	
РАЗРАБОТАЛ		КАЛЫМОВ Г.				НАРУЖНЫЕ СЕТИ ВОДОСНАБЖЕНИЕ И КАНАЛИЗАЦИИ — СТАДИЯ: РП; ЛИСТ: 6; ЛИСТОВ:
ПРОВЕРИЛ		БУЛЕКБАЕВ А.				
ГИП		БУЛЕКБАЕВ А.				Столбик-указатель. — ТОО "САЛА"
Н.КОНТР		КОЙБАГАРОВ				

Взам. инв. №
Подп. и дата
Инв. № подл.

Файл:-05-01-НВК-007

ФОРМАТ А3

Таблица выборки основных элементов железобетонных конструкции водопроводных колодцев

Номера колодцев по плану	Марка колодца по грунтовым услов.	Диаметры трубопроводов, мм		No схемы узла	Диаметр колодца Дк, мм	Полная глубина колодца по профилю Н1, мм	Высота рабочей части Нр, мм	No строительно-монтажной схемы	Высота горловины с перекрытием hг, мм	Объем бетона на упоры, м3	Расход материалов																				Стремянка.	Объем основных ж.-б. и бетонных конструк-
											Днище			Рабочая часть						Плита перекрытия						Горловина				Тип люка		
											Сборные железобетонные элементы. Серия 3.900.1-14																		кирпичн. кладка,р.			
		Ду	dy								ПН10	ПН15	ПН-20	КС10.6	КС20.9	КС15.6	КС15.6б	КС15.9	КС15.9а	ПП20-1	ПП10-2	1ПП15-1	1ПП15-2	2ПП15-1	2ПП15-2	КО6	КС7.3	КС7.9				
1	2	3	4	5	6	7	8	9	10	11	12	13	14	15	16	17	18	19	20	21	22	23	24	25	26	27	28	29	30	31		
ВК-1	В-II	110	110	У-13	1500	2250	1800	СМ-7	340	0,05		1						1	1			1								"Т"	С-2	1.36
ВК-2	В-II	110	110	У-13	2000	2250	1800	СМ-11	340	0,10			1		2					1						1				"Л"	С-2	2,14
ВК-3 ПГ-1	В-II	110	110	У-13	1500	2250	1800	СМ-7	340	0,05		1						1	1			1				1				"Л"	С-2	1.36
ВК-4 ПГ-2	В-II	110	110	У-13	1500	2250	1800	СМ-7	340	0,05		1						1	1			1				1				"Т"	С-2	1.36
ВК-5	В-II	110	110	У-13	2000	2250	1800	СМ-11	340	0,10			1		2					1						1				"Л"	С-2	2,14
ВК-6	В-II	110	110	У-13	1500	2250	1800	СМ-7	340	0,05		1						1	1			1								"Т"	С-2	1.36
																														Итого:		9.72

						05-01-НВК		
0						ПРИВЯЗКА ПРОЕКТНО-СМЕТНОЙ ДОКУМЕНТАЦИИ НА СТРОИТЕЛЬСТВО СПОРТИВНОГО КОМПЛЕКСА В СЕЛЕ КАРАБАУ КЫЗЫЛКОГИНСКОГО РАЙОНА		
ИЗМ.	КОЛ-УЧ	ЛИСТ	N°ДОК	ПОДПИСЬ	ДАТА			
РАЗРАБОТАЛ		КАЛЫМОВ Г.				НАРУЖНЫЕ СЕТИ ВОДОСНАБЖЕНИЕ И КАНАЛИЗАЦИИ	СТАДИЯ	ЛИСТ	ЛИСТОВ
ПРОВЕРИЛ		БУЛЕКБАЕВ А.					РП	7	
ГИП		БУЛЕКБАЕВ А.				Таблица водопроводных колодцев	ТОО "САЛА"		
Н.КОНТР		КОЙБАГАРОВ							

Файл:-05-01-НВК-007

ФОРМАТ А3

Таблица выборки основных элементов железобетонных конструкции канализационных колодцев

Номера колодцев по плану	Марка колодца по грунтовым услов.	Марка колодца	Полная глубина колодца по профилю H1, мм	Диаметр колодца Дк, мм	Глубина лотка, hл мм	Высота рабочей части Hр, мм	Высота горловины с перекрытием, hг	Объем бет. на лоток,м3	Расход материалов																						Тип люка	Стремянка.	Гидроизоляция.	Объем основных бетонных конструкций.
									Днище			Рабочая часть									Плита перекрытия							Горловина							
									Сборные железобетонные элементы. Серия 3.900.1-14																										
									ПН10	ПН15	ПН20	КС10.6	КС10.9	КС10.9а	КС15.6	КС15.6б	КС15.9	КС15.9а	КС15.9б	КС20.9	ПП10-1	ПП10-2	1ПП15-1	1ПП15-2	2ПП15-1	2ПП15-2	ПП20-1	КО6	КС7.3	КС7.9	кирпичная кладка, ряды				
1	2	3	4	5	6	7	8	9	10	11		12	13	14	15	16	17	18	19		20	21	22	23	24	25		26	27	28	29	30			
К1-1	В-II	КСЛ	1080	1000	200	600	420	0,36	1			1									1							1				"Л"	С1-01	5,0	0,90
К1-2	В-II	КСП	1200	1000	300	600	400	0,45	1			1									1							1			1	"Л"	С1-04	5,0	0,95
К1-3	В-II	КСЛ	1290	1000	300	600	400	0,45	1			1									1							1				"Л"	С1-04	5,0	0,95
К1-4	В-II	КСУ	1590	1000	300	900	340	0,45	1					1							1							1				"Л"	С1-02	5,0	0,95
К1-5	В-II	КСП	1810	1000	300	1200	340	0,45	1			2									1							1				"Т"	С1-01	5,0	1.10
К1-6	В-II	КСУ	1980	2000	300	1200	400	0,45	1			2									1							1				"Т"	С1-01	5,0	1.10
Септик 10м3	В-II	КСУ	3800	2000	300	1280	400	0,45			1									4							1	1				"Л"	С1-01	10,0	1.10

						05-01-НВК
0						ПРИВЯЗКА ПРОЕКТНО-СМЕТНОЙ ДОКУМЕНТАЦИИ НА СТРОИТЕЛЬСТВО СПОРТИВНОГО КОМПЛЕКСА В СЕЛЕ КАРАБАУ КЫЗЫЛКОГИНСКОГО РАЙОНА
ИЗМ.	КОЛ-УЧ	ЛИСТ	N°ДОК	ПОДПИСЬ	ДАТА	
РАЗРАБОТАЛ	КАЛЫМОВ Г.					НАРУЖНЫЕ СЕТИ ВОДОСНАБЖЕНИЕ И КАНАЛИЗАЦИИ — СТАДИЯ: РП; ЛИСТ: 8; ЛИСТОВ:
ПРОВЕРИЛ	БУЛЕКБАЕВ А.					
ГИП	БУЛЕКБАЕВ А.					Таблица канализационных колодцев — ТОО "САЛА"
Н.КОНТР	КОЙБАГАРОВ					

Файл:-05-01-НВК-008

ФОРМАТ А3

Позиц.	Наименование и техническая характеристика	Тип, марка обозначение документа, опросного листа	Код оборудо-вания, изделия, материалов	Завод-изготовитель	Еди-ница изме-рения	Коли-чество	Масса единицы, кг.	Примечание
1	2	3	4	5	6	7	8	9
В1	Хозяйственно-питьевой противопожарный водопровод							
1	Труба полиэтиленовая ПНД Ø110х4,2 С "Питьевая",SDR 26	СТ РК ИСО 4427-2004		Атырауский завод	м	576.0	1.425	
2	Труба полиэтиленовая ПНД Ø75х2.9 С "Питьевая",SDR 26	СТ РК ИСО 4427-2004		полиэтиленовых труб.	м	21.0	0.68	
3	Труба полиэтиленовая ПНД Ø63х2,5 С "Питьевая",SDR 26	СТ РК ИСО 4427-2004		" Chevron Texaco"	м	7.0	0.492	
4	Задвижка с ручным управлением Ø 100-10				шт	2		
5	Задвижка с ручным управлением Ø 65-10				шт	1		
6	Задвижка с ручным управлением Ø 50-10				шт	1	-	
7	Пожарная подставка (тройник) ППТФ 100х100	ГОСТ 5525-88*			шт	2	-	
8	Тройник ПЭ d-110х110				шт	2	-	
9	Втулка под фланец ПНД Ø 110 мм "С".	ТУ 6-19-213-83			шт	8	-	
10	Втулка под фланец ПНД Ø 75 мм "С".	ТУ 6-19-213-83			шт	2	-	
11	Втулка под фланец ПНД Ø 63 мм "С".	ТУ 6-19-213-83		Атырауский завод	шт	2	-	
12	Свободный фланец ПНД Ø 110 мм "С".	ТУ6-19-213-83		полиэтиленовых труб.	шт	8	-	
13	Свободный фланец ПНД Ø 75 мм "С".	ТУ6-19-213-83		" Chevron Texaco"	шт	2	-	
14	Свободный фланец ПНД Ø 63 мм "С".	ТУ6-19-213-83			шт	2	-	
15	Отвод ПЭ 90° Ø110				шт	2	-	
16	Отвод ПЭ 45° Ø110				шт	3		
17	Отвод ПЭ 60° Ø110				шт	1		
18	Переходник ПНД 110х63 мм "С".	ТУ6-19-213-83			шт	1	-	
19	Переходник ПНД 110х75 мм "С".	ТУ6-19-213-83			шт	1	-	
20	Футляр из полиэт.тр. Дн=250х9,6 мм, L=18.8 м SDR26 методом ГНБ	(горизонтально-направленное	бурение)		шт	1		
21	Футляр из полиэт.тр. Дн=250х9,6 мм, L=10.3 м SDR26				шт	1		
23	Футляр из полиэт.тр. Дн=250х9,6 мм, L=17.7 м SDR26							
24	Футляр из полиэт.тр. Дн=250х9,6 мм, L=4.0 м SDR26							
25	Гидрант пожарный подземный Н=1000 мм	ГОСТ 8220-85Е			шт	2		

						05-01-НВК.СО
0						ПРИВЯЗКА ПРОЕКТНО-СМЕТНОЙ ДОКУМЕНТАЦИИ НА СТРОИТЕЛЬСТВО СПОРТИВНОГО КОМПЛЕКСА В СЕЛЕ КАРАБАУ КЫЗЫЛКОГИНСКОГО РАЙОНА
ИЗМ.	КОЛ-УЧ	ЛИСТ	N°ДОК	ПОДПИСЬ	ДАТА	
РАЗРАБОТАЛ	КАЛЫМОВ Г.					НАРУЖНЫЕ СЕТИ ВОДОСНАБЖЕНИЕ И КАНАЛИЗАЦИИ — СТАДИЯ: РП; ЛИСТ: 1; ЛИСТОВ: 3
ПРОВЕРИЛ	БУЛЕКБАЕВ А.					
ГИП	БУЛЕКБАЕВ А.					Таблица канализационных колодцев — ТОО "САЛА"
Н.КОНТР	КОЙБАГАРОВ					

Файл:-05-01-НВК.СО

ФОРМАТ А3

Позиц.	Наименование и техническая характеристика	Тип, марка обозначение документа, опросного листа	Код оборудо-вания, изделия, материалов	Завод-изготовитель	Еди-ница изме-рения	Коли-чество	Масса единицы, кг.	Примечание
1	2	3	4	5	6	7	8	9
25	Колодец из сборных ж/б элементов диам.1500 мм	т.пр.901-09-11.84			шт	4		
26	Колодец из сборных ж/б элементов диам.2000 мм	т.пр.901-09-11.84			шт	2		
27	Указательный знак "Пожарный водоисточник".				шт	2		см. НВК-06
28	Отмостка вокруг колодцев из бетона				м3	1,59		
29	Обмазка наружных поверхностей колодца горячим битумом				м2	70.4		
	за 2 раза							
30	Люк чугунный тип "Т"	ГОСТ 3634-99			шт	2		
31	Люк чугунный тип "Л"				шт	4		
32	Водомерный узел				ед	2		см. НВК-04

Позиц.	Наименование и техническая характеристика	Тип, марка обозначение документа, опросного листа	Код оборудования, изделия, материалов	Завод-изготовитель	Единица измерения	Количество	Масса единицы, кг.	Примечание
1	2	3	4	5	6	7	8	9
К1	Канализация							
1	Труба полиэтиленовая 110 "Техническая"SDR33	СТ РТ ИСО 4427-2004			м	9.5		
2	Труба полиэтиленовая 160 "Техническая"SDR33	СТ РТ ИСО 4427-2004			м	26.3		
3	Труба полиэтиленовая 200 "Техническая"SDR33	СТ РТ ИСО 4427-2004			м	66.7		
4	Колодец из сборных ж/б элементов диам. 1000 мм	т.пр.902-09-22.84			шт	6		
5	Колодец из сборных ж/б элементов диам. 2000 мм	т.пр.902-09-22.84			шт	1		
6	Люк чугунный тип "Л"	ГОСТ 3634-79			шт	5		
7	Люк чугунный тип "Т"	ГОСТ 3634-79			шт	2		
8	Отмостка вокруг колодцев из бетона				м3	3.41		
9	Обмазка наружных поверхностей колодца горячим битумом							
	за 2 раза				м2	134.9		
10	Футляр из полиэт.тр.SDR26 Дн=315х12.1 L=19.7				шт	1		
11	Футляр из полиэт.тр.SDR26 Дн=400х15,3 L=11.2				шт	1		
12	Футляр из полиэт.тр.SDR26 Дн=400х15,3 L=10.0				шт	1		