ЖАЙЫК СТРОЙ ПРОЕКТ
ТОВАРИЩЕСТВО С ОГРАНИЧЕННОЙ ОТВЕТСТВЕННОСТЬЮ

Рабочий проект

Строительство дома культуры на 300 мест в поселке Жана Каратон Жылыойского района Атырауской области. Привязка

Наружные газопроводы

25-19-ГСН

Директор Сейткалиев А.Б.

Главный инженер проекта Таспаев А.М.

г.Уральск

Ведомость рабочих чертежей основного комплекта

N п/п	Наименование	Примечание
1	Обшие данные	
2	План газопровода М 1:500	
3	Продольный профиль газопровода ПК0+0,00 до ПК0+90,0м Г1; Мг1:1000, Мв1:100.	
4	Продольный профиль газопровода	
5	Деталь ввода газопровода в землю. Спецификация	
6	Деталь выхода газопровода из земли. Ду50мм. Спецификация	
7	Установка ГРПШ	

Ведомость прилагаемых и ссылочных документов

Обозначение	Наименование	Примечание
	Ссылочные документы	
МСН 4.03-01-2003	Газораспределительные системы	
СН РК 4.03-01-2011г	Газораспределительные системы	
СП РК 4.03-101-2013	Газораспределительные системы	
	Технические условия.	
серия 5.905-15	Оборудование, узлы и детали наружных газопро-	
	водов.	
ГОСТ 6465-76*	Эмали ПФ-115. Технические условия.	
ГОСТ 25129-82	Грунтовка ГФ-021. Технические условия.	
СП 104-34-96	Свод правил по сооружению линейной части	
	газопроводов. Производство земляных работ.	
СТ РК ИСО 4437-2004	Трубы полиэтиленовые подземные	
	для подачи газообразного топлива	
	Прилагаемые документы	
25-19-ГСН.СО	Спецификация оборудования	2 листа
25-19-ГСН.Ф	Фундамент под шкафную установку	1 листа
25-19-ГСН.З	План М1:50, Спецификация	1 листа
25-19-ГСН.ОГ	План. Спецификация	1 листа
25-19-ГСН.М	Молниезащита ГРПШ	1 листа

Настоящий проект соответствует требованиям экологических, санитарно - гигиенических, противопожнрных и других норм действующих на территории Республики Казахстан и обеспечивает безопасную для жизни и здоровья людей эксплуатацию обьекта

Главный инженер проекта Таспаев А.М.

Взам. инв.N | Подп. и дата | Инв.N подл.

Общие данные

Рабочий проект "Привязка ПСД на строительство Дом культуры на 300мест в п.Жана-Каратон" разработан на основании технического условия выданного АО "Жылыойгаз" №107 от 27.10.2020г.

Проектом предусмотрено подведение газопровода к блочно-модульной котельной которое обеспечивает здание дома культуры теплом.

Подземный газопровод запроектирован на глубине 1,0м.

Точка подключения - существующий газопровод ø110мм среднего давления проложенный в подземном исполнении. Врезка осуществляется через седловой отвод. Седловой отвод крепиться к трубопроводу ø110 с помощью специального хомута. На точке врезки проектируемого газопровода устанавливается запорная арматура Ду50мм марки 30с41нж. В соответствии с технической условии для понижения давления газа со среднего на низкое давление устанавливается ГРПШ-400 с РДНК-400. Подземный газопровод запроектирован из полиэтиленовых труб ПЭ 100 SDR11-ø90х8,2 по ГОСТ Р 50838-95*. При укладке газопровода предусмотреть 2% свободного изгиба (змейка). Для подземного газопровода применить присыпку из мягкого грунта толщиной 0,2м. и подсыпку мягким грунтом 0,1м.

Обозначение трассы предусматривается путем укладки сигнальной ленты желтого цвета с несмываемой надписью "Осторожно! Газ" на расстоянии 0,2 м от верха присыпанного полиэтиленового газопровода по всей длине трассы с вмонтированным в нее электропроводом-спутником, позволяющим определить местонахождение газопровода приборным методом, а также информационными табличками.

Надземный газопровод низкого давления запроектирован из стальных электросварных труб ø57х3,5мм по ГОСТ 10704-91. Перед вводом газопровода в котельную устанавливается стальная задвижка ø50 марки 30с41нж. Газопровод защитить от атмосферной коррозии путем покрытия трубопровода двумя слоями эмали ПФ-115, по грунтовке ФЛ-03К, желтым цветом.

Для сварки газопровода применять электроды типа Э42, Э42А, ГОСТ 9467-75.

Монтаж и испытания газопровода выполнить в соответствии с СП РК 4.03.101-2013. После монтажа газопровода каждый участок очищают продувкой сжатым воздухом согласно СП РК 4.03-101-2013г.

Контроль сварных стыков физическим методом (ультразвуковым методом) по ГОСТ 14782. Пневматическое испытания газопровода выполнить согласно СП РК 4.03-101-2013 «Газораспределительные системы».

Контроль качества сварных соединений производить по СП РК 4.03-101-2013г.

Объем контроля качества сварных стыков подземного газопровода до 0,005МПа принять 10%, но не менее одного стыка.

Объем контроля качества сварных стыков надземного газопровода 5%, но не менее одного стыка.

Испытание газопровода ГРП с давлением свыше 0,005 до 0,3 принять 0,45МПа продолжительностью испытаний 12 часов.

Испытание полиэтиленового газопровода до 0,005МПа принять 0,3МПа продолжительностью испытаний 24 часа.

Испытание надземного газопровода до 0,005МПа принять 0,3МПа продолжительностью 1 час, св.0,005 до 0,3 МПа принять 0,45МПа продолжительностью испытаний 1 час.

Проект газоснабжения выполнен в соответствии с требованиями СН РК 4.03-01-2011г "Газораспределительные системы", СП РК 4.03-101-2013 "Газораспределительные системы" и "Требования по безопасности обьектов систем газоснабжения".

Протяженность газопровода в надземном исполнении среднего давления Ф57 - 3,0 м.

Протяженность газопровода в подземном исполнении низкого давления Ф90 - 90,0 м.

Протяженность газопровода в надземном исполнении низкого давления Ф57- 8,2 м.

Раздел ГСВ не разрабатывается, так как все оборудование и материалы по внутренней газоснабжении идут в комплекте с блочно-модульной котельной от поставщика.

Условные обозначения принятые в проекте:

ПЭ100 ГАЗ SDR11 Г2	Проектируемый газопровод среднего давления подземной прокладки из полиэтиленовых труб.
Г1	Проектируемый газопровод низкого давления надземной прокладки из стальных труб.
	Запорная линейная арматура. Установка крана шарового в ог-раждении.
ПК2 Г2 Г2	Пикетаж по трассе.
	Закрепленнная точка на местности.
газ	Опознавательный (предупреждающий) знак на трассе проектируемого газопровода.

Остальные условные обозначения приняты в соответствии с единой системой проектной документации для строительства.

Перечень актов освидетельствования скрытых работ

Поз.	Наименование работ	Примечание
1	Устройство фундаментов под опоры газопровода и постели траншеи.	
2	Устройство футляров, установка протекторной защиты.	
3	Контроль качества сварных соединений физическими методами и	
	механическими испытаниями.	
4	Устройство антикоррозийного покрытия газопровода, металлических	
	и других конструкций от коррозии.	
5	Продувка и очистка полости газопровода.	
6	Испытание газопровода на герметичность.	

Изм	Кол.уч	Лист	№ док.	Подпись	Дата	25-19-ГСН		
						«Привязка ПСД на Строительство Дом культуры на 300 мест в п. Жана-Каратон»		
Инженер		Джолманова				Наружные сети газоснабжения	Стадия	Лист	Листов
ГИП		Таспаев					РП	1	
Н.контр.		Кулмуханбетов				Общие данные	ЖАЙЫК СТРОЙ ПРОЕКТ		

Формат А2

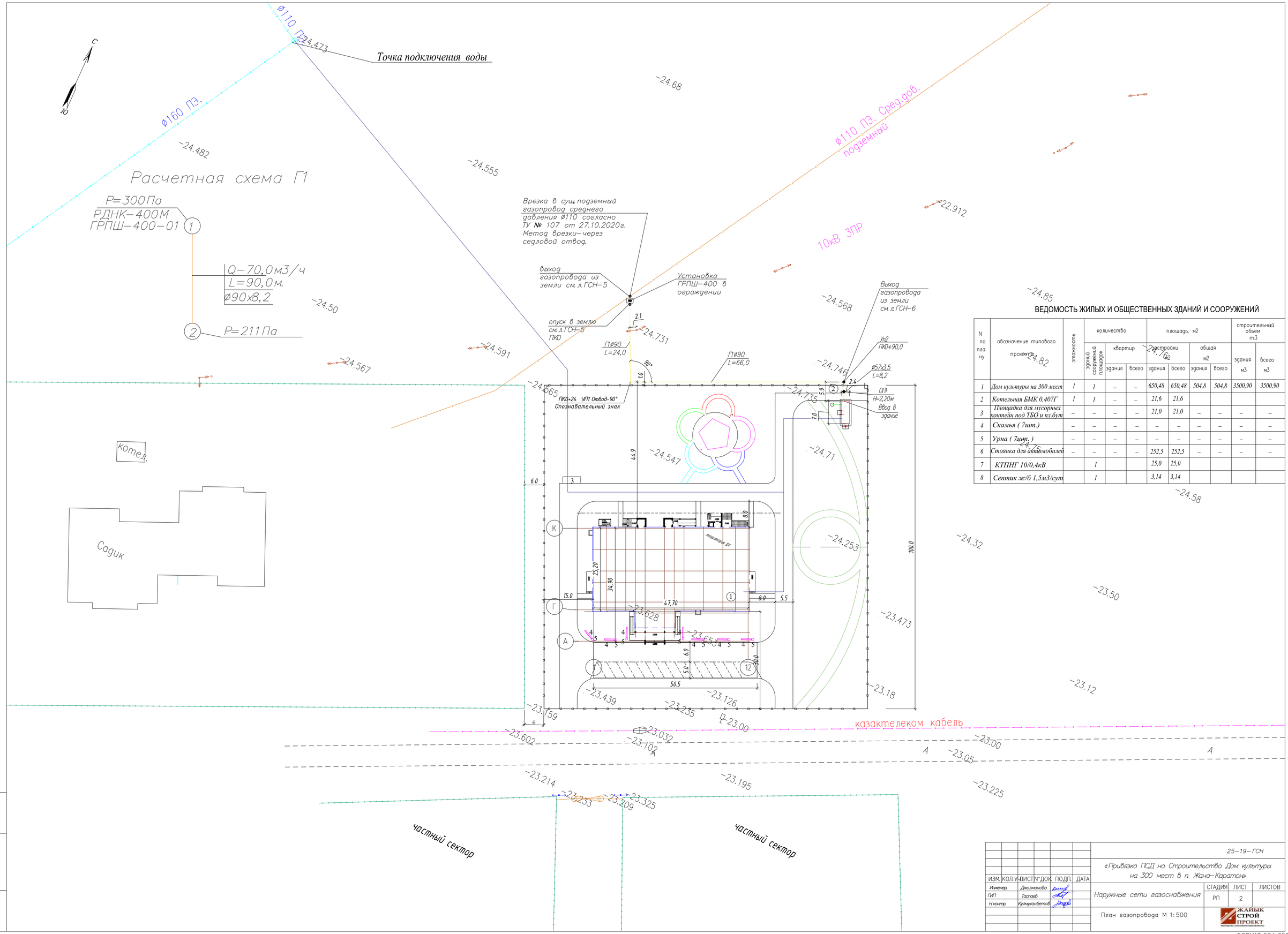

ВЕДОМОСТЬ ЖИЛЫХ И ОБЩЕСТВЕННЫХ ЗДАНИЙ И СООРУЖЕНИЙ

N по плану	обозначение типового проекта	этажность	количество			площадь, м2				строительный объем т.3	
			зданий сооружений площадок	квартир		застройки м2		общая м2		здания м3	всего м3
				здания	всего	здания	всего	здания	всего		
1	Дом культуры на 300 мест	1	1	–	–	650,48	650,48	504,8	504,8	3500,90	3500,90
2	Котельная БМК 0,407Г	1	1	–	–	21,6	21,6				
3	Площадка для мусорных контейн под ТБО и пл.бут	–	–	–	–	21,0	21,0	–	–	–	–
4	Скамья (7шт.)	–	–	–	–	–	–	–	–	–	–
5	Урна (7шт.)	–	–	–	–	–	–	–	–	–	–
6	Стоянка для автомобилей	–	–	–	–	252,5	252,5	–	–	–	–
7	КТПНГ 10/0,4кВ		1			25,0	25,0				
8	Септик ж/б 1,5м3/сут		1			3,14	3,14				

Инв.N подл. | Подп. и дата | Взам. инв.N

ИЗМ.	КОЛ.УЧ.	ЛИСТ	N ДОК.	ПОДП.	ДАТА	25-19-ГСН		
						«Привязка ПСД на Строительство Дом культуры на 300 мест в п. Жана-Каратон»		
Инженер		Джолманова				Наружные сети газоснабжения	СТАДИЯ	ЛИСТ	ЛИСТОВ
ГИП		Таспаев					РП	2	
Н.контр.		Кулмуханбетов				План газопровода М 1:500	ЖАЙЫК СТРОЙ ПРОЕКТ	

ФОРМАТ 594х652

Продольный профиль газопровода ПК0+0,00 до ПК0+90,0м Г1; Мг1:1000, Мв1:100.

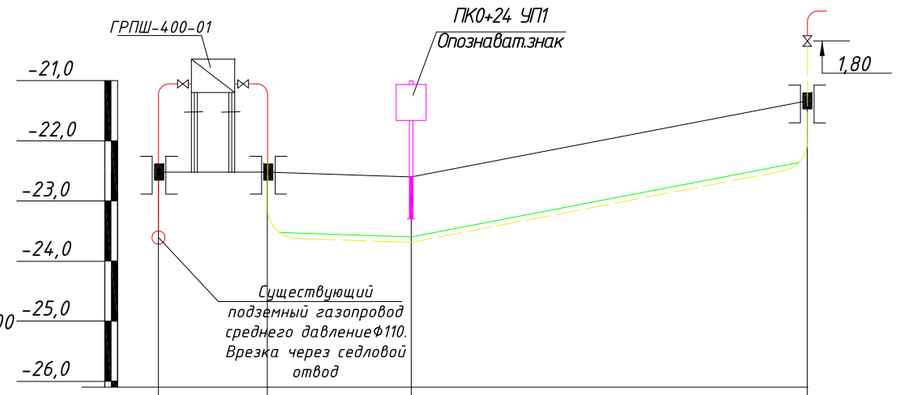

Масштабы:
Гозизонтальный 1:1000
Вертикальный 1:100

Отметка земли проектная, м	-23,48	-23,48	-23,40	-22,67
Отметка земли фактическая, м	-23,48	-23,48	-23,40	-22,67
Отметка дна траншеи, м	-24,57	-24,57	-24,49	-23,76
Отметка верха трубы, м	-24,48	-24,48	-24,40	-23,67
Глубина траншеи, м	1,09	1,09	1,09	1,09
Обозначение трубы и тип изоляции, м			Труба Ф90х8,2 СТ РК ГОСТ Р50838-2011 / ПЭ-100 SDR-11	
Основание			МЯГКИЙ ГРУНТ 100мм	
Уклон,‰ / Длина, м			0,02 / 24	0,73 / 66
Расстояние, м			90,0	
Пикет		ПК0+0,00	ПК0+24,0	ПК0+90,0
Развернутый план			ОП.СТ. Г1 90°	Г1

Выход газопровода из земли см.Лист ГСН-5

Ввод газопровода в землю см.Лист ГСН-6

Выход газопровода в землю см.Лист ГСН-7

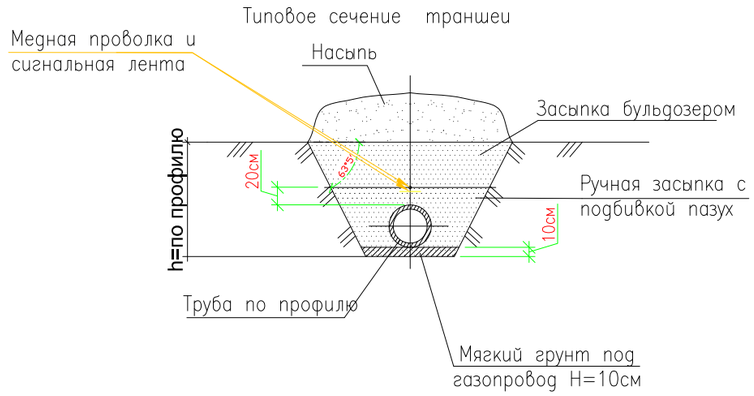

Взам. инв. No

Подпись и дата

инв. No подл.

Изм.	Кол. уч.	Лист	N°док.	Подп.	Дата
Инженер	Джолманова				
ГИП	Таспаев				
Н.контр.	Кулмуханбетов				

25-19-ГСН

«Привязка ПСД на Строительство Дом культуры на 300 мест в п. Жана-Каратон»

Наружные сети газоснабжения

Стадия	Лист	Листов
РП	3	

Продольный профиль газопровода ПК0+0,00 до ПК0+90,0м Г1; Мг1:1000, Мв1:100.

ЖАЙЫК СТРОЙ ПРОЕКТ
ТОВАРИЩЕСТВО С ОГРАНИЧЕННОЙ ОТВЕТСТВЕННОСТЬЮ

Копировал:

Формат А3

Продольный профиль газопровода

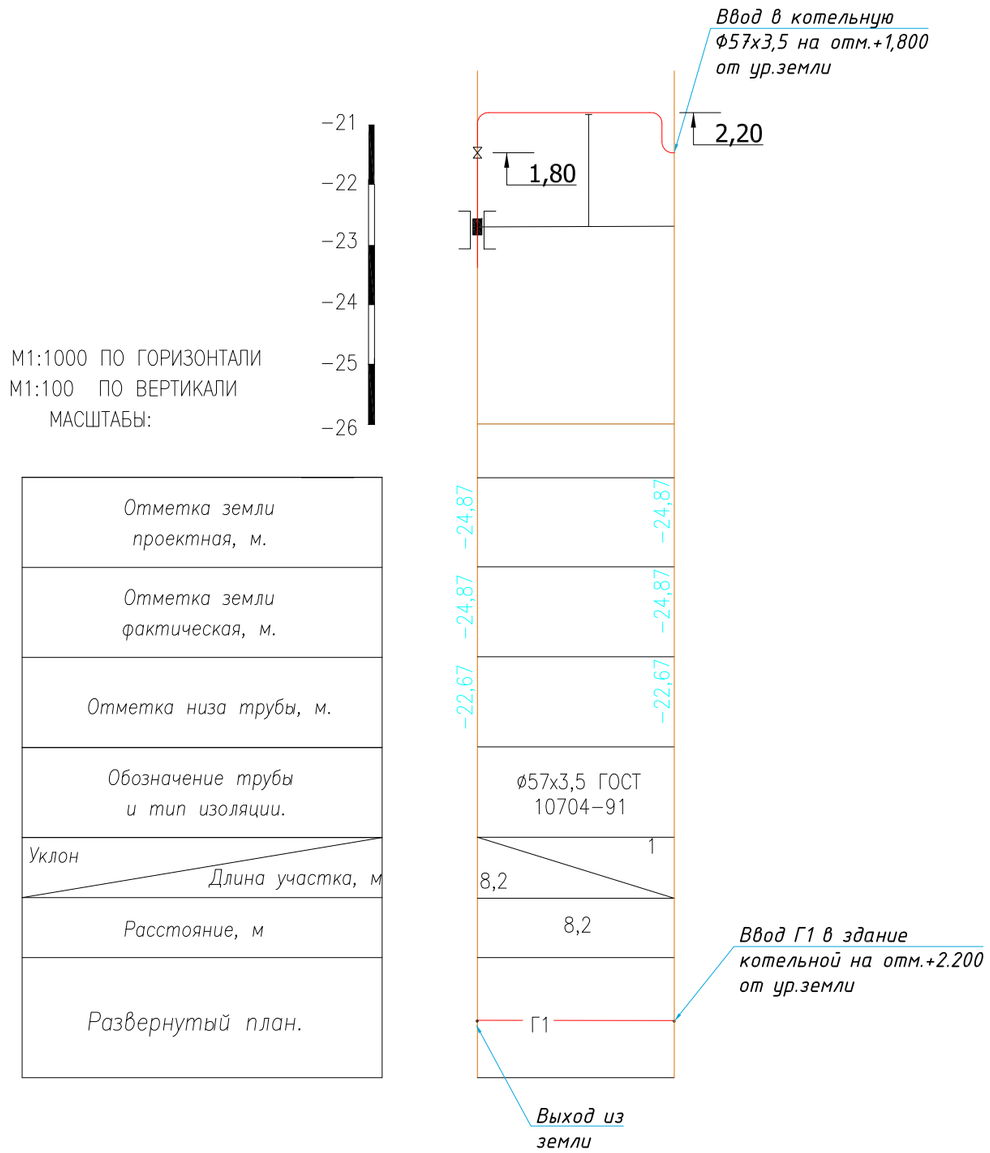

Изм.	Кол.уч.	Лист	N°док.	Подп.	Дата	25-19-ГСН		
						«Привязка ПСД на Строительство Дом культуры на 300 мест в п. Жана-Каратон»		
Инженер		Джолманова				Наружные сети газоснабжения	Стадия	Лист	Листов
ГИП		Таспаев					РП	4	
Н.контр.		Кулмуханбетов				Продольный профиль газопровода	ЖАЙЫК СТРОЙ ПРОЕКТ ТОВАРИЩЕСТВО С ОГРАНИЧЕННОЙ ОТВЕТСТВЕННОСТЬЮ		

Инв.N подл. | Подп. и дата | Взам. инв.N

Копировал: Формат А3

Деталь узла ввода газопровода в землю

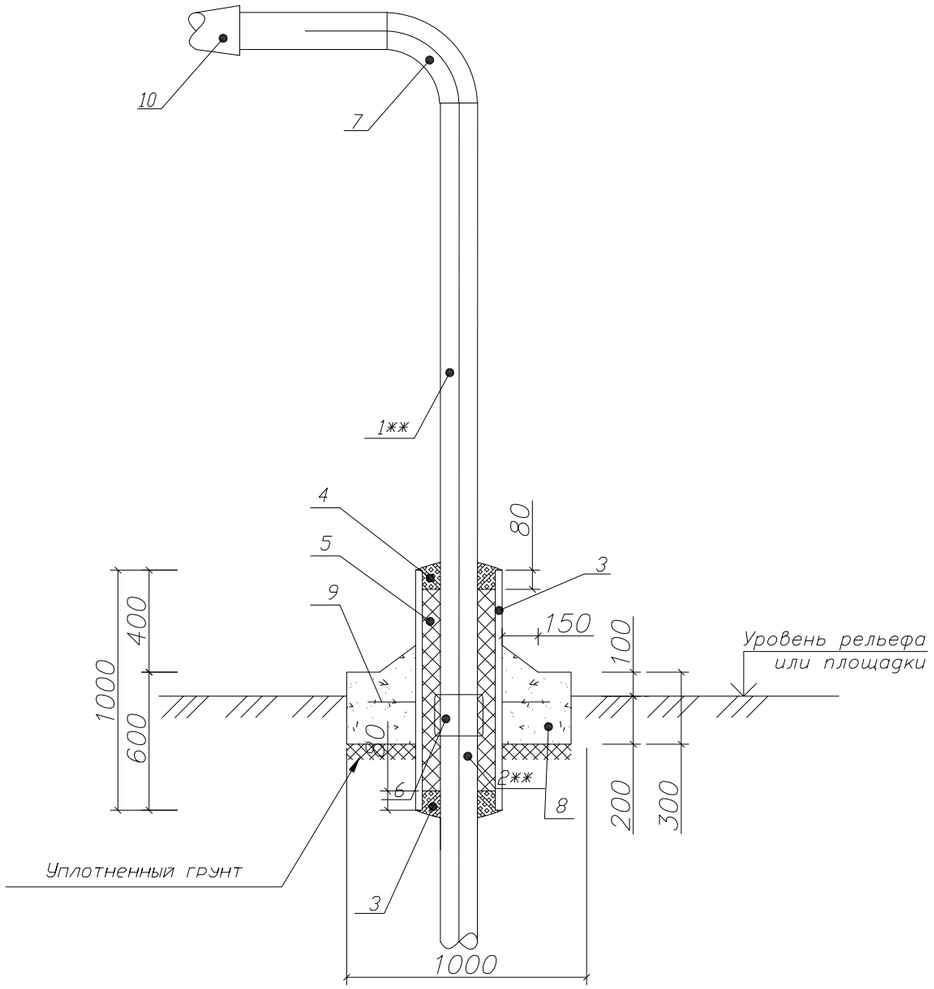

Спецификация на один узел ввода газопровода в землю

Марка поз.	Обозначение	Наименование	Кол.	Масса ед.,кг	Приме-чание
1**	Труба 89х3,5 ГОСТ 10704-91	Газопровод	1,5	4,62	м
2**	Труба ПЭ100 ГАЗ SDR11 90х8,2 ИСО 4437	Газопровод	0,5	0,717	м
3	Труба 219х5,0 ГОСТ 10704-91	Футляр газопровода L=1,0м	1	9,02	м
4	БНИ-IV ГОСТ 9812-74	Битум нефтяной изоляционный	9,59		$дм^3$
5	ГОСТ 16183-77	Пакля смоляная, ленточная	50,38		$дм^3$
6	МСП 4.03-103-2005 ø90х8,2 – ø89х3,5	Неразъемное соединение "полиэтилен-сталь"			
7	ГОСТ 17375-2001*	Отвод П90=89х3,5 мм ст.20	1	2,5	
8	Бетон кл. В15; W8; F50	Подушка ø1000 мм	1	497,2	$0,226м^3$
	на сульфатостойком портландцементе $\gamma=2200$ кг/$м^3$				
9	ГОСТ 5781-82*	Арматура ø10 AIII L=210	6	0,18	
10	ГОСТ 17378-2001	Переход ст.89-57мм	1	0,18	

поз. 6 Неразъемное соединение "полиэтилен-сталь"
на давление до 0,6 МПа включительно

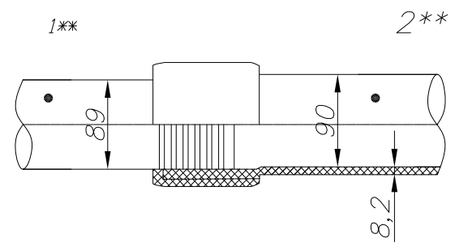

Согласно МСП4.03-103-2005 неразъемное соединение "полиэтилен-сталь" должно быть изготовленно в заводских условиях по утвержденной технической документации, иметь паспорт и сертификат свидетельствующий о его качестве.

Примечания:

1. Сварка шва N-1 ручная электродуговая.
2. Изоляция футляра "весьма" усиленная по ГОСТ 9.602-89 следующей констру
   - грунтовка битумно-полимерная ГТ 760 ИН по ТУ 102-340-83;
   - лента поливинилхлоридная липкая ПВХ-БК по ТУ 102-168-82 - 3 слоя;
   - обертка защитная из рулонных материалов ПЭКОМ - 2 слоя.
3. В пределах футляра, на трубопроводе не должно быть монтажных сварных швов.
4. жж-позиции и наименования конструктивных элементов приведены для сведения и учтены в объемах работ на соответствующих чертежах линейной части газопровода или конструктивных элементах сооружений.
5. Подушку, поз.9, выполнить из монолитного бетона по ГОСТ 25192-82 на сульфатостойком портланд цементе с качественными показателями, СНиПРК 5.03-34-2005, при твердении в естественных условиях в возрасте 28 суток.
   - класс прочности на сжатие В15;
   - марка по морозостойкости F75;
   - марка по водонепроницаемости W8.
6. При устройстве подушки, почвенно-растительный слой убрать.
7. Все незащищенные в базовых условиях надземные металлические конструкции покрыть двумя слоями эмали ПФ-115, по двум слоям грунтовки ГФ-021.
8. Все размеры выражены в миллиметрах, если не указано другое.
9. На выходах газопровода из земли полиэтиленовая гарнитура учтена в СО.

Изм.	Кол.уч.	Лист	N°док.	Подп.	Дата
Инженер		Джолманова			
ГИП		Таспаев			
Н.контр.		Кулмуханбетов			

25-19-ГСН

«Привязка ПСД на Строительство Дом культуры на 300 мест в п. Жана-Каратон»

Наружные сети газоснабжения

Стадия	Лист	Листов
РП	5	

Деталь ввода газопровода в землю. Спецификация

ЖАЙЫК СТРОЙ ПРОЕКТ
ТОВАРИЩЕСТВО С ОГРАНИЧЕННОЙ ОТВЕТСТВЕННОСТЬЮ

Взам. инв.N | Подп. и дата | Инв.N подл.

Копировал: Формат А3

Деталь выхода газопровода из земли

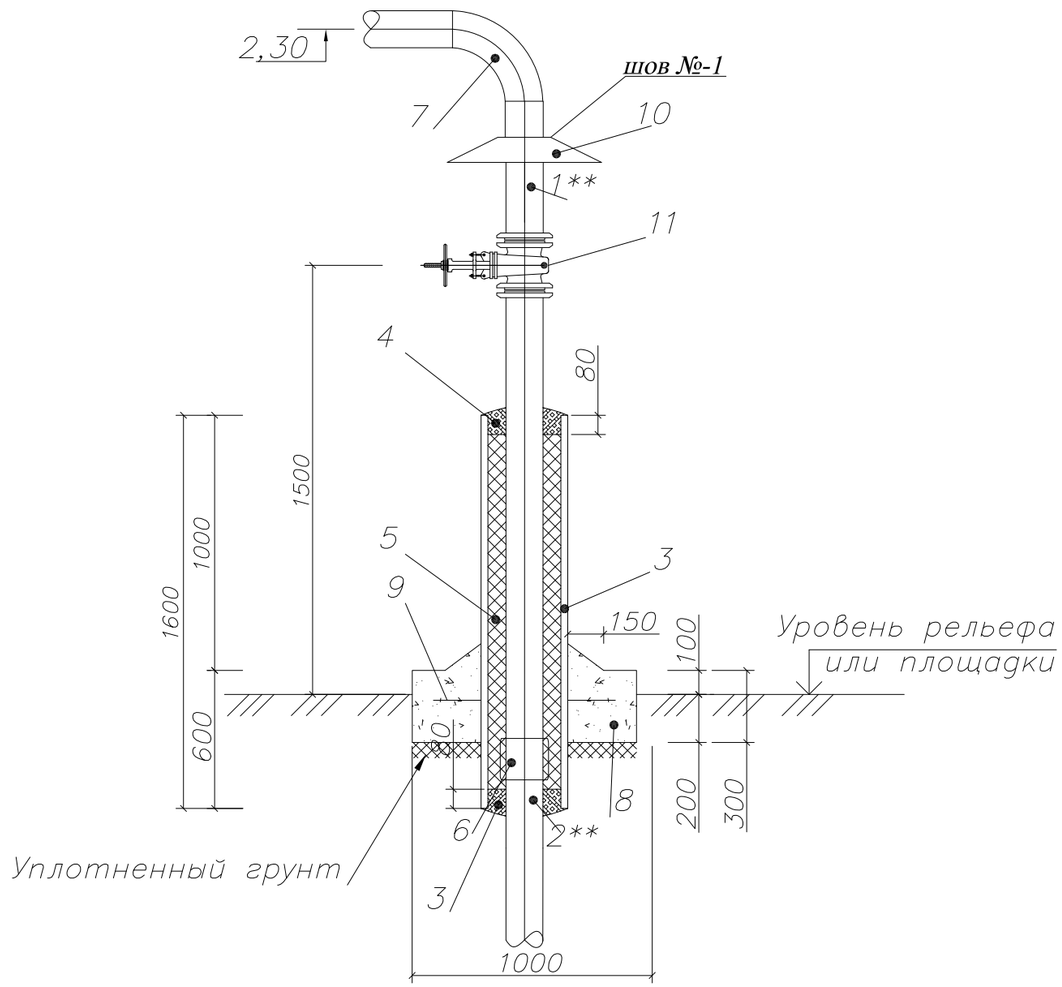

Спецификация на один выход газопровода из земли с изолирующим фланцевым соединением Ду50.

Марка поз.	Обозначение	Наименование	Кол.	Масса ед., кг	Приме-чание
1**	Труба 57х3,5 ГОСТ 3262-75	Газопровод	3,0	2,4	м
2**	Труба ПЭ100 ГАЗ SDR11 63х5,8 ГОСТ Р 50838-95	Газопровод	0,8	0,277	м
3	Труба 219х5,0 ГОСТ 10704-91	Футляр газопровода L=1600	1	4,62	
4	БНИ-IV ГОСТ 9812-74	Битум нефтяной изоляционный	9,59		$дм^3$
5	ГОСТ 16183-77	Пакля смоляная, ленточная	50,38		$дм^3$
6	МСП 4.03-103-2005 ø90х5,4 – ø89х3,5	Неразъемное соединение "полиэтилен--сталь"	1		
7	ГОСТ 17375-2001*	Отвод П90=57х3,5 мм ст.20	1		
8	Бетон кл. В15; W8; F50 на суль-	Подушка ø1000 мм	1	497,2	$0,226м^3$
	фатостойком портландцементе γ=2200 $кг/м^3$				
9	ГОСТ 5781-82*	Арматура ø10 AIII L=210	6	0,18	
10	ГОСТ 19903-74 / 3- III ст.3 ГОСТ 16523-70	Козырек из стали t=1мм. 200х200	1	0,72	
11	30с41нж	Запорная арматура ø50, Ру=1,6 МПа	1		

поз. 6 Неразъемное соединение "полиэтилен-сталь"
на давление до 0,6 МПа включительно

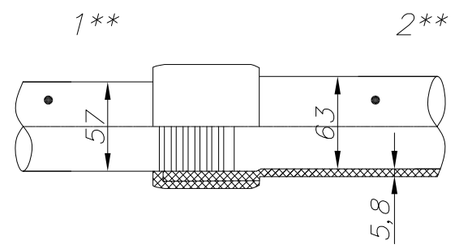

Согласно МСП4.03-103-2005 неразъемное соединение "полиэтилен-сталь" должно быть изготовленно в заводских условиях по утвержденной технической документации, иметь паспорт и сертификат свидетельствующий о его качестве.

Примечания:

1. Сварка шва N-1 ручная электродуговая.
2. Изоляция футляра "весьма" усиленная по ГОСТ 9.602-89 следующей конструк
   - грунтовка битумно-полимерная ГТ 760 ИН по ТУ 102-340-83;
   - лента поливинилхлоридная липкая ПВХ-БК по ТУ 102-168-82 - 3 слоя;
   - обертка защитная из рулонных материалов ПЭКОМ - 2 слоя.
3. В пределах футляра, на трубопроводе не должно быть монтажных сварных швов.
4. **-позиции и наименования конструктивных элементов приведены для сведения и учтены в объемах работ на соответствующих чертежах линейной части газопровода или конструктивных элементах сооружений.
5. Подушку, поз.9, выполнить из монолитного бетона по ГОСТ 25192-82 на сульфатостойком портланд цементе с качественными показателями, СНиПРК 5.03-34-2005, при твердении в естественных условиях в возрасте 28 суток.
   - класс прочности на сжатие В15;
   - марка по морозостойкости F75;
   - марка по водонепроницаемости W8.
6. При устройстве подушки, почвенно-растительный слой убрать.
7. Все незащищенные в базовых условиях надземные металлические конструкции покрыть двумя слоями эмали ПФ-115, по двум слоям грунтовки ГФ-021.
8. Все размеры выражены в миллиметрах, если не указано другое.
9. На выходах газопровода из земли полиэтиленовая гарнитура учтена в СО.

Изм.	Кол.уч.	Лист	N°док.	Подп.	Дата
Инженер		Джолманова			
ГИП		Таспаев			
Н.контр.		Кулмуханбетов			

25-19-ГСН

«Привязка ПСД на Строительство Дом культуры на 300 мест в п. Жана-Каратон»

Наружные сети газоснабжения

Стадия	Лист	Листов
РП	6	

Деталь выхода газопровода из земли Ду=50мм. Спецификация

ЖАЙЫК СТРОЙ ПРОЕКТ
ТОВАРИЩЕСТВО С ОГРАНИЧЕННОЙ ОТВЕТСТВЕННОСТЬЮ

Взам. инв.N | Подп. и дата | Инв.N подл.

Копировал: Формат А3

ПЛАН
М1: 25

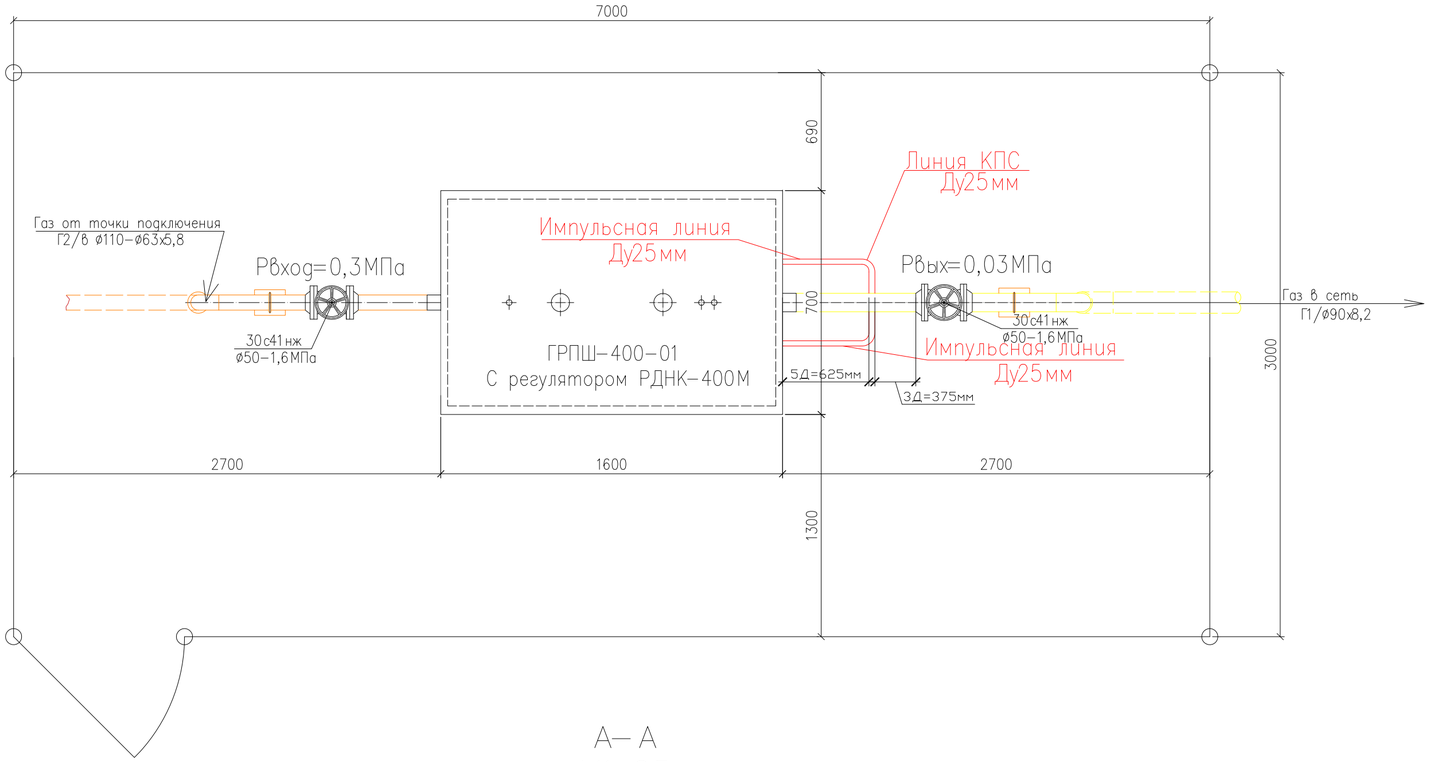

А– А
М1: 25

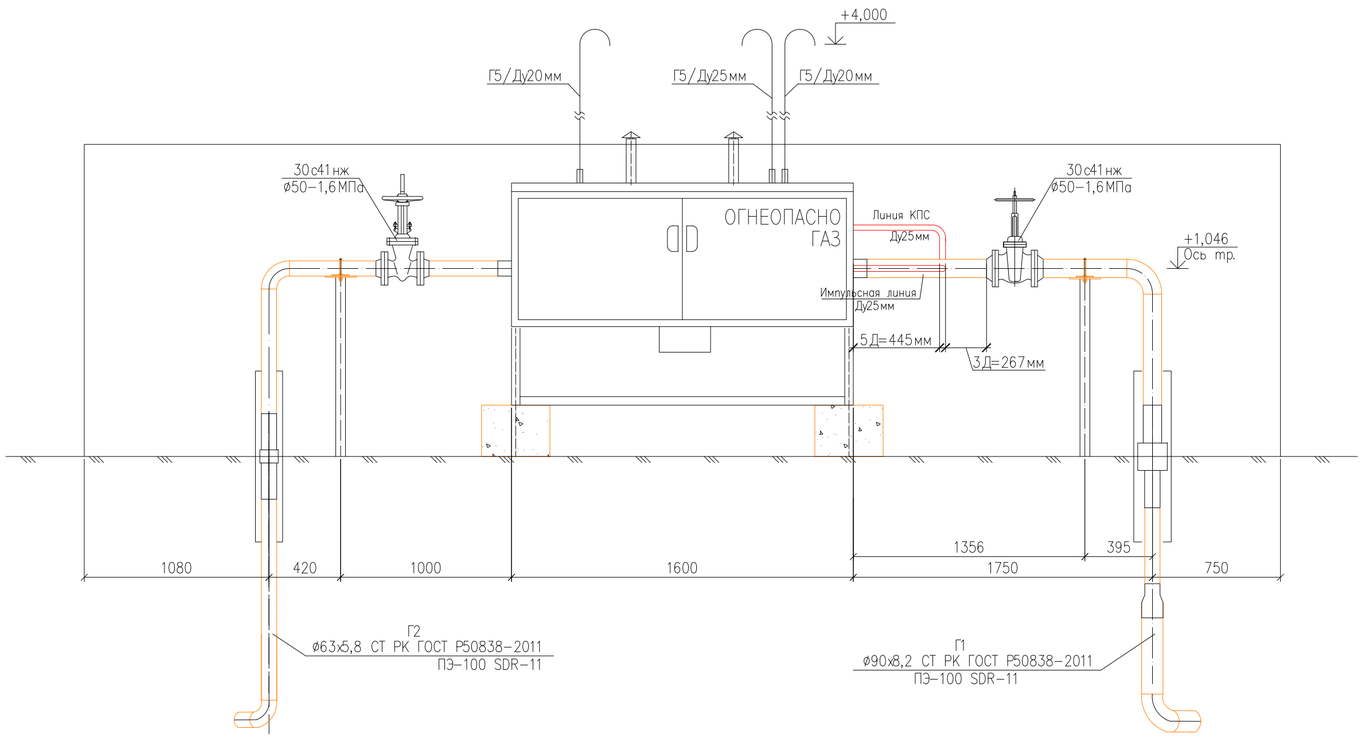

Изм.	Кол.уч	Лист	N°док.	Подп.	Дата	25–19–ГСН		
						«Привязка ПСД на Строительство Дом культуры на 300 мест в п. Жана–Каратон»		
Инженер		Джолманова				Наружные сети газоснабжения	Стадия	Лист	Листов
ГИП		Таспаев					РП	7	
Н.контр.		Кулмуханбетов				Установка ГРПШ	ЖАЙЫК СТРОЙ ПРОЕКТ	

Взам. инв. No | Подпись и дата | инв. No подл.

Формат А2

Поз.	Наименование и техническая характеристика	Тип, марка обозначение документа, опросного листа	Код продукции	Поставщик	Единица измерения	Количество	Масса единицы кг	Примечание
1	2	2	3	4	5	6	7	8
	Наземный газопровод среднего давления							
	Врезка к сущ.газопроводу Ф110 через седловой отвод Ф63	СН РК 4.03-01-2011			врезка	1		
	Выход ПЭ-сталь Ф50	ГСН-5			шт	1		
	Задвижка с выдвижным шпинделем Д50	30с41нж			шт	1		
	Труба $\frac{57х3,5\ ГОСТ\ 10704-91}{В-ст.3\ сп2\ ГОСТ\ 10705-80*}$	ГОСТ 10704-91			п.м.	3,0	7,38	
	Установка ГРПШ диапазон вых.давл. 2-5 кПа; с пропускной	ГРПШ-400-01 с РДНК-400М			компл.	1	75	
	способностью при входных давлениях:	ГСН-7						
	- 0,6 МПа - 600м3/час							
	- 0,5 МПа - 500м3/час							
	- 0,4 МПа - 400м3/час							
	- 0,3 МПа - 300м3/час							
	- 0,2 МПа - 180м3/час							
	- 0,1 МПа - 100м3/час							
	- 0,05 МПа - 55м3/час							
	Ограждение для ГРПШ 7х3,3	ГСН.АС-1			шт	1		
	Испытания газопровода на герметичность	СП РК 4.03-101-2013			п.м.	3,0		
	Продувка и очистка газо-да пневмат.методом	СН РК 4.03-01-2011			п.м.	3,0		
	Окраска газ-да синтет.эмалью ПФ-115 по грунт.ФЛ-0.3К	ГОСТ8292-85			м2	0,6		
	Детали трубопроводов стальные бесшовные приварные:							
	Отвод 90° - 57х3,5	ГОСТ 17375-2001			шт	1		
	Опознавательные знаки на газапроводе:	ГСН.АС-2						
	- на ограждениях сооружений				шт	3		
	Специальные виды работ							
	Контроль качества сварных соединение физическими и механическими методами	ГОСТ 14782-86			шт	1		

Взам. инв.N° | Подп. и дата | Инв.N° подл.

Изм.	Кол	Лист	№ док	Подпись	Дата
Инженер		Джолманова			
ГИП		Таспаев			
Н.контр.		Кулмуханбетов			

25-19-ГСН.СО

«Привязка ПСД на Строительство Дом культуры на 300 мест в п. Жана-Каратон»

Наружные сети газоснабжения

Стадия	Лист	Листов
РП	1	2

Спецификация оборудования

ЖАЙЫК СТРОЙ ПРОЕКТ
ТОВАРИЩЕСТВО С ОГРАНИЧЕННОЙ ОТВЕТСТВЕННОСТЬЮ

Поз.	Наименование и техническая характеристика	Тип, марка обозначение документа, опросного листа	Код продукции	Поставщик	Единица измерения	Количество	Масса единицы кг	Примечание
1	2	2	3	4	5	6	7	8
	Подземный газопровод низкого давления							
	Труба полиэтиленовый газовый ПЭ100 SDR 11 Ф90х8,2	СТ РК 50838-2011.			п.м.	90,0		
	Полиэтиленовая сигнальная лента желтого цвета	СН РК 4.03-01-2011			п.м.	90,0		
	Изолированный медный провод сечением 2,5мм^2	СН РК 4.03-01-2011			п.м.	90,0		
	Испытания газопровода на герметичность	СП РК 4.03-101-2013			п.м.	90,0		
	Продувка и очистка газ-да пневмат.методом	СН РК 4.03-01-2011			п.м.	90,0		
	Детали трубопроводов полиэтиленовые:							
	Отвод П 90° - ПЭ100 SDR11 Ду90	ГОСТ Р 52779-2007			шт	3		
	Опознавательные знаки на газапроводе:	ГСН.АС-2						
	- на стойках				шт	1		
	Переход ПЭ Ф90-Ф63	ГОСТ Р 52779-2007			шт	2		
	Специальные виды работ							
	Контроль качества сварных соединение физическими и механическими методами	ГОСТ 14782-86			шт	1		
	Надземный газопровод низкого давления							
	Задвижка с выдвижным шпинделем Д50	30с41нж			шт	2		
	Выход ПЭ-сталь Ф50	ГСН-6			шт	2		
	Труба $\frac{57х3,5\ ГОСТ\ 10704-91}{В-ст.3\ сп2\ ГОСТ\ 10705-80*}$	ГОСТ 10704-91			п.м.	8,2	6,26	
	Испытания газопровода на герметичность	СП РК 4.03-101-2013			п.м.	8,2		
	Продувка и очистка газо-да пневмат.методом	СН РК 4.03-01-2011			п.м.	8,2		
	Окраска газ-да синтет.эмалью ПФ-115 по грунт.ФЛ-0.3К	ГОСТ8292-85			м2	1,47		
	Контроль сварных стыков радиографическим методом				стык	1		
	Опора ОП-1, Н=2,20м				шт	1		
	Специальные виды работ							
	Контроль качества сварных соединение физическими и механическими методами	ГОСТ 14782-86			шт	1		

Взам. инв. N°

Подп. и дата

Инв.N° подл.

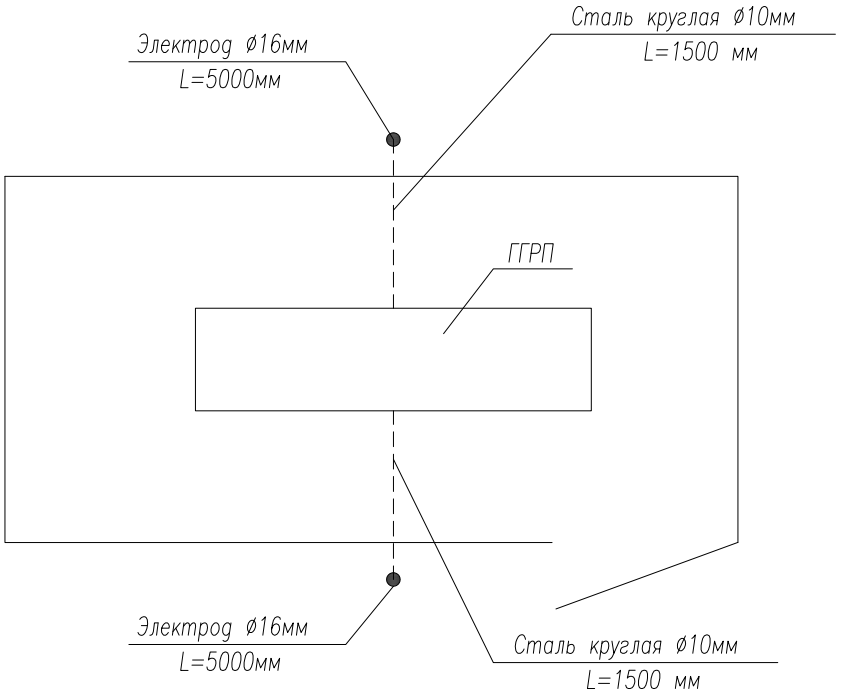

Спецификация изделий.

Номер п/п	Наименование	Ед. изм.	Кол-во	Примеч.
1	Сталь круглая ⌀16 мм	м/кг	10,0/15,8	
2	Сталь круглая ⌀10 мм	м/кг	3,0/1,9	

Примечание

Заземление выполнить из вертикальных электродов, изготовленных из круглой стали ⌀16 мм, длиной 5 м и соединенных между собой сталью ⌀10 мм. Верхние концы вертикальных стержней, погруженных на глубину 0.7 м, приварить к горизонтальному электроду. Корпус ГГРП соединить с заземлителями не менее, чем в двух местах. Все электромонтажные работы выполнить в соответствии с ПУЭ.

Взам. инв. No | Подпись и дата | Инв.No подл.

Изм.	Кол.уч.	Лист	N°Док.	Подпись	Дата
Инженер.		Джолманова			
ГИП		Таспаев.			
Н.контр.		Кулмуханбетов			

25-19-ГСН.МЗ

«Привязка ПСД на Строительство Дом культуры на 300 мест в п. Жана-Каратон Жылыойского района Атырауской области»

Заземление ГГРП

Стадия	Лист	Листов
Р П	1	2

План М 1:50
Спецификация

ЖАЙЫК СТРОЙ ПРОЕКТ
ТОВАРИЩЕСТВО С ОГРАНИЧЕННОЙ ОТВЕТСТВЕННОСТЬЮ

Формат А4

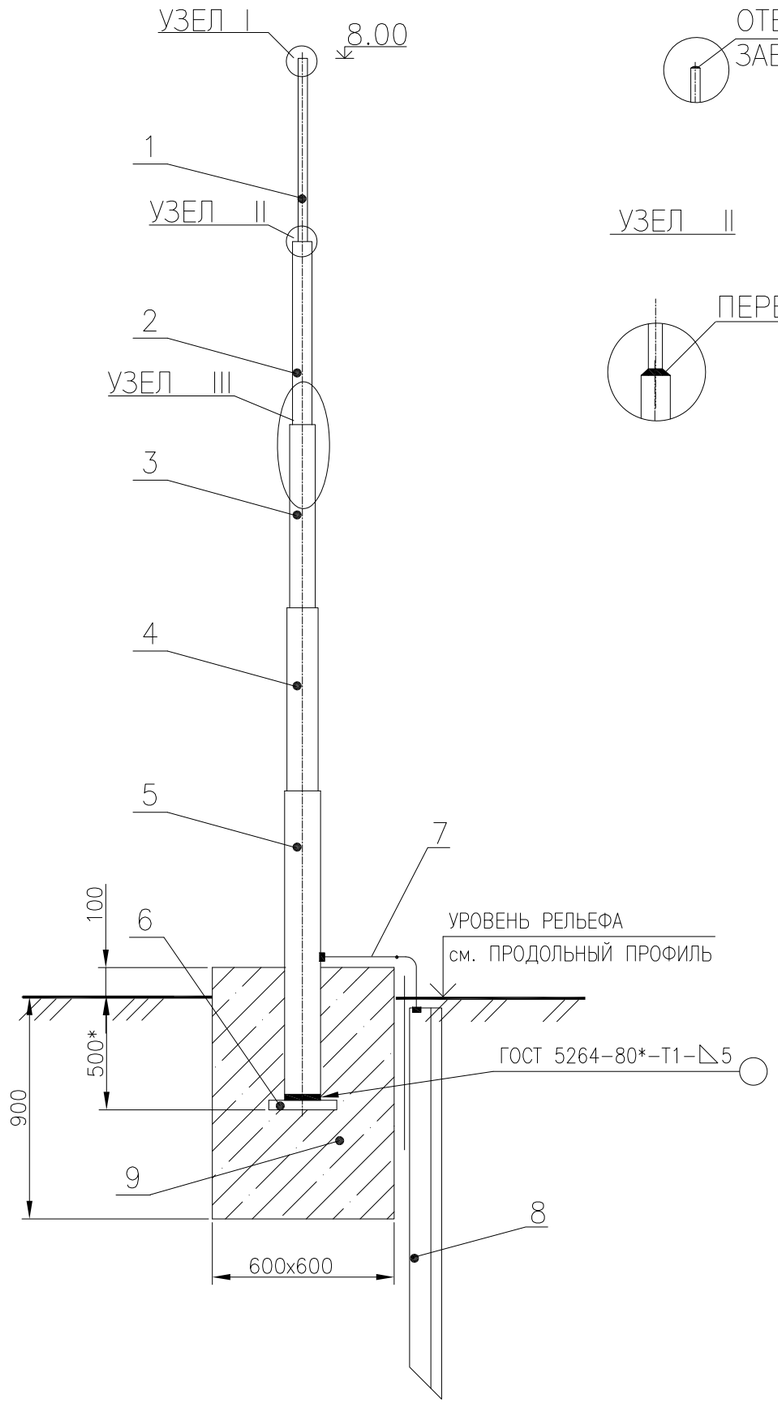

СПЕЦИФИКАЦИЯ НА МОЛНИЕОТВОД

ПОЗ.	ОБОЗНАЧЕНИЯ	НАИМЕНОВАНИЕ	КОЛ.	МАССА ЕД.КГ.	ПРИМЕЧ.
		МОЛНИЕОТВОД	1	14,19	МАССА БЕЗ ФУНДАМЕНТА
1	ТРУБА 15x2.8 ГОСТ 3262-75*	СТОЙКА L=2000*	1	2.56	
2	ТРУБА 20x2.8 ГОСТ 3262-75*	СТОЙКА L=2000*	1	3.32	
3	ТРУБА 32x3.2 ГОСТ 3262-75*	СТОЙКА L=2000*	1	6.18	
4	ТРУБА 57x3.5ГОСТ 10704-91	СТОЙКА L=2000*	1	9.24	
5	ТРУБА 76x4,5 ГОСТ 10704-91	СТОЙКА L=2000*	1	15.86	
6	ЛИСТ Б-ПН-5,0 ГОСТ 19903-74* / В-ст.3 сп.2 ГОСТ 14637-89*	ОСНОВАНИЕ 110x110x5	1	0,50	
7	ГОСТ 2590-88	СТАЛЬ КРУГЛАЯ Ф10 L=1000	1	0.62	
8	ГОСТ 8509-93	уГОЛОК 50Х50Х3.0 L=3000	1	6.96	
9	БЕТОН кл.В15; W8; F50.	ФУНДАМЕНТ ОПОРЫ (монолитный)	1	600	0,25м3.
	НА СУЛЬФАТОСТОЙКОМ ПОРТЛАНД-				
	ЦЕМЕНТЕ, Y=2400кг/м3.				
	ГОСТ9109-81* / ГОСТ10144-89	АНТИКОРРЗИЙНОЕ ПОКРЫТИЕ :2 СЛОЯ ЭМАЛИ ХВ-125 2 СЛОЯ ГРУНТОВКИ ФЛ-03К	6.4		$м^2$

ПРИМЕЧАНИЯ.

1. РАЗМЕРЫ* ПЕРЕМЕННЫЕ, В ЗАВИСИМОСТИ ОТ РЕЛЬФА МЕСТНОСТИ.
2. ФУНДАМЕНТЫ ОПОР ВЫПОЛНИТЬ ИЗ БЕТОНА ТЯЖЕЛОГО, КОНСТРУКЦИОННОГО ПО ГОСТ 25192-82 ПЛОТНОСТЬЮ НЕ НИЖЕ 2400кг/м3. НА СУЛЬФАТОСТОЙКОМ ПОРТЛАНДЦЕМЕНТЕ С КАЧЕСТВЕННЫМИ ПОКАЗАТЕЛЯМИ, СНиП 2.03.01-84, ПРИ ТВЕРДЕНИИ В ЕСТЕСТВЕННЫХ УСЛОВИЯХ В ВОЗРАСТЕ 28суток;
   - КЛАСС ПРОЧНОСТИ НА СЖАТИЕ В15,
   - МАРКА ПО МОРОЗОУСТОЙЧИВОСТИ F75,
   - МАРКА ПО ВОДОНЕПРОНИЦАЕМОСТИ W8,
3. ТОЛЩИНУ НЕУКАЗАННЫХ СВАРНЫХ ШВОВ ПРИНЯТЬ ПО НАИМЕНЬШЕЙ ТОЛЩИНЕ СВАРИВАЕМЫХ ЭЛЕМЕНТОВ. ДЛИНА НЕОГОВАРЕНЫХ СВАРНЫХ ШВОВ НЕ МЕНЕЕ 100мм.
4. ПОСЛЕ ИЗГОТОВЛЕНИЯ МЕТАЛЛОКОНСТРУКЦИИ ПОКРЫТЬ ДВУМЯ СЛОЯМИ ЭМАЛИ ПФ-115, ПО ДВУМ СЛОЯМ ГРУНТОВКИ ГФ-021.
5. СТОЙКУ ОПОРЫ ПОДЗЕМНОЙ ЧАСТИ И ВЫШЕ УРОВНЯ ЗЕМЛИ НА 300мм ЗАЩИТИТЬ ОТ КОРРОЗИИ ПОКРЫТИЕМ "УСИЛЕННОГО ТИПА" ПО ГОСТ 9.602-89
6. ВСЕ РАЗМЕРЫ ВЫРАЖЕНЫ В МИЛИМЕТРАХ, ЕСЛИ НЕ УКАЗНО ДРУГОЕ.

Взам. инв. No | Подпись и дата | Инв.No подл.

Изм.	Изм.	Кол.уч	N°Док.	Подп.	Дата
Инженер.		Джолманова			
ГИП		Таспаев.			
Н.контр.		Кулмуханбетов			

25-19-ГСН.МЗ

«Привязка ПСД на Строительство Дом культуры на 300 мест в п. Жана-Каратон Жылыойского района Атырауской области»

Подводящий газопровод

Стадия	Лист	Листов
РП	2	2

Молниезащита ГРПШ

ЖАЙЫК СТРОЙ ПРОЕКТ
ТОВАРИЩЕСТВО С ОГРАНИЧЕННОЙ ОТВЕТСТВЕННОСТЬЮ

ШКАФНАЯ УСТАНОВКА

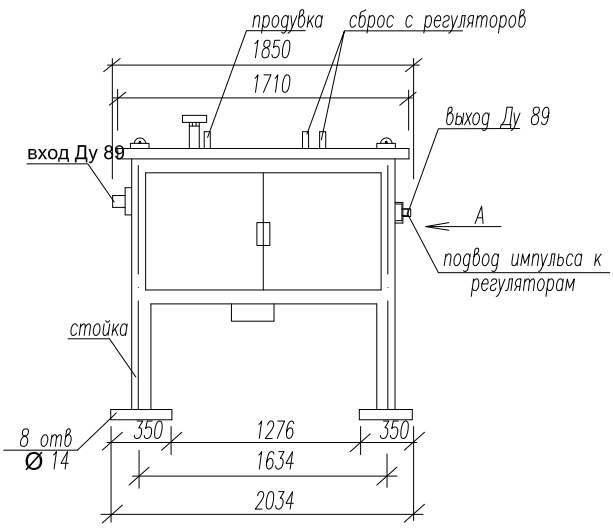

А

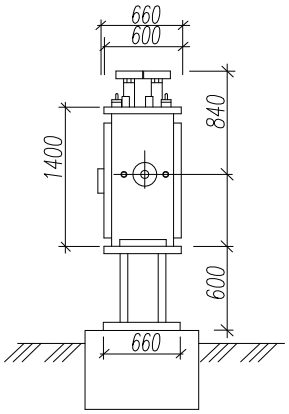

ПЛАН ФУНДАМЕНТОВ ПОД ШКАФНУЮ УСТАНОВКУ

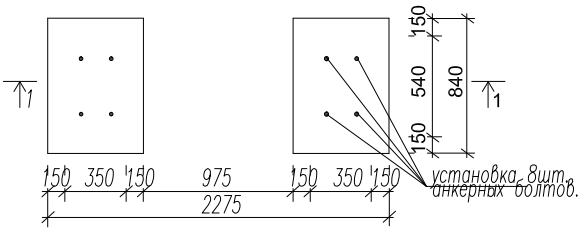

1 – 1

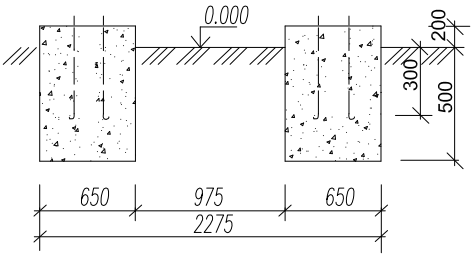

Расход бетона кл.В 15 – 0.76 м3.

Изм.	Кол.уч.	Лист	N°Док.	Подпись	Дата
Инженер.		Джолманова			
ГИП		Таспаев.			
Н.контр.		Кулмуханбетов			

25–19–ГСН.АС

«Привязка ПСД на Строительство Дом культуры на 300 мест в п. Жана-Каратон Жылыойского района Атырауской области»

Газорегуляторный пункт

Стадия	Лист	Листов
Р П	1	3

Фундамент под шкафную установку

ЖАЙЫК СТРОЙ ПРОЕКТ
ТОВАРИЩЕСТВО С ОГРАНИЧЕННОЙ ОТВЕТСТВЕННОСТЬЮ

Взам. инв. No | Подпись и дата | Инв.No подл.

ПЛАН ОГРАЖДЕНИЯ М1:50

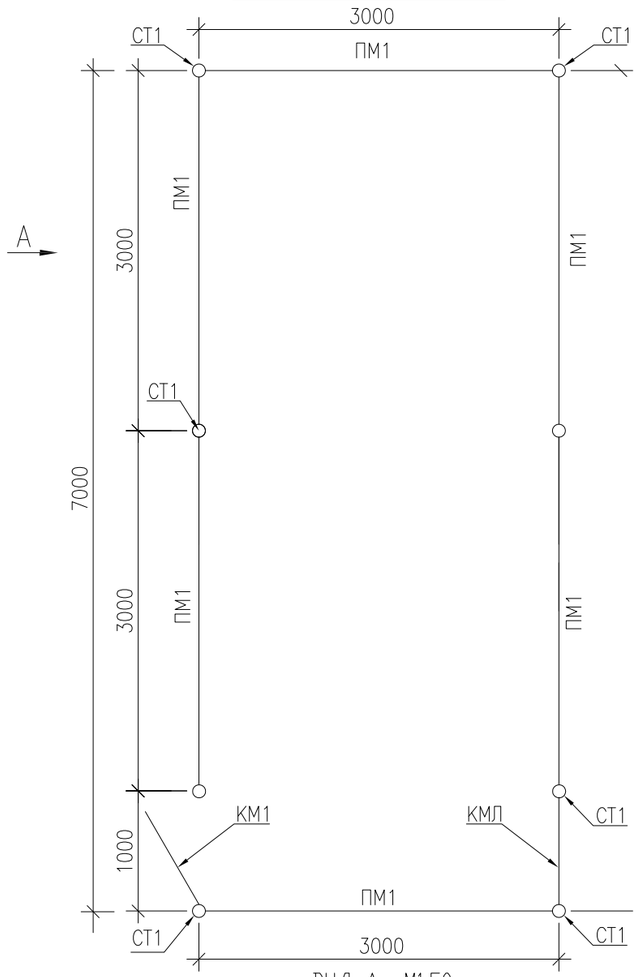

ВИД А М1:50

ФУНДАМЕНТ ДЛЯ СТ-1

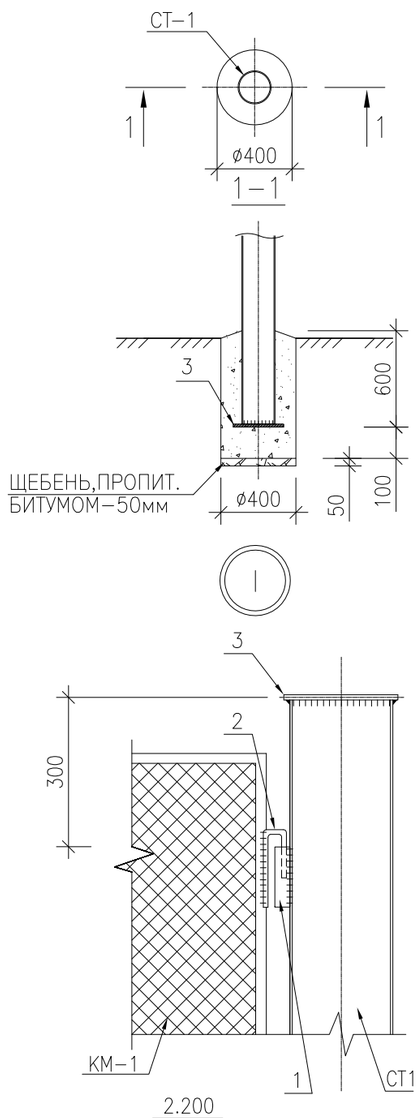

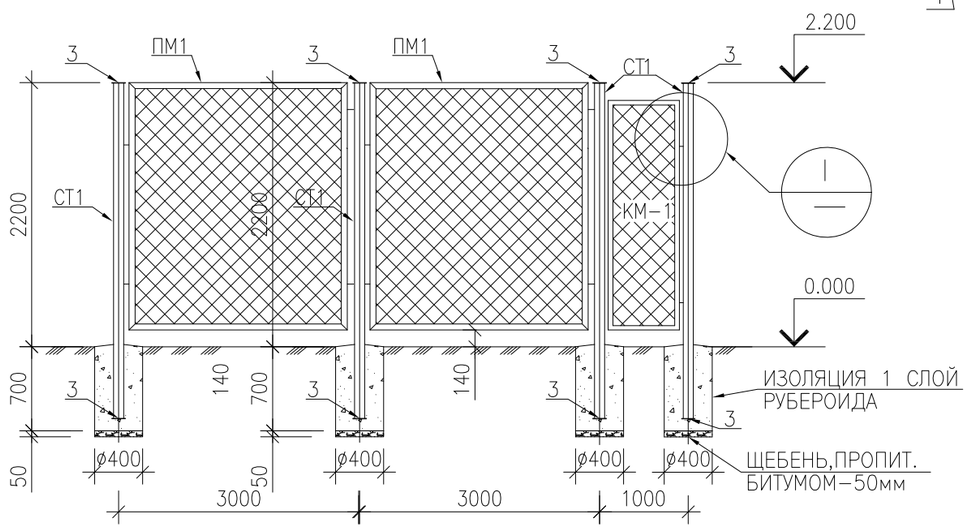

СПЕЦИФИКАЦИЯ ЭЛЕМЕНТОВ КОНСТРУКЦИЙ

Поз.	Обозначение	Наименование	Кол.	Масса ед., кг	Приме-чание
		ОГРАЖДЕНИЕ ОГ			
ПМ1	СЕРИЯ 3.017-1 ВЫП.2	ПАНЕЛЬ ПМ-1	6	35,10	
КМ1	СЕРИЯ 3.017-1 ВЫП.5	КАЛИТКА КМ	1	13,54	
КМ1	СЕРИЯ 3.017-1 ВЫП.5	КАЛИТКА ЛОЖНАЯ КМЛ	1	13,54	
СТ1	ГОСТ 8732-78*	ТРУБА ø89х5 L=2784	17.6	28,84	
1	ГОСТ 8732-78*	ТРУБА ø28х3 L=100	22	0.19	
2	ГОСТ 5781-82*	ø16АI L=200	22	0,32	
3	ГОСТ 103-76*	-110х8 L=110	12	0,76	заглушка для стоек
		МАТЕРИАЛ:БЕТОН КЛ.В15 $М^3$	0.7		

ПРИМЕЧАНИЯ:

1. За относительную отм.0.000 принята планировочная отметка земли.
2. Материал монолитных конструкций-бетон на сульфатостойком портландцементе по водопроницаемости W4.
3. Боковые поверхности конструкций,соприкасающиеся с грунтом, обмазать горячим битумом БН-70/30 за 2 раза по грунтовке из 40% раствора битума в керосине.
4. Под подошвой фундаментов выполнить подготовку из щебня, толщиной 50мм, пропитанного битумом до полного насыщения.
5. Сварку металлических элементов производить электродами типа Э-42 по ГОСТ 9467-75*.
6. Толщину шва принимать по наименьшей толщине свариваемых элементов.
7. Металлоконструкции окрасить эмалевой краской ПФ-115 ГОСТ 6465-76* по грунту из лака ГФ-021 ГОСТ 25129-82*.

СОГЛАСОВАНО

Взам.инв

Подпись дата

Инв. подл.

Изм.	Кол.уч.	Лист.	№ Док.	Подпись	Дата
Инженер.		Джолманова			
ГИП		Таспаев.			
Н.контр.		Кулмуханбетов			

25-19-ГСН.АС

«Привязка ПСД на Строительство Дом культуры на 300 мест в п. Жана-Каратон Жылыойского района Атырауской области»

НАРУЖНЫЕ СЕТИ ГАЗОСНАБЖЕНИЯ

стадия	лист	листов
РП	2	

План ограждения М1:50.Вид А.
Узел I. Фундамент для СТ-1.
Вид 1-1.

ЖАЙЫК СТРОЙ ПРОЕКТ
ТОВАРИЩЕСТВО С ОГРАНИЧЕННОЙ ОТВЕТСТВЕННОСТЬЮ

УСТАНОВКА ОПОЗНАВАТЕЛЬНОГО СТОЛБА НА ГАЗОПРОВОДЕ ПОДЗЕМНОЙ ПРОКЛАДКИ

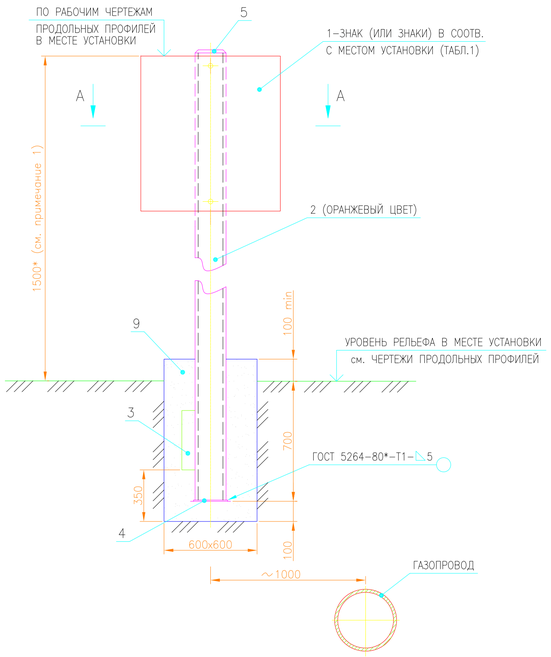

РАЗРЕЗ А–А

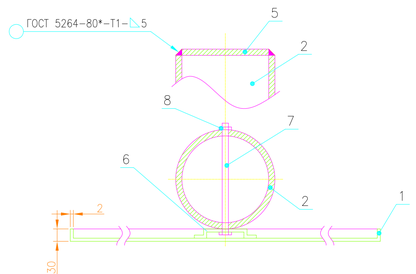

СПЕЦИФИКАЦИЯ НА ОПОЗНАВАТЕЛЬНЫЙ СТОЛБ

ПОЗ.	ОБОЗНАЧЕНИЯ	НАИМЕНОВАНИЕ	КОЛ.	МАССА ЕД.КГ.	ПРИМЕЧ.
1	ЛИСТ Б–ПН–2,0 ГОСТ 19903–74* / В–ст.3 сп. ГОСТ 14637–89*	ОПОЗНАВАТЕЛЬНЫЙ ЗНАК ПО МЕСТУ	1–2	5 ОРИЕНТ.	ИСП. ХЛ ГОСТ15150–69 ГОСТ10807–78*
		УСТАНОВКИ И НАЗНАЧЕНИЯ ТАБЛ.1			
2	ТРУБА 76х4,0 ГОСТ 10704–91 / В–ст.3 сп.2 ГОСТ 10705–80*	СТОЙКА L=2300*	1	16 ОРИЕНТ.	см. ПРИМЕЧ. 1, 6, 7, 8.
3	ЛИСТ Б–ПН–5,0 ГОСТ 19903–74* / В–ст.3 сп. ГОСТ 14637–89*	УПОР 400х100х5	1	2,3	
4	ЛИСТ Б–ПН–5,0 ГОСТ 19903–74* / В–ст.3 сп. ГОСТ 14637–89*	ОСНОВАНИЕ 200х200х5	1	1,53	
5	ЛИСТ Б–ПН–5,0 ГОСТ 19903–74* / В–ст.3 сп. ГОСТ 14637–89*	ОГОЛОВОК ø76х5	1	0,2	
6	ПРОФИЛЬ ГНУТЫЙ СТАЛЬНОЙ	60х30х3	2	0,4	
	КОРЫТООБРАЗНЫЙ ГОСТ 8283–93*				
7		ШПИЛЬКА (БОЛТ) М10, L=90	2	0,06	
8	ГОСТ 5915–70*	ГАЙКА М10,5	2–4	0,025–0,05	НА КОМПЛЕКТ
9	БЕТОН кл.В15; W8; F50.	ФУНДАМЕНТ СТОЙКИ (монолитный)	1	777,6	0,324м3.
	НА СУЛЬФАТОСТОЙКОМ ПОРТЛАНД–				
	ЦЕМЕНТЕ, Y=2400кг/м3.				

ОПОЗНАВАТЕЛЬНЫЕ ЗНАКИ ГАЗОПРОВОДОВ. ТАБЛИЦА 1

N ЗНАКА	ИЗОБРАЖЕНИЕ	МЕСТО УСТАНОВКИ
1. МЕСТО ЗАЛЕГАНИЯ И ПРИНАДЛЕЖНОСТЬ ГАЗОПРОВОДА	ЗНАКИ ЗАКРЕПЛЕНИЯ 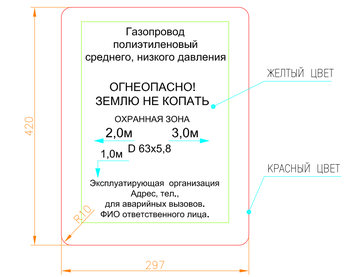	УСТАНАВЛИВАЕТСЯ ДЛЯ ПРИВЯЗКИ ГАЗОПРОВОДА К МЕСТНОСТИ, ОБОЗНАЧЕНИЯ ОХРАННОЙ ЗОНЫ, УКАЗАНИЯ ДИАМЕТРА ГЛУБИНЫ ЗАЛОЖЕНИЯ ГАЗОПРОВОДА И МЕСТОПОЛОЖЕНИЯ ЕГО ОСИ. СООБЩАЕТ МЕСТОНАХОЖДЕНИЕ ЭКСПЛУАТИРУЮЩЕЙ ОРГАНИЗАЦИИ. РАСПОЛАГАЕТСЯ: СОГЛАСНО ПРОЕКТА, – НА ПРЯМЫХ УЧАСТКАХ В ПРЕДЕЛАХ ВИДИМОСТИ И НА ВСЕХ УГЛАХ ПОВОРОТА ТРАССЫ НА ОПОЗНАВАТЕЛЬНЫХ СТОЛБАХ.
2. ОСТОРОЖНО ГАЗОПРОВОД	ПРЕДУПРЕЖДАЮЩИЕ ЗНАКИ 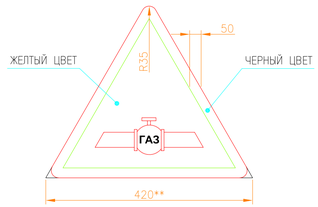	УСТАНАВЛИВАЕТСЯ В МЕСТАХ ПЕРЕСЕЧЕНИЯ ГАЗОПРОВОДА С АВТОМОБИЛЬНЫМИ ДОРОГАМИ . ** – РАЗМЕРЫ ПО ГОСТ 10807–78* В ЗАВИСИМОСТИ ОТ КАТЕГОРИИ ДОРОГ.
3. ОСТОРОЖНО!	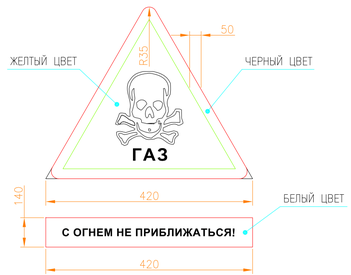	УСТАНАВЛИВАЕТСЯ НА ОГРАЖДЕНИЯХ ПЛОЩАДОК КРАНОВЫХ УЗЛОВ, ГАЗОРЕГУЛЯТОРНЫХ ПУНКТОВ.

ОПОЗНАВАТЕЛЬНЫЕ ЗНАКИ ГАЗОПРОВОДОВ. ТАБЛИЦА 1

N ЗНАКА	ИЗОБРАЖЕНИЕ	МЕСТО УСТАНОВКИ
4. ЗАПРЕЩАЕТСЯ КУРИТЬ	ЗАПРЕЩАЮЩИЕ ЗНАКИ 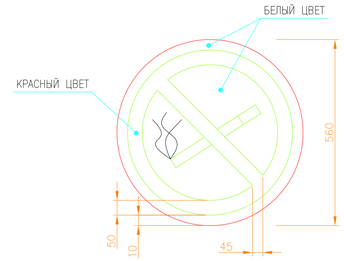	УСТАНАВЛИВАЕТСЯ НА ОГРАЖДЕНИЯХ ПЛОЩАДОК КРАНОВЫХ УЗЛОВ, ГАЗОРЕГУЛЯТОРНЫХ ПУНКТОВ.
5. ВХОД ЗАПРЕЩЕН	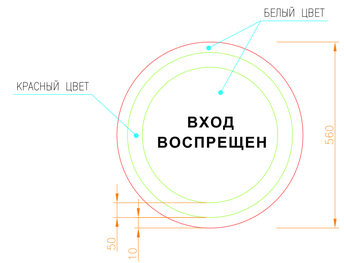	УСТАНАВЛИВАЕТСЯ НА ОГРАЖДЕНИЯХ ПЛОЩАДОК КРАНОВЫХ УЗЛОВ, ГАЗОРЕГУЛЯТОРНЫХ ПУНКТОВ.

ПРИМЕЧАНИЯ.

1500*– РАЗМЕР МИНИМАЛЬНОЙ ВЫСОТЫ ОПОЗНАВАТЕЛЬНОГО СТОЛБА (ДЛЯ СПРАВОК), КОЛЕБЛЕТСЯ В ЗАВИСИМОСТИ ОТ РЕЛЬЕФА МЕСТНОСТИ И ГОРИЗОНТА ВЫСОКИХ ВОД, ПРИНИМАЕТСЯ ПО МЕСТУ УСТАНОВКИ ПО ЧЕРТЕЖАМ ПРОДОЛЬНЫХ ПРОФИЛЕЙ; ПРИ ПЕРЕСЕЧЕНИИ ГАЗОПРОВОДА С АВТОМОБИЛЬНЫМИ, ЖЕЛЕЗНЫМИ ДОРОГАМИ И УЛИЦАМИ РЕГЛАМЕНТИРУЕТСЯ СТ РК 1412–2017 ТЕХНИЧЕСКИЕ СРЕДСТВА РЕГУЛИРОВАНИЯ ДОРОЖНОГО ДВИЖЕНИЯ.

1.УСТАНОВКУ ОПОЗНАВАТЕЛЬНЫХ, ПРЕДУПРЕЖДАЮЩИХ И ЗАПРЕЩАЮЩИХ ЗНАКОВ ПРИ ПЕРЕСЕЧЕНИИ ГАЗОПРОВОДАМИ АВТОМОБИЛЬНЫХ ДОРОГ И УЛИЦ ВЫПОЛНЯТЬ В СООТВЕТСТВИИ С СТ РК 1412–2017 ТЕХНИЧЕСКИЕ СРЕДСТВА РЕГУЛИРОВАНИЯ ДОРОЖНОГО ДВИЖЕНИЯ

2.ИЗГОТОВЛЕНИЕ ОПОЗНАВАТЕЛЬНЫХ ЗНАКОВ, ИХ ОКРАСКУ, НАНЕСЕНИЕ ОБОЗНАЧЕНИЙ И НАДПИСЕЙ ВЫПОЛНЯТЬ В СООТВЕТСТВИИ С ТРЕБОВАНИЯМИ ГОСТ 14202–69.

3.НАДПИСИ И ОБОЗНАЧЕНИЯ НАНОСЯТСЯ ЧЕРНЫМ ЦВЕТОМ.

4.ФУНДАМЕНТЫ СТОЛБОВ ВЫПОЛНИТЬ ИЗ БЕТОНА ТЯЖЕЛОГО, КОНСТРУКЦИОННОГО ПО ГОСТ 25192–82 ПЛОТНОСТЬЮ НЕ НИЖЕ 2400кг/м3. НА СУЛЬФАТОСТОЙКОМ ПОРТЛАНДЦЕМЕНТЕ С КАЧЕСТВЕННЫМИ ПОКАЗАТЕЛЯМИ, СНиП РК 5.03–34–2005, ПРИ ТВЕРДЕНИИ В ЕСТЕСТВЕННЫХ УСЛОВИЯХ В ВОЗРАСТЕ 28сутток:

- КЛАСС ПРОЧНОСТИ НА СЖАТИЕ В15;
- МАРКА ПО МОРОЗОУСТОЙЧИВОСТИ F75;
- МАРКА ПО ВОДОНЕПРОНИЦАЕМОСТИ W8.

5.ТОЛЩИНУ НЕУКАЗАННЫХ СВАРНЫХ ШВОВ ПРИНЯТЬ ПО НАИМЕНЬШЕЙ ТОЛЩИНЕ СВАРИВАЕМЫХ ЭЛЕМЕНТОВ. ДЛИНА НЕОГОВОРЕННЫХ СВАРНЫХ ШВОВ НЕ МЕНЕЕ 100мм.

6.ПОСЛЕ ИЗГОТОВЛЕНИЯ СТОЙКУ ОПОЗНАВАТЕЛЬНОГО СТОЛБА ПОКРЫТЬ ДВУМЯ СЛОЯМИ ЭМАЛИ ПФ–115 (ЦВЕТ ОРАНЖЕВЫЙ), ПО ДВУМ СЛОЯМ ГРУНТОВКИ ГФ–021.

7.ПОДЗЕМНУЮ ЧАСТЬ СТОЙКИ СТОЛБА И ВЫШЕ УРОВНЯ ЗЕМЛИ НА 300мм. ЗАЩИТИТЬ ОТ КОРРОЗИИ ПОКРЫТИЕМ "УСИЛЕННОГО ТИПА" ПО ГОСТ 9.602–89.

8.ВСЕ РАЗМЕРЫ ВЫРАЖЕНЫ В МИЛЛИМЕТРАХ, ЕСЛИ НЕ УКАЗАНО ДРУГОЕ.

Изм.	Кол.уч	Лист	№док	Подпись	Дата
Инженер.		Джолманова			
ГИП		Таспаев.			
Н.контр.		Кулмуханбетов			

25-19- ГСН.АС

«Привязка ПСД на Строительство Дом культуры на 300 мест в п. Жана-Каратон»

Наружные сети газоснабжения

Стадия	Лист	Листов
РП	3	

Опознавательные знаки на газопроводе

ЖАЙЫК СТРОЙ ПРОЕКТ

Формат А1

ИНВ.№ПОДЛ. | ПОДПИСЬ И ДАТА | ВЗАМ.ИНВ.№