ЖАЙЫК СТРОЙ ПРОЕКТ
ТОВАРИЩЕСТВО С ОГРАНИЧЕННОЙ ОТВЕТСТВЕННОСТЬЮ

Рабочий проект

Строительство дома культуры на 300 мест в поселке Жана Каратон Жылыойского района Атырауской области. Привязка

Газорегуляторный пункт

25-19-ГСН.АС

Директор Сейткалиев А.Б.

Главный инженер проекта Таспаев А.М.

г.Уральск

ШКАФНАЯ УСТАНОВКА

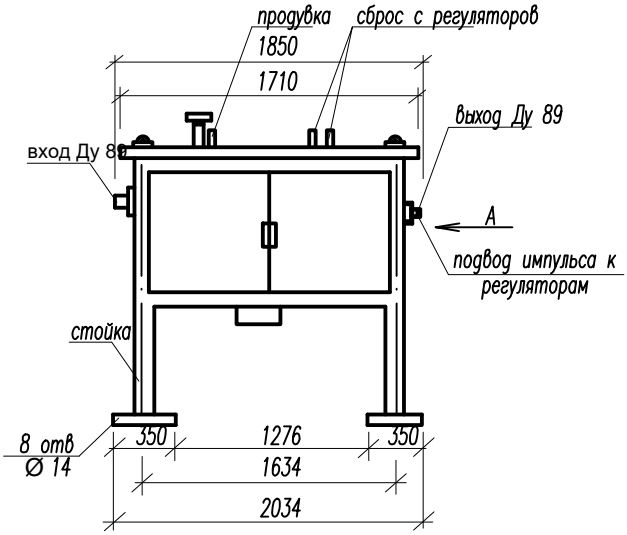

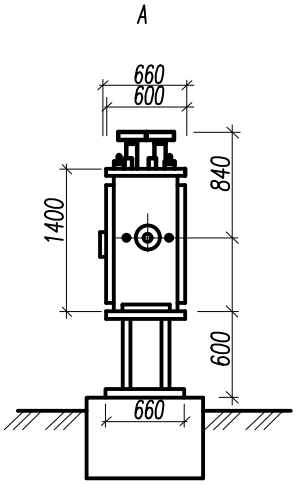

ПЛАН ФУНДАМЕНТОВ ПОД ШКАФНУЮ УСТАНОВКУ

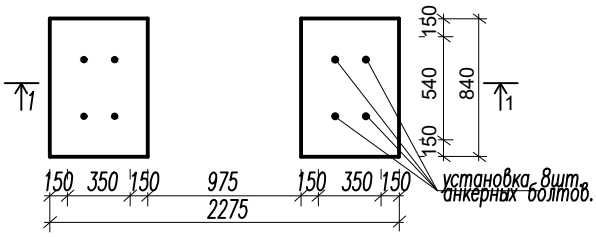

1 – 1

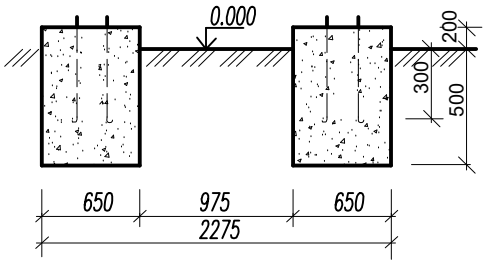

Расход бетона кл.В 15 – 0.76 м3.

Изм.	Кол.уч.	Лист	N°Док.	Подпись	Дата
Инженер.		Джолманова			
ГИП		Таспаев.			
Н.контр.		Кулмуханбетов			

25–19–ГСН.АС

«Привязка ПСД на Строительство Дом культуры на 300 мест в п. Жана-Каратон Жылыойского района Атырауской области»

Газорегуляторный пункт

Стадия	Лист	Листов
Р П	1	3

Фундамент под шкафную установку

ЖАЙЫК СТРОЙ ПРОЕКТ
ТОВАРИЩЕСТВО С ОГРАНИЧЕННОЙ ОТВЕТСТВЕННОСТЬЮ

Взам. инв. No | Подпись и дата | Инв.No подл.

ПЛАН ОГРАЖДЕНИЯ М1:50

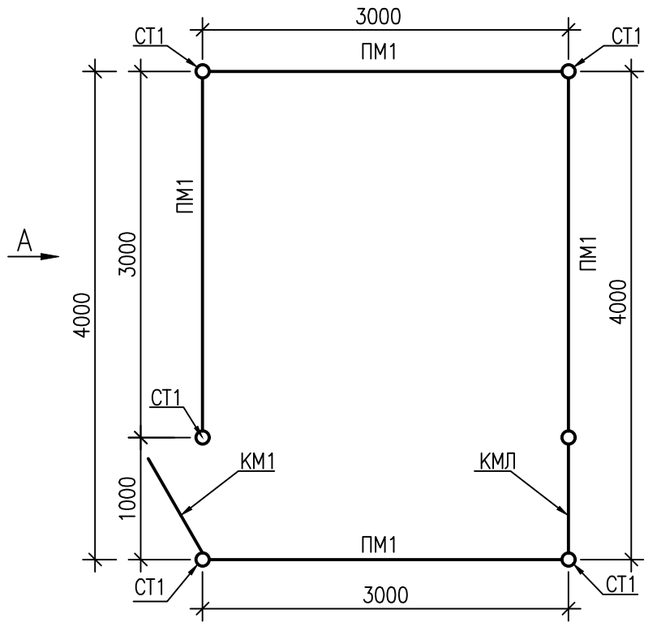

ФУНДАМЕНТ ДЛЯ СТ-1

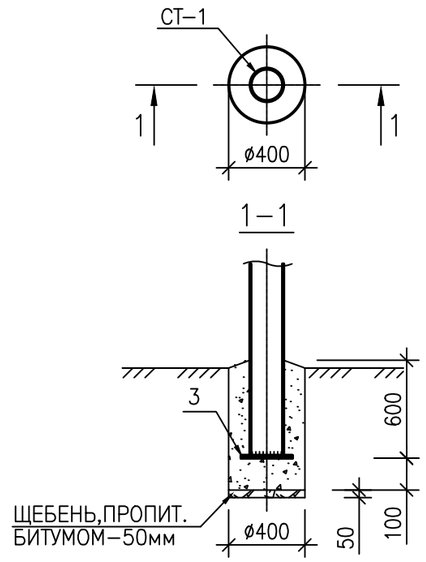

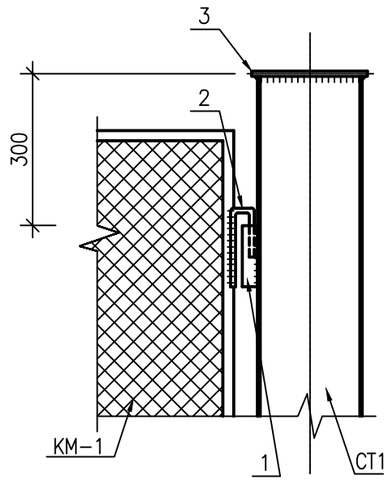

ВИД А М1:50

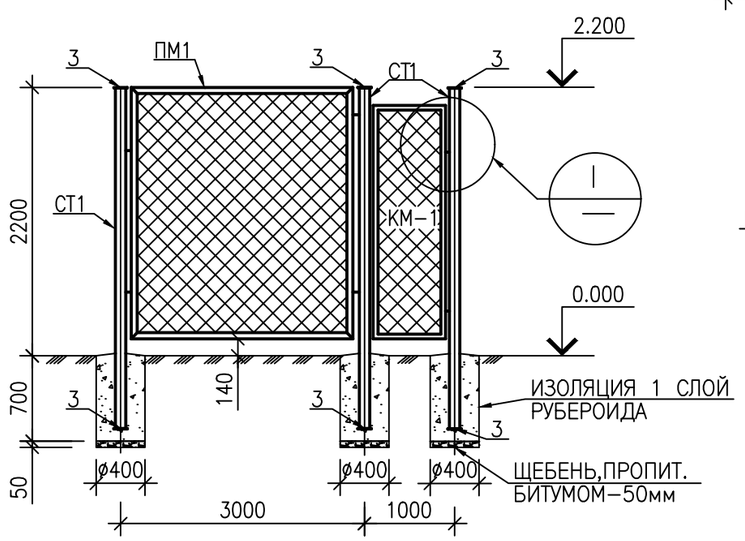

СПЕЦИФИКАЦИЯ ЭЛЕМЕНТОВ КОНСТРУКЦИЙ

Поз.	Обозначение	Наименование	Кол.	Масса ед., кг	Приме-чание
		ОГРАЖДЕНИЕ ОГ			
ПМ1	СЕРИЯ 3.017-1 ВЫП.2	ПАНЕЛЬ ПМ-3	4	35,10	
КМ1	СЕРИЯ 3.017-1 ВЫП.5	КАЛИТКА КМ	1	13,54	
КМ1	СЕРИЯ 3.017-1 ВЫП.5	КАЛИТКА ЛОЖНАЯ КМЛ	1	13,54	
СТ1	ГОСТ 8732-78*	ТРУБА ø89х5 L=2784	6	28,84	
1	ГОСТ 8732-78*	ТРУБА ø28х3 L=100	22	0.19	
2	ГОСТ 5781-82*	ø16АI L=200	22	0,32	
3	ГОСТ 103-76*	-110х8 L=110	12	0,76	заглушка для стоек
		МАТЕРИАЛ:БЕТОН КЛ.В15 $М^3$	0.5		

ПРИМЕЧАНИЯ:

1. За относительную отм.0.000 принята планировочная отметка земли.
2. Материал монолитных конструкций-бетон на сульфатостойком портландцементе по водопроницаемости W4.
3. Боковые поверхности конструкций,соприкасающиеся с грунтом, обмазать горячим битумом БН-70/30 за 2 раза по грунтовке из 40% раствора битума в керосине.
4. Под подошвой фундаментов выполнить подготовку из щебня, толщиной 50мм, пропитанного битумом до полного насыщения.
5. Сварку металлических элементов производить электродами типа Э-42 по ГОСТ 9467-75*.
6. Толщину шва принимать по наименьшей толщине свариваемых элементов.
7. Металлоконструкции окрасить эмалевой краской ПФ-115 ГОСТ 6465-76* по грунту из лака ГФ-021 ГОСТ 25129-82*.

СОГЛАСОВАНО

Взам.инв

Подпись дата

Инв. подл.

Изм.	Кол.уч.	Лист.	№ Док.	Подпись	Дата
Инженер.		Джолманова			
ГИП		Таспаев.			
Н.контр.		Кулмуханбетов			

25-19-ГСН.АС

«Привязка ПСД на Строительство Дом культуры на 300 мест в п. Жана-Каратон Жылыойского района Атырауской области »

НАРУЖНЫЕ СЕТИ ГАЗОСНАБЖЕНИЯ

стадия	лист	листов
РП	2	

План ограждения М1:50.Вид А. Узел I. Фундамент для СТ-1. Вид 1-1.

ЖАЙЫК СТРОЙ ПРОЕКТ
ТОВАРИЩЕСТВО С ОГРАНИЧЕННОЙ ОТВЕТСТВЕННОСТЬЮ

УСТАНОВКА ОПОЗНАВАТЕЛЬНОГО СТОЛБА НА ГАЗОПРОВОДЕ ПОДЗЕМНОЙ ПРОКЛАДКИ

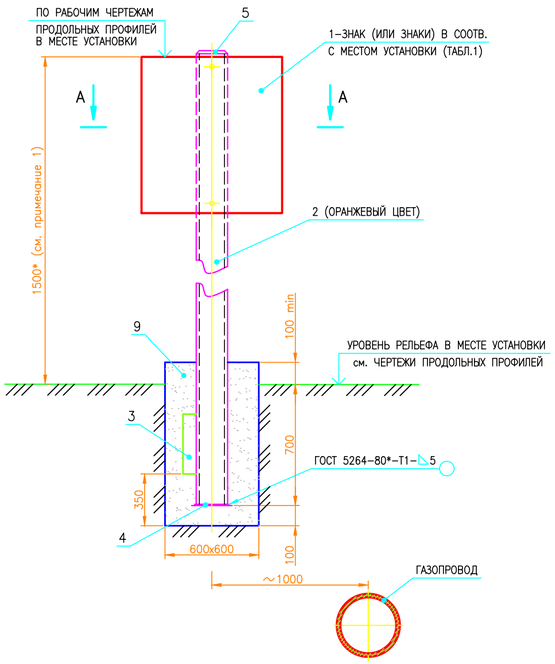

РАЗРЕЗ А–А

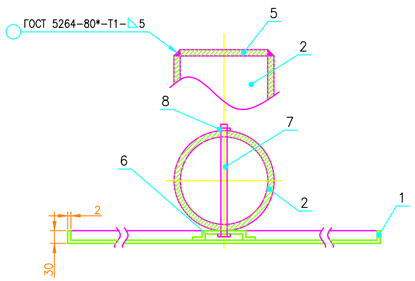

СПЕЦИФИКАЦИЯ НА ОПОЗНАВАТЕЛЬНЫЙ СТОЛБ

ПОЗ.	ОБОЗНАЧЕНИЯ	НАИМЕНОВАНИЕ	КОЛ.	МАССА ЕД.КГ.	ПРИМЕЧ.
1	ЛИСТ Б–ПН–2,0 ГОСТ 19903–74* / В–ст.3 сп. ГОСТ 14637–89*	ОПОЗНАВАТЕЛЬНЫЙ ЗНАК ПО МЕСТУ	1–2	5 ОРИЕНТ.	ИСП. ХЛ ГОСТ15150–69 ГОСТ10807–78*
		УСТАНОВКИ И НАЗНАЧЕНИЯ ТАБЛ.1			
2	ТРУБА 76х4,0 ГОСТ 10704–91 / В–ст.3 сп.2 ГОСТ 10705–80*	СТОЙКА L=2300*	1	16 ОРИЕНТ.	см. ПРИМЕЧ. 1, 6, 7, 8.
3	ЛИСТ Б–ПН–5,0 ГОСТ 19903–74* / В–ст.3 сп. ГОСТ 14637–89*	УПОР 400х100х5	1	2,3	
4	ЛИСТ Б–ПН–5,0 ГОСТ 19903–74* / В–ст.3 сп. ГОСТ 14637–89*	ОСНОВАНИЕ 200х200х5	1	1,53	
5	ЛИСТ Б–ПН–5,0 ГОСТ 19903–74* / В–ст.3 сп. ГОСТ 14637–89*	ОГОЛОВОК ø76х5	1	0,2	
6	ПРОФИЛЬ ГНУТЫЙ СТАЛЬНОЙ	60х30х3	2	0,4	
	КОРЫТООБРАЗНЫЙ ГОСТ 8283–93*				
7		ШПИЛЬКА (БОЛТ) М10, L=90	2	0,06	
8	ГОСТ 5915–70*	ГАЙКА М10,5	2–4	0,025–0,05	НА КОМПЛЕКТ
9	БЕТОН кл.В15; W8; F50.	ФУНДАМЕНТ СТОЙКИ (монолитный)	1	777,6	0,324м3.
	НА СУЛЬФАТОСТОЙКОМ ПОРТЛАНД–				
	ЦЕМЕНТЕ, Y=2400кг/м3.				

ОПОЗНАВАТЕЛЬНЫЕ ЗНАКИ ГАЗОПРОВОДОВ. ТАБЛИЦА 1

N ЗНАКА	ИЗОБРАЖЕНИЕ	МЕСТО УСТАНОВКИ
1. МЕСТО ЗАЛЕГАНИЯ И ПРИНАДЛЕЖНОСТЬ ГАЗОПРОВОДА	ЗНАКИ ЗАКРЕПЛЕНИЯ	УСТАНАВЛИВАЕТСЯ ДЛЯ ПРИВЯЗКИ ГАЗОПРОВОДА К МЕСТНОСТИ, ОБОЗНАЧЕНИЯ ОХРАННОЙ ЗОНЫ, УКАЗАНИЯ ДИАМЕТРА ГЛУБИНЫ ЗАЛОЖЕНИЯ ГАЗОПРОВОДА И МЕСТОПОЛОЖЕНИЯ ЕГО ОСИ. СООБЩАЕТ МЕСТОНАХОЖДЕНИЕ ЭКСПЛУАТИРУЮЩЕЙ ОРГАНИЗАЦИИ. РАСПОЛАГАЕТСЯ: СОГЛАСНО ПРОЕКТА, – НА ПРЯМЫХ УЧАСТКАХ В ПРЕДЕЛАХ ВИДИМОСТИ И НА ВСЕХ УГЛАХ ПОВОРОТА ТРАССЫ НА ОПОЗНАВАТЕЛЬНЫХ СТОЛБАХ.
2. ОСТОРОЖНО ГАЗОПРОВОД	ПРЕДУПРЕЖДАЮЩИЕ ЗНАКИ 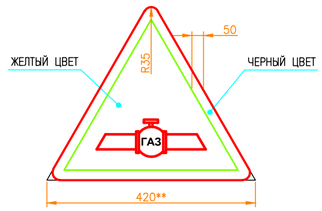	УСТАНАВЛИВАЕТСЯ В МЕСТАХ ПЕРЕСЕЧЕНИЯ ГАЗОПРОВОДА С АВТОМОБИЛЬНЫМИ ДОРОГАМИ . ** – РАЗМЕРЫ ПО ГОСТ 10807–78* В ЗАВИСИМОСТИ ОТ КАТЕГОРИИ ДОРОГ.
3. ОСТОРОЖНО!	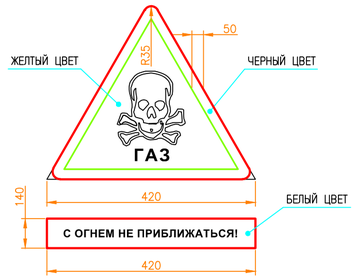	УСТАНАВЛИВАЕТСЯ НА ОГРАЖДЕНИЯХ ПЛОЩАДОК КРАНОВЫХ УЗЛОВ, ГАЗОРЕГУЛЯТОРНЫХ ПУНКТОВ.

ОПОЗНАВАТЕЛЬНЫЕ ЗНАКИ ГАЗОПРОВОДОВ. ТАБЛИЦА 1

N ЗНАКА	ИЗОБРАЖЕНИЕ	МЕСТО УСТАНОВКИ
4. ЗАПРЕЩАЕТСЯ КУРИТЬ	ЗАПРЕЩАЮЩИЕ ЗНАКИ 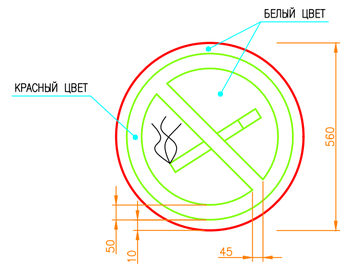	УСТАНАВЛИВАЕТСЯ НА ОГРАЖДЕНИЯХ ПЛОЩАДОК КРАНОВЫХ УЗЛОВ, ГАЗОРЕГУЛЯТОРНЫХ ПУНКТОВ.
5. ВХОД ЗАПРЕЩЕН	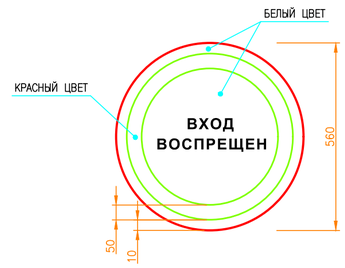	УСТАНАВЛИВАЕТСЯ НА ОГРАЖДЕНИЯХ ПЛОЩАДОК КРАНОВЫХ УЗЛОВ, ГАЗОРЕГУЛЯТОРНЫХ ПУНКТОВ.

ПРИМЕЧАНИЯ.

1500*– РАЗМЕР МИНИМАЛЬНОЙ ВЫСОТЫ ОПОЗНАВАТЕЛЬНОГО СТОЛБА (ДЛЯ СПРАВОК), КОЛЕБЛЕТСЯ В ЗАВИСИМОСТИ ОТ РЕЛЬЕФА МЕСТНОСТИ И ГОРИЗОНТА ВЫСОКИХ ВОД, ПРИНИМАЕТСЯ ПО МЕСТУ УСТАНОВКИ ПО ЧЕРТЕЖАМ ПРОДОЛЬНЫХ ПРОФИЛЕЙ; ПРИ ПЕРЕСЕЧЕНИИ ГАЗОПРОВОДА С АВТОМОБИЛЬНЫМИ, ЖЕЛЕЗНЫМИ ДОРОГАМИ И УЛИЦАМИ РЕГЛАМЕНТИРУЕТСЯ СТ РК 1412–2017 ТЕХНИЧЕСКИЕ СРЕДСТВА РЕГУЛИРОВАНИЯ ДОРОЖНОГО ДВИЖЕНИЯ.

1.УСТАНОВКУ ОПОЗНАВАТЕЛЬНЫХ, ПРЕДУПРЕЖДАЮЩИХ И ЗАПРЕЩАЮЩИХ ЗНАКОВ ПРИ ПЕРЕСЕЧЕНИИ ГАЗОПРОВОДАМИ АВТОМОБИЛЬНЫХ ДОРОГ И УЛИЦ ВЫПОЛНЯТЬ В СООТВЕТСТВИИ С СТ РК 1412–2017 ТЕХНИЧЕСКИЕ СРЕДСТВА РЕГУЛИРОВАНИЯ ДОРОЖНОГО ДВИЖЕНИЯ

2.ИЗГОТОВЛЕНИЕ ОПОЗНАВАТЕЛЬНЫХ ЗНАКОВ, ИХ ОКРАСКУ, НАНЕСЕНИЕ ОБОЗНАЧЕНИЙ И НАДПИСЕЙ ВЫПОЛНЯТЬ В СООТВЕТСТВИИ С ТРЕБОВАНИЯМИ ГОСТ 14202–69.

3.НАДПИСИ И ОБОЗНАЧЕНИЯ НАНОСЯТСЯ ЧЕРНЫМ ЦВЕТОМ.

4.ФУНДАМЕНТЫ СТОЛБОВ ВЫПОЛНИТЬ ИЗ БЕТОНА ТЯЖЕЛОГО, КОНСТРУКЦИОННОГО ПО ГОСТ 25192–82 ПЛОТНОСТЬЮ НЕ НИЖЕ 2400кг/м3. НА СУЛЬФАТОСТОЙКОМ ПОРТЛАНДЦЕМЕНТЕ С КАЧЕСТВЕННЫМИ ПОКАЗАТЕЛЯМИ, СНиП РК 5.03–34–2005, ПРИ ТВЕРДЕНИИ В ЕСТЕСТВЕННЫХ УСЛОВИЯХ В ВОЗРАСТЕ 28суток:

- КЛАСС ПРОЧНОСТИ НА СЖАТИЕ В15;
- МАРКА ПО МОРОЗОУСТОЙЧИВОСТИ F75;
- МАРКА ПО ВОДОНЕПРОНИЦАЕМОСТИ W8.

5.ТОЛЩИНУ НЕУКАЗАННЫХ СВАРНЫХ ШВОВ ПРИНЯТЬ ПО НАИМЕНЬШЕЙ ТОЛЩИНЕ СВАРИВАЕМЫХ ЭЛЕМЕНТОВ. ДЛИНА НЕОГОВОРЕННЫХ СВАРНЫХ ШВОВ НЕ МЕНЕЕ 100мм.

6.ПОСЛЕ ИЗГОТОВЛЕНИЯ СТОЙКУ ОПОЗНАВАТЕЛЬНОГО СТОЛБА ПОКРЫТЬ ДВУМЯ СЛОЯМИ ЭМАЛИ ПФ–115 (ЦВЕТ ОРАНЖЕВЫЙ), ПО ДВУМ СЛОЯМ ГРУНТОВКИ ГФ–021.

7.ПОДЗЕМНУЮ ЧАСТЬ СТОЙКИ СТОЛБА И ВЫШЕ УРОВНЯ ЗЕМЛИ НА 300мм. ЗАЩИТИТЬ ОТ КОРРОЗИИ ПОКРЫТИЕМ "УСИЛЕННОГО ТИПА" ПО ГОСТ 9.602–89.

8.ВСЕ РАЗМЕРЫ ВЫРАЖЕНЫ В МИЛЛИМЕТРАХ, ЕСЛИ НЕ УКАЗАНО ДРУГОЕ.

Изм.	Кол.уч.	Лист	№док.	Подпись	Дата	25-19- ГСН.АС		
						«Привязка ПСД на Строительство Дом культуры на 300 мест в п. Жана–Каратон»		
Инженер		Жолманова				Наружные сети газоснабжения	Стадия	Лист	Листов
ГИП		Гаспаев					РП	3	
Н.контр.		Кулмухамбетов				Опознавательные знаки на газопроводе	ЖАЙЫК СТРОЙ ПРОЕКТ	

ИНВ.№ПОДЛ. | ПОДПИСЬ И ДАТА | ВЗАМ.ИНВ.№

Формат А1