ЖАЙЫК СТРОЙ ПРОЕКТ
ТОВАРИЩЕСТВО С ОГРАНИЧЕННОЙ ОТВЕТСТВЕННОСТЬЮ

Рабочий проект

Строительство дома культуры на 300 мест в поселке Жана Каратон Жылыойского района Атырауской области. Привязка

Конструкции железобетонные 1

25-19-КЖ.1

Директор Сейткалиев А.Б.

Главный инженер проекта Таспаев А.М.

г.Уральск

ТИПТІК ЖОБА

ҚР ТЖ 300 АМҮ (IVA, IVГ)-2.2-2013

ҚАРАПАЙЫМ ГЕОЛОГИЯЛЫҚ ЖАҒДАЙДАҒЫ IVA, IVГ КЛИМАТТЫҚ БӨЛШЕК АУДАНДАРҒА АРНАЛҒАН 300 ОРЫНДЫҚ АУЫЛДЫҚ МӘДЕНИЕТ ҮЙІ

3 Альбом

СШ-2 0.000 белгісінен жоғары сәулеттік шешімдер

ТИПОВОЙ ПРОЕКТ

ТП РК 300 СДК ~~(IVA~~, IVГ)-2.2-2013

СЕЛЬСКИЙ ДОМ КУЛЬТУРЫ НА 300 МЕСТ ДЛЯ IVA, IVГ КЛИМАТИЧЕСКИХ ПОДРАЙОНОВ С ОБЫЧНЫМИ ГЕОЛОГИЧЕСКИМИ УСЛОВИЯМИ

Альбом 2

КЖ-1 Конструкции железобетонные ниже 0.000

Инженер	Донсков С			Привязан Заказ: 25-19-КЖ1
Н.контр	Кулмуханбетов			
Гап	Таспаев А			
				"Привязка проектно-сметной документации на строительство дома культуры на 300 мест в с.Жана Каратон Жылыойского района Атырауской области"
				Листов
Инв. №				

Копировал

А2

ТИПТІК ЖОБА

ҚР ТЖ 300 АМУ (IVА, IVГ)-2.2-2013

ҚАРАПАЙЫМ ГЕОЛОГИЯЛЫҚ ЖАҒДАЙДАҒЫ IVА, IVГ КЛИМАТТЫҚ БӨЛШЕК АУДАНДАРҒА АРНАЛҒАН 300 ОРЫНДЫҚ АУЫЛДЫҚ МӘДЕНИЕТ ҮЙІ

3 Альбом

СШ-2 0.000 белгісінен жоғары сәулеттік шешімдер

ТИПОВОЙ ПРОЕКТ

ТП РК 300 СДК ~~(IVА~~, IVГ)-2.2-2013

СЕЛЬСКИЙ ДОМ КУЛЬТУРЫ НА 300 МЕСТ ДЛЯ IVА, IVГ КЛИМАТИЧЕСКИХ ПОДРАЙОНОВ С ОБЫЧНЫМИ ГЕОЛОГИЧЕСКИМИ УСЛОВИЯМИ

Альбом 2

КЖ-1 Конструкции железобетонные ниже 0.000

Әзірленген :
Разработан:

"ҚазҚСҒЗИ" АҚ
АО "КазНИИСА"

Бас директор	М. Алпысбаев
Генеральный директор	
Типтік және жекеше жобалау орталығының директоры	Ю. Повышев
Директор центра типового и индивидуального проектирования	
Жобаның бас инженері	Е.Даукараев
Главный инженер проекта	

Бас жобалаушы: "ҚазҚСҒЗИ" АҚ
Генеральный проектировщик: АО "КазНИИСА"

Қазақстан Республикасы Өңірлік даму министрлігі Құрылыс және тұрғын үй-коммуналдық шаруашылық істері комитетінің _____ 20 ж. № _____ бұйрығымен бекітілген және 20 ж. _____ _____ бастап қолданысқа енгізілді.

Утвержден приказом Комитета по делам строительства и жилищно-коммунального хозяйства Министерства регионального развития Республики Казахстан от _____20 г. №_____ и введен в действие с ____ _____ 20 г.

Взам. инв. №
Подп. и дата
Инв. № подл

Инженер	Донсков С		
Н.контр	Кулмуханбетов		
Гап	Таспаев А		
Инв. №			

Привязан
Заказ: 25-19-ЮК1

"Привязка проектно-сметной документации на строительство дома культуры на 300 мест в с.Жана Каратон Жылыойского района Атырауской области"

Листов

Копировал

А2

Ведомость ссылочных и прилагаемых документов

Обозначение	*Наименование*	*Примечание*
СН РК 1.02-03-2011	Инструкция о порядке разработки, согласования, утверждения и составе проектной документации на строительство предприятий, зданий и сооружений	
СН РК 2.01-01-2013 и СП РК 2.01-101-2013	Защита строительных конструкций и сооружений от коррозии	
СНиП РК 2.02-05-2009	Пожарная безопасность зданий и сооружений	
СН РК 2.04-01-2011 и СП РК 2.04-104-2012	Естественное и искусственное освещение	
СП РК 2.04-01-2017	Строительная климатология	
СН РК 2.04-04-2013 и СП РК 2.04-107-2013	Строительная теплотехника	
СН РК 2.01-01-2013 и СП РК 2.01-101-2013	Защита строительных конструкций от коррозий	
СН РК 3.02-36-2012 и СП РК 3.02-136-2012	Полы.	
СН РК 3.02-37-2013 и СП РК 3.02-137-2013	Крыши и кровли	
СН РК 5.03-07-2013 и СП РК 5.03-107-2013	Несущие и ограждающие конструкции	
СН РК 2.04-03-2011	Тепловая защита зданий	
СП РК 2.04-105-2012	Проектирование звукоизоляции ограждающих конструкций жилых и общественных зданий	
СН РК 5.01-01-2013 и СП РК 5.01-101-2013	Земляные сооружения. Основания и фундаменты	
СТ РК 940-92 (ИУС № 3, 2013 г.)	Блоки стеновые бетонные и железобетонные для зданий	
СН РК 5.01-02-2013 и СП РК 5.01-102-2013	«Основания зданий и сооружений»	

Ведомость рабочих чертежей основного комплекта марки КЖ

Лист	Наименование	Примечание
1	Общие данные	
1.1	Указания по производству работ в зимнее время	
2.1	Схема расположения номеров усилилий на фундамент	
2.2	Расчетные усилия на фундамент	
3	План фундамента на отм.-2,800. Сечения ленточного фундамента	
3.1/3.2	Геологический разрез. / План котлована	
4	Армирование ленточного фундамента	
5	Фундаменты ФМ-1 ... ФМ-7. Ведомость расхода стали.	
6	Схема расположения выпусков для монолитных стен и колонн. М1:100	
7	Узлы "1 ... 6" и сечения "6 - 6 ... 10 - 10"	
8	Шайбы Ш1 ... Ш5; Каркасы пространственные Кп1 ... Кп4	
9	Схема расположения монолитных приямков Пр2; Пр3; Пр4	
10	Схема расположения воздухозаборной шахты по оси "К" в осях "9 - 10"	
11	Схема расположения монолитных стен на отм. -2,800	
12	Развертки монолитных стен (опалубка)	
13	Сечения 1 - 1 ... 4 - 4 по схеме армирования монолитных стен	
14	Монолитный приямок шахты лифта	
15	Схема расположения элементов каркаса на отм. -0.100; Развертка каркаса по осям 1,2,3,5,6	
16	Развертка каркаса по осям 8,9,10,11,12, Г; Д; Е; Ж; И; К	
17	Колонна монолитная Км1; Км2,Км2а	
18	Колонна монолитная Км3; Км4	
19	Ригель монолитный Рм 1	
20	Ригель монолитный Рм2	
21	Ригель монолитный Рм3	
22	Ригель монолитный Рм4,Рм5,Рм10	
23	Ригель монолитный Рм6	
24	Ригель монолитный Рм7,Рм11,Рм11н	
25	Ригель монолитный Рм8, Рм9	
26	Схема расположения плиты перекрытия на отм. -1,230	
27	Схема расположения плиты перекрытия на отм. -0,100 (опалубка)	
28	Схема расположения плиты перекрытия на отм. -0,100 (нижнее армирование)	
29	Схема расположения плиты перекрытия на отм. -0,100 (верхнее и дополнительное армирование)	
30	Сечения 1-1...4-4 по плите перекрытия на отм. -0.100	
31	Схема расположения элементов лестницы Л1;Л1(н) с отм.-2,800 до отм. -0,100	
32	Косоуры по лестнице Л1;Л1(н) с отм. -2,800	
33	Схема расположения кирпичных перегородок на отм. -2,800	
34	Закладные детали ЗД1 - ЗД7	
35	Схема расположения фундаментов входной группы в осях А-В, 4-7	
36	Фундаменты Фм1; Фм2 входной гвруппы в осях А-В, 4-7	
37	Схема расположения фундаментов входной группы по оси К, в осях 9-12	
38	Фундаменты Фм1; Фм2;Фм3 входной группы по оси К, в осях 9-12	
39	Схема расположения фундаментов входной группы по оси К, в осях 3-4	
40	Схема расположения фундаментов Фм1, Фм2 входной группы на отм.-0,120 по оси К в осях 6-8	

ОБЩАЯ ЧАСТЬ

Проект "Привязка проектно-сметной документации на строительство дома культуры на 300 мест в с.Жана Каратон Жылыойского района Атырауской области" выполнен на основании:
- задания на проектирование.
- инженерно-геологических изысканий, выполненным ТОО «Жана Консалтинг ЛТД» в 2019г.

УСЛОВИЯ СТРОИТЕЛЬСТВА

- Климатический район строительства - VГ
- Расчетная зимняя температура наружного воздуха - -26,6 °С.
- Абсолютная минимальная - - 36,2°С.
- Нормативная снеговая нагрузка - 0,5кН/м^2.
- Нормативная ветровая нагрузка - 0,38 кН/м^2.
- Нормативная глубина промерзания грунта - 1,23м. (Супеси)
- Уровень ответственности здания -II.
- Степень огнестойкости -II.
- Класс функциональной пожарной опасности здания - Ф2.1
- Конструктивной пожарной опасности - С0

Основанием фундаментов служит:
Супесь песчанистая коричневая, влажная,мягкопластичной консистенции
Характеристики грунта:
- сцепление грунта - 6,0 кПа
- плотность грунта - 1,96 т/м3
- модуль деформации - 5,20 МПа
- угол внутреннего трения - 21°

Нижележащий слой:
Супесь песчанистая коричневая, водонасыщенная, текучей консистенции
- сцепление грунта - 6,0 кПа
- плотность грунта - 1,96 т/м3
- модуль деформации - 5,10 МПа
- угол внутреннего трения - 21°

Вскрытая мощность до 5,0-5,5 м

КОНСТРУКТИВНЫЕ РЕШЕНИЯ

Конструктивная схема здания - рамный каркас
Несущие конструкции здания решены в монолитном железобетонном каркасе.
Наружные стены рассматриваются как заполнение.
Расчёт несущих конструкций здания выполнен с использованием программного комплекса SCAD OFFICE 11.3.

За относительную отметку 0.000 принят уровень чистого пола 1 этажа, что соответствует Абс. -22,75.
Фундамент под здание запроектирован ленточным, монолитным таврового сечения. Под фундаментом предусматривается устройство бетонной подготовки толщиной 100мм.
Стены техподполья и тех.этажа - монолитные железобетонные толщиной 250мм, из тяжелого бетона класса В25.
Колонны - Монолитные железобетонные сечением 300х300мм, 400х400мм, 400х600мм из тяжелого бетона класса В25.
Ригели - Монолитные железобетонные сечением 250х400мм, 350х500мм, 350х550мм из тяжелого бетона класса В25.
Перекрытия и покрытие - монолитные железобетонные толщиной 200мм из тяжелого бетона класса В25.
Лестницы - монолитные железобетонные марши по металлическим косоурам.

Фундаменты запроектированы в соответствии с СП РК 5.01-102-2013 "Основания зданий и сооружений. Нормы проектирования" и должны выполнятся с учетом требований СН РК 5.01-01-2013 и СП РК 5.01-101-2013 "Земляные сооружения, основания и фундаменты."
Под всеми фундаментами предусматривается устройство бетонной подготовки толщиной 100мм из бетона класса В10.

АНТИКОРРОЗИОННЫЕ МЕРОПРИЯТИЯ

Антикорозионную защиту следует выполнить в соответствии с требованиями
СН РК 2.01-01-2013 и СП РК 2.01-101-2013 "Защита строительных конструкций и сооружений от коррозии".
Все бетонные и железобетонные конструкции ниже отм. 0,000 выполнять из бетона на сульфатостойком цементе марки w8.
Все бетонные поверхности соприкасающиеся с грунтом обмазать горячим битумом за 2 раза.
Стальные конструкции окрасить двумя слоями эмали ПФ-115 по ГОСТ 6465-76*, по 2-м слоям грунтовки ГФ-021 по ГОСТ 25129-82.
Степень очистки поверхности несущих стальных конструкций от окислов (окалины, ржавчины, шлаковых включений) перед нанесением защитных покрытий - вторая по ГОСТ 9.402-2004.
Контроль качества антикоррозийных работ выполняется по СН РК 2.01-01-2013 и СП РК 2.01-101-2013

ПРОТИВОПОЖАРНЫЕ МЕРОПРИЯТИЯ

Проект выполнен в соответствии с требованиями:
СН РК 2.02-01-2019 "Пожарная безопасность зданий и сооружений".
Пожарная безопасность обеспечивается степенью огнестойкости строительных конструкций, соответствующей категорией производства работ.
Противопожарные мероприятия выполнять в соответствии с СН РК 2.02-01-2014.

НАСТОЯЩИЙ ПРОЕКТ СООТВЕТСТВУЕТ ТРЕБОВАНИЯМ НОРМАТИВНЫХ, ЭКОЛОГИЧЕСКИХ, САНИТАРНО-ГИГИЕНИЧЕСКИХ, ПРОТИВОПОЖАРНЫХ ДОКУМЕНТОВ И ДРУГИХ НОРМ, ДЕЙСТВУЮЩИХ НА ТЕРРИТОРИИ РЕСПУБЛИКИ КАЗАХСТАН И ОБЕСПЕЧИВАЕТ БЕЗОПАСНОСТЬ ПРОДУКЦИИ ДЛЯ ЖИЗНИ, ЗДОРОВЬЯ ЛЮДЕЙ, ИМУЩЕСТВА, ОХРАНУ ОКРУЖАЮЩЕЙ СРЕДЫ.

ГЛАВНЫЙ ИНЖЕНЕР ПРОЕКТА ТАСПАЕВ. А.

ЖАЙЫКСТРОЙПРОЕКТ ТОО

ИНВ. N° ПОДЛ.	ПОДП. И ДАТА	ВЗАМ. ИНВ. N°

Изм.	Кол.уч.	Лист	№док.	Подпись	Дата	25-19-КЖ1		
						"Привязка проектно-сметной документации на строительство дома культуры на 300 мест в с.Жана Каратон Жылыойского района Атырауской области"		
Исполнил		Донсков С			12.19г	Сельский дом культуры на 300 мест	Стадия	Лист	Листов
Проверил		Кулмуханбетов И			12.19г		РП	1	
Н.контрол		Таспаев А.			12.19г				
ГИП		Таспаев А.			12.19г	Общие данные	ТОО «ЖайыкСтройПроект» г.Уральск		

000000

Указания по производству работ в зимнее время

1. При ожидаемой среднесуточной температуре наружного воздуха ниже +5°С и минимальной суточной температуре ниже 0°С бетонные работы следует производить в строгом соответствии с требованиями п.п.2.53 - 2.62 СНиП 3.03.01 - 87 "Несущие и ограждающие конструкции".

2. Генподрядчику по согласованию с заводом - изготовителем бетонной смеси обеспечить отражение в паспортах на бетон и в журналах работ тип и дозировку противоморозных добавок с приложением сертификата качества добавок. Введение добавок в бетонную смесь непосредственно на строительной площадке допускается только с привлечением и под контролем специализированной лаборатории.

3. Электропрогрев бетона с использованием ТМО-63 (ТМО-80) производить в строгом соответствии с инструкцией по эксплуатации указанных трансформаторов. Способы применения, число и диаметры прогревочных электродов принять по расчёту в зависимости от объёма и модуля поверхности прогреваемых конструкций. В прогревочную электросеть включить контрольно-сигнальные лампы накаливания.

Элекропрогрев производить под постоянным контролем ответственного лица из числа ИТР, имеющего соответствующий допуск. Параметры элекропрогрева (напряжение, сила тока, время прогрева, температурный режим) вносить в журнал производства работ с подписью ответственного лица.

4. Использование методов прогрева, не регламентированных государственными нормативами, не допускается.

5. Состояние основания, на которое укладывается бетонная смесь, а также температура основания и способ укладки должна исключать возможность замерзания смеси в зоне контактов с основанием . При выдерживании бетона в конструкции методом термоса, при предварительном разогреве бетонной смеси, а также при применении бетона с противоморозными добавками допускается укладывать смесь на неотогретое, непучинистое основание или старый бетон. Если по расчету в зоне контакта на протяжении расчетного периода выдерживания бетона не произойдет его замерзание при температуре воздуха ниже 10с бетонирование густоармированных конструкций с арматурой диаметром больше 24мм, следует выполнять с предварительным отогревом металла до положительной температуры или местным вибрированием смеси продолжительность вибрирования бетонной смеси должна быть увеличена не мение чем на 25% по сравнению с летними условиями.

6. Неопалубочные поверхности конструкций следует укрывать паро- и теплоизоляционными материалами непосредственно по окончании бетонирования. Выпуски арматурызабетонированных конструкций должны быть укрыты или утеплены на высоту (длину) не менее чем 0,5м.

7. Перед укладкой бетонной (растворной) смеси поверхности полостей стыков сборных железобетонных элементов должны быть очищены от снега и наледи.

8. Контроль прочности бетона следует осуществлять, как правило, испытанием образцов, изготовленных у места укладки бетонной смеси. Образцы, хранящиеся на морозе, перед испытанием надлежит выдержать 2-4ч. При температуре 15-20с допускается контроль прочности производить по температуре бетонна в процессе его выдерживания.

9. Температура бетонной смеси, уложенной в опалубку, к началу выдерживания или термообработки:

- при методе термоса - устанавливается расчетом, но не ниже 5 °С

- с противоморозными добавками - не менее чем на 5 °С выше температуры замерзания раствора затворения

- при тепловой обработке - не ниже 0 °С

10. Температура в процессе выдерживания и тепловой обработки для бетона на : портлантцементе определяется расчетом, но не более 80 °С, на шлакопортлантцементе 90 °С

						25-19-КЖ1		
						"Привязка проектно-сметной документации на строительство дома культуры на 300 мест в с.Жана Каратон Жылыойского района Атырауской области"		
Изм.	Кол.уч.	Лист	№док.	Подпись	Дата			
Исполнил		Донсков С			12.19г	Сельский дом культуры на 300 мест	Стадия	Лист	Листов
Проверил		Кулмуханбетов И			12.19г		РП	1.1	
Н.контрол		Таспаев А.			12.19г				
ГИП		Таспаев А.			12.19г	Указания по производству работ в зимнее время	ТОО «�жайыкСтройПроект» г.Уральск		

ВЗАМ. ИНВ. №

ПОДП. И ДАТА

ИНВ. № ПОДЛ. 0000000

Схема расположения номеров элементов с расчетным усилием на фундамент

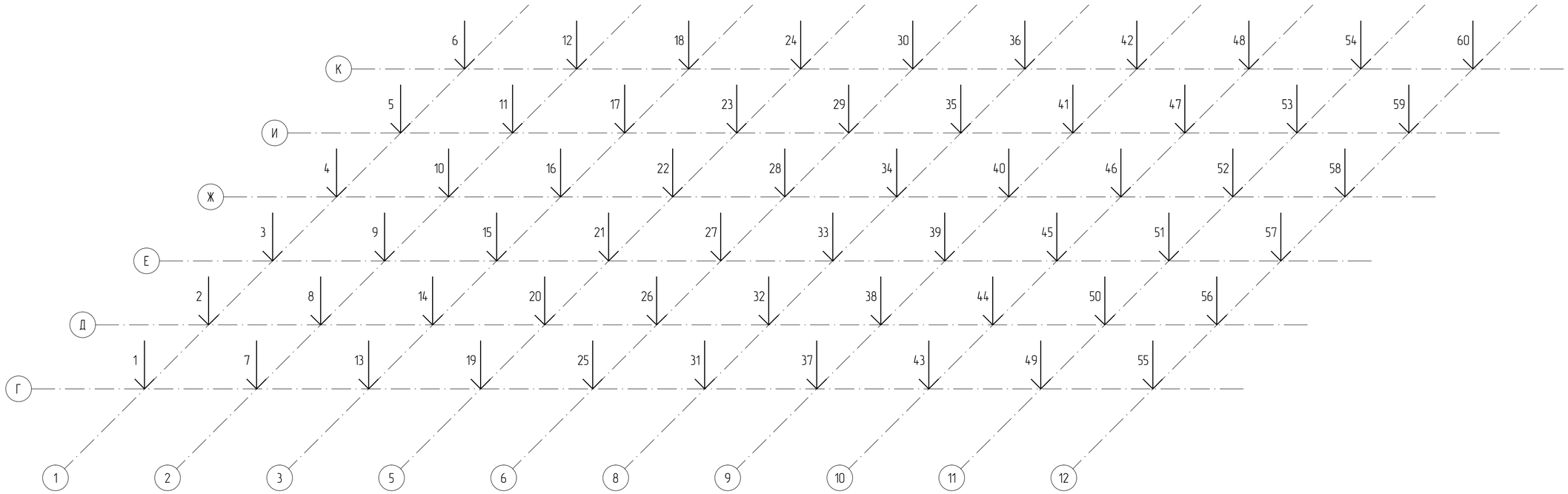

1. Таблицы расчетных усилий на фундамент см. КЖ1 лист 2.2.

Изм.	Кол.уч.	Лист	N0ок.	Подпись	Дата

ТП РК 300 СДК (IVА, IVГ)-2.2-2013-КЖ1

Сельский Дом культуры на 300 мест
для IVА, IVГ климатических подрайонов
с обычными геологическими условиями

Привязан Заказ: 25-19-ЮЖ1

Инженер	Донсков С	Гл.констр.пр.	Кулжабаев
Н.контр	Кулмуханбетов	Разработал	Ыдрысов
Гап	Таспаев А	Проверил	Покоякова
Инв. N		Н. контр.	Нурпеисов

Сельский Дом культуры на 300 мест

Стадия	Лист	Листов
РП	2.1	

Схема расположения номеров элементов усилия на фундамент

АО "КазНИИСА"

Взам инв.N | Подпись и дата | Инв. N подл.

Расчетное усилие на фундамент (начало)

Сечение элемента	Оси	Номер элемента	N тс	My тс м	Qx тс	Mx тс м	Qy тс	Примечание
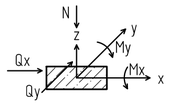	1/Г	1	-2.55	0.34	-0.45	0.13	0.11	
	1/Д	2	-8.69	1.15	-1.0	0.6	1.22	
	1/Е	3	-9.11	0.58	0.06	-0.54	-1.1	
	1/Ж	4	-9.81	1.09	-0.41	0.75	1.52	
	1/И	5	-11.3	1.35	-0.7	0.2	0.41	
	1/К	6	-2.1	0.23	-0.08	-1.35	-2.15	
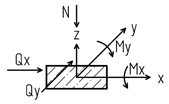	2/Г	7	-5.1	0.25	-0.48	-0.51	-0.74	
	2/Д	8	-88.18	2.42	0.92	2.25	-0.46	
	2/Е	9	-98.58	2.69	1.04	-1.77	-0.1	
	2/Ж	10	-100.51	1.53	0.38	3.06	1.11	
	2/И	11	-133.27	1.48	0.38	0.3	0.04	
	2/К	12	-17.83	-0.35	0.75	-7.54	-6.56	
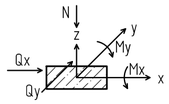	3/Г	13	-1.5	-0.17	0.35	-3.51	-3.97	
	3/Д	14	-118.02	-0.36	0.16	5.6	-2.58	
	3/Е	15	-125.64	-0.98	0.44	-4.09	-1.67	
	3/Ж	16	-53.13	-7.18	9.9	-4.08	-7.51	
	3/И	17	-36.64	-3.71	5.37	0.4	0.82	
	3/К	18	-7.45	-0.46	0.69	-0.58	-0.39	
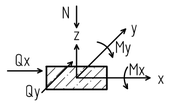	5/Г	19	-3.67	-0.11	0.24	-2.04	-2.3	
	5/Д	20	-106.96	0.06	-0.03	4.8	-1.98	
	5/Е	21	-119.54	0.04	0.02	-5.09	-1.83	
	5/Ж	22	-40.93	0.25	-0.48	5.69	-5.7	
	5/И	23	-191.76	0.49	-0.02	0.55	-0.12	
	5/К	24	-30.11	0.96	-2.06	-15.8	0.61	
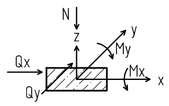	6/Г	25	-3.62	0.11	-0.23	-2.06	-2.32	
	6/Д	26	-106.07	-0.2	0.14	4.83	-2.02	
	6/Е	27	-120.35	0.41	0.23	-4.86	-1.78	
	6/Ж	28	-38.45	1.13	-2.29	7.01	-0.09	
	6/И	29	-130.15	-16.14	-9.0	0.47	0.11	
	6/К	30	-25.42	1.16	-2.36	-19.8	-5.91	

Расчетное усилие на фундамент (окончание)

Сечение элемента	Оси	Номер элемента	N тс	My тс м	Qx тс	Mx тс м	Qy тс	Примечание
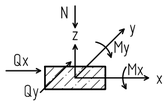	8/Г	31	-1.12	0.19	-0.4	-3.89	-4.29	
	8/Д	32	-116.66	-0.22	0.16	6.11	-2.94	
	8/Е	33	-119.79	-0.08	-0.02	-4.15	-1.35	
	8/Ж	34	-36.71	-0.07	0.13	8.44	3.02	
	8/И	35	-101.17	6.02	3.48	0.54	0.21	
	8/К	36	-24.53	-0.28	0.56	-19.95	-9.03	
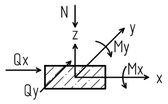	9/Г	37	-0.98	0.2	-0.42	-4.05	-4.47	
	9/Д	38	-116.37	-0.45	-0.33	5.95	-2.89	
	9/Е	39	-121.71	0.81	-0.39	-3.65	-1.4	
	9/Ж	40	-45.6	5.41	-7.82	-3.77	-6.83	
	9/И	41	-35.41	-1.82	2.33	0.49	1.01	
	9/К	42	-5.5	-0.08	0.03	-0.63	-0.5	
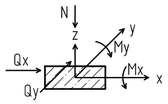	10/Г	43	-2.39	-0.25	0.43	-2.35	-2.61	
	10/Д	44	-95.88	-1.26	-0.3	3.65	-1.38	
	10/Е	45	-94.88	-2.04	-0.47	-3.62	-1.23	
	10/Ж	46	-124.07	-2.58	-0.6	5.95	-2.07	
	10/И	47	-175.05	-4.14	-1.39	1.13	-0.37	
	10/К	48	-18.65	-0.13	0.25	-6.31	-3.16	
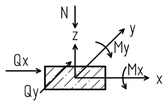	11/Г	49	-5.16	0.1	-0.19	0.16	0.15	
	11/Д	50	-65.28	-1.33	-0.96	2.13	0.68	
	11/Е	51	-75.01	1.08	-0.46	-3.53	-1.56	
	11/Ж	52	-98.59	1.84	-1.0	3.84	-0.96	
	11/И	53	-135.35	3.08	-2.03	0.64	0.22	
	11/К	54	-17.78	0.34	-0.71	-6.87	-4.39	
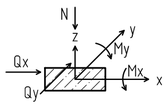	12/Г	55	-1.67	-0.62	0.93	0.14	0.09	
	12/Д	56	-9.23	-2.27	2.02	0.52	1.05	
	12/Е	57	-10.56	-2.2	1.32	-0.9	-1.85	
	12/Ж	58	-11.4	-1.78	0.55	0.44	0.87	
	12/И	59	-13.08	-1.51	0.24	0.26	0.53	
	12/К	60	-1.29	-0.56	0.64	-1.41	-2.14	

1. Схему расположения номеров элементов усилия на фундамент см. КЖ1 лист 2.1.

Взам инв.N | Подпись и дата | Инв. N подл.

Изм.	Кол.уч.	Лист	Nдок.	Подпись	Дата

ТП РК 300 СДК ~~IIVA~~, IVГ)-2.2-2013-КЖ1

Сельский Дом культуры на 300 мест для IVA, IVГ климатических подрайонов с обычными геологическими условиями

Привязан Заказ: 25-19-ЮЖ1

Инженер	Донсков С	Гл.констр.пр.	Кулжабаев		
Н.контр	Кулмуханбетов	Разработал	Ыбрысов		
Гап	Гаспаев А	Проверил	Покоякова		
Инв. N		Н. контр.	Нурпеисов		

Сельский Дом культуры на 300 мест

Стадия	Лист	Листов
РП	2.2	

Расчетные усилия на фундамент

АО "КазНИИСА"

ГЕОЛОГИЧЕСКИЙ РАЗРЕЗ

УСТРОЙСТВО КОТЛОВАНА И ФУНДАМЕНТА

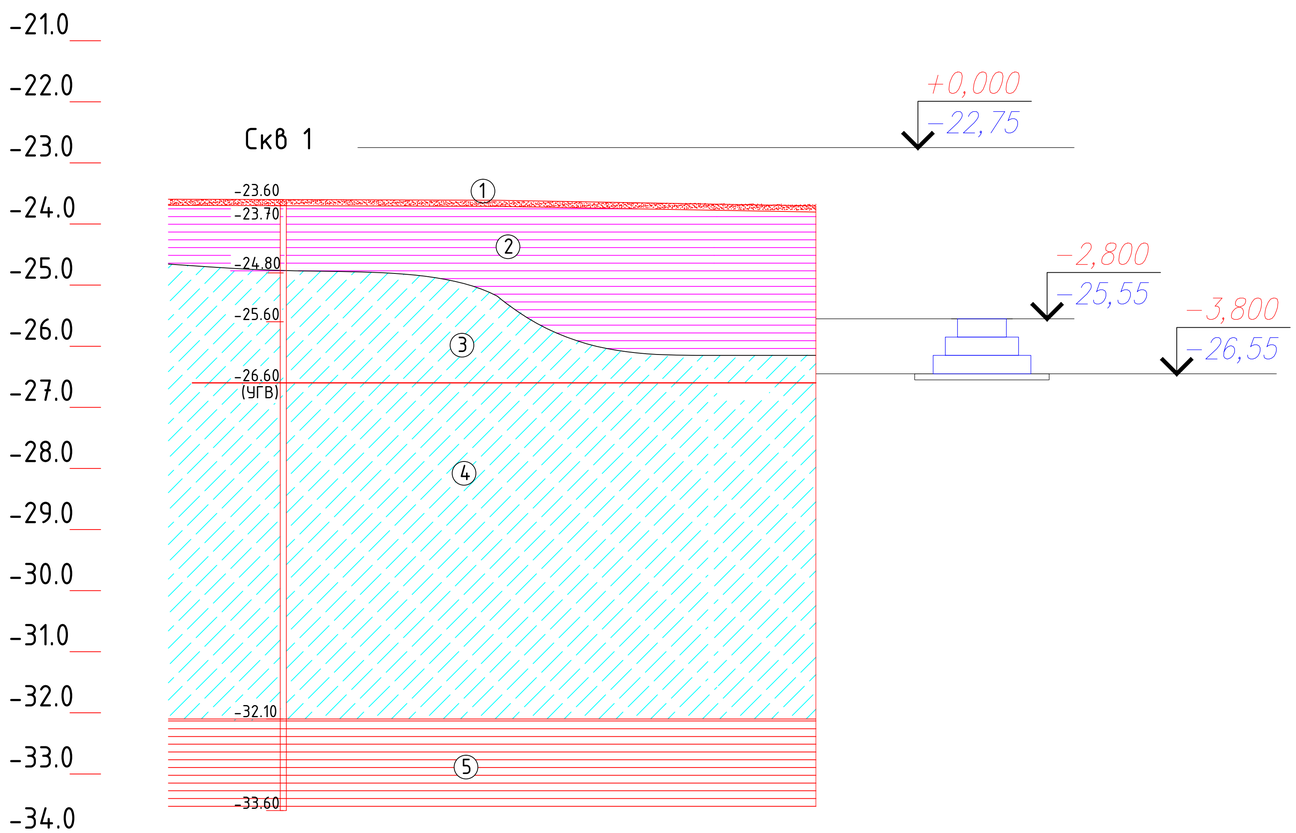

Условные обозначения:

1. Песок мелкозернистый
2. Глина легкая песчанистая коричневая, маловлажная, от твердой до полутвердой консистенции, с включениями карбонатных солей, ожелезненная.
3. Супесь песчанистая коричневая, влажная,мягкопластичной консистенции
4. Супесь песчанистая коричневая, водонасыщенная, текучей консистенции
5. Глина известковистая легкая пылеватая серо-зеленого цвета, маловлажная, твердой консистенции, с большим содержанием карбонатных солей, ожелезненная

ПРИМЕЧАНИЕ

1. *ПРИ ОБНАРУЖЕНИИ ГРУНТОВЫХ ВОД ВЫШЕ УРОВНЯ ДОПУСТИМОГО ДЛЯ НОРМАЛЬНОГО УСТРОЙСТВА ОСНОВАНИЯ НЕОБХОДИМО ПРОИЗВЕСТИ МЕРОПРИЯТИЯ ПО ВОДОПОНИЖЕНИЮ.*
2. *ВЫБОР МЕРОПРИЯТИЙ ПО ВОДОПОНИЖЕНИЮ НЕОБХОДИМО СОГЛАСОВАТЬ С АВТОРОМ ПРОЕКТА.*
3. *ПРИ РАЗРАБОТКЕ КОТЛОВАНА НЕОБХОДИМО ОПЫТНЫМ ПУТЕМ УТОЧНИТЬ УПЛОТНЯЕМОСТЬ ГРУНТА ОСНОВАНИЯ И СКОРРЕКТИРОВАТЬ ОТМЕТКУ РАЗРАБОТКИ МЕХАНИЧЕСКИМ И ДОРАБОТКИ ВРУЧНУЮ ДНА КОТЛОВАНА.*
4. *ДО НАЧАЛА РАБОТ НЕОБХОДИМО РАЗРАБОТАТЬ ППР (Проект производства работ) УТВЕРЖДЕННЫЙ СОГЛАСНО НОРМАТИВОВ ДЕЙСТВУЮЩИХ НА ТЕРРИТОРИИ РК НА МОМЕНТ НАЧАЛА РАБОТ.*
5. *СНАЧАЛА НЕОБХОДИМО УПЛОТНИТЬ ДНО НА ВЫОСКИХ ОТМЕТКАХ, ЗАТЕМ УЧАСТОК С НИЗКИМИ ОТМЕТКАМИ.*

Изм.	Кол.уч.	Лист	№док.	Подпись	Дата	25-19-КЖ1			
						"Привязка проектно-сметной документации на строительство дома культуры на 300 мест в с.Жана Каратон Жылыойского района Атырауской области"			
Исполнил		Донсков С			12.19г	Сельский дом культуры на 300 мест	Стадия	Лист	Листов
Проверил		Кулмуханбетов И			12.19г		РП	3.1	
Н.контрол		Таспаев А.			12.19г				
ГИП		Таспаев А.			12.19г	Геологический разрез	ТОО «�жайыкСтройПроект» г.Уральск		

ВЗАМ. ИНВ. N° | ПОДП. И ДАТА | ИНВ. N° ПОДЛ. 0000000

Формат А3

План котлована

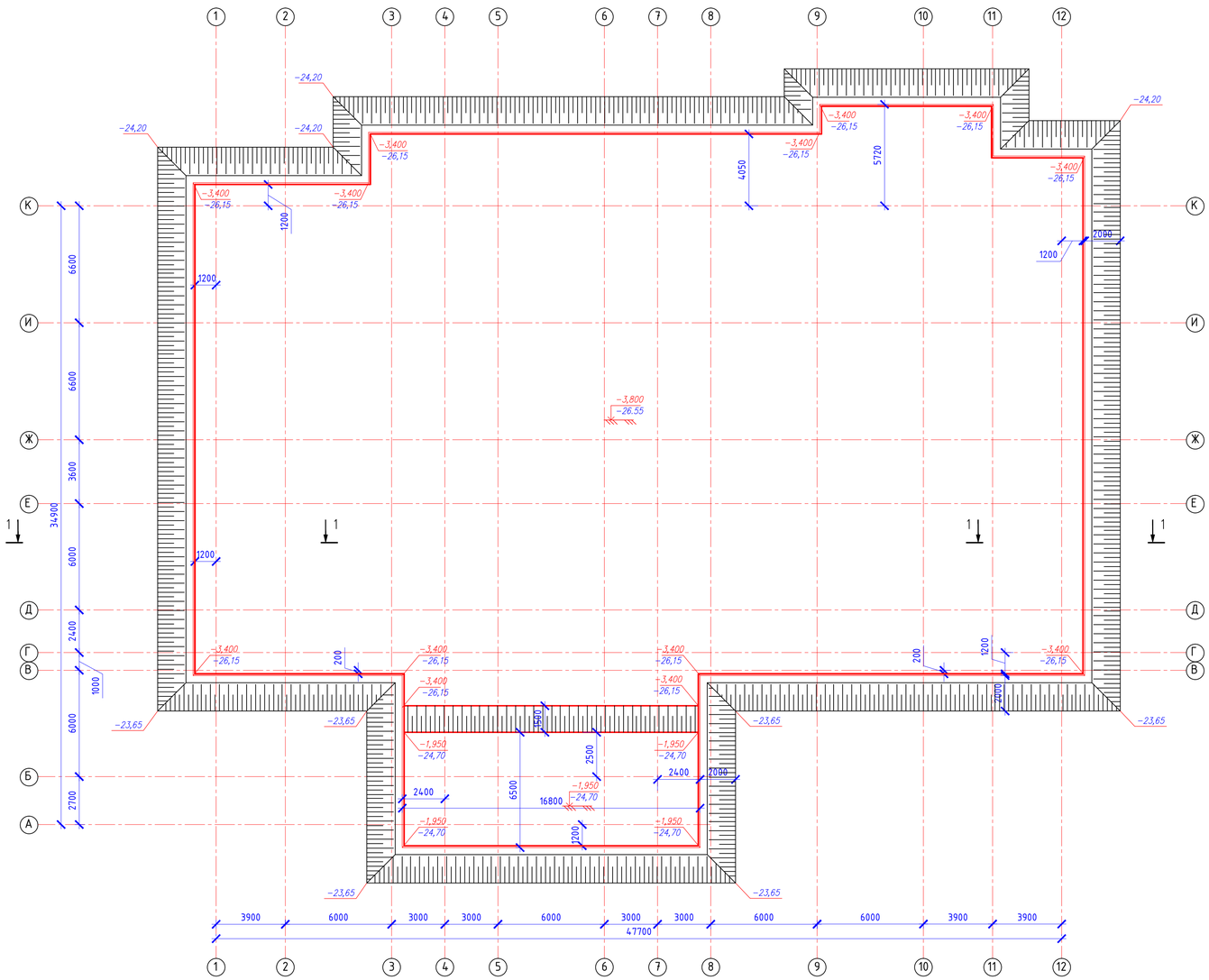

РАЗРЕЗ 1–1

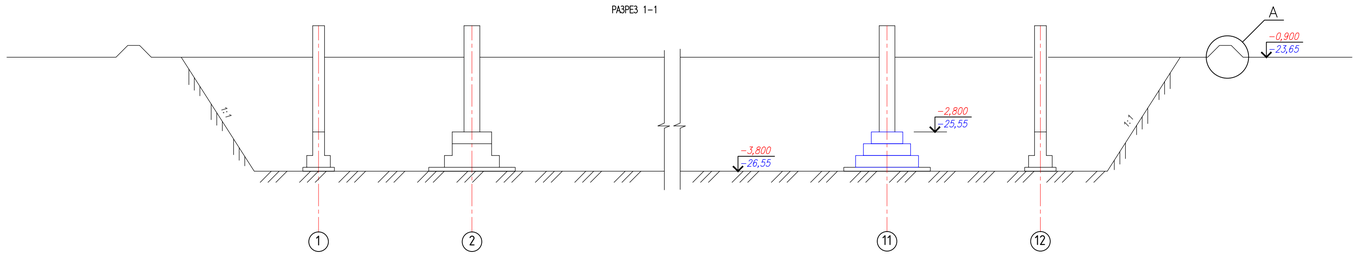

Узел А

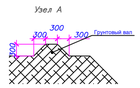

Спецификация на земляные работы

Марка поз.	Обозначение	Наименование	Кол. шт.	Объем м³	Примечание
1		Разработка грунта 1 гр. обр.лопата емк.ковша 0,65м³в котлованах гл.до 3м, без креплений		7287,0м3	
2		Доработка дна котлована вручную после экскаваторных работ,грунт 1гр.		300,0м3	
3		Перемещение грунта		7587,0м3	
4		Обратная засыпка в котлован бульдозером грунт 1 гр.		4653,95м3	
5		Обратная засыпка в котлован вручную грунт 1 гр.		248,03м3	
6		Уплотнение грунта		14340,0 м2	

ПРИМЕЧАНИЕ

1. ЗА ОТНОСИТЕЛЬНУЮ ОТМЕТКУ 0,000 ПРИНЯТ УРОВЕНЬ ЧИСТОГО ПОЛА ПЕРВОГО ЭТАЖА ЗДАНИЯ ЧТО СООТВЕТСТВУЕТ АБСОЛЮТНО ОТМЕТКЕ –22,75 НА ГЕНПЛАНЕ

2. РАЗРАБОТКУ КОТЛОВАНА ПРОИЗВОДИТЬ НЕПОСРЕДСТВЕННО ПЕРЕД УСТРОЙСТВОМ ФУНДАМЕНТОВ, НЕ ДОПУСКАЯ РАЗУПЛОТНЕНИЯ И ЗАМАЧИВАНИЯ ГРУНТА ОСНОВАНИЯ. ОСНОВАНИЕ ФУНДАМЕНТОВ УПЛОТНИТЬ ДО КОЭФ 0,94.

3. СОГЛАСНО ИНЖЕНЕРНО-ГЕОЛОГИЧЕСКИХ ИЗЫСКАНИЙ ВЫПОЛНЁННЫХ В 2019г

ОСНОВАНИЕМ ПОД ФУНДАМЕНТЫ СЛУЖАТ СУПЕСЬ ПЕСЧАНИСТАЯ КОРИЧНЕВАЯ, ВЛАЖНАЯ,МЯГКОПЛАСТИЧНОЙ КОНСИСТЕНЦИИ СО С ЛЕДУЮЩИМИ НОРМАТИВНЫМИ ХАРАКТЕРИСТИКАМИ:

– ПЛОТНОСТЬ ГРУНТА –2,01Г/СМ3

РАСЧЕТНЫЕ ЗНАЧЕНИЯ ПЛОТНОСТИ ГРУНТА:

– ПРИ ДОВЕРИТЕЛЬНОЙ ВЕРОЯТНОСТИ 0,85 – 1,99Г/СМ3 .

– ПРИ ДОВЕРИТЕЛЬНОЙ ВЕРОЯТНОСТИ 0,95 – 1,96Г/СМ3 .

– МОДУЛЬ ДЕФОРМАЦИИ – 5,20МПа

ЗНАЧЕНИЕ ПРОЧНОСТНЫХ ХАРАКТЕРИСТИК:

– УГОЛ ВНУТРЕННЕГО ТРЕНИЯ – 21 ПРИ ДОВЕРИТЕЛЬНОЙ ВЕРОЯТНОСТИ 0,85

– УДЕЛЬНОЕ СЦЕПЛЕНИЕ СРЕЗУ – 6,0кПа ПРИ ДОВЕРИТЕЛЬНОЙ ВЕРОЯТНОСТИ 0,85ПРИ ДОВЕРИТЕЛЬНОЙ ВЕРОЯТНОСТИ 0,85

В ПРОЦЕССЕ ПРОИЗВОДСТВА ИНЖЕНЕРНО-ГЕОЛОГИЧЕСКОЙ РАЗВЕДКИ УРОВЕНЬ ПОДЗЕМНЫХ ВОД БЫЛ ВСКРЫТ НА 3,0м

НИЖЕЛЕЖАЩИЙ НЕСУЩИЙ СЛОЙ ПРЕДСТАВЛЕН СУПЕСЬ ПЕСЧАНИСТАЯ КОРИЧНЕВАЯ, ВОДОНАСЫЩЕННАЯ, ТЕКУЧЕЙ КОНСИСТЕНЦИИ СО СЛЕДУЮЩИМИ НОРМАТИВНЫМИ ХАРАКТЕРИСТИКАМИ:

– ПЛОТНОСТЬ ГРУНТА – 2,03Г/СМ3

РАСЧЕТНЫЕ ЗНАЧЕНИЯ ПЛОТНОСТИ ГРУНТА:

– ПРИ ДОВЕРИТЕЛЬНОЙ ВЕРОЯТНОСТИ 0,85 – 2,0Г/СМ3 .

– ПРИ ДОВЕРИТЕЛЬНОЙ ВЕРОЯТНОСТИ 0,95 – 1,96Г/СМ3 .

– МОДУЛЬ ДЕФОРМАЦИИ – 5,10МПа

ЗНАЧЕНИЕ ПРОЧНОСТНЫХ ХАРАКТЕРИСТИК:

– УГОЛ ВНУТРЕННЕГО ТРЕНИЯ – 22 ПРИ ДОВЕРИТЕЛЬНОЙ ВЕРОЯТНОСТИ 0,85

– УДЕЛЬНОЕ СЦЕПЛЕНИЕ СРЕЗУ – 6,0кПа ПРИ ДОВЕРИТЕЛЬНОЙ ВЕРОЯТНОСТИ 0,85

4. ВСЕ БЕТОННЫЕ И Ж/Б ЭЛЕМЕНТЫ СОПРИКАСАЮЩИЕСЯ С ГРУНТОМ, ВЫПОЛНИТЬ ИЗ БЕТОНА W8 НА СУЛЬФАТОСТОЙКОМ ПОРТЛАНДЦЕМЕНТЕ. ПОД ФУНДАМЕНТЫ ВЫПОЛНИТЬ БЕТОННУЮ ПОДГОТОВКУ ТОЛЩ. 100мм ИЗ БЕТОНА кл.В10; W-6; F100

5. БОКОВЫЕ ПОВЕРХНОСТИ ФУНДАМЕНТОВ, СОПРИКАСАЮЩИЕСЯ С ГРУНТОМ ГИДРОИЗОЛИРОВАТЬ ГОРЯЧИМ БИТУМОМ ЗА ДВА РАЗА, ОБЩИЙ СЛОЙ ИЗОЛЯЦИИ МИНИМУМ 2мм. ГИДРОИЗОЛЯЦИЮ ПРОИЗВОДИТЬ СОГЛАСНО СП РК 2.01-102-2014. ОБЩИЙ РАСХОД ГИДРОИЗОЛЯЦИИ СЧИТАТЬ НА 830,0 м2 В ОДИН СЛОЙ.

6. В ПРОЦЕССЕ СТРОИТЕЛЬСТВА И ЭКСПЛУАТАЦИИ НЕ ДОПУСКАТЬ ЗАМАЧИВАНИЯ ГРУНТА В ОСНОВАНИИ ФУНДАМЕНТОВ.

7. ОБРАТНУЮ ЗАСЫПКУ ПАЗУХ КОТЛОВАНА ВЫПОЛНЯТЬ ГЛИНИСТЫМ ГРУНТОМ, БЕЗ ВКЛЮЧЕНИЯ СТРОИТЕЛЬНОГО МУСОРА. ОБРАТНУЮ ЗАСЫПКУ ПАЗУХ КОТЛОВАНА И ДНИЩА ВЫПОЛНЯТЬ ПОСЛОЙНО С ТРАМБОВАНИЕМ ДО КОЭФ 0,92. ЗАСЫПКУ ПРОИЗВОДИТЬ В СООТВЕТСТВИИ С СП РК 5.01-101-2013 "ЗЕМЛЯНЫЕ СООРУЖЕНИЯ, ОСНОВАНИЯ И ФУНДАМЕНТЫ "

В СЛУЧАЕ ОТЛИЧАЯ ГРУНТОВ ПРИНЯТЫХ ЗА ОСНОВАНИЯ ФУНДАМЕНТОВ, ХАРАКТЕРИСТИКА КОТОРЫХ УКАЗАНА В ОТЧЕТЕ ИНЖЕНЕРНЫХ ИЗЫСКАНИЙ, ПОСТАВИТЬ В ИЗВЕСТНОСТЬ ПРОЕКТНУЮ ОРГАНИЗАЦИЮ. ВЫПОЛНЕНИЕ ФУНДАМЕНТОВ ДО СОГЛАСОВАНИЯ С ПРОЕКТНОЙ ОРГАНИЗАЦИЕЙ ЗАПРЕЩАЕТСЯ.

ПРИ ПРОИЗВОДСТВЕ РАБОТ ИЗБЕГАТЬ ИЗБЫТОЧНОГО ВОДОНАСЫЩЕНИЯ ГРУНТОВ ОСНОВАНИЯ, ПРЕДОХРАНЯТЬ ИХ ОТ ПРОМЕРЗАНИЯ В ПЕРИОД СТРОИТЕЛЬСТВА, СВОЕВРЕМЕННО ОКАНЧИВАТЬ ЗЕМЛЯНЫЕ РАБОТЫ ПО ЗАСЫПКЕ ПАЗУХ И ПЛАНИРОВКИ ПЛОЩАДКИ ВОКРУГ СТРОЯЩЕГОСЯ ОБЬЕКТА.

НЕ ДОПУСКАТЬ ЗАСТАИВАНИЯ ВОДЫ В КОТЛОВАНЕ.

ЗЕМЛЯНЫЕ РАБОТЫ ПРОИЗВОДИТЬ С МИНИМАЛЬНЫМ ОБЬЕМОМ НАРУШЕНИЯ ГРУНТОВ ПРИРОДНОГО СЛОЖЕНИЯ.

НЕ ДОПУСКАТЬ ВОДОНАСЫЩЕНИЯ ГРУНТОВ В ЗОНЕ СЕЗОННОГО ПРОМЕРЗАНИЯ ГРУНТОВ.

ПОСЛЕ РАЗРАБОТКИ КОТЛОВАНА НЕ ДОПУСКАТЬ ПЕРЕРЫВА МЕЖДУ УСТРОЙСТВОМ КОТЛОВАНА И УСТРОЙСТВОМ ФУНДАМЕНТОВ.

Изм.	Кол.уч.	Лист	№док.	Подпись	Дата	25-19-КЖ1			
						"Привязка проектно-сметной документации на строительство дома культуры на 300 мест в с.Жана Каратон Жылыойского района Атырауской области"			
Исполнил		Данской С			12.19г	Сельский дом культуры на 300 мест	Стадия	Лист	Листов
Проверил		Кутжанбетов И			12.19г		РП	3.2	
Н.контрол		Таспаев А.			12.19г				
ГИП		Таспаев А.			12.19г	План устройства котлована	ТОО «ЖайыкСтройПроект» г.Уральск		

ФОРМАТ А0

Взам. инв. №	Подп. и дата	Инв. № подл.
		000000

План фундамента на отм.-2,800

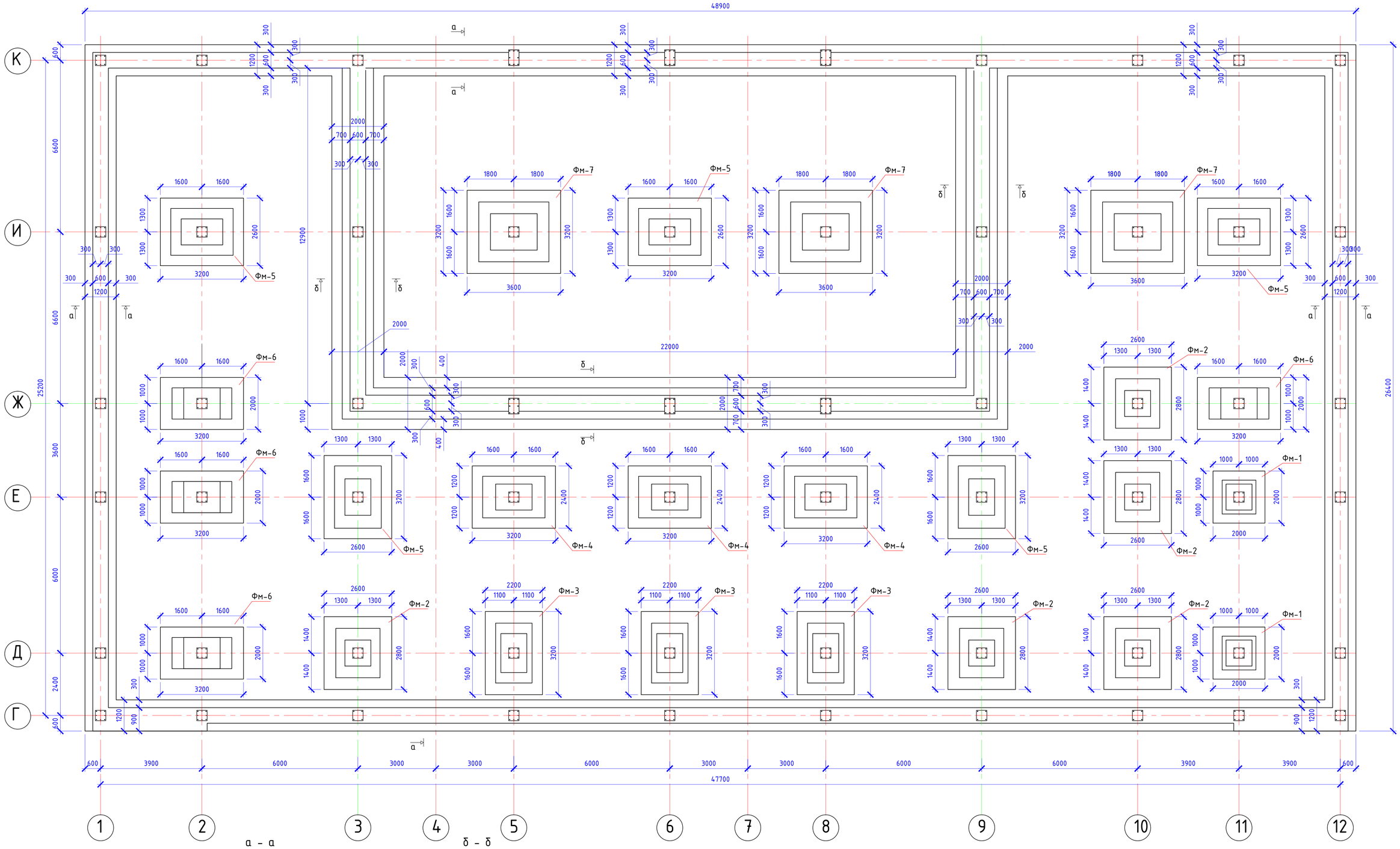

а – а

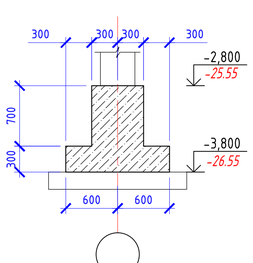

б – б

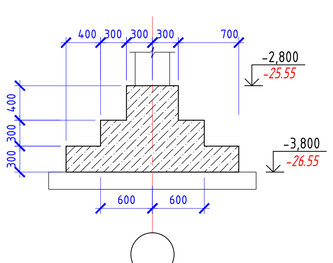

Изм.	Кол.уч.	Лист	№док.	Подпись	Дата
Исполнил		Донсков С			12.19г
Проверил		Кулмуханбетов И			12.19г
Н.контрол		Таспаев А.			12.19г
ГИП		Таспаев А.			12.19г

25-19-КЖ1

"Привязка проектно-сметной документации на строительство дома культуры на 300 мест в с.Жана Каратон Жылыойского района Атырауской области"

Сельский дом культуры на 300 мест

Стадия	Лист	Листов
РП	3	

План фундамента на отм.-2,800
Сечения ленточного фундамента

ТОО «ЖайыкСтройПроект» г.Уральск

ВЗАМ. ИНВ. №	
ПОДП. И ДАТА	
ИНВ. № ПОДЛ.	000000

а-а, (схема армирования). М1:25

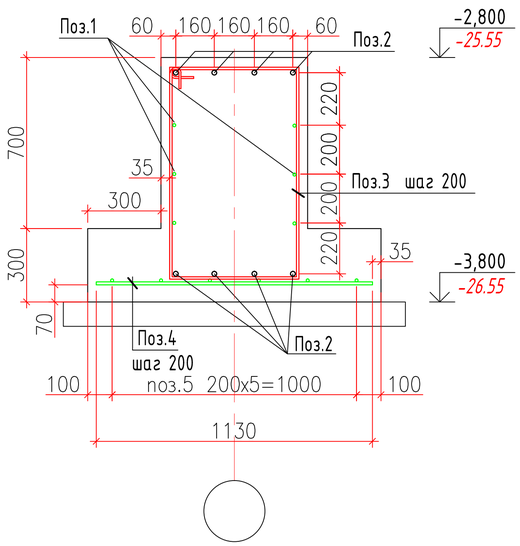

б-б, (схема армирования). М1:25

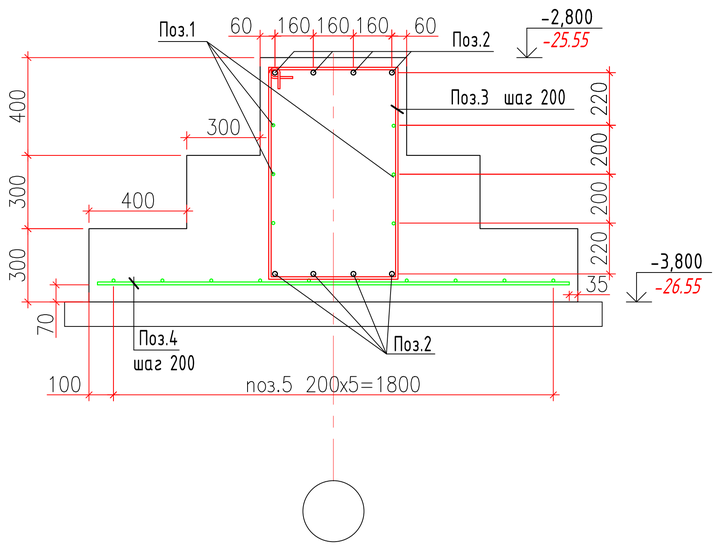

Спецификация

Марка по проекту	Обозначение	Наименование	Кол. шт.	Масса ед. кг.	Приме-чание
	Ленточный фундамент (сеч. а-а)				
1	ГОСТ 34028-2016	2ф-НД-12-ОМ1-ОВ2-А400 Lобщ.= 936 п.м	-//-	0,89	833,0кг.
2	ГОСТ 34028-2016	2ф-НД-16-ОМ1-ОВ2-А400 Lобщ.= 1270 п.м	-//-	1,58	2006,6кг.
3	ГОСТ 34028-2016	Моток НД-8-ОМ1-А240 L=2920 мм, шаг 200	740	1,14	843,6кг.
4	ГОСТ 34028-2016	2ф-НД-12-ОМ1-ОВ2-А400 L=1130	740	1,00	740,00кг.
	Ленточный фундамент (сеч. б-б)				
1	ГОСТ 34028-2016	2ф-НД-12-ОМ1-ОВ2-А400 Lобщ.= 303 п.м	-//-	0,89	270,0кг.
2	ГОСТ 34028-2016	2ф-НД-16-ОМ1-ОВ2-А400 Lобщ.= 410 п.м	-//-	1,58	647,8кг.
3	ГОСТ 34028-2016	Моток НД-8-ОМ1-А240 L=2920 мм, шаг 200	240	1,14	273,6кг.
4	ГОСТ 34028-2016	2ф-НД-12-ОМ1-ОВ2-А400 L=1930	240	1,72	412,8кг.
		Материалы			
		Бетон В20, W8, F100	$177м^3$		
		Бетон В10	$32м^3$		подготовка

Ведомость деталей

Поз.	Эскиз
3 L=2920	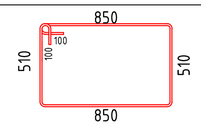

Примечание

Все работы производить с соблюдением требований соответствующих глав нормативных документов действующих на территории Республики Казахстан по производству работ, технике безопасности и указаний настоящей рабочей документации.

После устройства котлована под фундаменты необходимо выполнить освидетельствование основания инженером-геологиом с составлением акта.

Под фундаменты выполнить подготовку из бетона В10 толщиной 100мм с заведением за грани фундамента на 100мм.

Продольную арматуру фундаментов стыковать внахлестку без сварки на скрутках из вязальной проволоки не менее 3шт. на стык, длина нахлеста = 50 диаметров стержня, при этом стыки должны располагаться вразбежку, в одном сечении стыковать не более 50% арматуры.

Защитный слой бетона для рабочей арматуры принят по наружней грани арматурных стержней.

Все бетонные поверхности соприкасающиеся с грунтом обмазать горячим битумом за 2 раза.

Обратную засыпку грунта за боковые пазухи фундаментов и наружних стен подвала производить с послойным трамбованием, местным неагрессивным грунтом без органических включений и строительного мусора, только после устройства и набора прочности элементов перекрытий над техэтажом (γ=1,65т/$м^3$).

Изм.	Кол.уч.	Лист	№док.	Подпись	Дата
Исполнил	Донсков С				12.19г
Проверил	Кулмуханбетов И				12.19г
Н.контрол	Таспаев А.				12.19г
ГИП	Таспаев А.				12.19г

25-19-КЖ1

"Привязка проектно-сметной документации на строительство дома культуры на 300 мест в с.Жана Каратон Жылыойского района Атырауской области"

Сельский дом культуры на 300 мест

Стадия	Лист	Листов
РП	4	

Армирование ленточного фундамента

ТОО «ЖайыкСтройПроект» г.Уральск

ВЗАМ. ИНВ. N°

ПОДП. И ДАТА

ИНВ. N° ПОДЛ. 0000000

Фм-1. М1:25

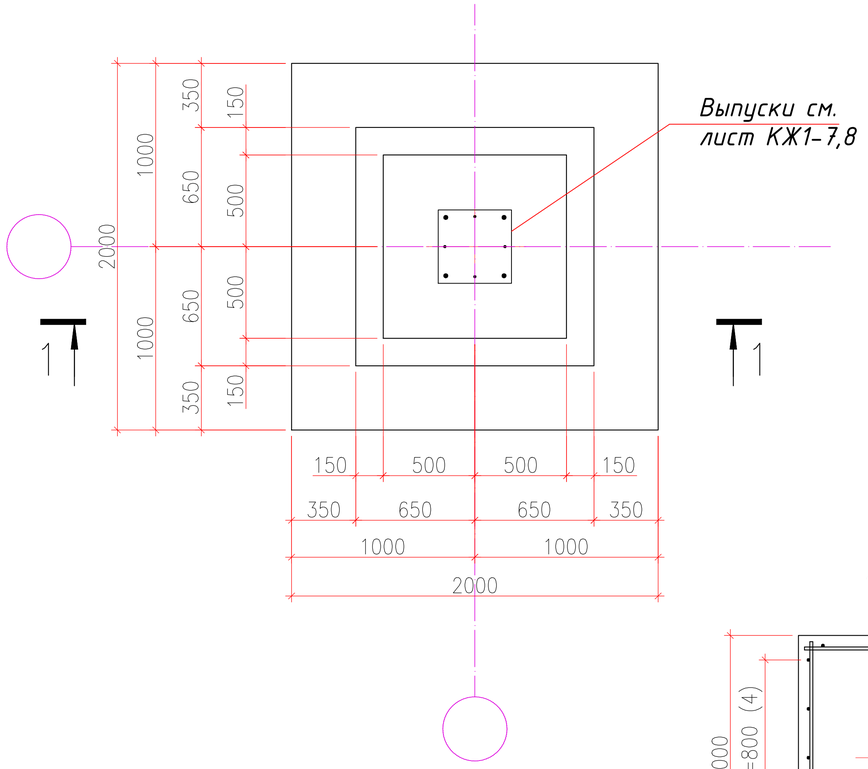

2-2. М1:25

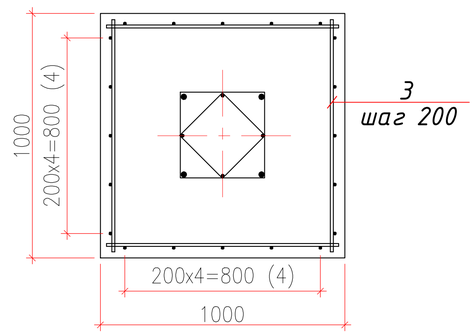

1-1. М1:25

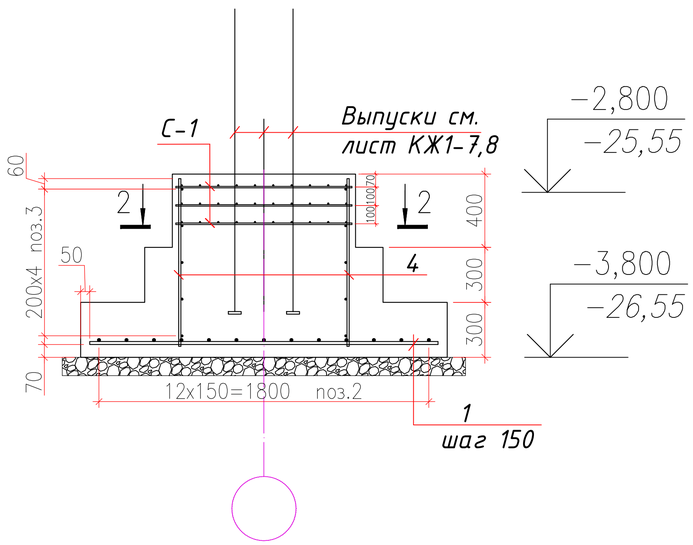

Спецификация Фм-1

Марка, поз.	Обозначение	Наименование	Кол.	Масса ед. кг.	Примеч.
	Фундамент Фм-1		2		
1	ГОСТ 34028-2016	2ф-НД-12-ОМ1-ОВ2-А400 L=1900	13	1,7	22,10
2	то же	2ф-НД-12-ОМ1-ОВ2-А400 L=1900	13	1,7	22,10
3	"	2ф-НД-12-ОМ1-ОВ2-А400 L=950	20	0,85	17,0
4	"	2ф-НД-12-ОМ1-ОВ2-А400 L=900	20	0,8	16,0
С-1	ГОСТ 23279-2012	Сетка Ф10 (А400)-100 / Ф10 (А400)-100 90х90	3	10,0	30,0
	ГОСТ 26633-2015	Бетон класса В25 W8 F100 $м^3$	2,15		на один
	ГОСТ 26633-2015	Бетон класса В10 W8 F100 $м^3$	0,5		на один

Ведомость расхода стали на фундаменты, кг.

Марка элемента	Изделия арматурные									Всего	Общий расход
	Арматура класса										
	А400						А240				
	ГОСТ 34028-2016										
	ø10	ø12	ø14	ø20	ø22	Итого	ø8	ø10	Итого		
Фм-1	60,0	154,4				214,4					214,40
Фм-2	150,0	478,0				628,0					628,0
Фм-3	136,5	296,1				432,6					432,6
Фм-4	150,3	129,9	271,2			551,4					551,4
Фм-5	232,5	553,5				786,0					786,0
Фм-6	174,0	379,6				553,6					553,6
Фм-7	245,7	230,4	224,4			700,5					700,5

Изм.	Кол.уч.	Лист	№док.	Подпись	Дата	25-19-КЖ1			
						"Привязка проектно-сметной документации на строительство дома культуры на 300 мест в с.Жана Каратон Жылыойского района Атырауской области"			
Исполнил		Донсков С			12.19г	Сельский дом культуры на 300 мест	Стадия	Лист	Листов
Проверил		Кулмуханбетов И			12.19г		РП	5	
Н.контрол		Таспаев А.			12.19г				
ГИП		Таспаев А.			12.19г	Фундамент Фм-1	ТОО «�жайыкСтройПроект» г.Уральск		

Взам. инв.№ | Подпись и дата | Инв. № подл.

Формат А3

Фм-2. М1:25

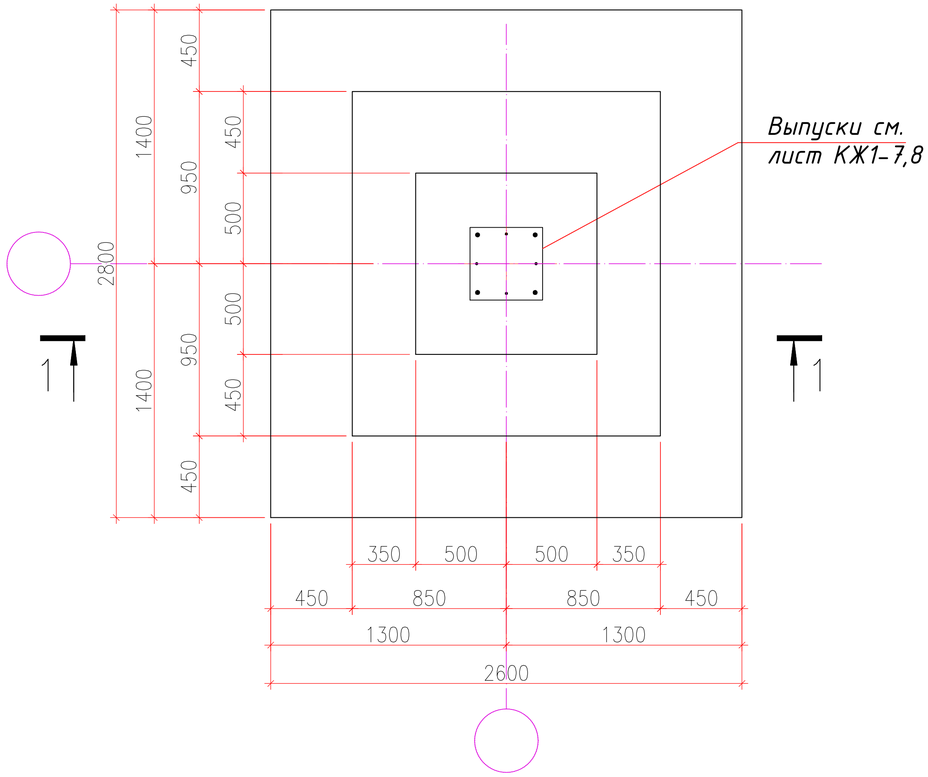

1-1. М1:25

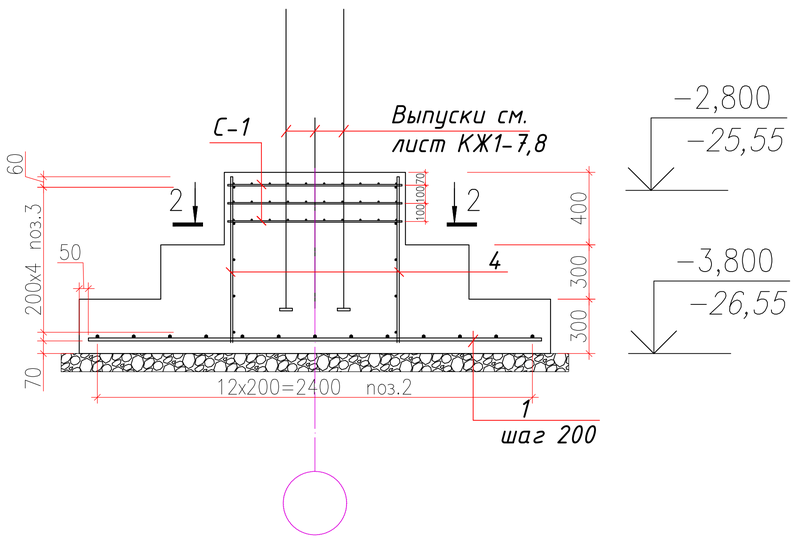

Спецификация Фм-2

Марка, поз.	Обозначение	Наименование	Кол.	Масса ед. кг.	Примеч.
	Фундамент Фм-2		5		
1	ГОСТ 34028-2016	2ф-НД-12-ОМ1-ОВ2-А400 L=2500	13	2,23	29,0
2	то же	2ф-НД-12-ОМ1-ОВ2-А400 L=2700	14	2,4	33,6
3	"	2ф-НД-12-ОМ1-ОВ2-А400 L=950	20	0,85	17,0
4	"	2ф-НД-12-ОМ1-ОВ2-А400 L=900	20	0,8	16,0
С-1	ГОСТ 23279-2012	Сетка $\frac{\text{Ф10 (А400)-100}}{\text{Ф10 (А400)-100}}$ 90х90	3	10,0	30,0
	ГОСТ 26633-2015	Бетон класса В25 W8 F100 $м^3$	3,6		на один
	ГОСТ 26633-2015	Бетон класса В10 W8 F100 $м^3$	0,9		на один

2-2. М1:25

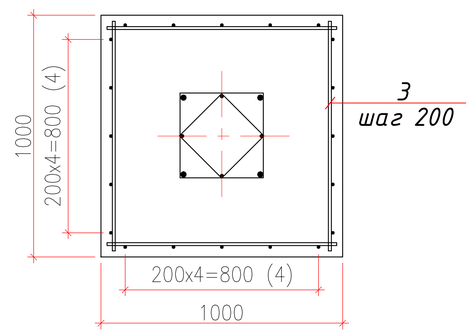

Изм.	Кол.уч.	Лист	№док.	Подпись	Дата
Исполнил		Донсков С			12.19г
Проверил		Кулмуханбетов И			12.19г
Н.контрол		Таспаев А.			12.19г
ГИП		Таспаев А.			12.19г

25-19-КЖ1

"Привязка проектно-сметной документации на строительство дома культуры на 300 мест в с.Жана Каратон Жылыойского района Атырауской области"

Сельский дом культуры на 300 мест

Стадия	Лист	Листов
РП	5.1	

Фундамент Фм-2

ТОО «ЖайыкСтройПроект» г.Уральск

Взам. инв.№ | Подпись и дата | Инв. № подл.

Фм-3. М1:25

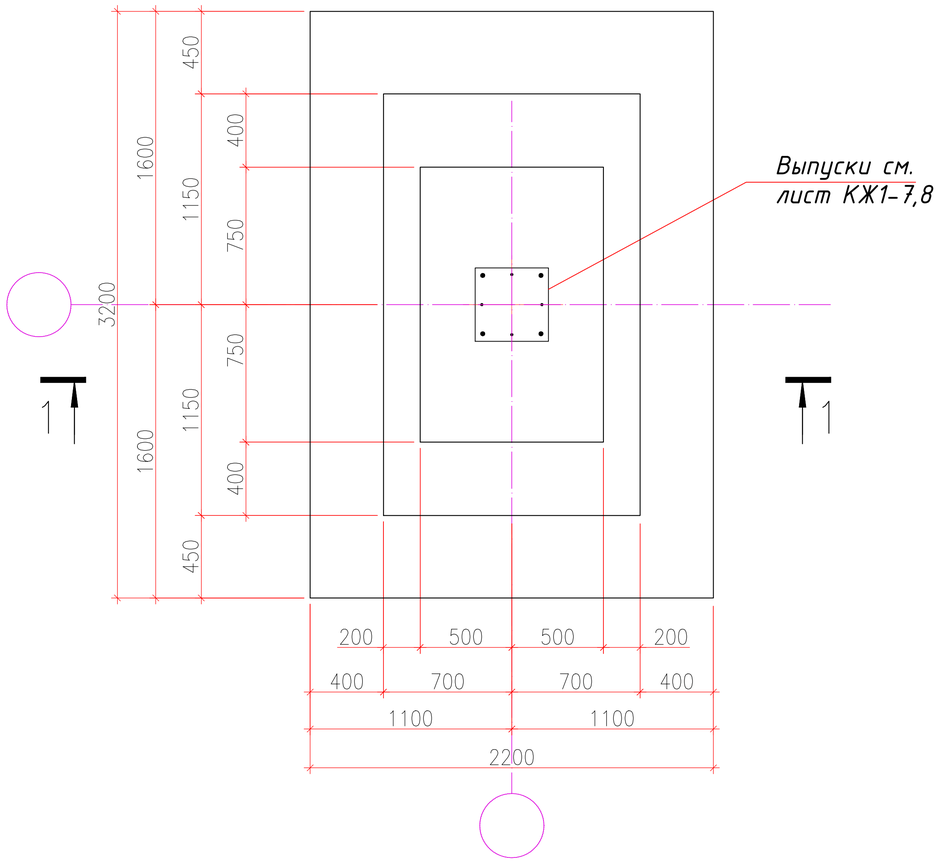

1-1. М1:25

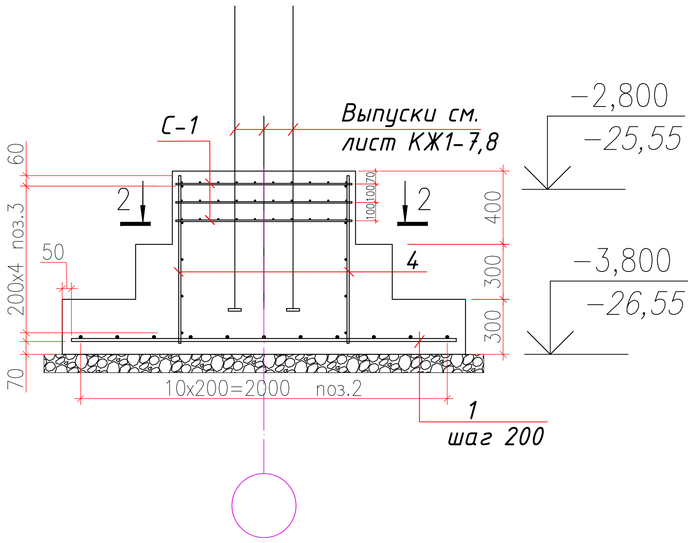

Спецификация Фм-3

Марка, поз.	Обозначение	Наименование	Кол.	Масса ед. кг.	Примеч.
	Фундамент Фм-3		3		
1	ГОСТ 34028-2016	2ф-НД-12-ОМ1-ОВ2-А400 L=2100	16	1,9	30,4
2	то же	2ф-НД-12-ОМ1-ОВ2-А400 L=3100	11	2,8	30,8
3	"	2ф-НД-12-ОМ1-ОВ2-А400 L=950	10	0,85	8,5
4	"	2ф-НД-12-ОМ1-ОВ2-А400 L=900	24	0,8	16,0
5	"	2ф-НД-12-ОМ1-ОВ2-А400 L=1450	10	1,3	13,0
С-1	ГОСТ 23279-2012	Сетка Ф10 (А400)-100 / Ф10 (А400)-100 90х140	3	15,5	46,5
	ГОСТ 26633-2015	Бетон класса В25 W8 F100 $м^3$	3,8		на один
	ГОСТ 26633-2015	Бетон класса В10 W8 F100 $м^3$	0,8		на один

2-2. М1:25

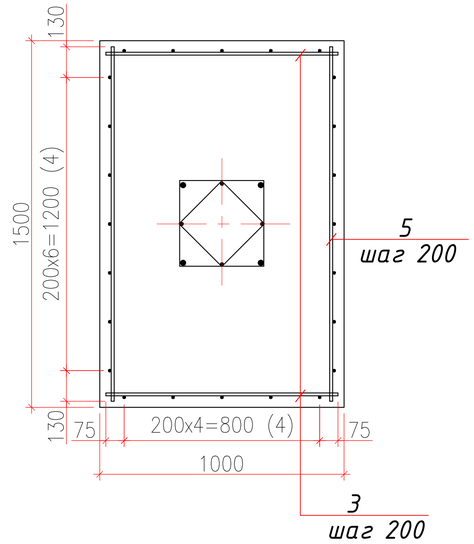

Изм.	Кол.уч.	Лист	№док.	Подпись	Дата	25-19-КЖ1			
						"Привязка проектно-сметной документации на строительство дома культуры на 300 мест в с.Жана Каратон Жылыойского района Атырауской области"			
Исполнил		Донсков С			12.19г	Сельский дом культуры на 300 мест	Стадия	Лист	Листов
Проверил		Кулмуханбетов И			12.19г		РП	5.2	
Н.контрол		Таспаев А.			12.19г				
ГИП		Таспаев А.			12.19г	Фундамент Фм-3	ТОО «�жайыкСтройПроект» г.Уральск		

Взам. инв.№

Подпись и дата

Инв. № подл.

Формат А3

Фм-4. М1:25

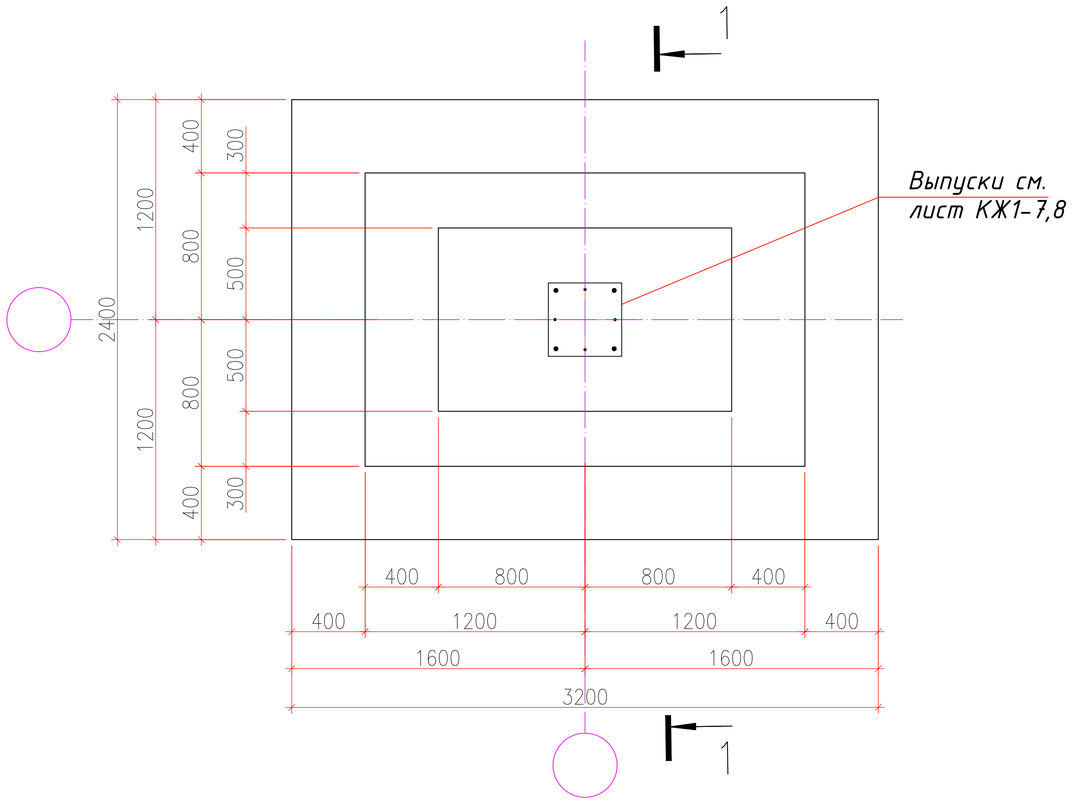

1-1. М1:25

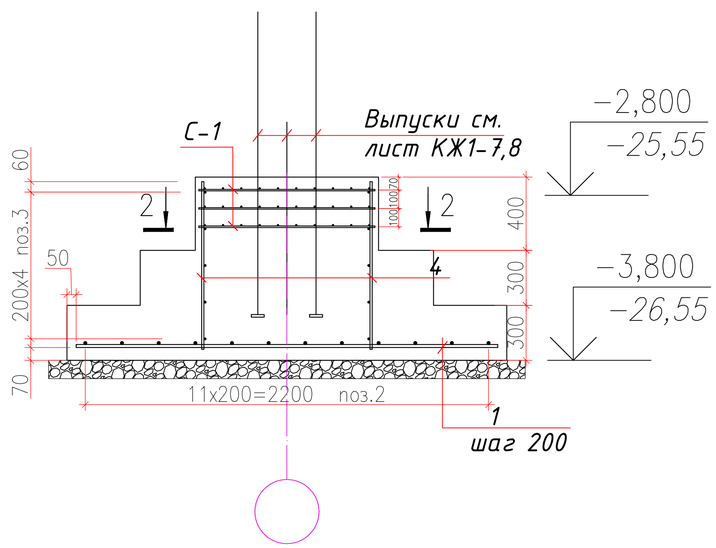

Спецификация Фм-4

Марка, поз.	Обозначение	Наименование	Кол.	Масса ед. кг.	Примеч.
	Фундамент Фм-4		3		
1	ГОСТ 34028-2016	2ф-НД-14-ОМ1-ОВ2-А400 L=2300	16	2,8	44,8
2	то же	2ф-НД-14-ОМ1-ОВ2-А400 L=3100	12	3,8	45,6
3	"	2ф-НД-12-ОМ1-ОВ2-А400 L=950	10	0,85	8,5
4	"	2ф-НД-12-ОМ1-ОВ2-А400 L=900	26	0,8	20,8
5	"	2ф-НД-12-ОМ1-ОВ2-А400 L=1550	10	1,4	14,0
С-1	ГОСТ 23279-2012	Сетка Ф10 (А400)-100 / Ф10 (А400)-100 90х150	3	16,7	50,1
	ГОСТ 26633-2015	Бетон класса В25 W8 F100 $м^3$	4,2		на один
	ГОСТ 26633-2015	Бетон класса В10 W8 F100 $м^3$	0,9		на один

2-2. М1:25

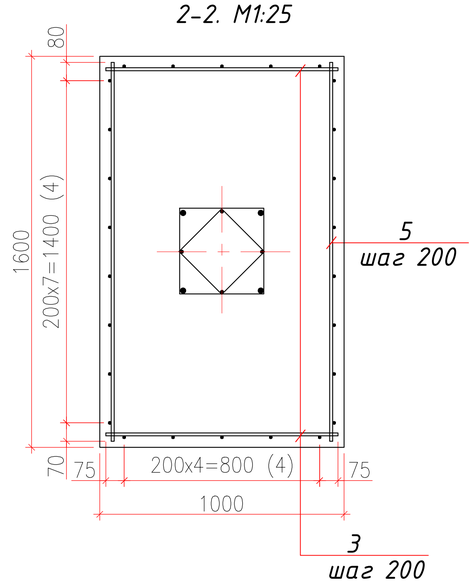

Изм.	Кол.уч.	Лист	№док.	Подпись	Дата	25-19-КЖ1			
						"Привязка проектно-сметной документации на строительство дома культуры на 300 мест в с.Жана Каратон Жылыойского района Атырауской области"			
Исполнил		Донсков С			12.19г	Сельский дом культуры на 300 мест	Стадия	Лист	Листов
Проверил		Кулмуханбетов И			12.19г		РП	5.3	
Н.контрол		Таспаев А.			12.19г				
ГИП		Таспаев А.			12.19г	Фундамент Фм-4	ТОО «�жайыкСтройПроект» г.Уральск		

Взам. инв.№ | Подпись и дата | Инв. № подл.

Формат А3

Фм-5. М1:25

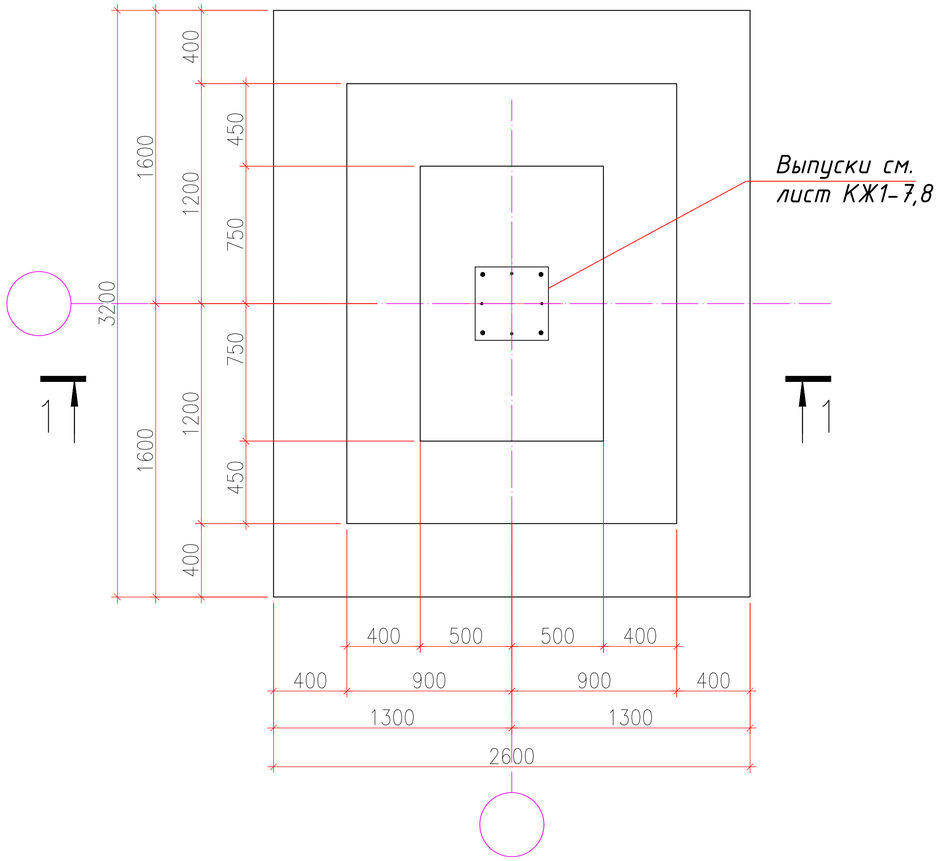

1-1. М1:25

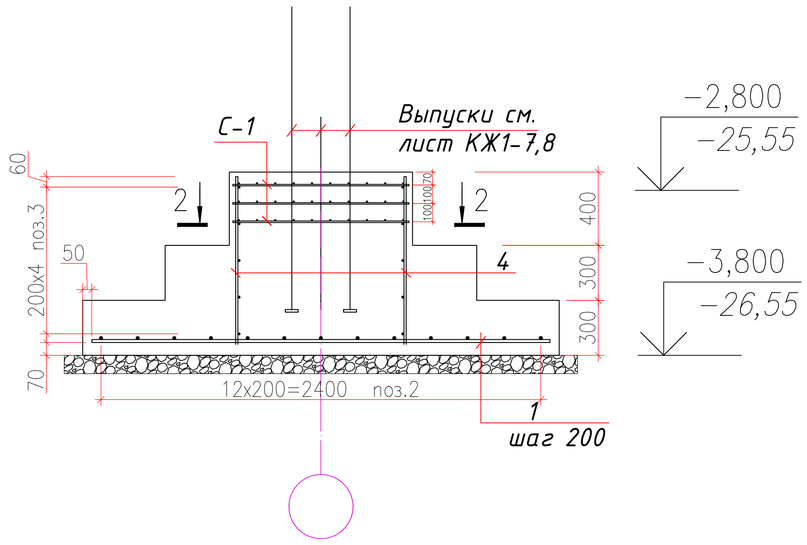

Спецификация Фм-5

Марка, поз.	Обозначение	Наименование	Кол.	Масса ед. кг.	Примеч.
	Фундамент Фм-5		5		
1	ГОСТ 34028-2016	2ф-НД-12-ОМ1-ОВ2-А400 L=2500	16	2,3	36,8
2	то же	2ф-НД-12-ОМ1-ОВ2-А400 L=3100	13	2,8	36,4
3	"	2ф-НД-12-ОМ1-ОВ2-А400 L=950	10	0,85	8,5
4	"	2ф-НД-12-ОМ1-ОВ2-А400 L=900	24	0,8	16,0
5	"	2ф-НД-12-ОМ1-ОВ2-А400 L=1450	10	1,3	13,0
С-1	ГОСТ 23279-2012	Сетка Ф10 (А400)-100 / Ф10 (А400)-100 90х140	3	15,5	46,5
	ГОСТ 26633-2015	Бетон класса В25 W8 F100 $м^3$	2,8		на один
	ГОСТ 26633-2015	Бетон класса В10 W8 F100 $м^3$	1,0		на один

2-2. М1:25

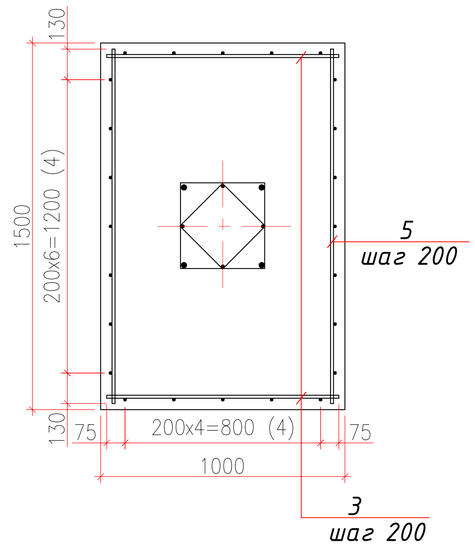

Изм.	Кол.уч.	Лист	№док.	Подпись	Дата	25-19-КЖ1			
						"Привязка проектно-сметной документации на строительство дома культуры на 300 мест в с.Жана Каратон Жылыойского района Атырауской области"			
Исполнил		Донсков С			12.19г	Сельский дом культуры на 300 мест	Стадия	Лист	Листов
Проверил		Кулмуханбетов И			12.19г		РП	5.4	
Н.контрол		Таспаев А.			12.19г				
ГИП		Таспаев А.			12.19г	Фундамент Фм-5	ТОО «ЖайыкСтройПроект» г.Уральск		

Взам. инв.№ | Подпись и дата | Инв. № подл.

Формат А3

Фм-6. М1:25

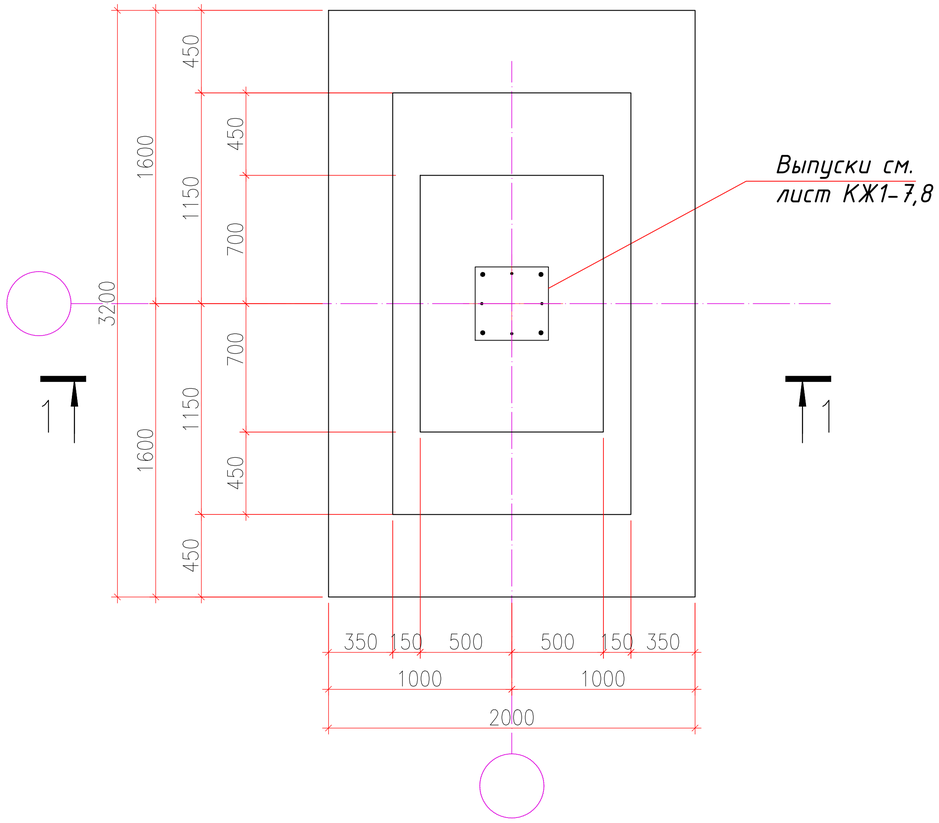

1-1. М1:25

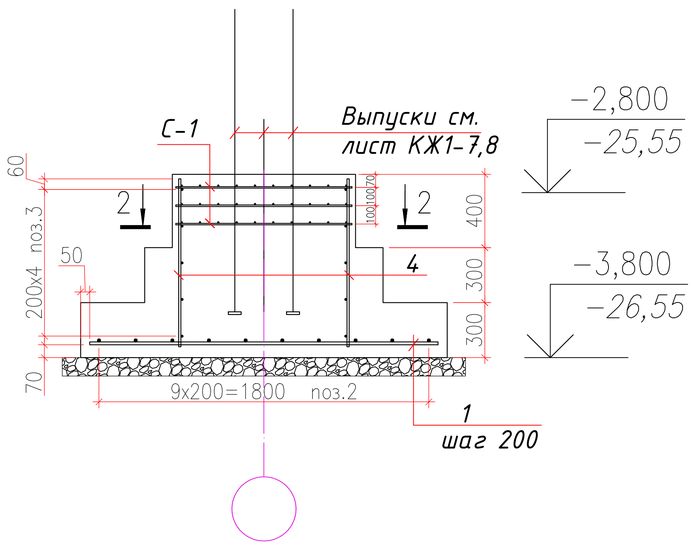

Спецификация Фм-6

Марка, поз.	Обозначение	Наименование	Кол.	Масса ед. кг.	Примеч.
	Фундамент Фм-6		4		
1	ГОСТ 34028-2016	2ф-НД-12-ОМ1-ОВ2-А400 L=1900	16	1,7	27,2
2	то же	2ф-НД-12-ОМ1-ОВ2-А400 L=3100	10	2,8	28,0
3	"	2ф-НД-12-ОМ1-ОВ2-А400 L=950	10	0,85	8,5
4	"	2ф-НД-12-ОМ1-ОВ2-А400 L=900	24	0,8	19,2
5	"	2ф-НД-12-ОМ1-ОВ2-А400 L=1350	10	1,2	12,0
С-1	ГОСТ 23279-2012	Сетка Ф10 (А400)-100 / Ф10 (А400)-100 90х130	3	14,5	43,5
	ГОСТ 26633-2015	Бетон класса В25 W8 F100 $м^3$	3,5		на один
	ГОСТ 26633-2015	Бетон класса В10 W8 F100 $м^3$	0,8		на один

2-2. М1:25

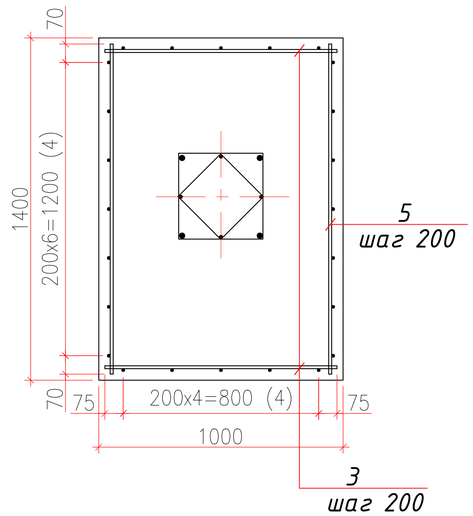

Изм.	Кол.уч.	Лист	№док.	Подпись	Дата	25-19-КЖ1			
						"Привязка проектно-сметной документации на строительство дома культуры на 300 мест в с.Жана Каратон Жылыойского района Атырауской области"			
Исполнил		Донсков С			12.19г	Сельский дом культуры на 300 мест	Стадия	Лист	Листов
Проверил		Кулмуханбетов И			12.19г		РП	5.5	
Н.контрол		Таспаев А.			12.19г				
ГИП		Таспаев А.			12.19г	Фундамент Фм-6	ТОО «�жайыкСтройПроект» г.Уральск		

Взам. инв.№ | Подпись и дата | Инв. № подл.

Формат А3

Фм-7. М1:25

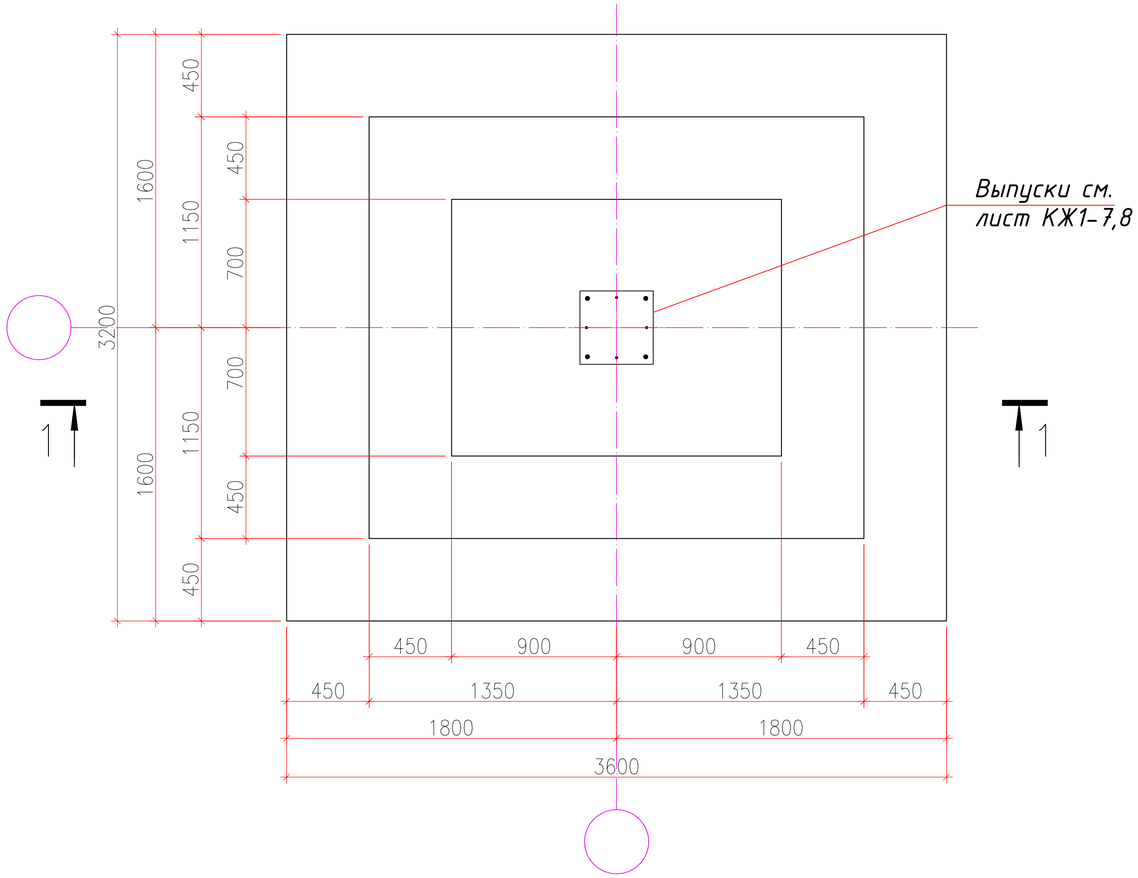

1-1. М1:25

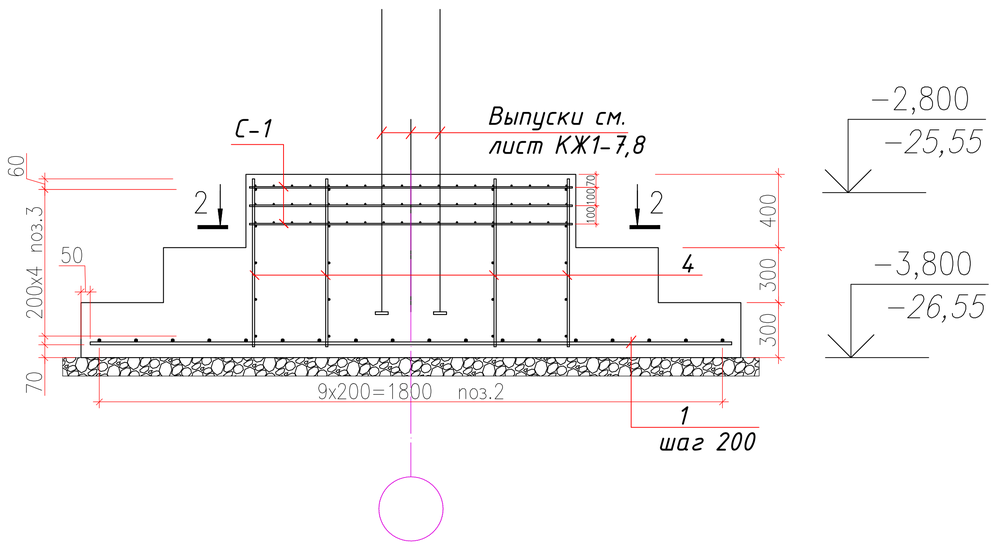

Спецификация Фм-7

Марка, поз.	Обозначение	Наименование	Кол.	Масса ед. кг.	Примеч.
	Фундамент Фм-7		3		
1	ГОСТ 34028-2016	2ф-НД-14-ОМ1-ОВ2-А400 L=1900	16	2,3	36,8
2	то же	2ф-НД-14-ОМ1-ОВ2-А400 L=3100	10	3,8	38,0
3	"	2ф-НД-12-ОМ1-ОВ2-А400 L=1750	10	1,6	16,0
4	"	2ф-НД-12-ОМ1-ОВ2-А400 L=900	46	0,8	36,8
5	"	2ф-НД-12-ОМ1-ОВ2-А400 L=1350	20	1,2	24,0
С-1	ГОСТ 23279-2012	Сетка Ф10 (А400)-100 / Ф10 (А400)-100 90х130	3	27,3	81,9
	ГОСТ 26633-2015	Бетон класса В25 W8 F100 $м^3$	6,5		на один
	ГОСТ 26633-2015	Бетон класса В10 W8 F100 $м^3$	1,3		на один

2-2. М1:25

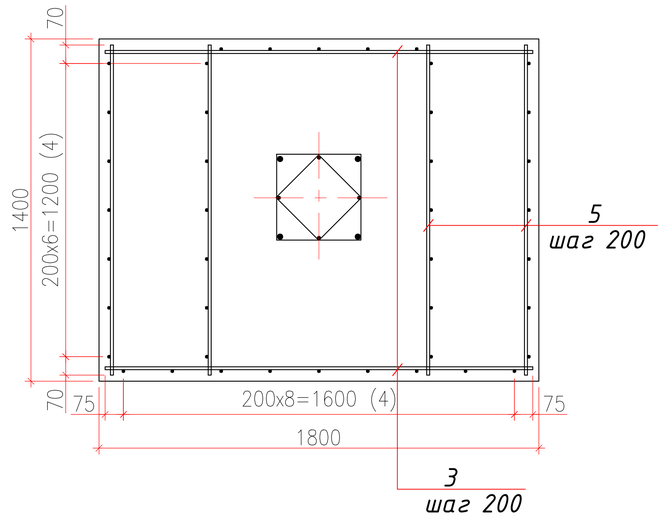

Изм.	Кол.уч.	Лист	№док.	Подпись	Дата	25-19-КЖ1			
						"Привязка проектно-сметной документации на строительство дома культуры на 300 мест в с.Жана Каратон Жылыойского района Атырауской области"			
Исполнил	Донсков С				12.19г	Сельский дом культуры на 300 мест	Стадия	Лист	Листов
Проверил	Кулмуханбетов И				12.19г		РП	5.6	
Н.контрол	Таспаев А.				12.19г				
ГИП	Таспаев А.				12.19г	Фундамент Фм-7	ТОО «ЖайыкСтройПроект» г.Уральск		

Взам. инв.№ | Подпись и дата | Инв. № подл.

Формат А3

Схема расположения выпусков для монолитных колонн и стен

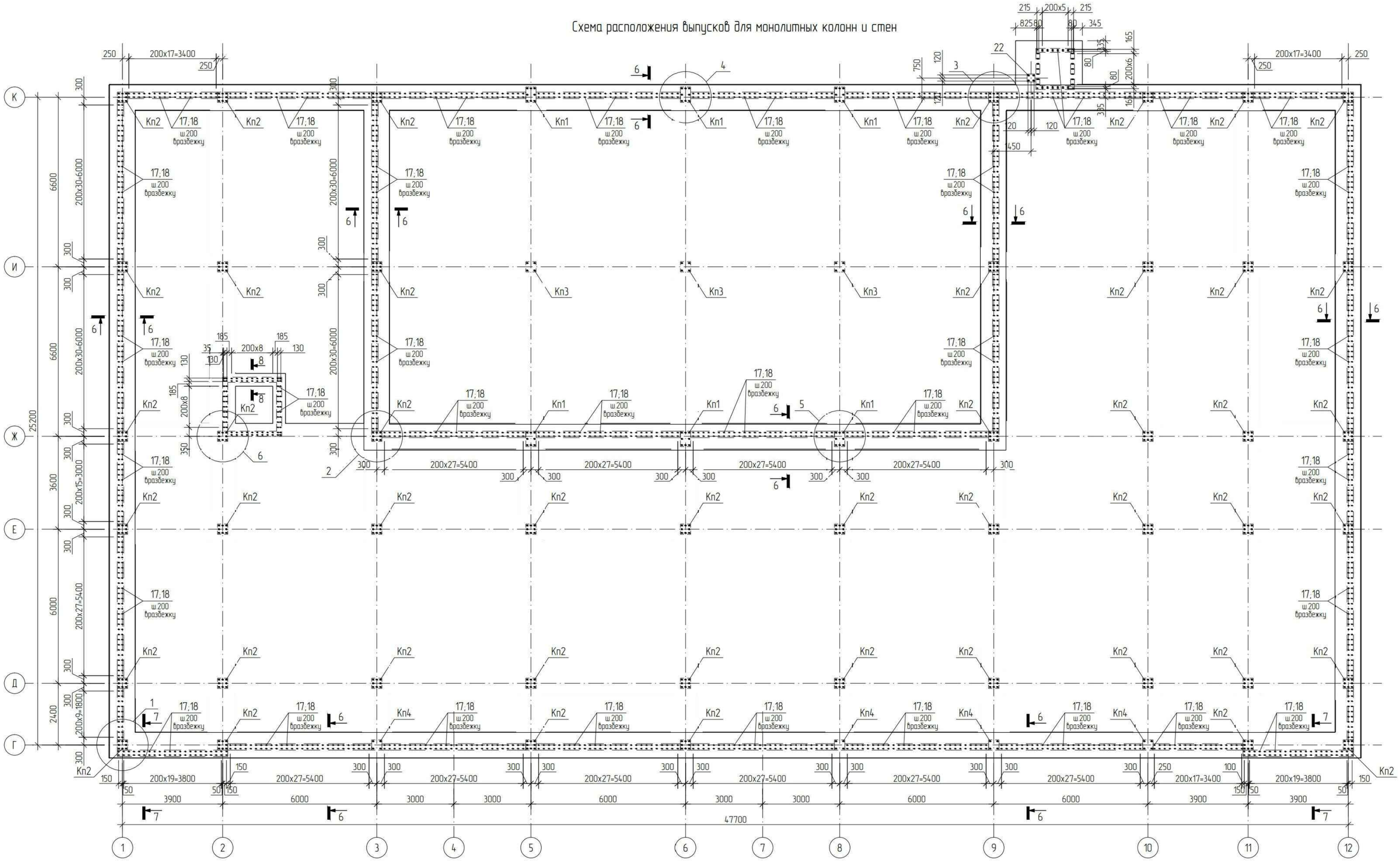

1. Общие примечания см. КЖ1 лист 3.
2. Опалубочный чертеж ленточного фундамента см. КЖ1 лист 3.
3. Схему нижнего и верхнего армирования ленточного фундамента см. КЖ1 листы 4, 5.
4. Спецификацию элементов и ведомость расхода стали см. КЖ1 лист 5.
5. Узлы 1 ... 6 и сечения 6 – 6 ... 8 – 8 разработаны на КЖ1 лист 7.

								ТП РК 300 СДК (IVA, IVГ)-2.2-2013-КЖ1	
								Сельский Дом культуры на 300 мест для IVA, IVГ климатических подрайонов с обычными геологическими условиями	
				Изм.	Кол.уч.	Лист	Nдок.	Подпись	Дата
Привязан	25-19-КЖ1							Сельский Дом культуры на 300 мест	Стадия: РП; Лист: 6; Листов:
Исполнил	Донсков С.			Гл. констр. пр.	Кулжабаев				
Н.контрол	Кулмуханбетов И.			Разработал	Балтабаев			Схема расположения выпусков для монолитных колонн и стен	АО "КазНИИСА"
ГАП	Таспаев А.			Проверил	Покоякова				
Инв. N				Н. контр.	Нурпеисов				

Взам. инв.N | Подпись и дата | Инв. N подл.

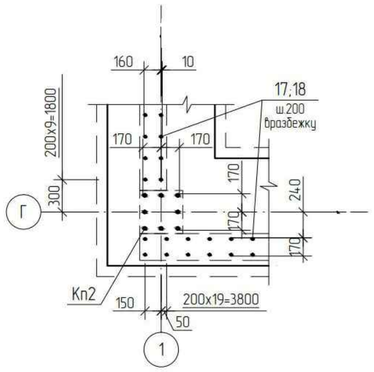

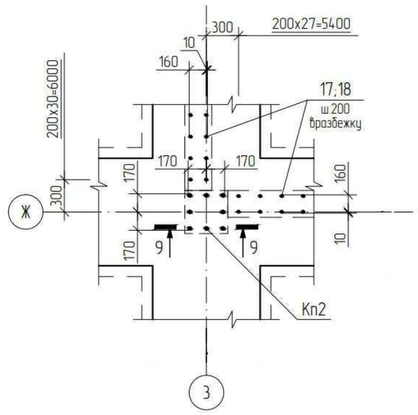

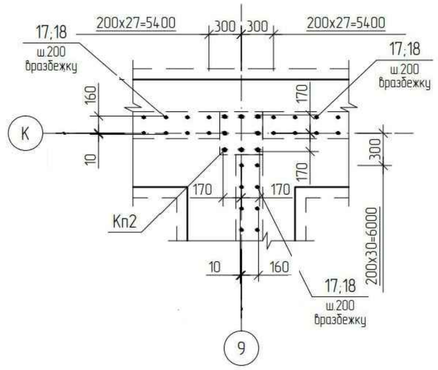

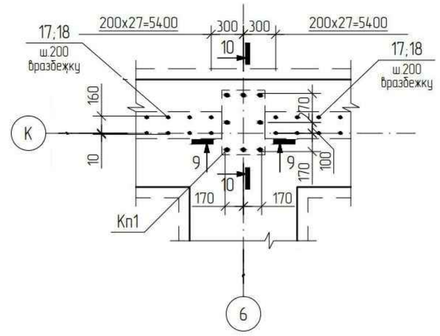

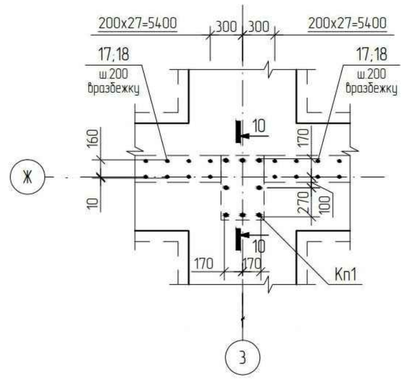

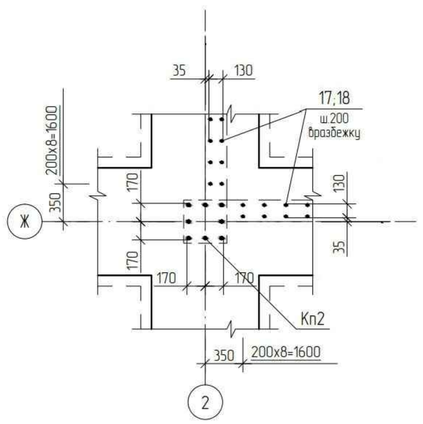

6 - 6

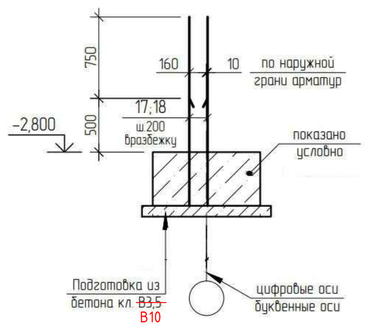

7 - 7

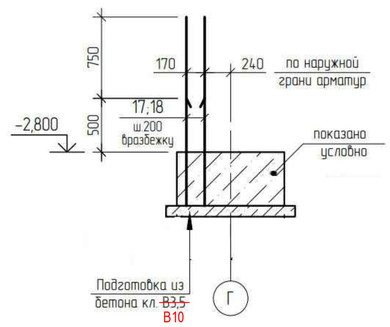

8 - 8

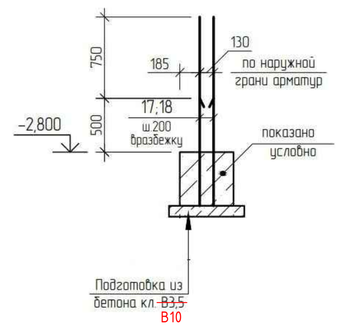

9 - 9

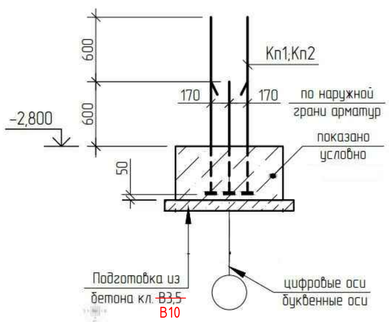

10 - 10

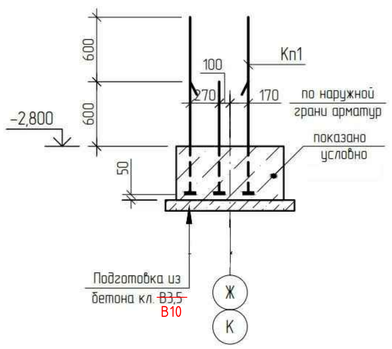

1. Общие примечания см. КЖ1 лист
2. Опалубочный чертеж фундамента см. КЖ1 лист
3. Схему армирования ленточного фундамента см. КЖ1 листы
4. Схему расположения выпусков для монолитных колонн и стен см. КЖ1 лист
5. Спецификацию элементов и ведомость расхода стали см. КЖ1 лист
6. Узлы 1 ... 6 и сечения 6 – 6 ... 8 – 8 замаркированы на КЖ1 лист
7. Фундаменты показаны условно

								ТП РК 300 СДК (IVA, IVГ)-2.2-2013-КЖ1			
								Сельский Дом культуры на 300 мест для IVA, IVГ климатических подрайонов с обычными геологическими условиями			
				Изм.	Кол.уч.	Лист	Nдок.	Подпись	Дата		
Привязан	25-19-КЖ1							Сельский Дом культуры на 300 мест	Стадия	Лист	Листов
Исполнил	Донсков С			Гл. констр. пр.	Кулжабаев				РП	7	
Н.контрол	Кулмуханбетов И			Разработал	Балтабаев						
ГАП	Таспаев А.			Проверил	Покоякова			Узлы "1 ... 3" и сечения "5 – 5 ... 8 – 8" по фундаменту	АО "КазНИИСА"		
Инв. N				Н. контр.	Нурпеисов						

Взам инв.N | Подпись и дата | Инв. N подл

Шайбы
Ш1; Ш2; Ш3; Ш4; Ш5

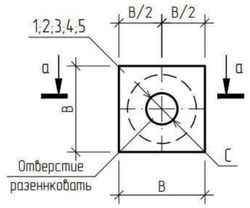

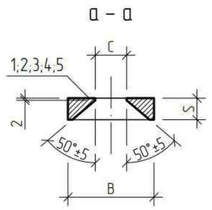

Деталь соединения арматуры с шайбой

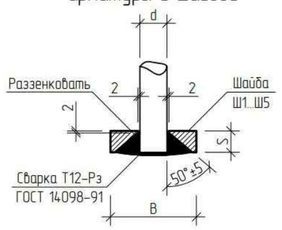

Каркас пространственный
Кп1

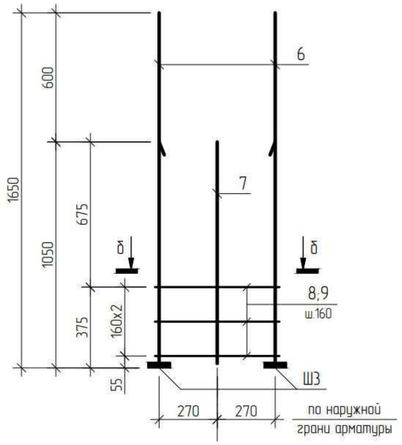

Каркас пространственный
Кп2; Кп3; Кп4

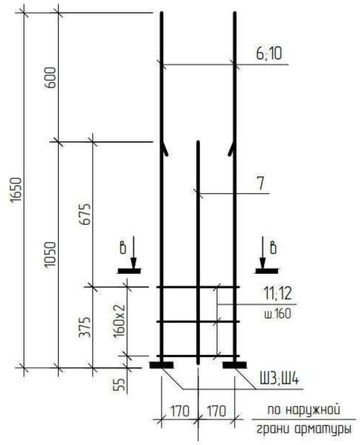

б – б

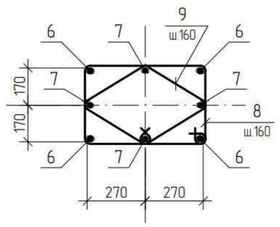

в – в
(Кп2)

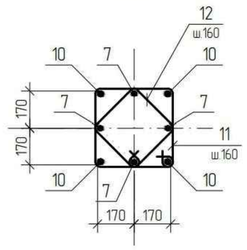

в – в
(Кп3; Кп4)

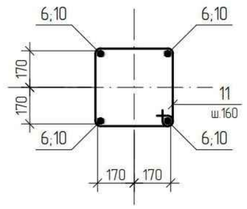

Поз.	Обозначение	Наименование	Кол.	Масса ед., кг	Приме-чание
		Сборочные единицы			
Кп1	КЖ1 лист 8	Каркас пространственный Кп1	6	42,55	
Кп2	КЖ1 лист 8	Каркас пространственный Кп2	47	30,71	
Кп3	КЖ1 лист 8	Каркас пространственный Кп3	3	31,36	
Кп4	КЖ1 лист 8	Каркас пространственный Кп4	4	20,36	
Зд1	КЖ1 лист 24	Закладная деталь Зд1	4	11,28	

Спецификация

Марка изделия	Поз. дет.	Наименование	Кол.	Масса 1 дет., кг	Масса изделия, кг
Ш1	1	полоса –25х105 ГОСТ 103-2006 / С245 ГОСТ 27772-88 L=105	1	2.16	2.16
Ш2	2	полоса –22х90 ГОСТ 103-2006 / С245 ГОСТ 27772-88 L=90	1	1.40	1.40
Ш3	3	полоса –20х80 ГОСТ 103-2006 / С245 ГОСТ 27772-88 L=80	1	1.00	1.00
Ш4	4	полоса –18х70 ГОСТ 103-2006 / С245 ГОСТ 27772-88 L=70	1	0.69	0.69
Ш5	5	полоса –16х65 ГОСТ 103-2006 / С245 ГОСТ 27772-88 L=65	1	0.53	0.53
Кп1	6	2ф-НД-25-ОМ1-ОВ2-А400 L=1650	4	6.36	42.55
	7*	2ф-НД-16-ОМ1-ОВ2-А400 L=1400	4	2.22	
	8*	Моток НД-8-ОМ1-А240 L= 2000	3	0.79	
	9*	Моток НД-8-ОМ1-А240 L= 1560	3	0.62	
	Ш3	Шайба Ш3 см. данный лист	4	1.00	
Кп2	10	2ф-НД-20-ОМ1-ОВ2-А400 L=1650	4	4.08	30.71
	7*	2ф-НД-16-ОМ1-ОВ2-А400 L=1400	4	2.22	
	11*	Моток НД-8-ОМ1-А240 L= 1600	3	0.64	
	12*	Моток НД-8-ОМ1-А240 L= 1240	3	0.49	
	Ш5	Шайба Ш5 см. данный лист	4	0.53	
Кп3	6	2ф-НД-25-ОМ1-ОВ2-А400 L=1650	4	6.36	31.36
	11*	Моток НД-8-ОМ1-А240 L= 1600	3	0.64	
	Ш3	Шайба Ш3 см. данный лист	4	1.00	
Кп4	10	2ф-НД-20-ОМ1-ОВ2-А400 L=1650	4	4.08	20.36
	11*	Моток НД-8-ОМ1-А240 L= 1600	3	0.64	
	Ш5	Шайба Ш5 см. данный лист	4	0.53	

Позиции, обозначенные знаком (*), см. ведомость деталей

Ведомость деталей

Поз.	Эскиз
7	1050; 350
8	660; 340; 460; 540
9	330; 450; 330; 450
11	460; 340; 460; 340
12	250; 370; 250; 370

Таблица размеров для шайб

Марка эл-та	Размеры, мм			
	d	S	C	B
Ш1	32	25	36	105
Ш2	28	22	32	90
Ш3	25	20	29	80
Ш4	22	18	26	70
Ш5	20	16	24	65

1. Изготовление вести в соответствии с требованиями ГОСТ 10922-2012
2. Приварку анкеров к пластинам в тавр выполнять ручной дуговой сваркой под слоем флюса в соответствии с требованиями ГОСТ 14098-91 и ~~СНиП РК 5.03-37-2005~~ СП РК 5.03-107- 2013
3. Сварку металлоизделий вести электродами типа Э-42А по ГОСТ 9467-75.
4. Размеры хомутов даны по внутренней грани арматуры хомута.
5. Арматурные стержни приняты по ГОСТ 34028-2016.

Изм.	Кол.уч.	Лист	Nдок.	Подпись	Дата

ТП РК 300 СДК (IVA, IVГ)-2.2-2013-КЖ1

Сельский Дом культуры на 300 мест для IVA, IVГ климатических подрайонов с обычными геологическими условиями

Привязан 25-19-КЖ1

Исполнил	Донсков С	Гл. констр. пр.	Кулжабаев
Н.контрол	Кулмуханбетов И	Разработал	Балтабаев
ГАП	Таспаев А.	Проверил	Покоякова
Инв. N		Н. контр.	Нурпеисов

Сельский Дом культуры на 300 мест

Стадия	Лист	Листов
РП	8	

Шайбы Ш1 ... Ш5; Каркасы пространственные Кп1 ... Кп4

АО "КазНИИСА"

Взам инв.N | Подпись и дата | Инв. N подл.

Схема расположения монолитных приямков Пр2; Пр3 по оси 12 в осях Ж – И

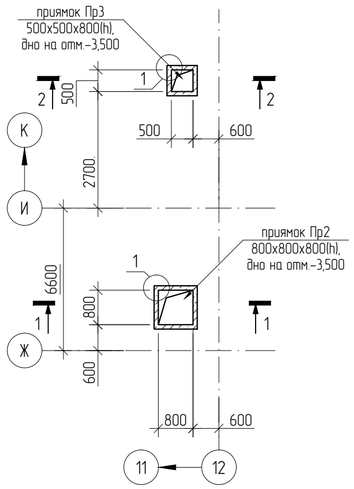

Схема расположения монолитного приямка Пр2 в осях 10 – Г

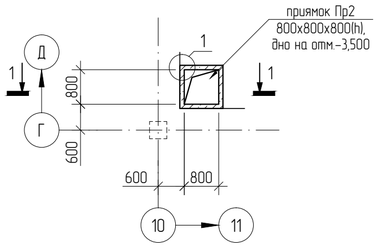

Схема расположения монолитных приямков Пр4 по оси 8 в осях Ж – К

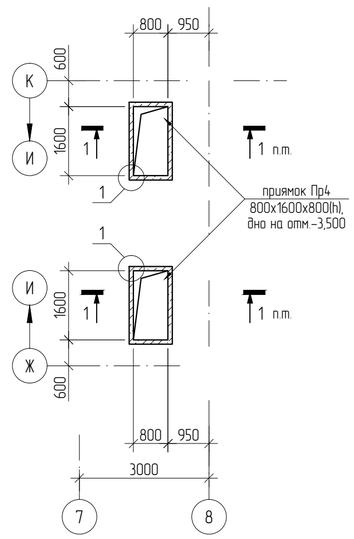

1 – 1

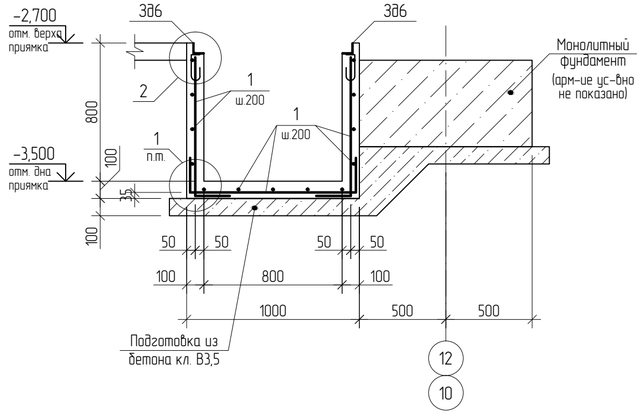

2 – 2

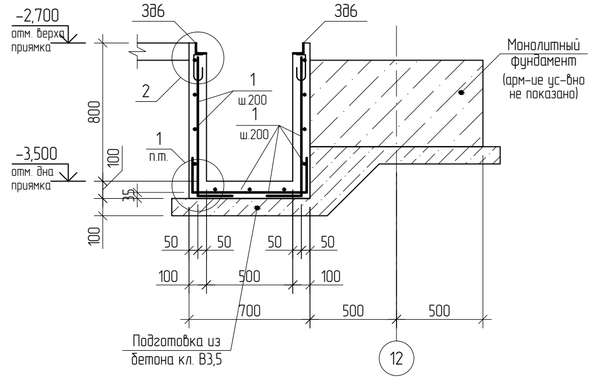

1

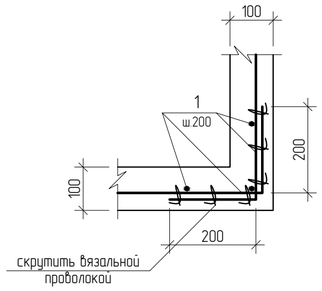

2

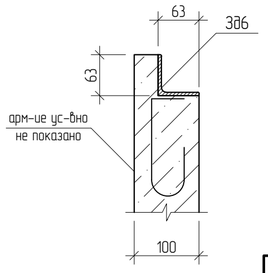

Спецификация элементов на монолитные приямки Пр2; Пр3; Пр4

Поз.	Обозначение	Наименование	Кол.	Масса ед., кг	Приме-чание
		Приямок Пр2 шт.	2		
3Д6	КЖ1 лист 34	Закладная деталь 3Д6	4.0	4.42	
1		ф10 А-III ГОСТ 34028-2016 L=п.м.	56.0	0.62	
		Материал:			
		Бетон кл. В25 $м^3$	0.40		
		Бетон кл. В10 $м^3$	0.30		
		Приямок Пр3			
3Д6	КЖ1 лист 34	Закладная деталь 3Д6	2.8	4.42	
1		ф10 А-III ГОСТ 34028-2016 L=п.м.	36.0	0.62	
		Материал:			
		Бетон кл. В25 $м^3$	0.30		
		Бетон кл. В10 $м^3$	0.15		
		Приямок Пр4 шт.	2		
3Д6	КЖ1 лист 34	Закладная деталь 3Д6	5.6	4.42	
1		ф10 А-III ГОСТ 34028-2016 L=п.м.	84.0	0.62	
		Материал:			
		Бетон кл. В25 $м^3$	0.60		
		Бетон кл. В10 $м^3$	0.30		

1. Все бетонные поверхности, соприкасающиеся с грунтом, обмазать горячим битумом за 2 раза
2. Под монолитные приямки выполнить подготовку из бетона кл.В3,5 толщиной 100мм. с заведением за грани на 100мм.

Ведомость расхода стали, кг

Марка элемента	Арматурные изделия				Изделия закладные				
	Арматура класса			Всего	Арматура класса		Прокат марки		Всего
	А-III				А-III		С245		
	ГОСТ 5781-82*				ГОСТ 5781-82*		ГОСТ 8509-93		
	ф10		итого		ф8	итого	63х4	итого	
Приямок Пр2	34.72		34.72	34.72	2.08	2.08	15.60	15.60	17.68
Приямок Пр3	22.32		22.32	22.32	1.46	1.46	10.92	10.92	12.38
Приямок Пр4	52.08		52.08	52.08	2.91	2.91	21.84	21.84	24.75

Согласовано: Гл. спец ЭЛ Даниляжина; Гл. спец СС Даниляжина

Согласовано: ГАП Пабленко; Гл. спец ОВ Пак; Гл. спец ВК Дмитриев

Взам инв.N

Подпись и дата

Инв. N подл.

Изм.	Кол.уч.	Лист	Nдок.	Подпись	Дата

ТП РК 300 СДК (IVA, IVГ)-2.2-2013-КЖ1

Сельский Дом культуры на 300 мест для IVA, IVГ климатических подрайонов с обычными геологическими условиями

Привязан Заказ: 25-19-КЖ1

Инженер	Донсков С	Гл. констр. пр.	Кулжабаев
Н.контр	Кулмуханбетов	Разработал	Балтабаев
Гап	Таспаев А	Проверил	Покоякова
Инв. N		Н. контр.	Нурпеисов

Сельский Дом культуры на 300 мест

Стадия	Лист	Листов
РП	9	

Схема расположения монолитных приямков Пр2; Пр3; Пр4

АО "КазНИИСА"

Схема расположения воздухозаборной шахты по оси "К" в осях "9 – 10"

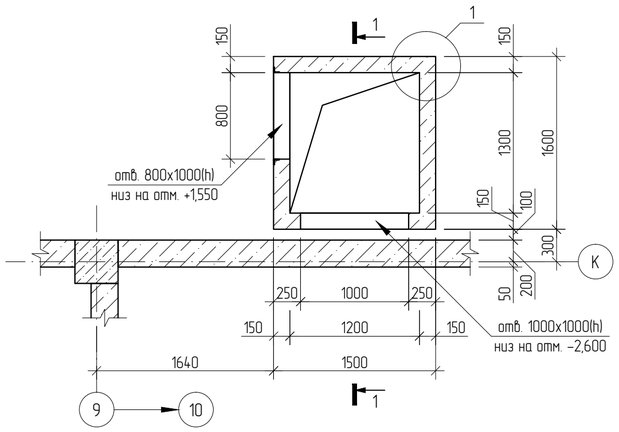

1 – 1

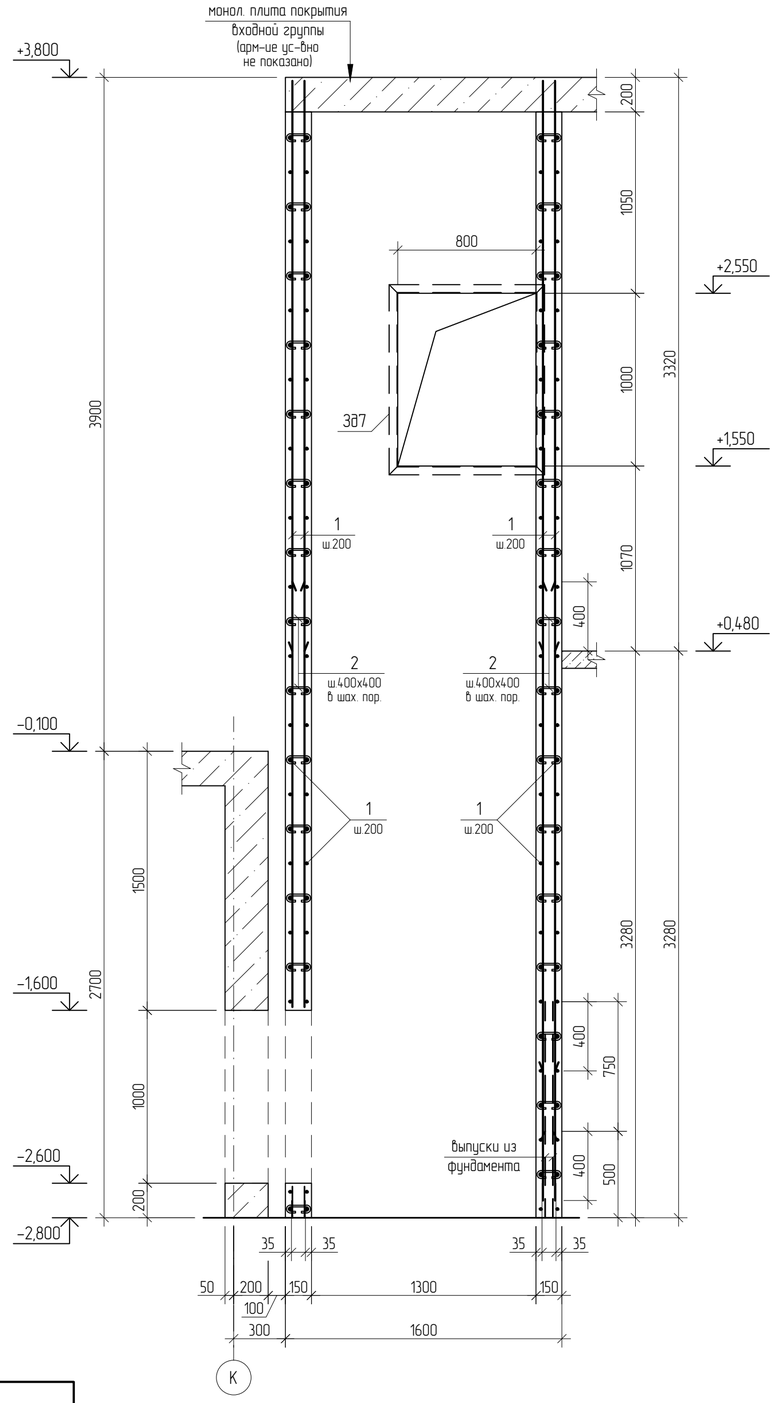

1

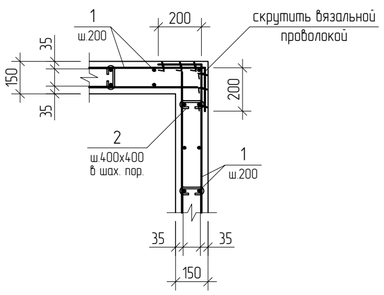

Спецификация элементов к схеме расположения ленточного фундамента

Поз.	Обозначение	Наименование	Кол.	Масса ед., кг	Приме-чание
		Сборочные единицы			
3Д7	КЖ1 лист 24	Закладная деталь 3Д7	4.0	3.86	
		Детали			
1		⌀10 А-III(А400) ГОСТ 34028-2016 L=п.м.	785.0	0.62	
2*		⌀6 А-I (А240) ГОСТ 34028-2016 L=260	400	0.06	
		Материал:			
		Бетон кл. В25 м³	8.40		

Позиции, обозначенные знаком (*), см. ведомость деталей

Ведомость деталей

Поз.	Эскиз
2	100; 80; 80

1. Все бетонные поверхности, соприкасающиеся с грунтом, обмазать горячим битумом за 2 раза.
2. Защитный слой бетона принят по наружной грани рабочих арматур.

Ведомость расхода стали, кг

Марка элемента	Арматурные изделия						Изделия закладные				
	Арматура класса					Всего	Арматура класса		Прокат марки		Всего
	А-III(А400)			А-I(А240)			AIII(А400)		С245		
	ГОСТ 34028-2016						ГОСТ34028-2016		ГОСТ 8509-93		
	⌀10		итого	⌀6	итого		⌀6	итого	50x5	итого	
Воздухозаборная шахта	486.70		486.70	24.00	24.00	510.70	0.36	0.36	15.08	15.08	15.44

Изм.	Кол.уч.	Лист	N док.	Подпись	Дата

ТП РК 300 СДК (~~IVA,~~ IVГ)-2.2-2013-КЖ1

Сельский Дом культуры на 300 мест для IVA, IVГ климатических подрайонов с обычными геологическими условиями

Привязан	Заказ: 25-19-ЮЖ1		
Инженер	Донсков С		
Н.контр	Кулмуханбетов		
Гап	Таспаев А		
Инв. N			

Гл. констр. пр.	Кулжабаев	
Разработал	Балтабаев	
Проверил	Покоякова	
Н. контр.	Нурпеисов	

Сельский Дом культуры на 300 мест

Стадия	Лист	Листов
РП	10	

Схема расположения воздухозаборной шахты по оси "К" в осях "9 – 10"

АО "КазНИИСА"

Взам инв.N | Подпись и дата | Инв. N подл.

Схема расположения монолитных стен на отм. -2,800

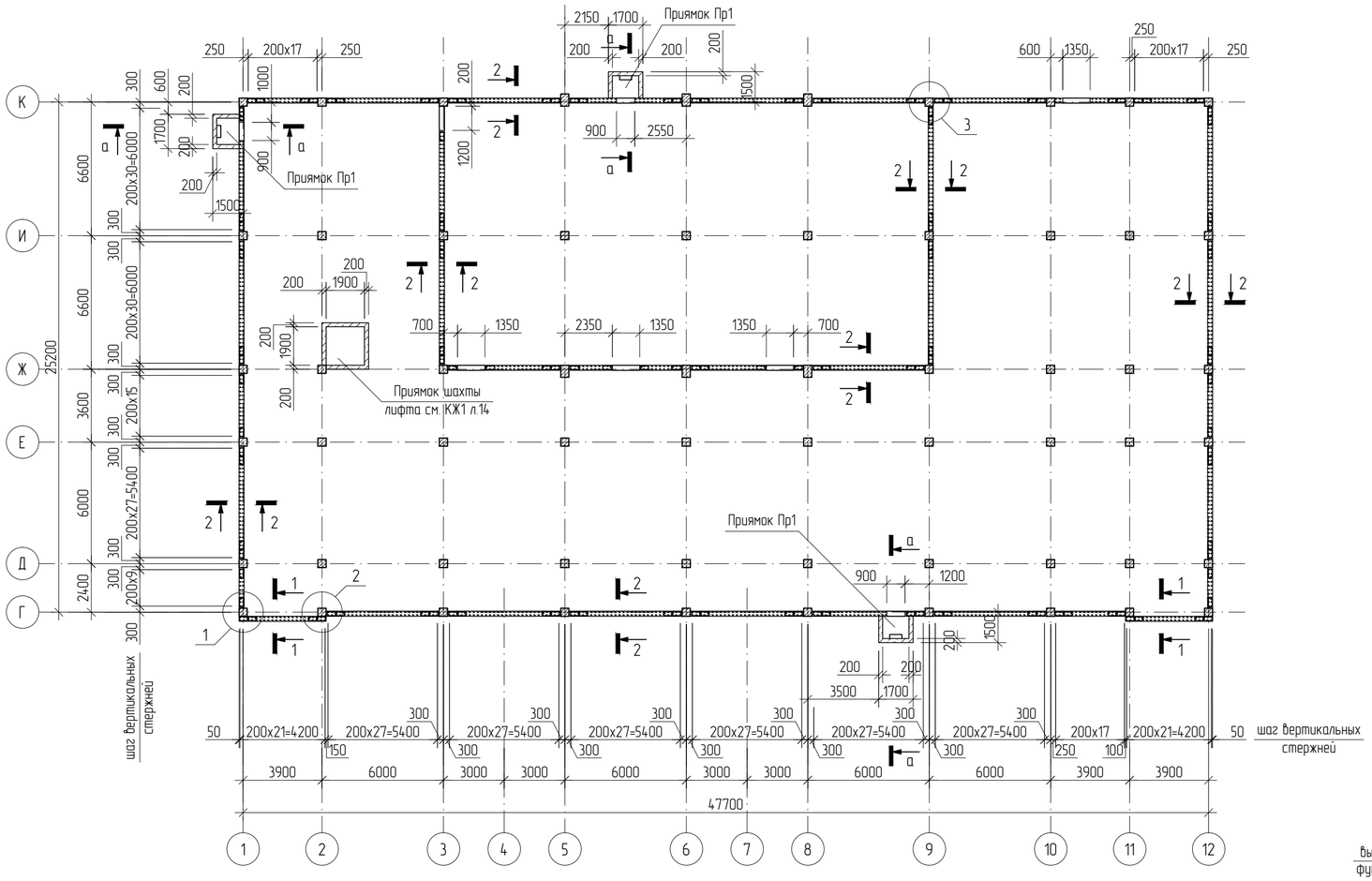

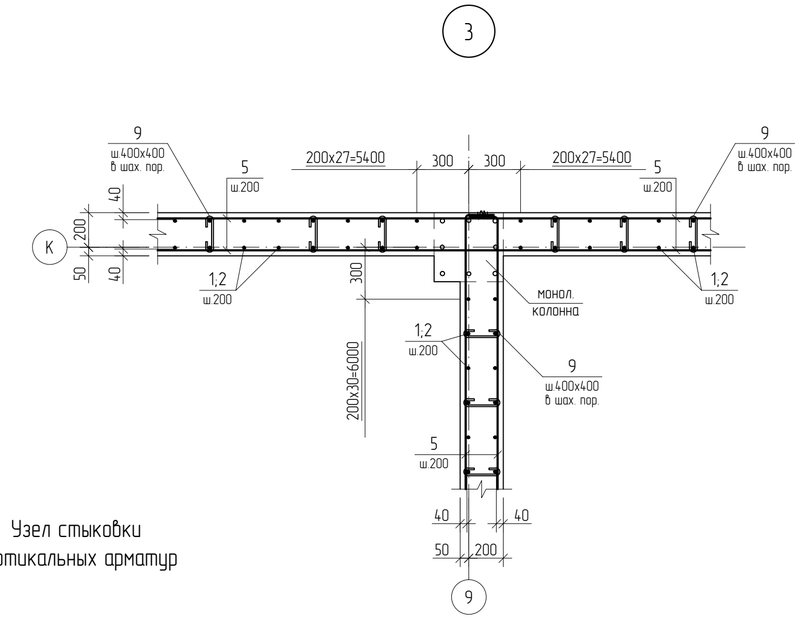

Узел стыковки вертикальных арматур

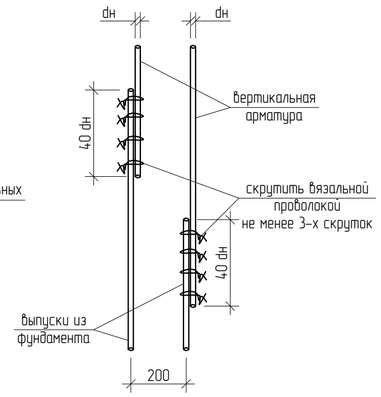

Узел стыковки горизонтальных арматур

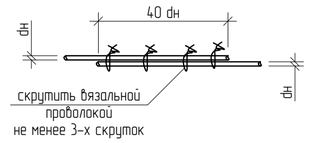

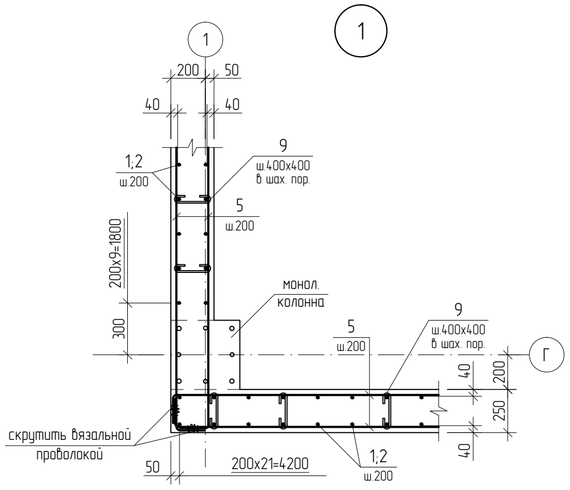

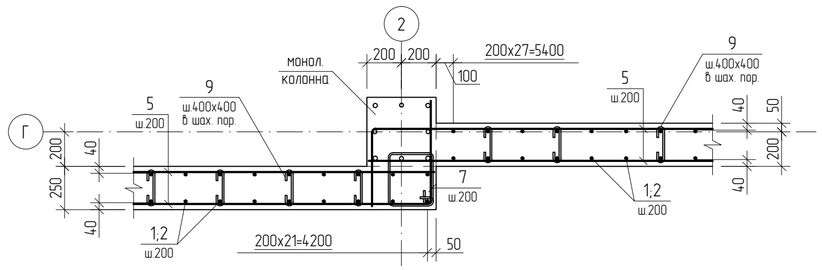

1. Развертку монолитных стен (опалубка) см. КЖ1 лист 12.
2. Сечения "1 – 1" ... "4 – 4" и "а – а" разработаны на КЖ1 лист 13.
3. Спецификацию элементов и ведомость расхода стали см. КЖ1 лист 13.
4. Защитный слой бетона принят по наружней грани горизонтальной арматуры.
5. Все бетонные поверхности, соприкасающиеся с грунтом, обмазать горячим битумом за 2 раза.

Изм.	Кол.уч.	Лист	Nдок.	Подпись	Дата	ТП РК 300 СДК (~~IVA,~~ IVГ)-2.2-2013-КЖ1
						Сельский Дом культуры на 300 мест для IVA, IVГ климатических подрайонов с обычными геологическими условиями

Привязан	Заказ: 25-19-КЖ1				
Инженер	Донсков С		Гл. констр. пр.	Кулжабаев	
Н.контр	Кулмуханбетов		Разработал	Балтабаев	
Гап	Таспаев А		Проверил	Покоякова	
Инв. N			Н. контр.	Нурпеисов	

Сельский Дом культуры на 300 мест	Стадия	Лист	Листов
	РП	11	
Схема расположения монолитных стен на отм. -2,800	АО "КазНИИСА"		

Взам инв.N | Подпись и дата | Инв. N подл.

Развертка монолитной стены по осям "Г" (опалубка)

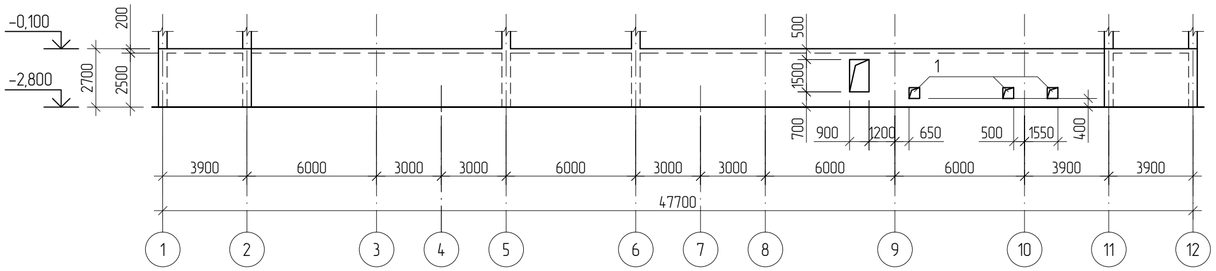

Развертка монолитной стены по осям "1" (опалубка)

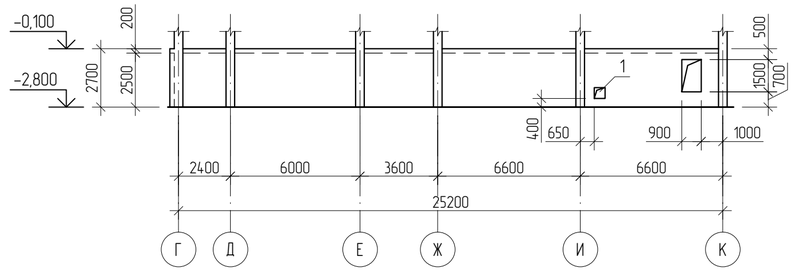

Развертка монолитной стены по осям "К" (опалубка)

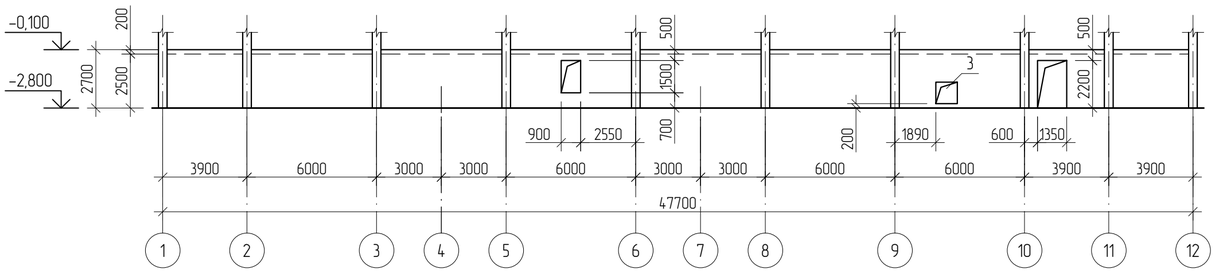

Развертка монолитной стены по осям "12" (опалубка)

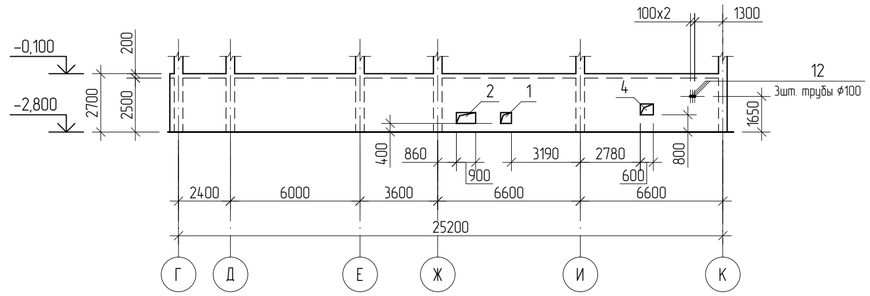

Развертка монолитной стены по осям "Ж" (опалубка)

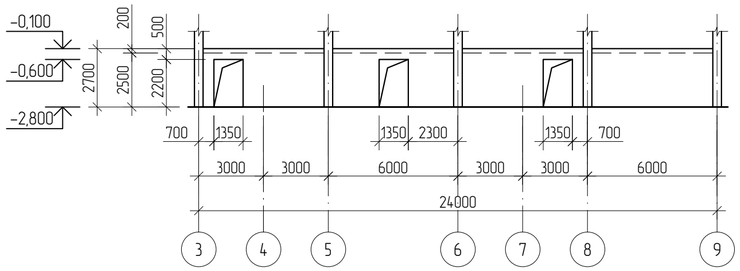

Развертка монолитной стены по осям "3" (опалубка)

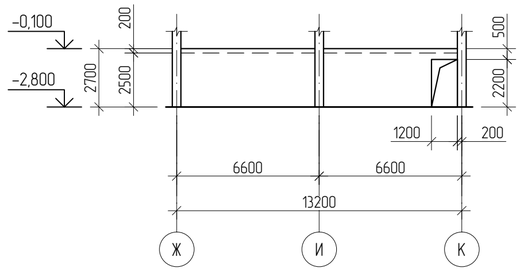

Развертка монолитной стены по осям "9" (опалубка)

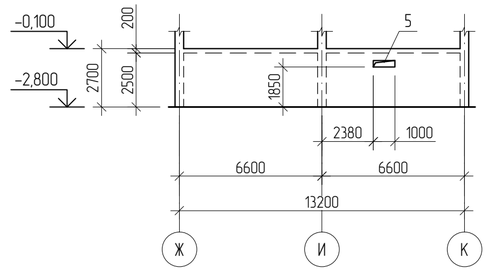

1. Схему армирования монолитных стен см. КЖ1 лист 11.
2. Спецификацию элементов и ведомость расхода стали см. КЖ1 лист 13.

Деталь усиления отверстий

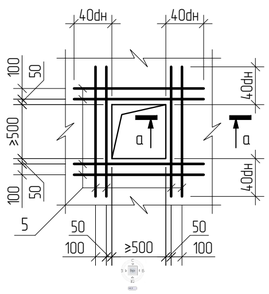

а – а

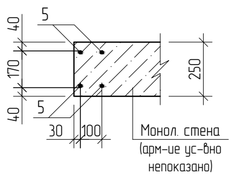

Ведомость отверстий

Марка отв.	Размеры, мм		Низ на отм.	Назна-чение	Кол-во	Примечание
	В	Н				
1	500	500	-2,400	ВК	5	
2	900	500	-2,400	ВК	1	
3	1000	1000	-2,600	ОВ	1	
4	600	500	-2,000	ОВ	1	
5	1000	300	-0,950	ОВ	1	

Изм.	Кол.уч.	Лист	Nдок.	Подпись	Дата

ТП РК 300 СДК (~~IVA,~~ IVГ)-2.2-2013-КЖ1

Сельский Дом культуры на 300 мест для IVA, IVГ климатических подрайонов с обычными геологическими условиями

Привязан Заказ: 25-19-КЖ1

Инженер	Донсков С	Гл. констр. пр.	Кулжабаев	
Н.контр	Кулмуханбетов	Разработал	Балтабаев	
Гап	Таспаев А	Проверил	Покоякова	
Инв. N		Н. контр.	Нурпеисов	

Сельский Дом культуры на 300 мест

Стадия	Лист	Листов
РП	12	

Развертки монолитных стен (опалубка)

АО "КазНИИСА"

Взам инв.N | Подпись и дата | Инв. N подл.

1 – 1

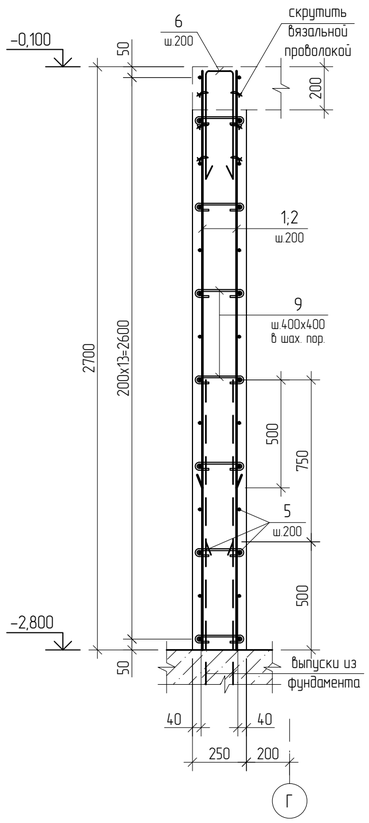

2 – 2

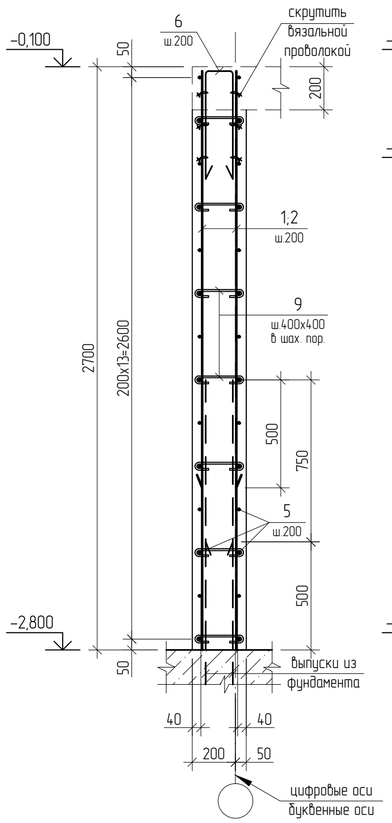

3 – 3

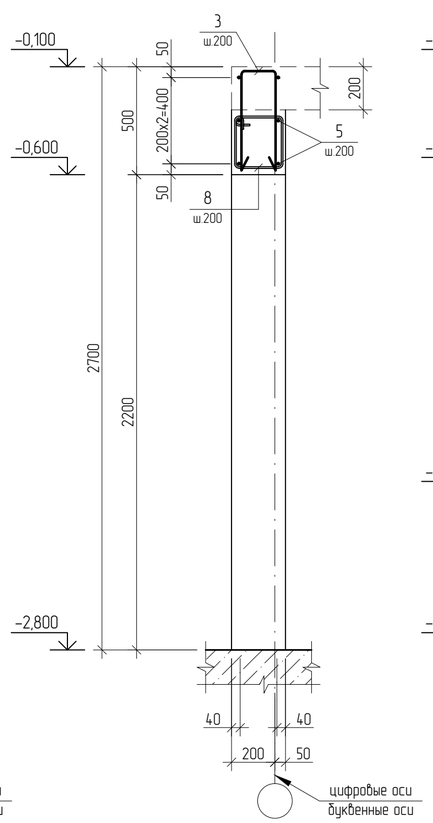

4 – 4

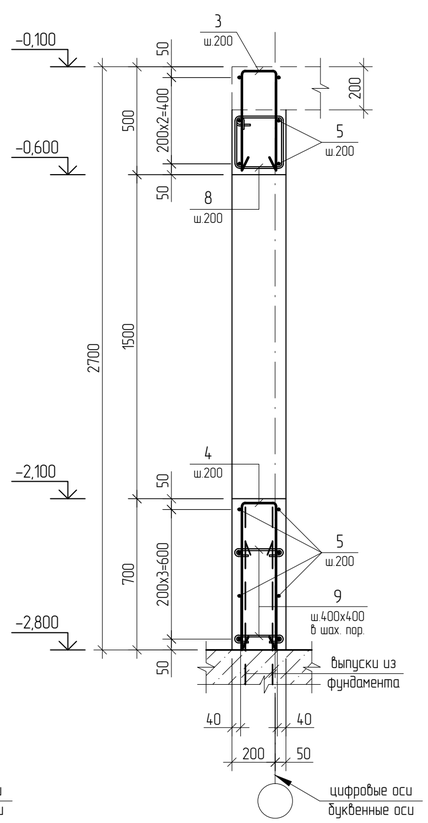

а – а

Приямок Пр1

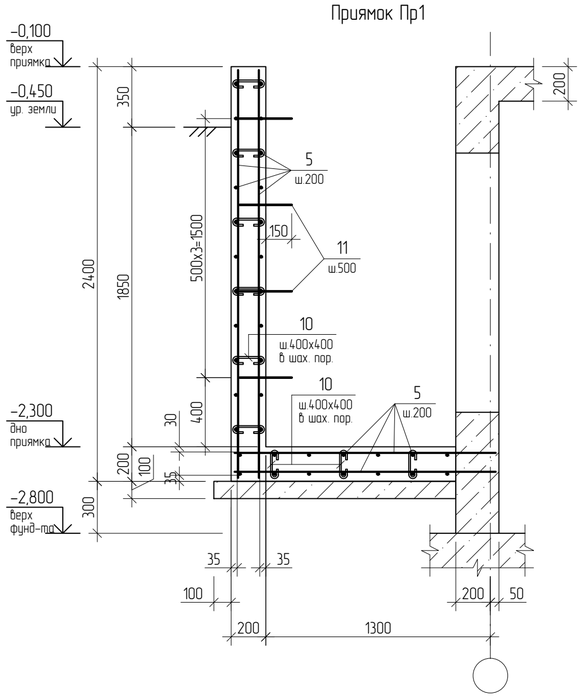

Спецификация элементов к схеме расположения монолитных стен

Поз.	Обозначение	Наименование	Кол.	Масса ед., кг	Приме-чание
		Детали			
1		ф12 А-III (А400) ГОСТ 34028-2016 L=2680	880	2.38	
2		ф12 А-III(А400) ГОСТ 34028-2016 L=1930	880	1.72	
3*		ф12 А-III(А400) ГОСТ 34028-2016 L=1090	50	0.97	
4*		ф12 А-III(А400) ГОСТ 34028-2016 L=1530	15	1.36	
5		ф10 А-III(А400) ГОСТ 34028-2016 L=п.м.	6000.0	0.62	
6*		ф10 А-III(А400) ГОСТ 34028-2016 L=1170	880	0.73	
7*		ф6 А-I(А240) ГОСТ 34028-2016 L=1180	26	0.27	
8*		ф6 А-I(А240) ГОСТ 34028-2016 L=1040	70	0.24	
9*		ф6 А-I(А240) ГОСТ 34028-2016 L=360	5300	0.08	
12		Асбестоцементная труба ф100 ГОСТ 1839-80 L=400	3		
		Материал:			
		Бетон кл. В25 $м^3$	112.0		
		Приямок Пр1 шт	3		расход дан на 1 приямок
		Детали			
5		ф10 А-III(А400) ГОСТ 34028-2016 L=п.м.	255.0	0.62	
10*		ф6 А-I(А240) ГОСТ 34028-2016 L=310	140	0.07	
11*		ф16 А-I(А240) ГОСТ 34028-2016 L=1900	4	3.00	
		Материал:			
		Бетон кл. В25 $м^3$	2.20		
		Бетон кл. В10 $м^3$	0.3		

Позиции, обозначенные знаком (*), см. ведомость деталей

Ведомость расхода стали, кг

Марка элемента	Арматурные изделия							Всего
	Арматура класса							
	А-III(А400)				А-I(А240)			
	ГОСТ ГОСТ 34028-2016							
	ф10	ф12		итого	ф6	ф16	итого	
Монолитная стена	4362.40	3676.90		8039.30	447.82		447.82	8487.12
Приямок Пр1	158.10			158.10	9.80	12.00	21.80	179.90

Ведомость деталей

Поз.	Эскиз
3; (4); (6)	170; 460; (680); (500); 460; (680); (500)
7; (8)	370; (300); 220; 320; 270; (200)
9; (10)	200; (150); 80; 80
11	700; 300; 300; 300

1. Схему армирования монолитных стен см. КЖ1 лист 11.
2. Развертку монолитных стен (опалубка) см. КЖ1 лист 12.
3. Сечения "1 – 1" ... "4 – 4" и "а – а" замаркированы на КЖ1 лист 11.
4. Размеры хомутов даны по внутренней грани арматуры хомута.

Взам инв.N							
Подпись и дата							
Инв. N подл.							

Изм.	Кол.уч.	Лист	Nдок.	Подпись	Дата

ТП РК 300 СДК (~~IVА,~~ IVГ)-2.2-2013-КЖ1

Сельский Дом культуры на 300 мест для IVА, IVГ климатических подрайонов с обычными геологическими условиями

Привязан	Заказ: 25-19-ЮК1		
Инженер	Донсков С	Гл. констр. пр.	Кулжабаев
Н.контр	Кулмуханбетов	Разработал	Балтабаев
Гап	Таспаев А	Проверил	Покоякова
Инв. N		Н. контр.	Нурпеисов

Сельский Дом культуры на 300 мест

Стадия	Лист	Листов
РП	13	

Сечения 1 – 1 ... 4 – 4 по схеме армирования монолитных стен

АО "КазНИИСА"

Монолитный приямок шахты лифта

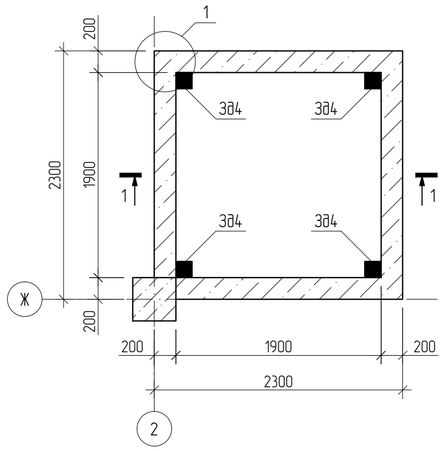

1

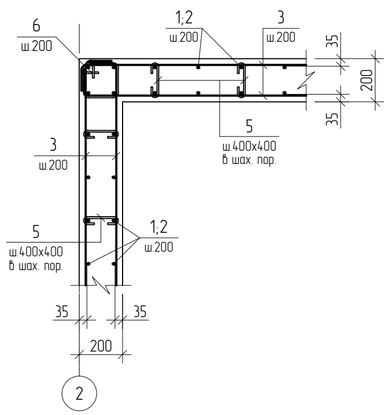

1 – 1

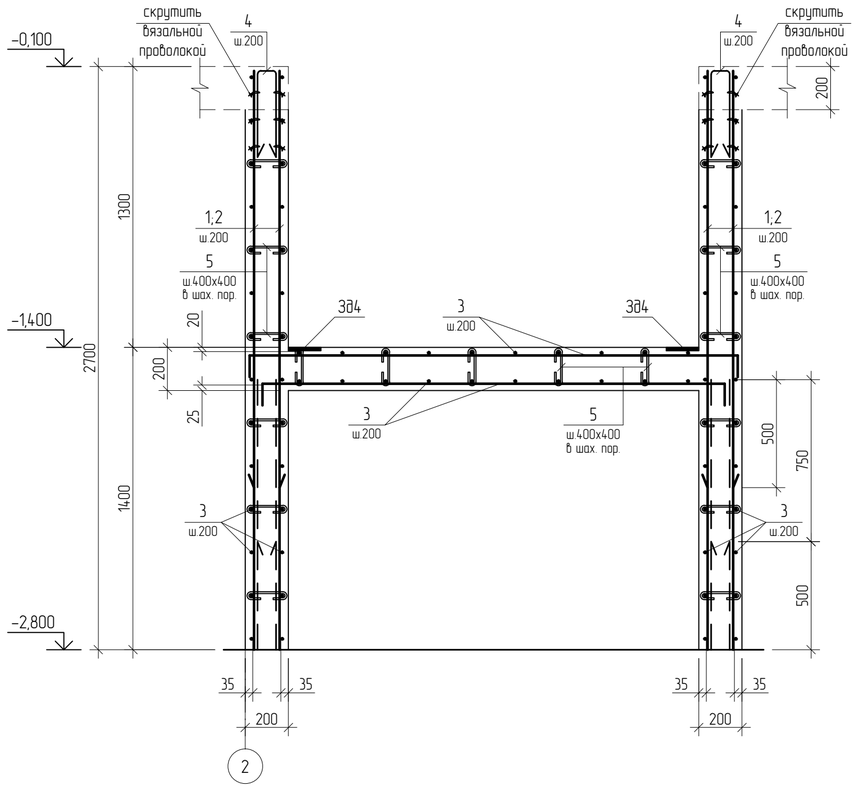

Спецификация элементов к схеме расположения монолитного приямка шахты лифта

Поз.	Обозначение	Наименование	Кол.	Масса ед., кг	Приме-чание
		Сборочные единицы			
3∂4	КЖ1 лист 34	Закладная деталь 3∂4	4	1.98	
		Детали			
1		⌀12 А-III(А400) ГОСТ 34028-2016 L=2680	42	2.38	
2		⌀12 А-II(А400) ГОСТ 34028-2016 L=1930	42	1.72	
3*		⌀10 А-III(А400) ГОСТ 34028-2016 L=2560	152	1.58	
4*		⌀10 А-III(А400) ГОСТ 34028-2016 L=930	36	0.58	
5*		⌀6 А-I(А240) ГОСТ 34028-2016 L=320	300	0.08	
6*		⌀6 А-I(А240) ГОСТ 34028-2016 L=700	39	0.16	
		Материал:			
		Бетон кл. В25 $м^3$	5.30		

Позиции, обозначенные знаком (*), см. ведомость деталей

Ведомость расхода стали, кг

Марка элемента	Арматурные изделия						Всего	Изделия закладные				Всего
	Арматура класса							Арматура класса		Прокат марки		
	А-III(А400)				А-I(А240)			А-III(А400)		С245		
	ГОСТ 34028-2016							ГОСТ 34028-2016		ГОСТ 103-2006		
	⌀10	⌀12		итого	⌀6	итого		⌀12	итого	–8	итого	
Монолитный приямок шахты лифта	261.04	172.20		433.24	30.24	30.24	463.48	2.24	2.24	5.68	5.68	7.92

Ведомость деталей

Поз.	Эскиз
3	150 — 2260 — 150
4	400 — 130 — 400
5	80 — 160 — 80
6	130 — 220 — 220 — 130

1. Схему армирования монолитных стен см. КЖ1 л. 11;12;13.
2. Защитный слой бетона для рабочей арматуры принят по наружней грани горизонтальной арматуры.
3. Все бетонные поверхности, соприкасающиеся с грунтом, обмазать горячим битумом за 2 раза.
4. Размеры хомутов даны по внутренней грани арматуры хомута.

Привязан	Заказ: 25-19-ЮК1						
Инженер	Донсков С			Гл. констр. пр.	Кулжабаев		
Н.контр	Кулмуханбетов			Разработал	Балтабаев		
Гап	Таспаев А			Проверил	Покоякова		
Инв. N				Н. контр.	Нурпеисов		

Изм.	Кол.уч.	Лист	Nдок.	Подпись	Дата

ТП РК 300 СДК (~~IVA~~, IVГ)-2.2-2013-КЖ1

Сельский Дом культуры на 300 мест для IVA, IVГ климатических подрайонов с обычными геологическими условиями

Сельский Дом культуры на 300 мест

Стадия	Лист	Листов
РП	14	

Монолитный приямок шахты лифта

АО "КазНИИСА"

Взам инв.N

Подпись и дата

Инв. N подл.

Схема расположения каркаса на отм.-0.100

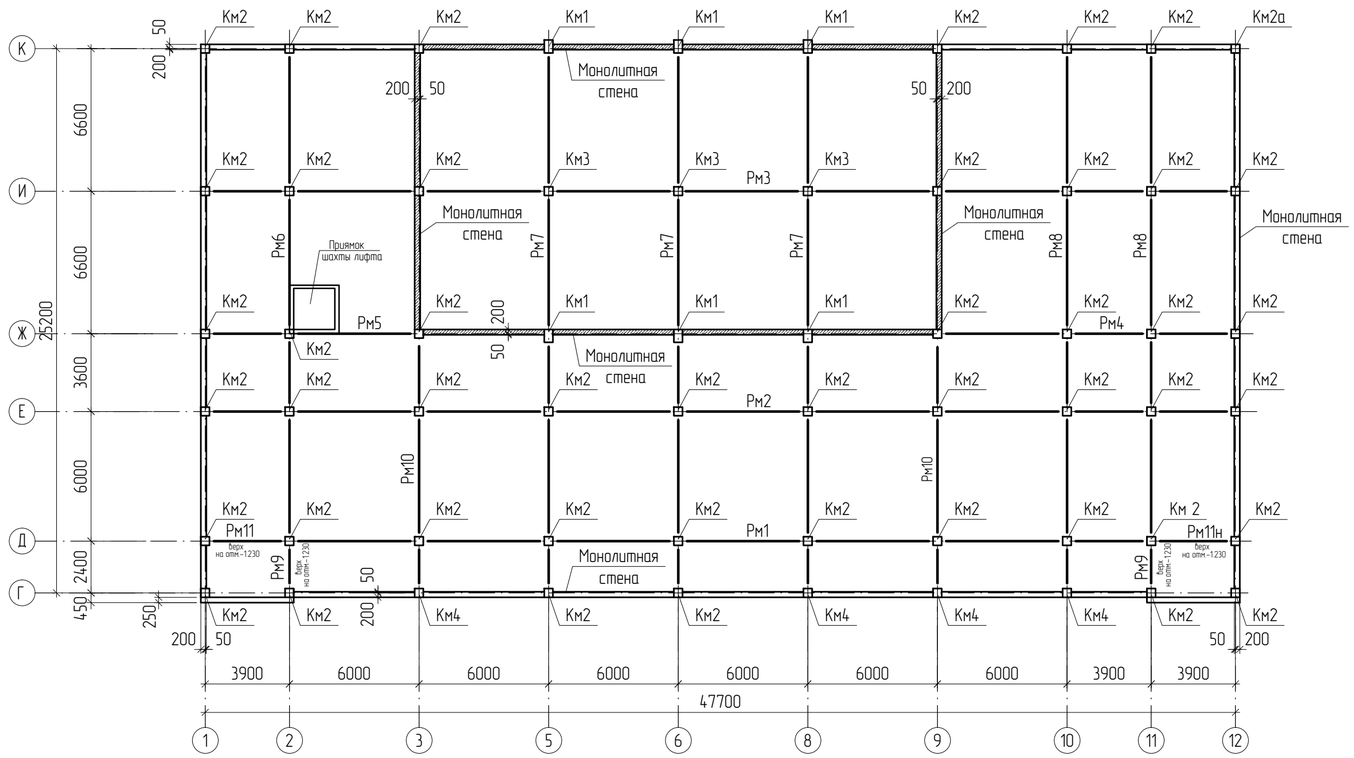

Спецификация элементов каркаса

Поз.	Обозначение	Наименование	Количество				Масса ед.,кг	Примеч.
			-2.800	-1.230	-0.100	Всего		
		Сборочные единицы						
Км1	КЖ1 лист 17	Колонна монолитная Км1	6			6		
Км2	КЖ1 лист 17	Колонна монолитная Км2	46			46		
Км2а	КЖ1 лист 17	Колонна монолитная Км2а	1			1		
Км3	КЖ1 лист 18	Колонна монолитная Км3	3			3		
Км4	КЖ1 лист 18	Колонна монолитная Км4	4			4		
		Ригели монолитные						
Рм1	КЖ1 лист 19	Ригель монолитный Рм1			1	1		
Рм2	КЖ1 лист 20	Ригель монолитный Рм2			1	1		
Рм3	КЖ1 лист 21	Ригель монолитный Рм3			1	1		
Рм4	КЖ1 лист 22	Ригель монолитный Рм4			1	1		
Рм5	КЖ1 лист 22	Ригель монолитный Рм5			1	1		
Рм6	КЖ1 лист 23	Ригель монолитный Рм6			1	1		
Рм7	КЖ1 лист 24	Ригель монолитный Рм7			3	3		
Рм8	КЖ1 лист 25	Ригель монолитный Рм8			1	1		
Рм9	КЖ1 лист 25	Ригель монолитный Рм9		2		2		
Рм10	КЖ1 лист 22	Ригель монолитный Рм10			2	2		
Рм11	КЖ1 лист 24	Ригель монолитный Рм11		1		1		
Рм11н	КЖ1 лист 24	Ригель монолитный Рм11н		1		1		

Развертка каркаса по оси 1

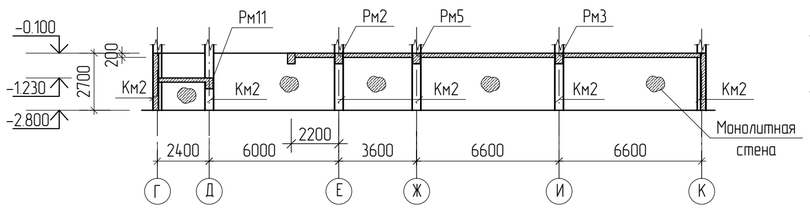

Развертка каркаса по оси 5

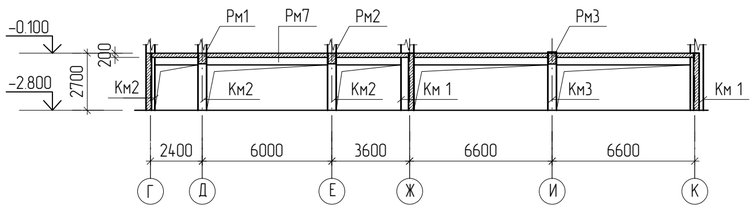

Развертка каркаса по оси 2

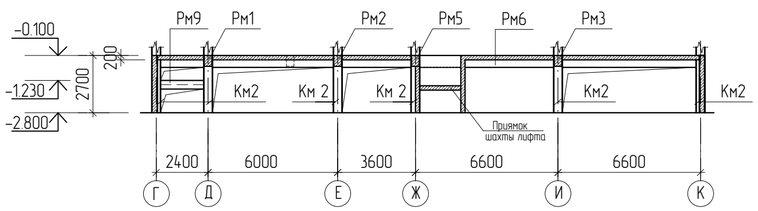

Развертка каркаса по оси 6

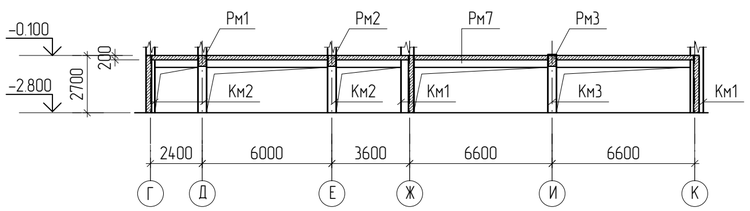

1. Развертки каркаса по осям см.КЖ1 лист 16.
2. Проемы в монолитных стенах условно не показаны.

Развертка каркаса по оси 3

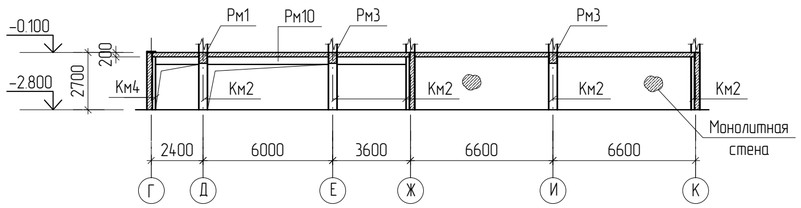

Взам инв.N	Подпись и дата	Инв. N подл.

Изм.	Кол.уч	Лист	Nдок.	Подпись	Дата

ТП РК 300 СДК (IVА, IVГ)-2.2 -2013-КЖ1

Сельский Дом культуры на 300 мест для IVА, IVГ климатических подрайонов с обычными геологическими условиями

Привязан	Заказ: 25-19-КЖ1		
Инженер	Донсков С	Гл.констр.пр	Кулжабаев
Н.контр	Кулмуханбетов	Разработал	Гребенев
Гап	Таспаев А	Проверил	Покоякова
Инв. N		Н.контр.	Нурпеисов

Сельский Дом культуры на 300 мест

Стадия	Лист	Листов
РП	15	

Схема расположения элементов каркаса на отм. -0.100; Развертка каркаса по осям 1,2,3,5,6

АО "КазНИИСА"

Копировал

А2

Развертка каркаса по оси 8

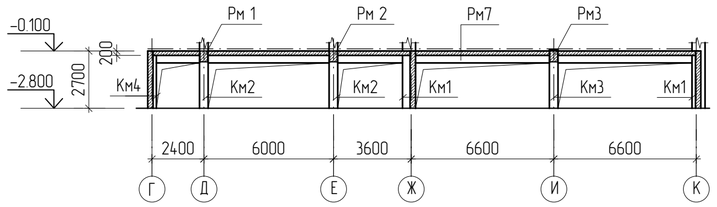

Развертка каркаса по оси Д

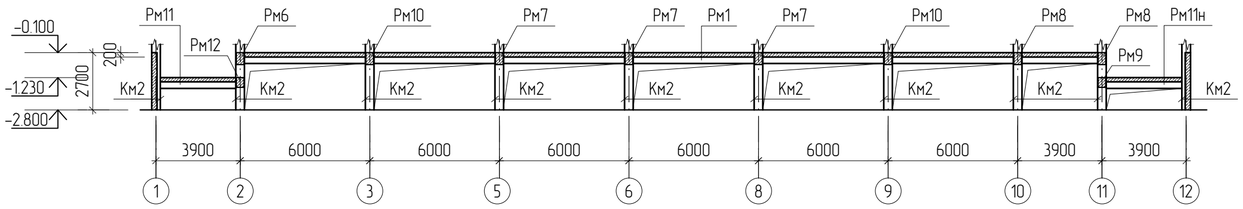

Развертка каркаса по оси 9

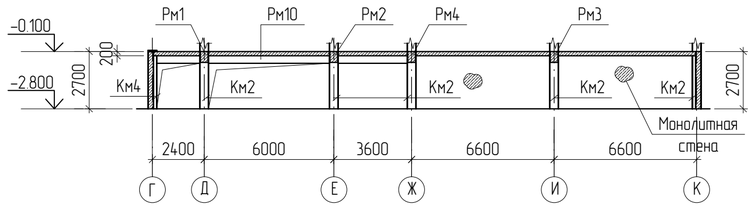

Развертка каркаса по оси Е

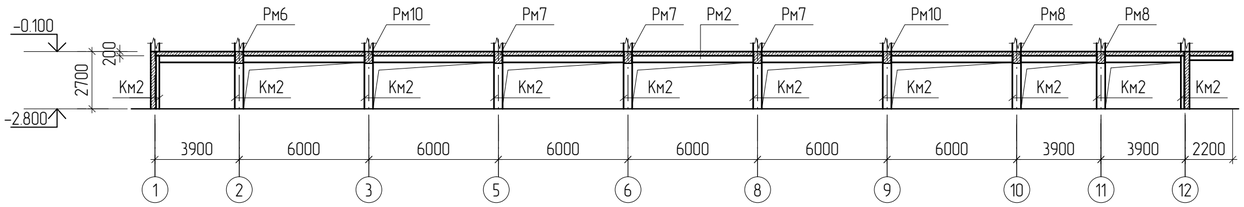

Развертка каркаса по оси 10

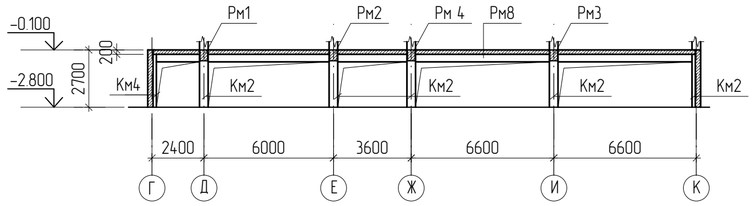

Развертка каркаса по оси Ж

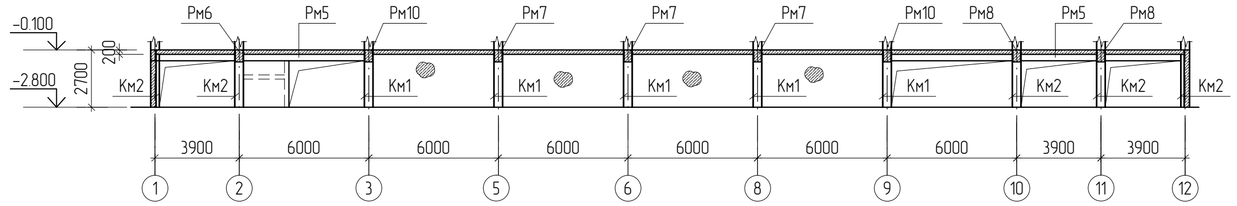

Развертка каркаса по оси 11

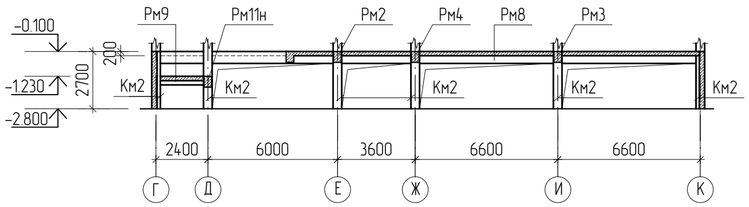

Развертка каркаса по оси И

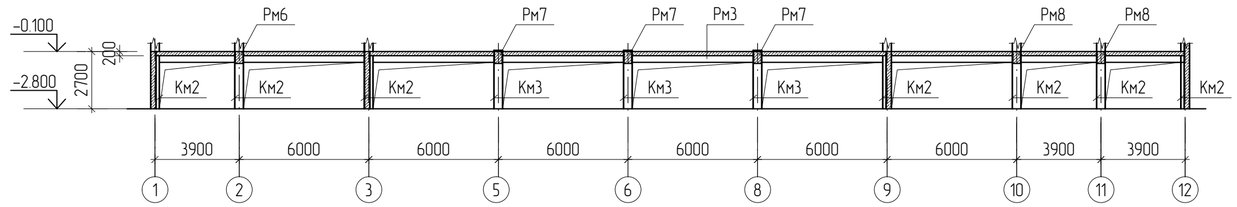

Развертка каркаса по оси 12

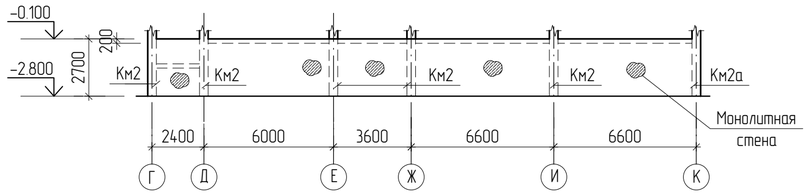

Развертка каркаса по оси К

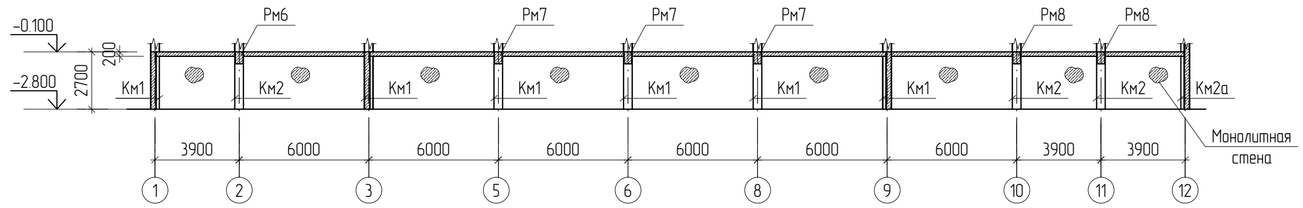

Развертка каркаса по оси Г

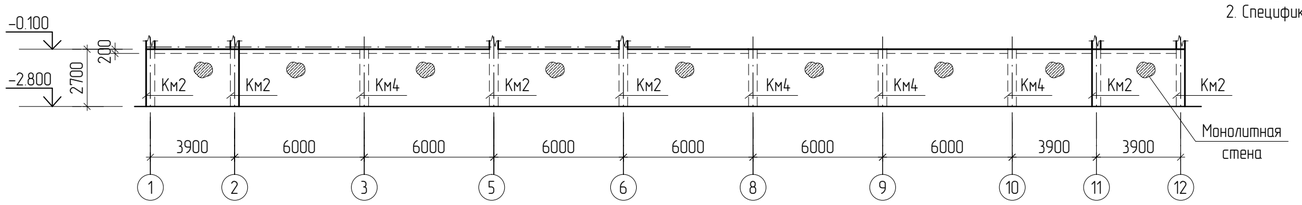

1. Схему расположения каркаса см.КЖ1 лист 14.
2. Спецификацию элементов каркаса см.КЖ1 лист 14.

							ТП РК 300 СДК (~~IVA,~~ IVГ)-2.2 -2013-КЖ1			
							Сельский Дом культуры на 300 мест для IVA, IVГ климатических подрайонов с обычными геологическими условиями			
			Изм.	Кол.уч	Лист	Nдок.	Подпись	Дата		
Привязан	Заказ: 25-19-КЖ1								Сельский Дом культуры на 300 мест	Стадия: РП; Лист: 16; Листов:
Инженер	Донсков С		Гл.констр.пр.	Кулжабаев						
Н.контр	Кулмуханбетов		Разработал	Гребенев					Развертка каркаса по осям 8,9,10,11,12 Г; Д; Е; Ж; И; К	АО "КазНИИСА"
Гап	Таспаев А		Проверил	Покоякова						
Инв. N			Н.контр.	Нурпеисов						

Взам инв.N | Подпись и дата | Инв. N подл.

Копировал | А2

Колонна монолитная Км1

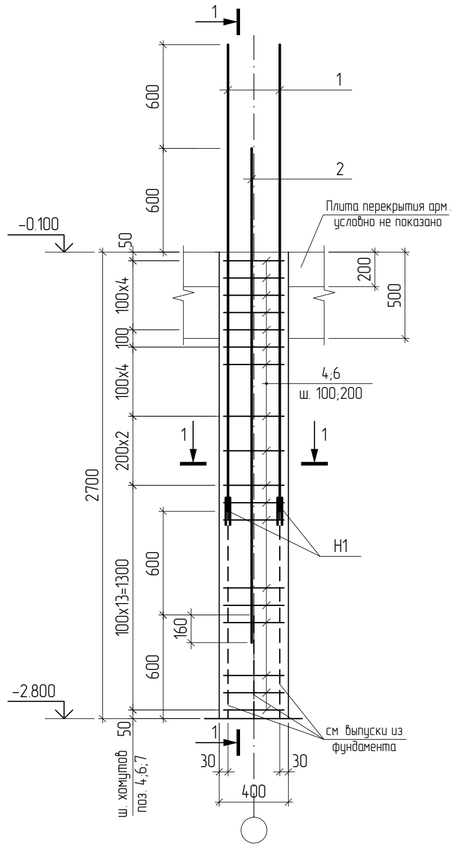

Колонна монолитная Км2 (Км2а)

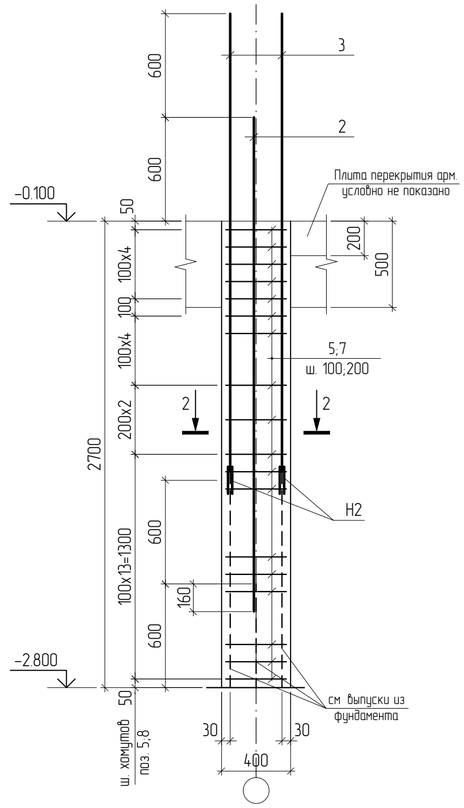

Колонна Км2а (опалубка)

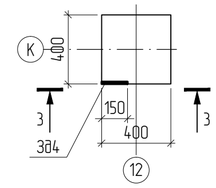

3-3

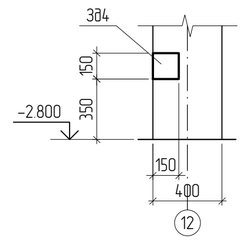

Спецификация элементов колонн Км1,Км2,Км2а

Поз.	Обозначение	Наименование	Количество Км1	Км2	Км2а	Масса, кг	Примечание
		Детали					
1		⌀25 AIII(A400) ГОСТ 34028-2016 L=2690	4			10.4	
2		⌀16 AIII(A400) ГОСТ 34028-2016 L=2860	4	4	4	4.52	
3		⌀20 AIII(A400) ГОСТ 34028-2016 L=2690		4	4	6.65	
4*		⌀6 AI(A240) ГОСТ 34028-2016 L=2000	24			0.44	
5*		⌀6 AI(A240) ГОСТ 34028-2016 L=1600		24	24	0.36	
6*		⌀6 AI(A240) ГОСТ 34028-2016 L=1560	24			0.35	
7*		⌀6 AI(A240) ГОСТ 34028-2016 L=1200		24	24	0.27	
Н1		⌀25 AIII(A400) ГОСТ 34028-2016 L=250	8			0.96	
Н2		⌀20 AIII(A400) ГОСТ 34028-2016 L=200		8	8	0.50	
3Д4	КЖ1 лист34	Закладная деталь 3Д4			1	1.98	
		Материалы					
		Бетон кл. В25 м3	0.65	0.43			

Позиции,обозначенные знаком (*),см.ведомость деталей.

1 - 1

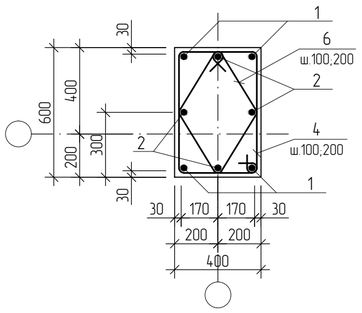

2 - 2

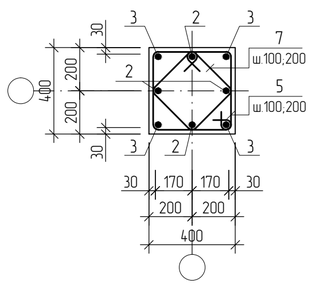

Ведомость расхода стали на элемент , кг

Марка элемента	Изделия арматурные: Арматура класса А-I(А240) ГОСТ 34028-2016 ⌀6	Итого	А-III(А400) ⌀16	⌀20	⌀25	Итого	Всего	Изделия закладные: Прокат марки С245 ГОСТ103-2006 -8х150	Итого	Арматура класса А-III(А400) ГОСТ 34028-2016 ⌀12	Итого	Всего
Км1	18.96	18.96	18.1		49.3	67.4	86.36					
Км2	15.12	15.12	18.1	30.6		48.7	63.82					
Км2а	15.12	15.12	18.1	30.6		48.7	63.82	1.42	1.42	0.56	0.56	1.98

1. Защитный слой бетона для рабочей арматуры принят по наружней грани вертикальной арматуры колонны.
2. Размеры хомутов даны по внутренней грани арматуры хомута.
3. Бетонирование колонн вести одновременно с бетонированием плит перекрытия и покрытия.
4. Сварку вести электродами Э42А по ГОСТ 9467-75.
5. Арматуру во всех пересечениях вязать вязальной проволокой.
6. Схему расположения каркаса см.КЖ1 лист 15.

Ведомость деталей

Поз.	Эскиз	Поз.	Эскиз
4; (5)	540; (340); 460; 660; (460); 340	7	360; 360; 240; 240
6	330; 450; 330; 450		

Взам инв.N | Подпись и дата | Инв. N подл.

Изм.	Кол.уч	Лист	Nдок.	Подпись	Дата

ТП РК 300 СДК (~~IVA,~~ IVГ)-2.2 -2013-КЖ1

Сельский Дом культуры на 300 мест для IVA, IVГ климатических подрайонов с обычными геологическими условиями

Привязан Заказ: 25-19-КЖ1

Инженер	Донсков С.	Гл.констр.пр.	Кулжабаев
Н.контр	Кулмуханбетов	Разработал	Хомяков
Гап	Таспаев А.	Проверил	Покоякова
Инв. N		Н.контр.	Нурпеисов

Сельский Дом культуры на 300 мест

Стадия	Лист	Листов
РП	17	

Колонна монолитная Км1; Км2,Км2а

АО "КазНИИСА"

Копировал A2

Колонна монолитная Км3;Км4

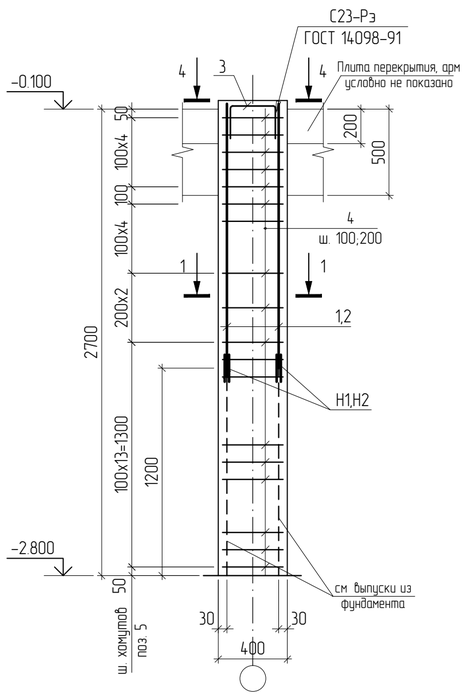

Узел стыковки арматурных стержней накладками

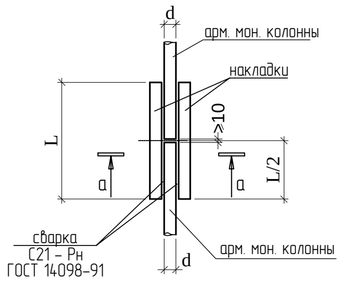

а–а

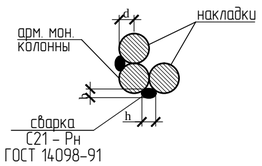

Узел стыковки арматурных стержней ϕ16 AIII

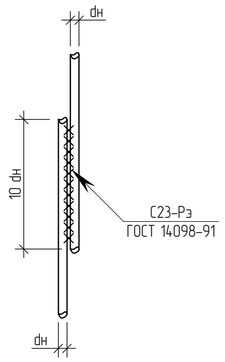

Спецификация элементов колонн Км3,Км4

Поз.	Обозначение	Наименование	Количество Км3	Количество Км4	Масса, кг	Примечание
		Детали				
1		ϕ25 AIII(A400) ГОСТ 34028-2016 L=1470	4		5.66	
2		ϕ20 AIII(A400) ГОСТ 34028-2016 L=1470		4	3.63	
3*		ϕ16 AIII(A400) ГОСТ 34028-2016 L=1070	2	2	1.70	
4*		ϕ6 AI(A240) ГОСТ 34028-2016 L=1600	24	24	0.36	
Н1		ϕ25 AIII(A400) ГОСТ 34028-2016 L=250	8		0.96	
Н2		ϕ20 AIII(A400) ГОСТ 34028-2016 L=200		8	0.50	
		Материалы				
		Бетон кл. В25 м3	0.43	0.43		

Позиции, обозначенные знаком (*),см.ведомость деталей.

Ведомость расхода стали на элемент , кг

Марка элемента	Изделия арматурные						Всего
	Арматура класса						
	A-I(A240)		A-III(A400)				
	ГОСТ 34028-2016						
	ϕ6	Итого	ϕ16	ϕ20	ϕ25	Итого	
Км3	8.64	8.64	3.40		30.3	33.7	42.34
Км4	8.64	8.64	3.40	18.5		21.9	30.54

3 – 3

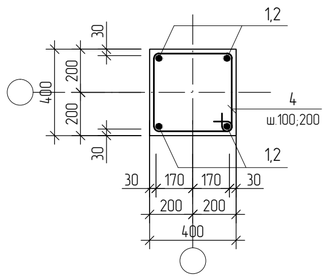

4 – 4

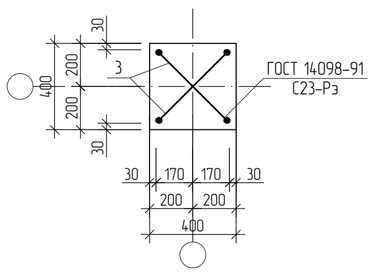

1. Защитный слой бетона для рабочей арматуры принят по наружней грани вертикальной арматуры колонны.
2. Размеры хомутов даны по внутренней грани арматуры хомута.
3. Бетонирование колонн вести одновременно с бетонированием плит перекрытия и покрытия.
4. Сварку вести электродами Э42А по ГОСТ 9467-75.
5. Арматуру во всех пересечениях вязать вязальной проволокой.
6. Схему расположения каркаса см.КЖ1 лист 15.

Ведомость деталей

Поз.	Эскиз
3	470; 300; 300
5	460; 340; 460; 340

Привязан	Заказ: 25-19-КЖ1						
Инженер	Донсков С		Гл.констр.пр	Кулжабаев			
Н.контр	Кулмуханбетов		Разработал	Хомяков			
Гап	Таспаев А		Проверил	Покоякова			
Инв. N			Норм.контр.	Нурпеисов			

Изм.	Кол.уч	Лист	Nдок.	Подпись	Дата

ТП РК 300 СДК (~~IVA~~; IVГ)-2.2 -2013-КЖ1

Сельский Дом культуры на 300 мест для IVA, IVГ климатических подрайонов с обычными геологическими условиями

Сельский Дом культуры на 300 мест

Стадия	Лист	Листов
РП	18	

Колонна монолитная Км3; Км4

АО "КазНИИСА"

Взам инв.N | Подпись и дата | Инв. N подл.

Копировал A2

Ригель монолитный Рм1

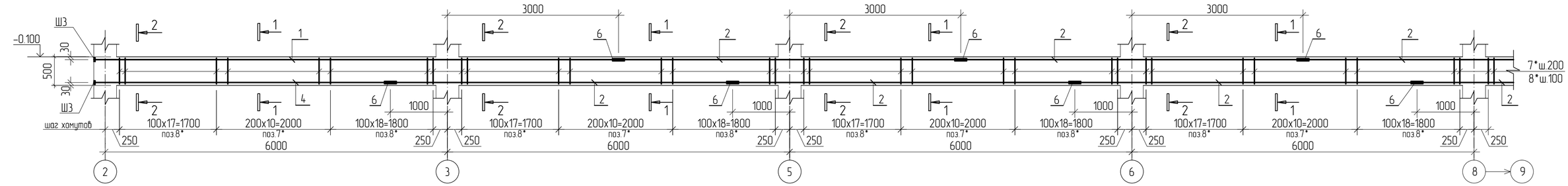

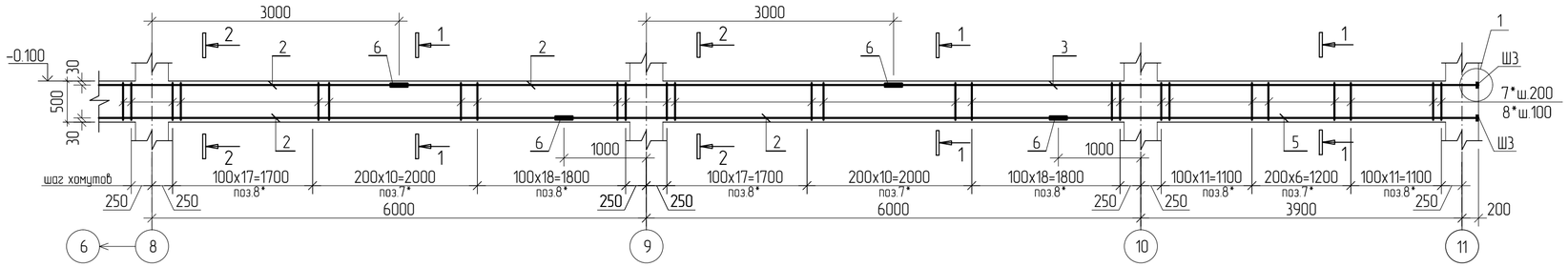

Ведомость деталей

Поз.	Эскиз
7*	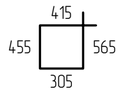
8*	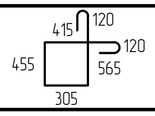

1 - 1

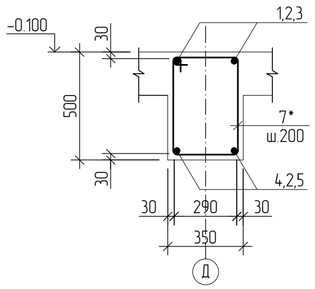

2 - 2

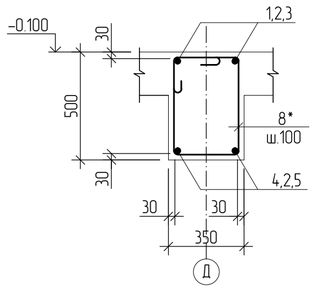

Спецификация элементов на монолитный ригель Рм 1

Поз.	Обозначение	Наименование	Кол.	Масса ед., кг	Примечание
		Сборочные единицы			
1		⌀25 AIII(A400) ГОСТ 34028-2016 L=9200	2	35.4	
2		⌀25 AIII(A400) ГОСТ 34028-2016 L=5990	18	23.1	
3		⌀25 AIII(A400) ГОСТ 34028-2016 L=7090	2	27.3	
4		⌀25 AIII(A400) ГОСТ 34028-2016 L=5190	2	20.0	
5		⌀25 AIII(A400) ГОСТ 34028-2016 L=5100	2	19.6	
6		⌀25 AIII(A400) ГОСТ 34028-2016 L=250	44	0.96	
7*		⌀6 AI(A240) ГОСТ 34028-2016 L=1740	59	0.38	
8*		⌀6 AI(A240) ГОСТ 34028-2016 L=1980	246	0.44	
		Шайбы			
Ш3	КЖ1 лист 35	Шайба Ш3	8	1.00	
		Материалы			
		Бетон кл. В25 м3	3.90		

Позиции, обозначенные знаком (*), см. ведомость деталей

Ведомость расхода стали на элемент , кг

Марка элемента	Изделия арматурные					Изделия закладные		
	Арматура класса				Всего	Прокат марки		Всего
	A-I(A240)		A-III(A400)			С245		
	ГОСТ 34028-2016					ГОСТ 103-2006*		
	⌀6	Итого	⌀25	Итого		-20	Итого	
Рм1	130.66	130.66	662.6	662.6	793.26	8.00	8.00	8.00

1. Схему расположения каркаса см. КЖ1 лист 15.
2. Защитный слой бетона для рабочей арматуры принят по наружней грани горизонтальной арматуры.
3. Размеры хомута даны по внутренней грани арматуры хомута.
4. Бетонирование ригелей вести одновременно с бетонированием плиты перекрытия.
5. Сварку вести электродами типа Э42А по ГОСТ 9467-75.
6. Расход бетона в ригеле учтен до низа плиты перекрытия.
7. Узел 1, узел стыковки арматурных стержней накладками см. КЖ1 лист23.

Взам инв.N | Подпись и дата | Инв. N подл.

Изм.	Кол.уч	Лист	Nдок.	Подпись	Дата

ТП РК 300 СДК (~~IVA;~~ IVГ)-2.2 -2013-КЖ1

Сельский Дом культуры на 300 мест для IVA, IVГ климатических подрайонов с обычными геологическими условиями

Привязан Заказ: 25-19-КЖ1

Инженер	Донсков С	Гл.констр.пр	Кулжабаев
Н.контр	Кулмуханбетов	Разработал	Гребенев
Гап	Таспаев А	Проверил	Покоякова
Инв. N		Н.контр.	Нурпеисов

Сельский Дом культуры на 300 мест

Стадия	Лист	Листов
РП	19	

Ригель монолитный Рм 1

АО "КазНИИСА"

Копировал A2

Ригель монолитный Рм2

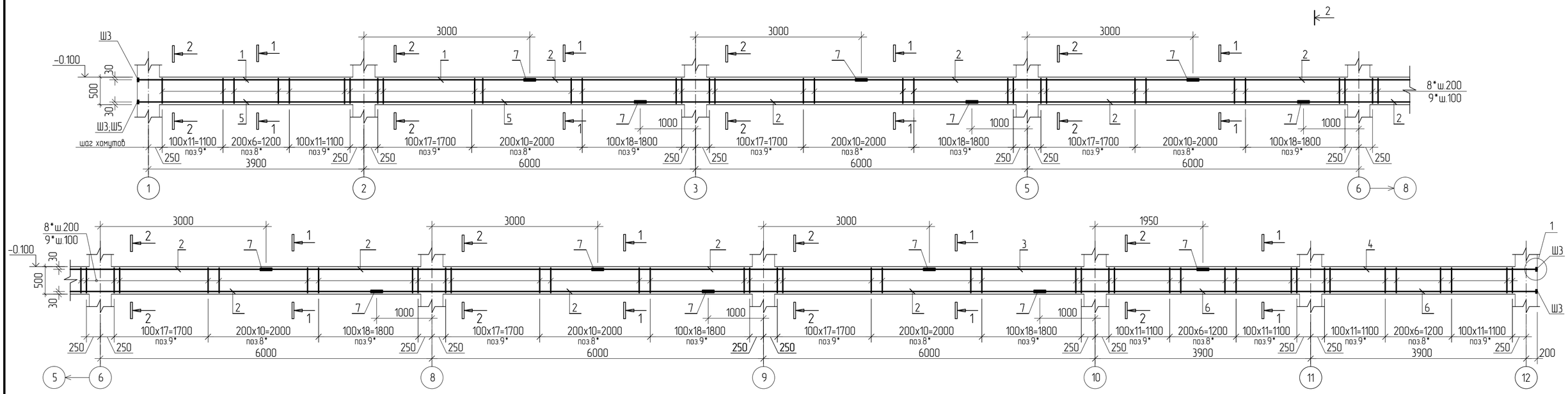

Спецификация элементов на монолитный ригель Рм2

Поз.	Обозначение	Наименование	Кол.	Масса ед., кг	Примечание
		Сборочные единицы			
1		⌀25 AIII(A400) ГОСТ 34028-2016 L=7100	2	27.4	
2		⌀25 AIII(A400) ГОСТ 34028-2016 L=5990	20	23.1	
3		⌀25 AIII(A400) ГОСТ 34028-2016 L=4940	2	19.0	
4		⌀25 AIII(A400) ГОСТ 34028-2016 L=6040	2	23.3	
5		⌀25 AIII(A400) ГОСТ 34028-2016 L=9090	2	35.0	
6		⌀25 AIII(A400) ГОСТ 34028-2016 L=9000	2	34.7	
7		⌀25 AIII(A400) ГОСТ 34028-2016 L=250	52	0.96	
8*		⌀6 AI(A240) ГОСТ 34028-2016 L=1740	69	0.38	
9*		⌀6 AI(A240) ГОСТ 34028-2016 L=1980	294	0.44	
		Шайбы			
Ш3	КЖ1 лист35	Шайба Ш3	8	1.00	
		Материалы			
		Бетон кл. В25 м3	4.70		

Позиции, обозначенные знаком (*), см. ведомость деталей

1 – 1

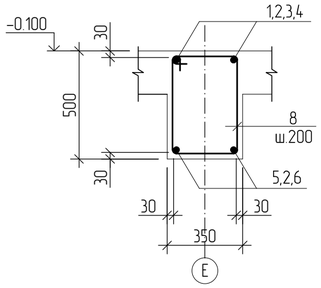

2 – 2

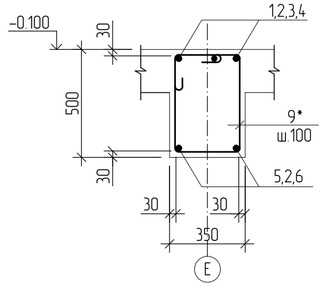

Ведомость расхода стали на элемент , кг

Марка элемента	Изделия арматурные					Изделия закладные		
	Арматура класса				Всего	Прокат марки		Всего
	A-I(A240)		A-III(A400)			С245		
	ГОСТ 34028-2016					ГОСТ 103-2006*		
	⌀6	Итого	⌀25	Итого		-20	Итого	
Рм2	155.58	155.58	790.7	790.7	946.28	8.00	8.00	8.00

1. Схему расположения каркаса см. КЖ1 лист 15.
2. Защитный слой бетона для рабочей арматуры принят по наружней грани горизонтальной арматуры.
3. Размеры хомута даны по внутренней грани арматуры хомута.
4. Бетонирование ригелей вести одновременно с бетонированием плиты перекрытия.
5. Сварку вести электродами типа Э42А по ГОСТ 9467-75.
6. Расход бетона в ригеле учтен до низа плиты перекрытия.
7. Узел 1, узел стыковки арматурных стержней накладками см. КЖ1 лист23.

Ведомость деталей

Поз.	Эскиз
8*	415; 455; 565; 305; 1740
9*	415; 120; 120; 455; 565; 305; 1980

								ТП РК 300 СДК (~~IVA~~; IVГ)-2.2 -2013-КЖ1	
								Сельский Дом культуры на 300 мест для IVA, IVГ климатических подрайонов с обычными геологическими условиями	
					Изм.	Кол.уч	Лист	Nдок.	Подпись	Дата
Привязан	Заказ: 25-19-ЮК1							Сельский Дом культуры на 300 мест	Стадия: РП	Лист: 20	Листов:
Инженер	Донсков С			Гл.констр.пр	Кулжабаев						
Н.контр	Кулмуханбетов			Разработал	Гребенев			Ригель монолитный Рм2	АО "КазНИИСА"		
Гап	Таспаев А			Проверил	Покоякова						
Инв. N				Н.контр.	Нурпеисов						

Взам инв.N | Подпись и дата | Инв. N подл.

Копировал A2

Ригель монолитный Рм3

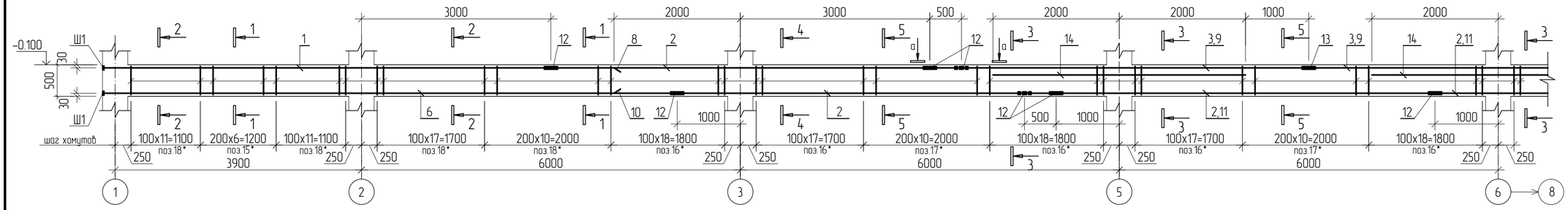

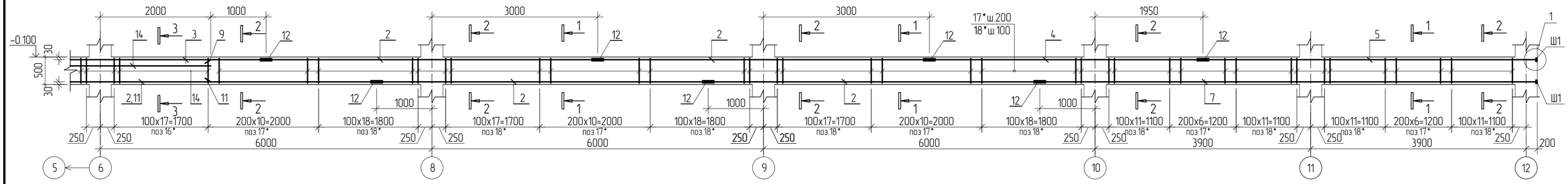

Спецификация элементов на монолитный ригель Рм3

Поз.	Обозначение	Наименование	Кол.	Масса ед., кг	Примечание
		Сборочные единицы			
1		⌀28 AIII(A400) ГОСТ 34028-2016 L=7100	2	34.3	
2		⌀28 AIII(A400) ГОСТ 34028-2016 L=5990	16	28.9	
3		⌀32 AIII(A400) ГОСТ 34028-2016 L=5990	4	37.8	
4		⌀28 AIII(A400) ГОСТ 34028-2016 L=4940	2	23.7	
5		⌀28 AIII(A400) ГОСТ 34028-2016 L=6040	2	29.2	
6		⌀28 AIII(A400) ГОСТ 34028-2016 L=9090	2	43.9	
7		⌀28 AIII(A400) ГОСТ 34028-2016 L=9000	2	43.5	
8		⌀32 AIII(A400) ГОСТ 34028-2016 L=5500	2	34.7	
9		⌀32 AIII(A400) ГОСТ 34028-2016 L=10490	2	66.2	
10		⌀28 AIII(A400) ГОСТ 34028-2016 L=6490	2	31.4	
11		⌀28 AIII(A400) ГОСТ 34028-2016 L=9500	2	45.9	
12		⌀28 AIII(A400) ГОСТ 34028-2016 L=280	56	1.35	
13		⌀32 AIII(A400) ГОСТ 34028-2016 L=320	4	2.02	
14		⌀20 AIII(A400) ГОСТ 34028-2016 L=4000	4	10.0	
15*		⌀6 AI(A240) ГОСТ 34028-2016 L=1740	42	0.38	
16*		⌀6 AI(A240) ГОСТ 34028-2016 L=1790	222	0.40	
17*		⌀6 AI(A240) ГОСТ 34028-2016 L=1550	36	0.34	
18*		⌀6 AI(A240) ГОСТ 34028-2016 L=1980	192	0.44	
		Шайбы			
Ш2	КЖ1 лист35	Шайба Ш2	8	1.40	
		Материалы			
		Бетон кл. В25 м3	4.70		

Позиции, обозначенные знаком (*), см. ведомость деталей

1-1

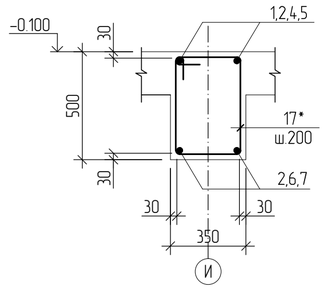

2-2

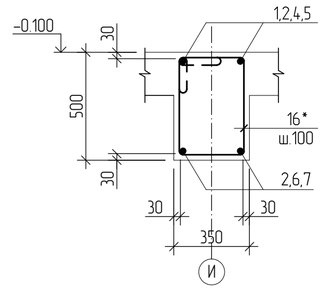

а - а

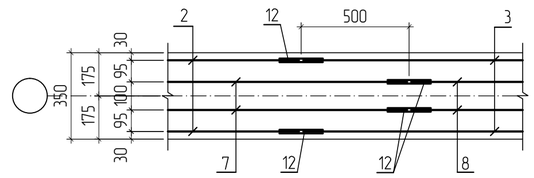

3-3(4-4)

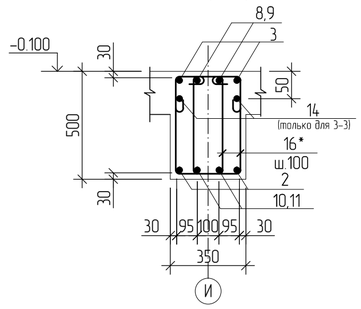

5-5

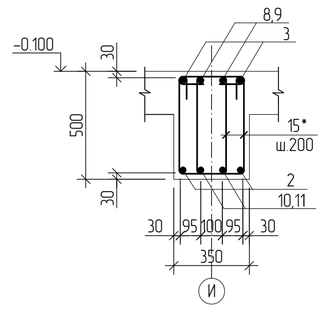

Ведомость расхода стали на элемент , кг

Марка элемента	Изделия арматурные							Изделия закладные		
	Арматура класса						Всего	Прокат марки		Всего
	A-I(A240)		A-III(A400)					С245		
	ГОСТ 34028-2016							ГОСТ 103-2006*		
	⌀6	Итого	⌀20	⌀28	⌀32	Итого		-22	Итого	
Рм 3	201.48	201.48	40.0	1041.8	361.1	1442.9	1644.38	11.2	11.2	11.2

1. Схему расположения каркаса см. КЖ1 лист 15.
2. Защитный слой бетона для рабочей арматуры принят по наружней грани горизонтальной арматуры.
3. Размеры хомута даны по внутренней грани арматуры хомута.
4. Бетонирование ригелей вести одновременно с бетонированием плиты перекрытия.
5. Сварку вести электродами типа Э42А по ГОСТ 9467-75.
6. Расход бетона в ригеле учтен до низа плиты перекрытия.
7. Узел 1, узел стыковки арматурных стержней накладками см. КЖ1 лист23.

Ведомость деталей

Поз.	Эскиз
15* (17*)	415 (320); 455; 565; 305 (210); 1740 (1550)
16* (18*)	320 (415); 120; 120; 455; 565; 210 (305); 1790 (1980)

Изм.	Кол.уч	Лист	Nдок.	Подпись	Дата	ТП РК 300 СДК (~~IVA~~, IVГ)-2.2 -2013-КЖ1	
						Сельский Дом культуры на 300 мест для IVA, IVГ климатических подрайонов с обычными геологическими условиями	
Привязан	Заказ: 25-19-КЖ1					Сельский Дом культуры на 300 мест	Стадия: РП; Лист: 21; Листов:
Инженер	Донсков С		Гл.констр.пр	Кулжабаев			
Н.контр	Кулмуханбетов		Разработал	Гребенев		Ригель монолитный Рм3	АО "КазНИИСА"
Гап	Таспаев А		Проверил	Покоякова			
Инв. N			Н.контр.	Нурпеисов			

Взам инв.N | Подпись и дата | Инв. N подл.

Копировал A2

Ригель монолитный Рм4

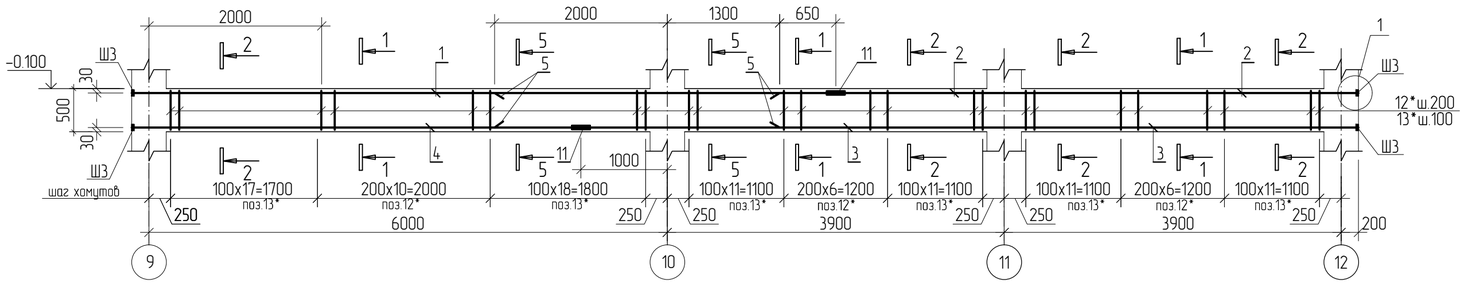

Ригель монолитный Рм5

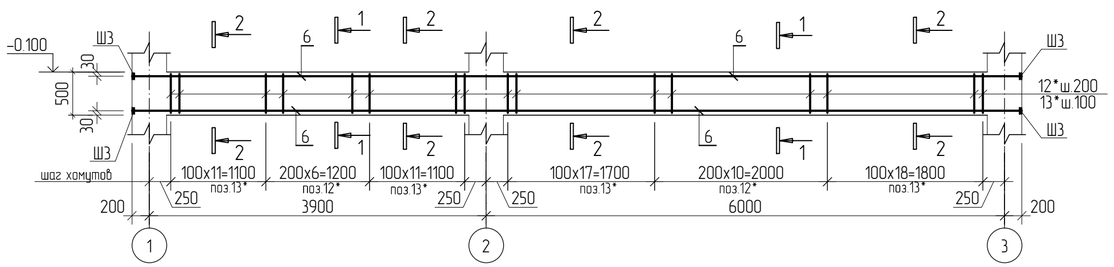

5 – 5

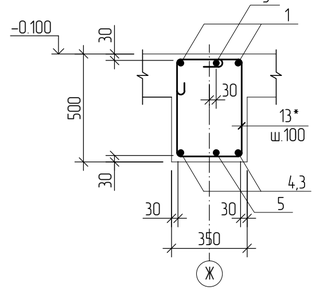

Ригель монолитный Рм10

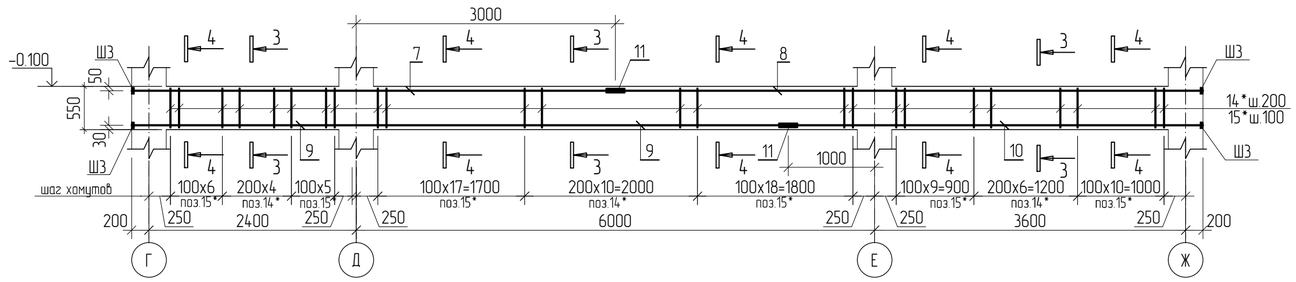

Спецификация элементов на монолитные ригели Рм4;Рм5;Рм10

Поз.	Обозначение	Наименование	Количество Рм4	Рм5	Рм10	Масса ед., кг	Примечание
		Сборочные единицы					
1		ф25 AIII ГОСТ 34028-2016 L=8150	2			31.4	
2		ф25 AIII ГОСТ 34028-2016 L=6040	2			23.3	
3		ф25 AIII ГОСТ 34028-2016 L=9000	2			34.7	
4		ф25 AIII ГОСТ 34028-2016 L=5190	2			20.0	
5		ф16 AIII ГОСТ 34028-2016 L=3300	2			5.22	
6		ф25 AIII ГОСТ 34028-2016 L=10300		4		39.7	
7		ф25 AIII ГОСТ 34028-2016 L=5600			2	21.6	
8		ф25 AIII ГОСТ 34028-2016 L=6790			2	26.2	
9		ф25 AIII ГОСТ 34028-2016 L=7590			2	29.3	
10		ф25 AIII ГОСТ 34028-2016 L=4800			2	18.5	
11		ф25 AIII ГОСТ 34028-2016 L=250	8		8	0.96	
12*		ф6 AI ГОСТ 34028-2016 L=1740	19	14		0.38	
13*		ф6 AI ГОСТ 34028-2016 L=1980	85	61		0.44	
14*		ф6 AI ГОСТ 34028-2016 L=1800			17	0.40	
15*		ф6 AI ГОСТ 34028-2016 L=2040			71	0.45	
		Шайбы					
Ш3	КЖ1 лист35	Шайба Ш3	8	8	8	1.00	
		Материалы					
		Бетон кл. В25 м3	1.33	1.00	1.33		

Позиции, обозначенные знаком (*), см. ведомость деталей

1 – 1

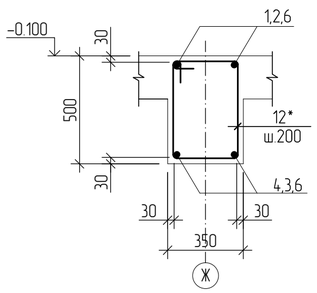

2 – 2

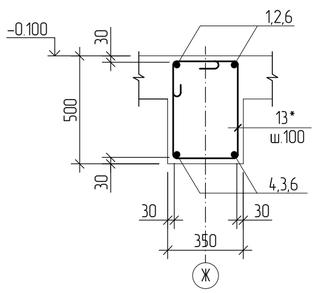

3 – 3

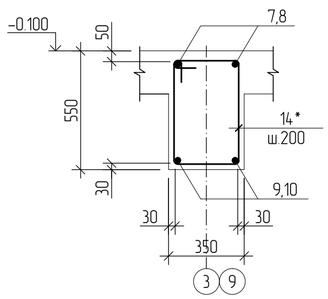

4 – 4

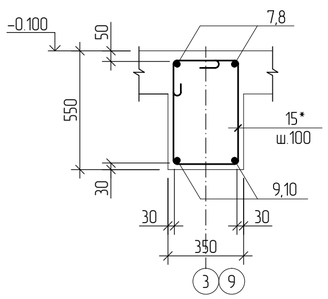

1. Схему расположения каркаса см. КЖ1 лист 15.
2. Защитный слой бетона для рабочей арматуры принят по наружней грани горизонтальной арматуры.
3. Размеры хомута даны по внутренней грани арматуры хомута.
4. Бетонирование ригелей вести одновременно с бетонированием плиты перекрытия.
5. Сварку вести электродами типа Э42А по ГОСТ 9467-75.
6. Расход бетона в ригеле учтен до низа плиты перекрытия.
7. Узел 1, узел стыковки арматурных стержней накладками см. КЖ1 лист23.

Ведомость расхода стали на элемент , кг

Марка элемента	Изделия арматурные: Арматура класса А-I, ГОСТ 34028-2016, ф6	Итого	А-III, ф16	ф25	Итого	Всего	Изделия закладные: Прокат марки С245, ГОСТ 103-2006*, -20	Итого	Всего
Рм4	44.62	44.62	10.4	226.5	236.9	281.52	8.00	8.00	8.00
Рм5	32.16	32.16		166.5	166.5	198.66	8.00	8.00	8.00
Рм10	38.75	38.75		198.9	198.9	237.65	8.00	8.00	8.00

Ведомость деталей

Поз.	Эскиз
12* (14*)	415; 455; 565; 485; 595; 305; 1740 (1800)
13* (15*)	415; 120; 120; 455 (485); 565 (595); 305; 1980 (2040)

Привязан	Заказ: 25-19-ЮЖ1								
Инженер	Донсков С			Гл.констр.пр	Кулжабаев				
Н.контр	Кулмуханбетов			Разработал	Гребенев				
Гап	Таспаев А			Проверил	Покоякова				
Инв. N				Н.контр.	Нурпеисов				

Изм.	Кол.уч	Лист	Nдок.	Подпись	Дата

ТП РК 300 СДК (~~IVA~~, IVГ)-2.2 -2013-КЖ1

Сельский Дом культуры на 300 мест для IVA, IVГ климатических подрайонов с обычными геологическими условиями

Сельский Дом культуры на 300 мест

Стадия	Лист	Листов
РП	22	

Ригель монолитный Рм4,Рм5,Рм10

АО "КазНИИСА"

Копировал

А2

Взам инв.N | Подпись и дата | Инв. N подл.

Ригель монолитный Рм6

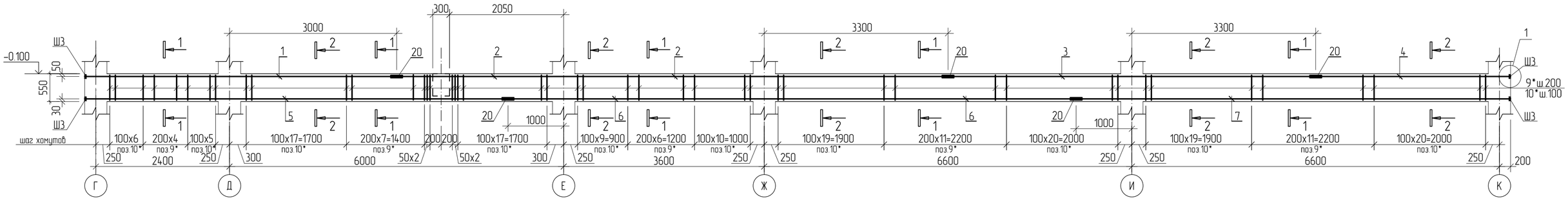

1 – 1

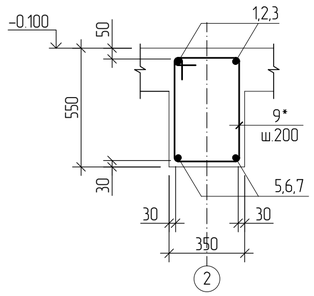

2 – 2

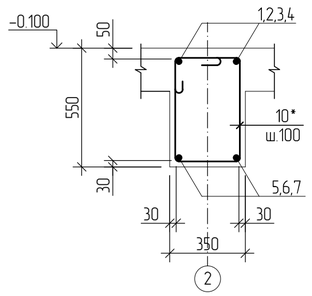

Спецификация элементов на монолитный ригель Рм6

Поз.	Обозначение	Наименование	Кол.	Масса ед., кг	Примечание
		Сборочные единицы			
1		⌀25 AIII ГОСТ 34028-2016 L=5600	2	21.6	
2		⌀25 AIII ГОСТ 34028-2016 L=9890	2	38.1	
3		⌀25 AIII ГОСТ 34028-2016 L=6590	2	25.4	
4		⌀25 AIII ГОСТ 34028-2016 L=3490	2	13.5	
5		⌀25 AIII ГОСТ 34028-2016 L=7590	2	29.3	
6		⌀25 AIII ГОСТ 34028-2016 L=10190	2	39.3	
7		⌀25 AIII ГОСТ 34028-2016 L=7800	2	30.1	
8		⌀25 AIII ГОСТ 34028-2016 L=250	20	0.96	
9*		⌀6 AI ГОСТ 34028-2016 L=1800	37	0.40	
10*		⌀6 AI ГОСТ 34028-2016 L=2040	154	0.45	
		Шайбы			
Ш3	КЖ1 лист35	Шайба Ш3	10	1.00	
		Материалы			
		Бетон кл. В25 м3	2.84		

Позиции, обозначенные знаком (*), см. ведомость деталей

Узел стыковки арматурных стержней накладками

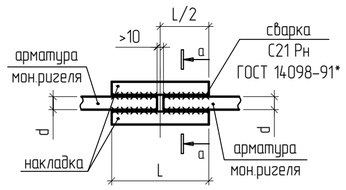

а–а

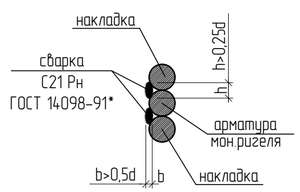

1

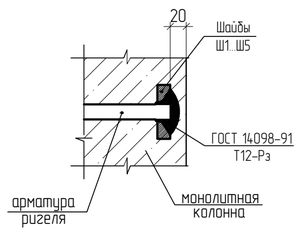

Ведомость деталей

Поз.	Эскиз
9*	415; 485; 595; 305; 1800
10*	415; 120; 120; 485; 595; 305; 2040

1. Схему расположения каркаса см. КЖ1 лист 15.
2. Защитный слой бетона для рабочей арматуры принят по наружней грани горизонтальной арматуры.
3. Размеры хомута даны по внутренней грани арматуры хомута.
4. Бетонирование ригелей вести одновременно с бетонированием плиты перекрытия.
5. Сварку вести электродами типа Э42А по ГОСТ 9467-75.
6. Расход бетона в ригеле учтен до низа плиты перекрытия.

Ведомость расхода стали на элемент , кг

Марка элемента	Изделия арматурные					Изделия закладные			
	Арматура класса				Всего	Прокат марки			Всего
	А-I		А-III			С245			
	ГОСТ 34028-2016					ГОСТ 103-2006*			
	⌀6	Итого	⌀25	Итого			-20	Итого	
Рм6	84.1	84.1	413.8	413.8	497.9		10.0	10.0	10.0

Изм.	Кол.уч	Лист	Nдок.	Подпись	Дата

ТП РК 300 СДК ~~(IVA~~; IVГ)-2.2 -2013-КЖ1

Сельский Дом культуры на 300 мест для IVA, IVГ климатических подрайонов с обычными геологическими условиями

Привязан Заказ: 25-19-ЮК1

Инженер	Донсков С	Гл.констр.пр	Кулжабаев
Н.контр	Кулмуханбетов	Разработал	Гребенев
Гап	Таспаев А	Проверил	Покоякова
Инв. N		Н.контр.	Нурпеисов

Сельский Дом культуры на 300 мест

Стадия	Лист	Листов
РП	23	

Ригель монолитный Рм6

АО "КазНИИСА"

Взам инв.N | Подпись и дата | Инв. N подл.

Копировал A2

Ригель монолитный Рм7

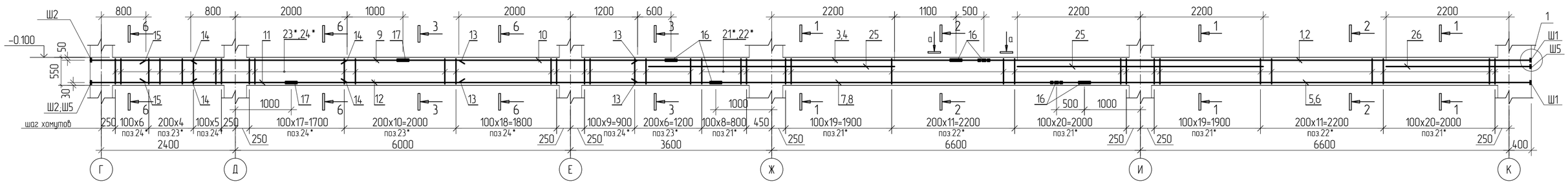

Спецификация элементов на монолитные ригели Рм7, Рм11,Рм11н

Поз.	Обозначение	Наименование	Кол-во Рм7	Кол-во Рм11 Рм11н	Масса ед., кг	Примечание
		Сборочные единицы				
3∂2	КЖ1 лист35	Закладная деталь 3∂2		4	8.12	
		Сборочные единицы				
1		⌀32 AIII ГОСТ 34028-2016 L=10290	2		64.9	
2		⌀32 AIII ГОСТ 34028-2016 L=9790	2		61.8	
3		⌀32 AIII ГОСТ 34028-2016 L=5090	2		32.1	
4		⌀32 AIII ГОСТ 34028-2016 L=5590	2		35.3	
5		⌀32 AIII ГОСТ 34028-2016 L=8500	2		53.7	
6		⌀32 AIII ГОСТ 34028-2016 L=8000	2		50.5	
7		⌀32 AIII ГОСТ 34028-2016 L=6090	2		38.4	
8		⌀32 AIII ГОСТ 34028-2016 L=6590	2		41.6	
9		⌀28 AIII ГОСТ 34028-2016 L=5600	2		27.1	
10		⌀28 AIII ГОСТ 34028-2016 L=4790	2		23.2	
11		⌀28 AIII ГОСТ 34028-2016 L=3600	2		17.4	
12		⌀28 AIII ГОСТ 34028-2016 L=7580	2		36.6	
13		⌀20 AIII ГОСТ 34028-2016 L=3200	2		7.91	
14		⌀20 AIII ГОСТ 34028-2016 L=2800	2		6.92	
15		⌀20 AIII ГОСТ 34028-2016 L=1000	2		2.47	
16		⌀32 AIII ГОСТ 34028-2016 L=320	24		2.02	
17		⌀28 AIII ГОСТ 34028-2016 L=280	8		1.35	
18		⌀25 AIII ГОСТ 34028-2016 L=4300		4	16.6	
19*		⌀6 AI ГОСТ 34028-2016 L=1740		5	0.39	
20*		⌀6 AI ГОСТ 34028-2016 L=1980		24	0.44	
21*		⌀6 AI ГОСТ 34028-2016 L=1610	40		0.36	
22*		⌀6 AI ГОСТ 34028-2016 L=1850	182		0.41	
23*		⌀6 AI ГОСТ 34028-2016 L=1800	17		0.40	
24*		⌀6 AI ГОСТ 34028-2016 L=2040	60		0.45	
25		⌀20 AIII ГОСТ 34028-2016 L=4400	4		10.9	
26		⌀20 AIII ГОСТ 34028-2016 L=2600	2		6.42	
		Шайбы				
Ш1	КЖ1 лист35	Шайба Ш1	8		2.16	
Ш2	—"—	Шайба Ш2	4		1.40	
Ш3	—"—	Шайба Ш3		8	1.00	
Ш5	—"—	Шайба Ш5	4		0.53	
		Материалы				
		Бетон кл. В25 м3	2.84	0.37		

Позиции, обозначенные знаком (*), см. ведомость деталей

Ригель монолитный Рм11,Рм11н

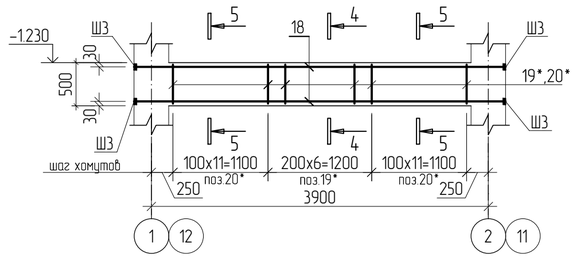

Ригель монолитный Рм11,Рм11н (опалубка)

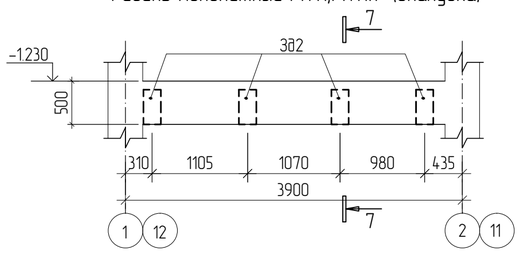

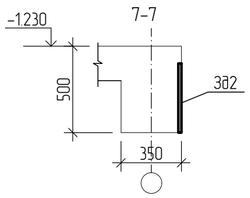

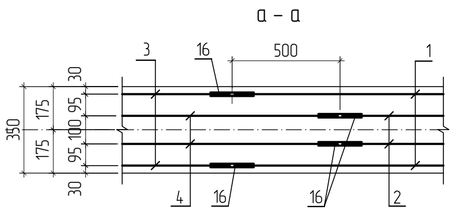

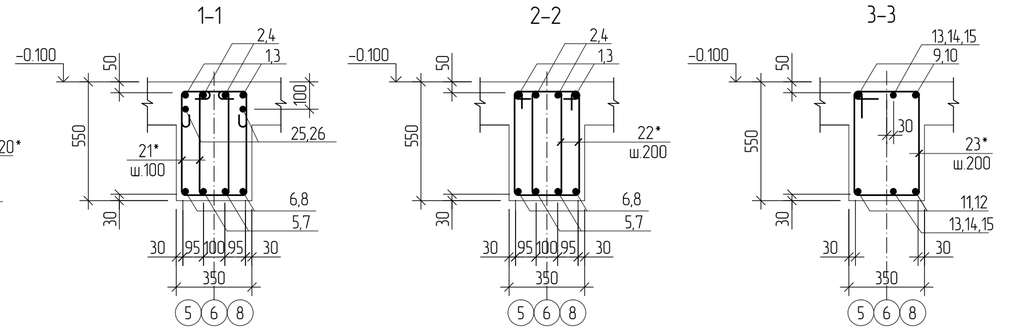

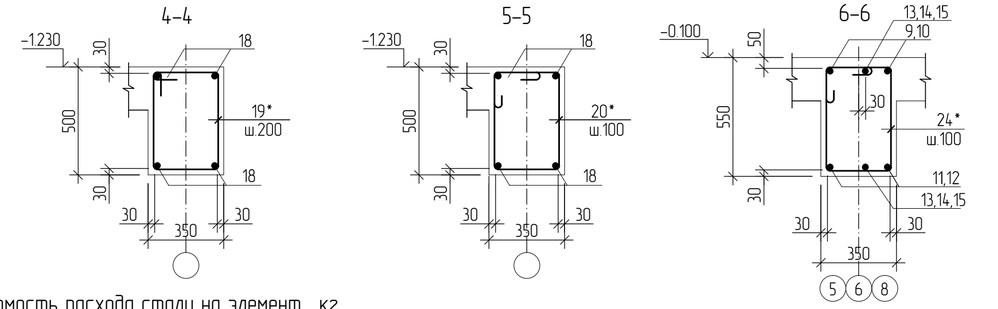

Ведомость расхода стали на элемент , кг

Марка элемента	Изделия арматурные								Изделия закладные									
	Арматура класса							Всего	Прокат марки							Арм. класса		Всего
	А-I		А-III						С245							А-III		
	ГОСТ 34028-2016								ГОСТ 103-2006*							ГОСТ34028-2016		
	⌀6	Итого	⌀20	⌀25	⌀28	⌀32	Итого		-10x50	-10x200	-16	-20	-22	-25	Итого	⌀16	Итого	
Рм7	122.82	122.82	90.9		219.4	805.1	1115.4	1238.22			2.1		5.6	17.3	25.0			25.0
Рм11(Рм11н)	12.51	12.51		66.4			66.4	78.91	3.2	25.2		8.00			36.4	4.1	4.1	40.5

Ведомость деталей

Поз.	Эскиз
19* (23*) / [21*]	415; 455 (485); 565 (595); 305 / [320]; [485]; [595]; [210]
20* (24*) / [22*]	415; 120; 455 (485); 565 (595); 305 / [320]; [120]; [485]; [595]; [210]

1. Схему расположения каркаса см. КЖ1 лист15.
2. Защитный слой бетона для рабочей арматуры принят по наружней грани горизонтальной арматуры.
3. Размеры хомута даны по внутренней грани арматуры хомута.
4. Бетонирование ригелей вести одновременно с бетонированием плиты перекрытия.
5. Сварку вести электродами типа Э42А по ГОСТ 9467-75.
7. Расход бетона в ригеле учтен до низа плиты перекрытия.
8. Узел 1, узел стыковки арматурных стержней накладками см. КЖ1 лист23.

Изм.	Кол.уч	Лист	Nдок.	Подпись	Дата

ТП РК 300 СДК (~~IVA,~~ IVГ)-2.2 -2013-КЖ1

Сельский Дом культуры на 300 мест для IVA, IVГ климатических подрайонов с обычными геологическими условиями

Привязан	Заказ: 25-19-ЮК1	
Инженер	Донсков С	
Н.контр	Кулмуханбетов	
Гап	Таспаев А	
Инв. N		

Гл.констр.пр	Кулжабаев
Разработал	Гребенев
Проверил	Покоякова
Н.контр.	Нурпеисов

Сельский Дом культуры на 300 мест

Стадия	Лист	Листов
РП	24	

Ригель монолитный Рм7,Рм11,Рм11н

АО "КазНИИСА"

Взам инв.N | Подпись и дата | Инв. N подл.

Копировал A2

Ригель монолитный Рм8

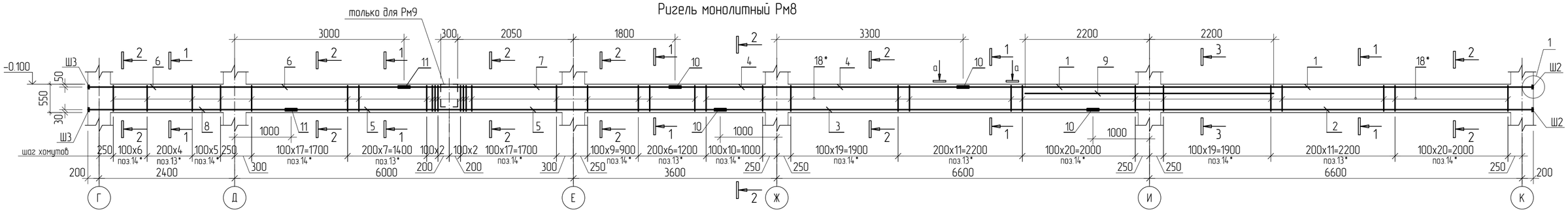

1-1

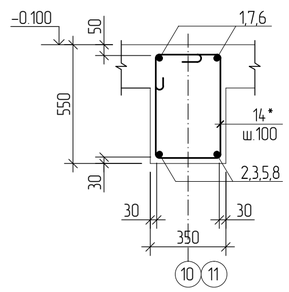

2-2

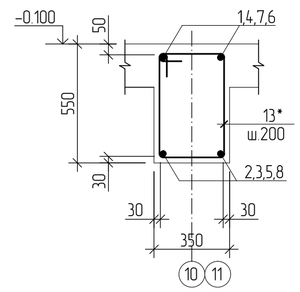

3-3

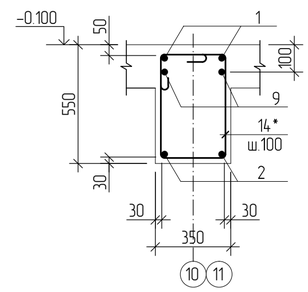

4-4

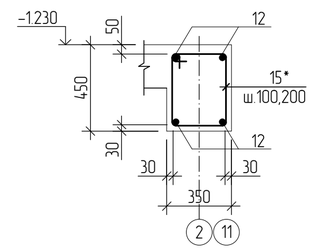

Спецификация элементов на монолитные ригели Рм8,Рм9

Поз.	Обозначение	Наименование	Кол-во Рм8	Кол-во Рм9	Масса ед., кг	Примечание
		Сборочные единицы				
1		⌀28 AIII ГОСТ 34028-2016 L=10090	2		48.7	
2		⌀28 AIII ГОСТ 34028-2016 L=7800	2		37.7	
3		⌀28 AIII ГОСТ 34028-2016 L=6590	2		31.8	
4		⌀28 AIII ГОСТ 34028-2016 L=5090	2		24.6	
5		⌀25 AIII ГОСТ 34028-2016 L=7580	2		29.2	
6		⌀25 AIII ГОСТ 34028-2016 L=5600	2		21.6	
7		⌀25 AIII ГОСТ 34028-2016 L=4790	2		18.5	
8		⌀25 AIII ГОСТ 34028-2016 L=3600	2		13.9	
9		⌀20 AIII ГОСТ 34028-2016 L=4400	2		10.9	
10		⌀28 AIII ГОСТ 34028-2016 L=280	16		1.35	
11		⌀25 AIII ГОСТ 34028-2016 L=250	8		0.96	
12		⌀22 AIII ГОСТ 34028-2016 L=2600		4	7.75	
13*		⌀6 AI ГОСТ 34028-2016 L=1800	158		0.40	
14*		⌀6 AI ГОСТ 34028-2016 L=2040	34		0.45	
15*		⌀6 AI ГОСТ 34028-2016 L=1540		16	0.34	
		Шайбы				
Ш2	КЖ1 лист35	Шайба Ш2	4		1.40	
Ш3	—"—	Шайба Ш3	4		1.00	
Ш4	—"—	Шайба Ш4		4	0.69	
		Материалы				
		Бетон кл. В25 м3	2.84	0.21		

Позиции, обозначенные знаком (*), см. ведомость деталей

Ригель монолитный Рм9

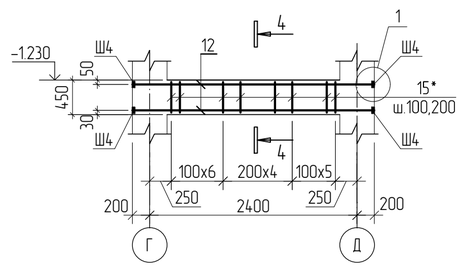

Ведомость расхода стали на элемент , кг

Марка элемента	Изделия арматурные: Арматура класса А-I ГОСТ 34028-2016 ⌀6	Итого	А-III ⌀20	⌀22	⌀25	⌀28	Итого	Всего	Изделия закладные: Прокат марки С245 ГОСТ 103-2006* -18	-20	-22	Итого	Всего
Рм8	78.5	78.5	21.8		174.1	307.2	503.1	581.6		4.00	5.60	9.6	9.6
Рм9	5.44	5.44		31.0			31.0	36.44	2.8			2.8	2.8

1. Схему расположения каркаса см. КЖ1 лист15.
2. Защитный слой бетона для рабочей арматуры принят по наружней грани горизонтальной арматуры.
3. Размеры хомута даны по внутренней грани арматуры хомута.
4. Бетонирование ригелей вести одновременно с бетонированием плиты перекрытия.
5. Сварку вести электродами типа Э42А по ГОСТ 9467-75.
6. Расход бетона в ригеле учтен до низа плиты перекрытия.
7. Узел 1, узел стыковки арматурных стержней накладками см. КЖ1 лист23.

Ведомость деталей

Поз.	Эскиз
13*	415; 485; 595; 305; 1800
14*	415; 120; 120; 485; 595; 305; 2040
15*	400; 370; 480; 290; 1540

Привязан	Заказ: 25-19-КЖ1						
Инженер	Донсков С		Гл.констр.пр	Кулжабаев			
Н.контр	Кулмуханбетов		Разработал	Гребенев			
Гап	Таспаев А		Проверил	Покоякова			
Инв. N			Н.контр.	Нурпеисов			

Изм.	Кол.уч	Лист	Nдок.	Подпись	Дата

ТП РК 300 СДК (~~IVA,~~ IVГ)-2.2 -2013-КЖ1

Сельский Дом культуры на 300 мест для IVA, IVГ климатических подрайонов с обычными геологическими условиями

Сельский Дом культуры на 300 мест

Стадия	Лист	Листов
РП	25	

Ригель монолитный Рм8, Рм9

АО "КазНИИСА"

Взам инв.N | Подпись и дата | Инв. N подл.

Копировал A2

Схема расположения плиты перекрытия
на отм.-1.230 (опалубка)

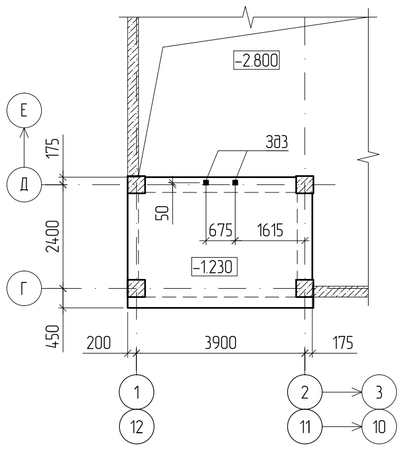

Схема расположения плиты перекрытия
на отм.-1.230 (нижнее и верхнее армирование)

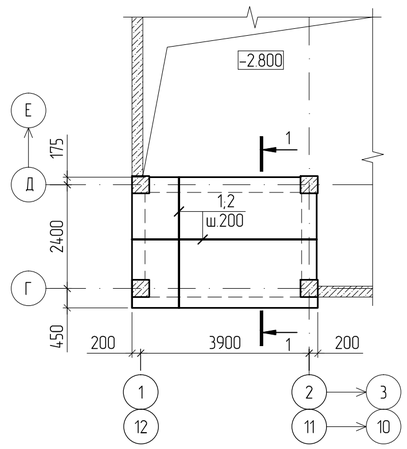

Спецификация к схеме армирования монолитной плиты перекрытия на отм. -1,230.

Поз.	Обозначение	Наименование	Кол.	Масса ед.,кг	Примеч.
		Сборочные единицы			
3Д3	КЖ1 лист 34	Закладная деталь 3Д3	2	0.55	
		Детали			
1	ГОСТ 34028-2016	⌀10 А-III ~~ГОСТ 5781-82*~~ L=п.м.	137.5	0.617	
2	ГОСТ 34028-2016	⌀12 А-III ~~ГОСТ 5781-82*~~ L=п.м.	137.5	0.888	
3*	ГОСТ 34028-2016	⌀8 А- I ~~ГОСТ 5781-82*~~ L=850	40	0.33	
		Материалы			
		Бетон кл. В25 $м^3$	2.0		

Позиции, обозначенные знаком (*), см. ведомость деталей

Ведомость расхода стали, кг

Марка элемента	Изделия арматурные							Изделия закладные						
	Арматура класса						Всего	Арматура класса			Прокат марки			Всего
	А-III			А-I				А-I			С245			
	~~ГОСТ 5781-82*~~ ГОСТ 34028-2016							~~ГОСТ 5781-82*~~ ГОСТ 34028-2016			ГОСТ 103-2006			
	⌀12	⌀10	Итого	⌀6	⌀8	Итого		⌀6		Итого	6х100		Итого	
Плита на отм. -1.230	122.1	84.84	206.94		13.2	13.2	220.14	0.16		0.16	0.94		0.94	1.1

1 - 1

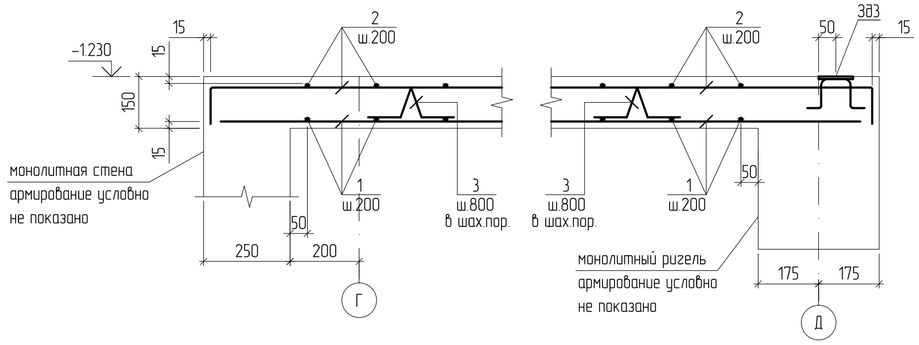

1. Бетонирование плит перекрытия вести одновременно с бетонированием ригелей.
2. Защитный слой бетона для рабочей арматуры принят по наружней грани горизонтальной арматуры.
3. Арматуру во всех пересечениях вязать вязальной проволокой.
4. В спецификации и в ведомости расхода стали, расход учтен на одну плиту (всего 2).

Ведомость деталей

Поз.	Эскиз
2*	250, 50, 50, 250, 250, 50

Привязан	Заказ: 25-19-КЖ1						
Инженер	Донсков С			Гл.констр.пр	Кулжабаев		
Н.контр	Кулмуханбетов			Разработал	Халыков		
Гап	Таспаев А			Проверил	Покоякова		
Инв. N				Н.контр.	Нурпеисов		

Изм.	Кол.уч.	Лист	Nдок.	Подпись	Дата

ТП РК 300 СДК ~~(IVА,~~ IVГ)-2.2-2013-КЖ1

Сельский Дом культуры на 300 мест
для IVА, IVГ климатических подрайонов
с обычными геологическими условиями

Сельский Дом культуры на 300 мест	Стадия	Лист	Листов
	РП	26	

Схема расположения плиты перекрытия на отм.-1.230.

АО "КазНИИСА"

Взам инв.N | Подпись и дата | Инв. N подл.

Схема расположения плиты перекрытия на отм.-0.100 (опалубка)

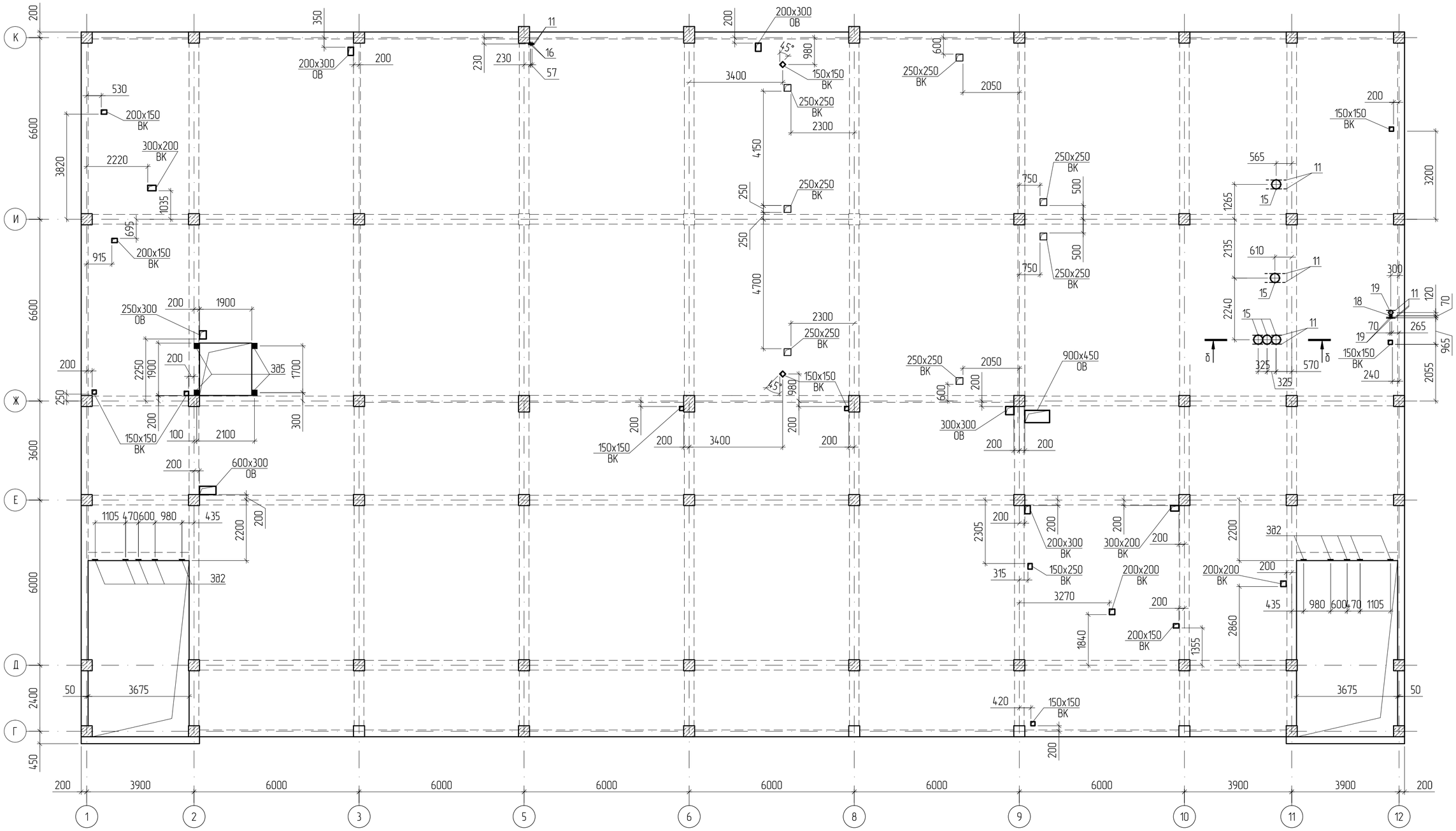

1. Спецификацию элементов и ведомость расхода стали см.КЖ1 лист 30.
2. Во время монтажа арматурных сеток и бетонирования плиты перекрытя необходимо сохранить целостность арматурных сеток во всех отверстиях,предусмотренных разделами ОВ и ВК на опалубочных чертежах. После укладки коммуникаций всех разделов отверстия ОВ,ВК,ЭО заделать мелко-зернистым бетоном кл.В15. В пределах отверстия стержни разрезать по месту и отогнуть в тело плиты.
3. Сечение б – б разработано на листе КЖ1 лист 30.
4. Детали усиления отверстий см. КЖ1 лист 28.

							ТП РК 300 СДК ~~IIVA~~, IVГ)-2.2-2013-КЖ1		
							Сельский Дом культуры на 300 мест для IVA, IVГ климатических подрайонов с обычными геологическими условиями		
				Изм.	Кол.уч.	Лист	Nдок.	Подпись	Дата
Привязан	Заказ: 25-19-ЮЖ1						Сельский Дом культуры на 300 мест	Стадия: РП	Лист: 27 / Листов:
Инженер	Донсков С			Гл.констр.пр	Кулжабаев				
Н.контр	Кулмуханбетов			Разработал	Халыков		Схема расположения плиты перекрытия на отм.-0.100 (опалубка)	АО "КазНИИСА"	
Гап	Таспаев А			Проверил	Покоякова				
Инв. N				Н.контр.	Нурпеисов				

Согласовано: Гл.спец ЭЛ Данилкина; Зав.сек СС Данилкина; Зав.сек. ОПС Данилкина

Согласовано: Гл.констр.пр Кулжабаев; Гл.спец ОВ Пак Н.; Гл.спец ВК Дмитриев

Взам инв.N | Подпись и дата | Инв. N подл.

Схема расположения плиты перекрытия на отм.-0.100 (нижнее армирование)

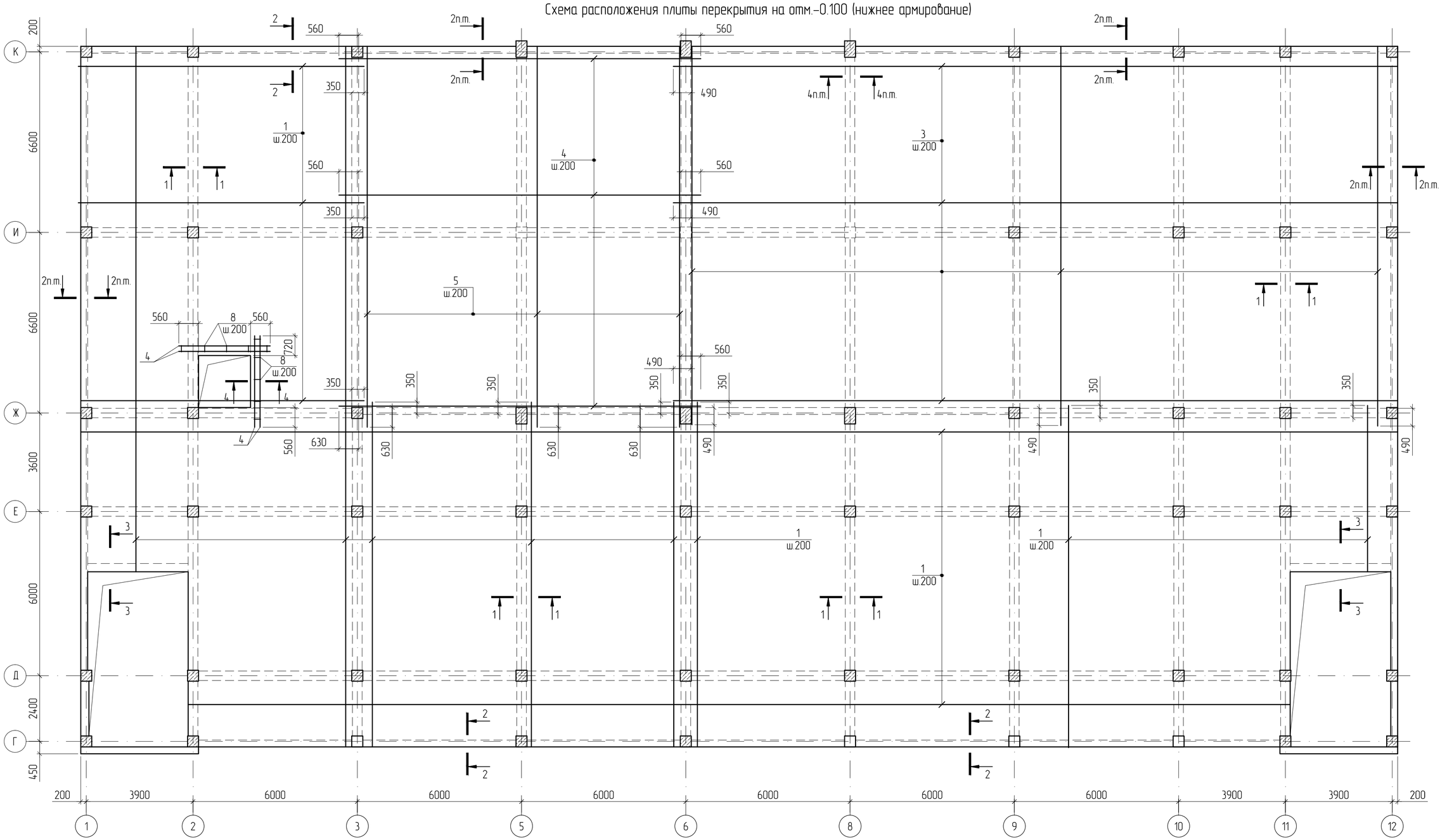

1. Опалубку плиты перекрытия на отм.-0.100 см. КЖ1 лист 27.
2. Сечения 1 – 1 –:– 4 – 4 разработаны на листе КЖ1 лист 30.
3. Бетонирование плит перекрытия вести одновременно с бетонированием ригелей и балок.
4. Арматурные стержни плиты перекрытия стыковать внахлест (без сварки) с помощью вязальной проволоки, длина нахлеста для Ø10AIII L=450мм. при этом стыки должны располагаться вразбежку.
5. Стыки нижней арматуры выполнять на опоре, стыки верхней арматуры на расстоянии 1/3 – 1/4 пролета от опоры, при этом в одном сечении стыковать не более 50% арматуры.
6. Защитный слой бетона для рабочей арматуры принят по наружней грани горизонтальной арматуры.
7. Арматуру во всех пересечениях вязать вязальной проволокой.
8. Дополнительные арматурные стержни установить между основным армированием с шагом 200мм.
9. Спецификацию элементов и ведомость расхода стали см.КЖ1 лист 30.
10. Узел стыковки арматурных стержней см. КЖ1 лист 29.

Детали усиления отверстий

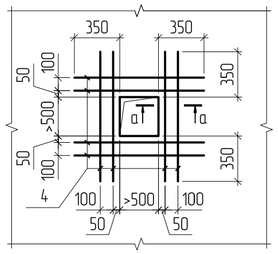

а – а

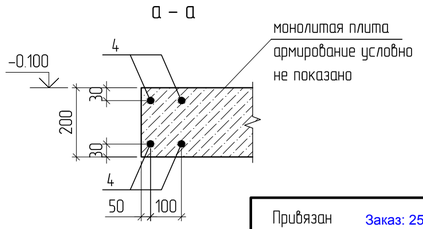

								ТП РК 300 СДК (~~IVА,~~ IVГ)-2.2-2013-КЖ1		
								Сельский Дом культуры на 300 мест для IVА, IVГ климатических подрайонов с обычными геологическими условиями		
				Изм.	Кол.уч.	Лист	Nдок.	Подпись	Дата	
Привязан	Заказ: 25-19-КЖ1							Сельский Дом культуры на 300 мест	Стадия: РП	Лист: 28 / Листов:
Инженер	Донсков С			Гл.констр.пр		Кулжабаев				
Н.контр	Кулмуханбетов			Разработал		Халыков		Схема расположения плиты перекрытия на отм.-0.100 (нижнее армирование)	АО "КазНИИСА"	
Гап	Таспаев А			Проверил		Покоякова				
Инв. N				Н.контр.		Нурпеисов				

Взам инв.N | Подпись и дата | Инв. N подл.

Схема расположения плиты перекрытия на отм.-0.100 (верхнее и дополнительное армирование)

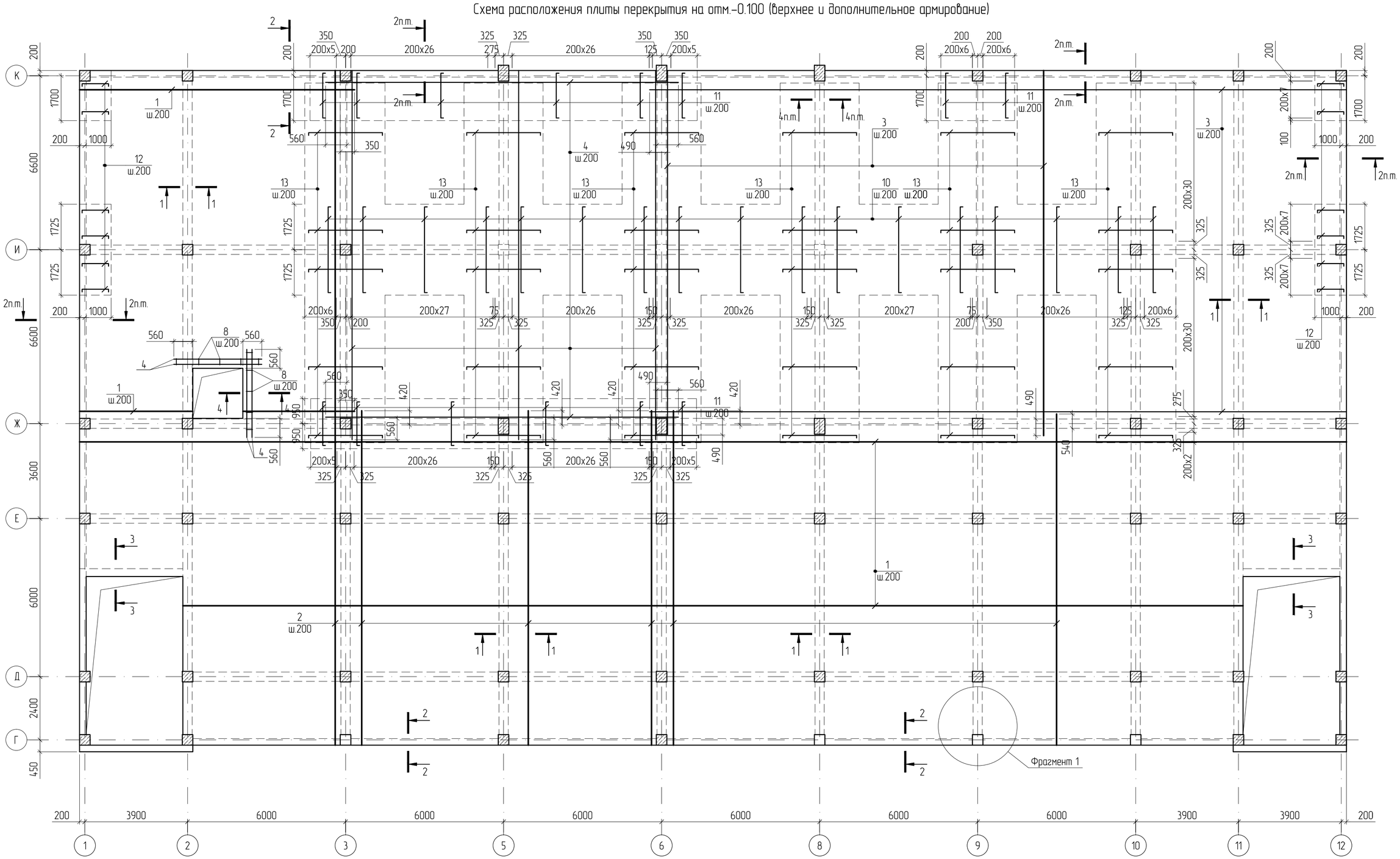

1. Общие примечания по плите перекрытия см. КЖ1 лист 28.
2. Опалубку плиты перекрытия на отм.-0.100 см. КЖ1 лист 27.
3. Сечения 1 – 1 –- 4 – 4 разработаны на листе КЖ1 лист 30.
4. Спецификацию элементов и ведомость расхода стали см.КЖ1 лист 30.

Узел стыковки арматурных стержней внахлест

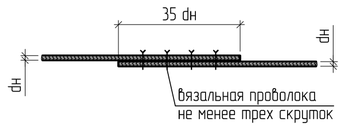

								ТП РК 300 СДК (~~IVA~~, IVГ)-2.2-2013-КЖ1			
								Сельский Дом культуры на 300 мест для IVA, IVГ климатических подрайонов с обычными геологическими условиями			
				Изм.	Кол.уч.	Лист	Nдок.	Подпись	Дата		
Привязан	Заказ: 25-19-КЖ1							Сельский Дом культуры на 300 мест	Стадия	Лист	Листов
Инженер	Донсков С			Гл.констр.пр	Кулжабаев				РП	29	
Н.контр	Кулмуханбетов			Разработал	Халыков			Схема расположения плиты перекрытия на отм.-0.100 (верхнее и дополнительное армирование)	АО "КазНИИСА"		
Гап	Таспаев А			Проверил	Покоякова						
Инв. N				Н.контр.	Нурпеисов						

Взам инв.N | Подпись и дата | Инв. N подл.

1 – 1

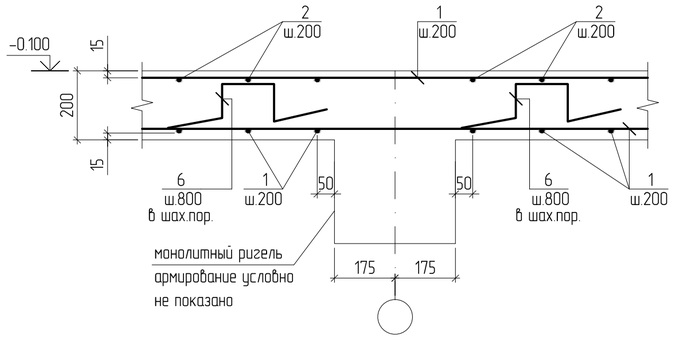

2 – 2

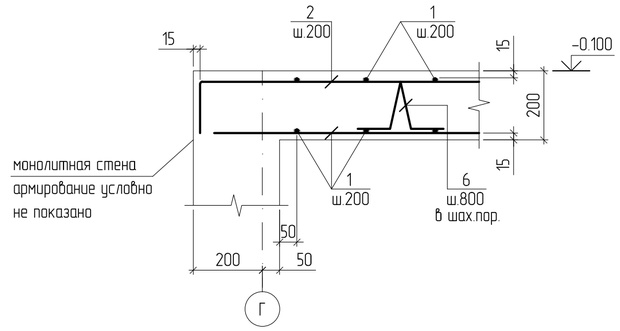

3 – 3

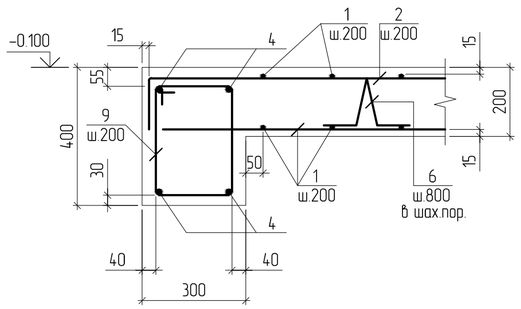

4 – 4

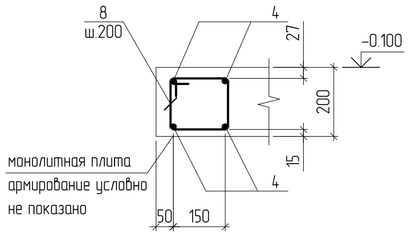

б – б

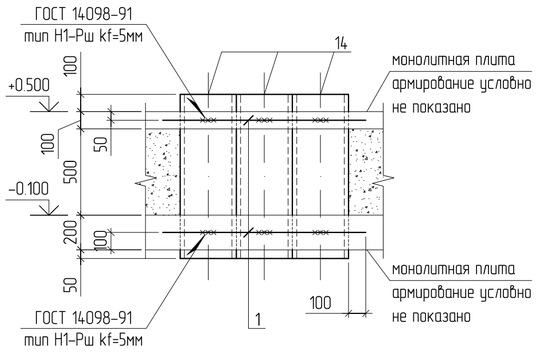

Спецификация к схеме армирования монолитой плиты перекрытия на отм. –0,100.

Поз.	Обозначение	Наименование	Кол.	Масса ед.,кг	Примеч.
		Сборочные единицы			
Зд2	КЖ1 лист 34	Закладная деталь Зд2	10	8.12	
Зд5	-//-	Закладная деталь Зд5	4	3.66	
		Детали			
1	ГОСТ 34028-2016	⌀10 А-III ~~ГОСТ 5781-82*~~ L=п.м.	11288.4	0.617	
2	ГОСТ 34028-2016	⌀12 А-III ~~ГОСТ 5781-82*~~ L=п.м.	3391.8	0.888	
3	ГОСТ 34028-2016	⌀14 А-III ~~ГОСТ 5781-82*~~ L=п.м.	7256.6	1.21	
4	ГОСТ 34028-2016	⌀16 А-III ~~ГОСТ 5781-82*~~ L=п.м.	2800.0	1.58	
5	ГОСТ 34028-2016	⌀18 А-III ~~ГОСТ 5781-82*~~ L=п.м.	865.9	2.0	
6*	ГОСТ 34028-2016	⌀8 А-I ~~ГОСТ 5781-82*~~ L=950	4736	0.38	
7*	ГОСТ 34028-2016	⌀6 А-I ~~ГОСТ 5781-82*~~ L=960	12	0.21	
8*	ГОСТ 34028-2016	⌀6 А-I ~~ГОСТ 5781-82*~~ L=780	30	0.17	
9*	ГОСТ 34028-2016	⌀6 А-I ~~ГОСТ 5781-82*~~ L=1220	36	0.27	
10*	ГОСТ 34028-2016	⌀12 А-III ~~ГОСТ 5781-82*~~ L=3790	156	3.37	
11*	ГОСТ 34028-2016	⌀12 А-III ~~ГОСТ 5781-82*~~ L=2240	150	1.99	
12*	ГОСТ 34028-2016	⌀10 А-III ~~ГОСТ 5781-82*~~ L=1540	48	0.95	
13*		⌀10 А-III ~~ГОСТ 5781-82*~~ L=3340	390	2.06	
14		Труба ⌀325х8 ГОСТ 8732-78 L=950	5	59.4	
15		Труба ⌀57х3 ГОСТ 8732-78 L=1360	2	5.44	
16		Труба ⌀152х5 ГОСТ 8732-78 L=950	1	17.22	
17		Труба ⌀83х4 ГОСТ 8732-78 L=950	1	7.4	
18		Труба ⌀32х3 ГОСТ 8732-78 L=950	2	2.04	
		Материалы			
		Бетон кл. В25 $м^3$	243.3		

Позиции, обозначенные знаком (*), см. ведомость деталей

Ведомость деталей

Поз.	Эскиз
6*	250, 100, 100, 250, 250
7*;8*;9*	290;220;280; 240;220;360; 190;170;330; 240;170;250
10*;11*; 12*;13*	3450;1900;1200;3000; 170; 170

1. Общие примечания по плите перекрытия см. КЖ1 лист 28.
2. Сечения 1 – 1 –:– 4 – 4 замаркированы на листах КЖ1 лист 28,29.
3. Сечение б – б замаркировано на листе КЖ1 лист 27.

Ведомость расхода стали, кг

Марка элемента	Изделия арматурные									Всего	Изделия закладные												Всего
	Арматура класса										Арматура класса			Прокат марки									
	А-III						А-I				А-III			С245									
	ГОСТ 34028-2016										ГОСТ 34028-2016			ГОСТ 103-2006			ГОСТ 8732-78						
	⌀18	⌀16	⌀14	⌀12	⌀10	Итого	⌀6	⌀8	Итого		⌀10	⌀16	Итого	10х200	10х50	Итого	⌀325х8	⌀57х3	⌀152х5	⌀83х4	⌀32х3	Итого	
Плита на отм. –0.100	1731.8	4424.0	8780.5	3836.14	7813.95	26586.39	17.34	1799.68	1817.02	28403.41	2.07	10.4	12.47	75.36	8.0	83.36	297.0	10.88	17.22	7.4	4.08	336.58	432.41

Привязан	Заказ: 25-19-ЮЖ1					
Инженер	Донсков С		Гл.констр.пр	Кулжабаев		
Н.контр	Кулмуханбетов		Разработал	Халыков		
Гап	Таспаев А		Проверил	Покоякова		
Инв. N			Н.контр.	Нурпеисов		

Изм.	Кол.уч.	Лист	Nдок.	Подпись	Дата

ТП РК 300 СДК (~~IVA~~; IVГ)-2.2-2013-КЖ1

Сельский Дом культуры на 300 мест для IVA, IVГ климатических подрайонов с обычными геологическими условиями

Сельский Дом культуры на 300 мест	Стадия	Лист	Листов
	РП	30	

Сечения 1-1..4-4 по плите перекрытия на отм.–0.100

АО "КазНИИСА"

Взам инв.N | Подпись и дата | Инв. N подл.

Схема расположения элементов
лестницы Л1;Л1(н) с отм.-2,800 до отм. -1,230

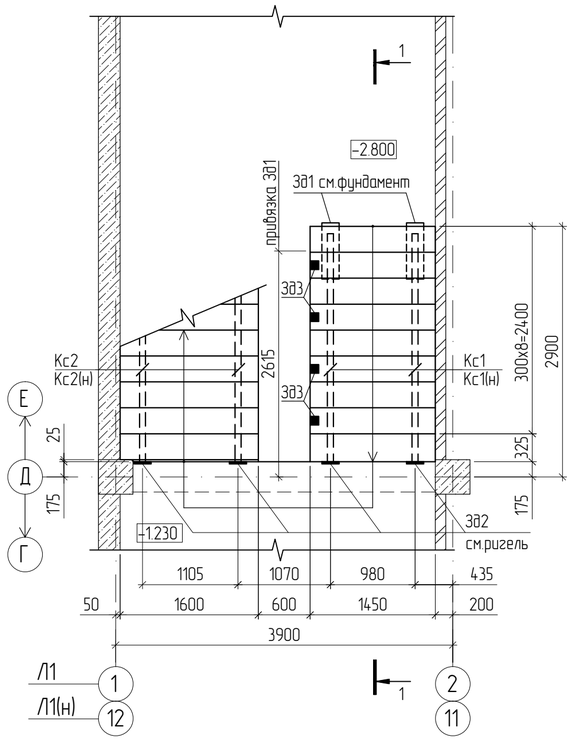

Схема расположения элементов
лестницы Л1;Л1(н) с отм.-1,230 до отм. -0,100

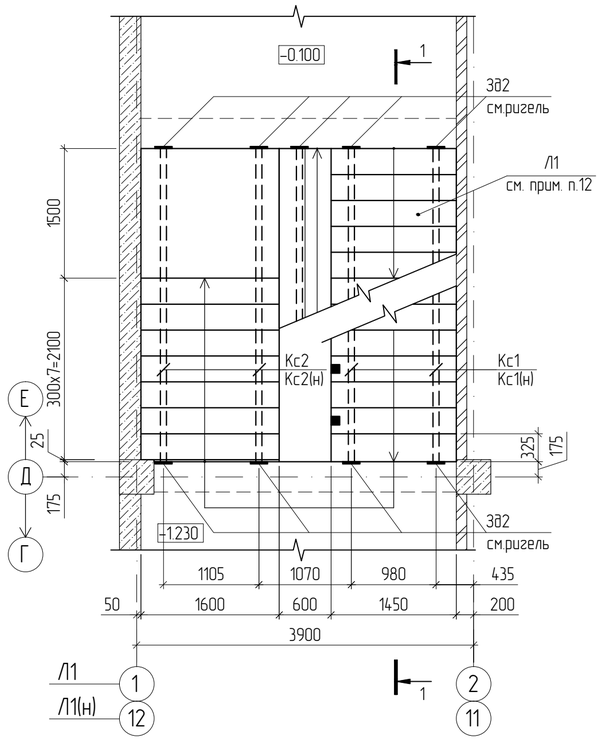

1 – 1

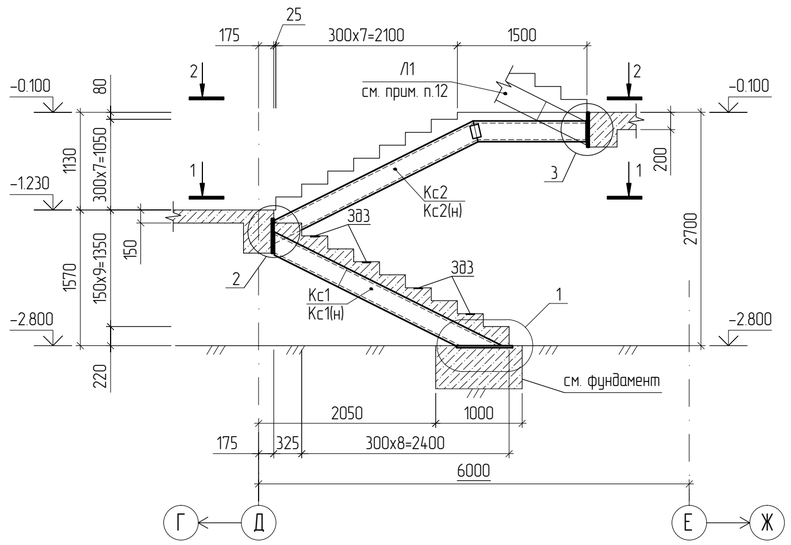

1

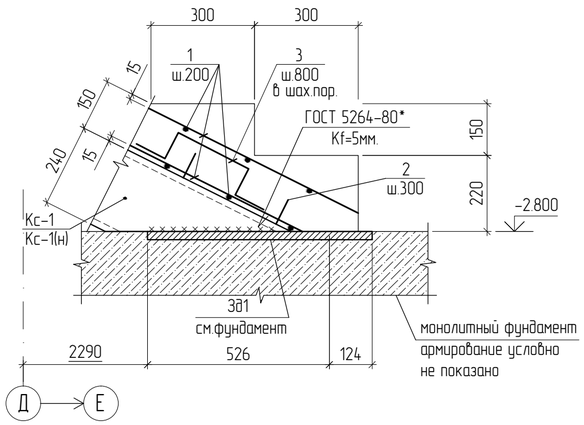

2

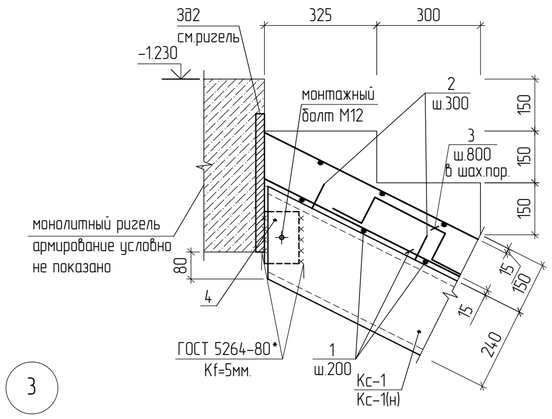

3

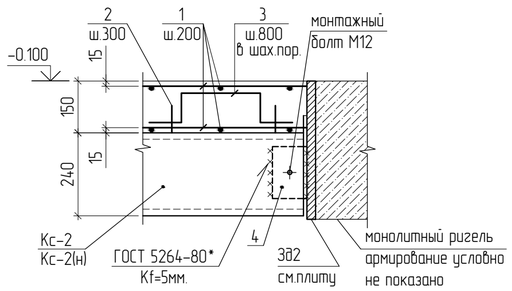

1. Все работы производить с требованием соответствующих глав СНиП РК 103-05-2001 по производству работ, по технике безопасности и указаний настоящей рабочей документации.
2. Арматуру поз. 2 приварить к косоурам, тип сварного соединения Н1-Рш по ГОСТ14098-91
3. Бетонирование лестничных маршей и площадок производить после приемки опорных элементов, включающей геодезическую проверку соответствия их планового и высотного положения с составлением геодезической и исполнительной схемы.
4. До изготовления косоуров – размеры по длине уточнить по месту.
5. Сварку вести электродами типа Э42а по ГОСТ 9467-75*. Высоту сварных швов, кроме оговоренных, принимать по наименьшей толщине свариваемых элементов.
6. Изготовление изделий вести ручной дуговой сваркой в соответствии с требованиями ГОСТ 5264-80*.
7. После монтажа косоуров лестницы болты затянуть и установить контргайки.
8. Все металлоконструкции после сварочных работ, очистить от пыли и грязи, покрыть грунтовкой ГФ-021 (ГОСТ 25129-82) в два слоя, согласно СНИП РК 2.01-19-2004.
9. Все косоуры после грунтовки оштукатурить по сетке цементно-песчаным раствором М100, толщиной 30мм.
10. Защитный слой бетона принят по наружной грани рабочей арматуры.
11. Спецификацию элементов лестницы и ведомость расхода стали Л1;Л1(н) см. КЖ1 лист 32.
12. Лестницу выше отметки -0,100 см. КЖ2.
13. Лестницу, обозначенную индексом "н", выполнить зеркально к основной лестнице.

							ТП РК 300 СДК (~~IVA,~~ IVГ)-2.2-2013-КЖ1			
							Сельский Дом культуры на 300 мест для IVA, IVГ климатических подрайонов с обычными геологическими условиями			
			Изм.	Кол.уч	Лист	Nдок.	Подпись	Дата		
Привязан	Заказ: 25-19-КЖ1						Сельский Дом культуры на 300 мест	Стадия	Лист	Листов
Инженер	Донсков С		Гл.констр.пр		Кулжабаев			РП	31	
Н.контр	Кулмуханбетов		Разработал		Халыков		Схема расположения элементов лестницы Л1;Л1(н) с отм.-2,800 до отм. -0,100	АО "КазНИИСА"		
Гап	Таспаев А		Проверил		Покоякова					
Инв. N			Н. контр.		Нурпеисов					

Взам. инв.N | Подпись и дата | Инв. N подл.

Косоур Кс-1 (Кс-1н)

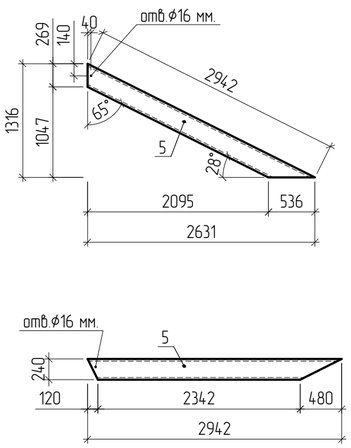

Косоур Кс-2 (Кс-2н)

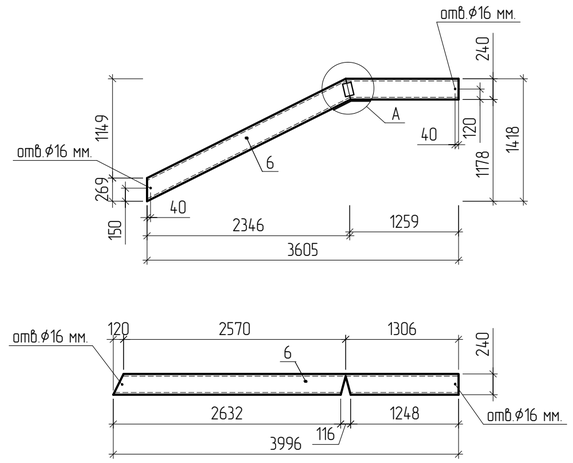

A

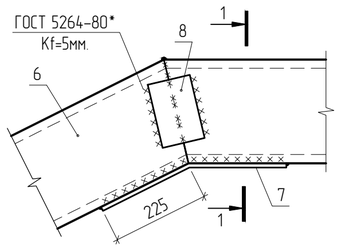

1 – 1

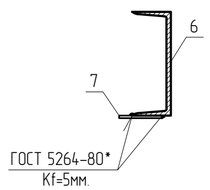

Деталь резки швеллера для выгиба косоура

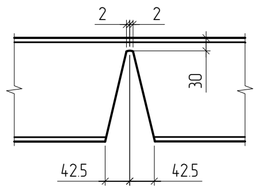

Спецификация элементов лестницы Л1,Л1(н) с отм.-2,800

Поз.	Обозначение	Наименование	Кол.	Масса ед.,кг	Примеч.
		Сборочные единицы			
Кс-1	данный лист	Косоур Кс-1	1	70.61	
Кс-1(н)	-//-	Косоур Кс-1(н)	1	70.61	
Кс-2	-//-	Косоур Кс-2	1	98.72	
Кс-2(н)	-//-	Косоур Кс-2(н)	1	98.72	
ЗД-3	КЖ1 лист 34	Закладная деталь ЗД3	4	0.55	
		Детали			
1		⌀ 12 AIII ГОСТ 34028-2016 L=п.м.	222.8	0.888	
2*		⌀ 8 A I ГОСТ 34028-2016 L=460	49	0.18	
3*		⌀ 8 A I ГОСТ 34028-2016 L=850	45	0.34	
4		уголок -8x100 ГОСТ 8509-93 / С245 ГОСТ 27772-88 L=150	6	1.83	
		Болты:			
		Болт М12х50 ГОСТ 7798-70*	6	0.006	
		Гайка М12 ГОСТ 5915-70*	6	0.0015	
		Шайба М12 ГОСТ 11371-78	6	0.0006	
		Материалы:			
		Бетон кл. В25 $м^3$	2.3		

Позиции, обозначенные знаком (*), см. ведомость деталей

Ведомость деталей

Поз.	Эскиз
2*	100, 70, 100, 45°, 60, 70
3*	220, 95, 95, 220, 220

Спецификация металлических изделий

Марка изделия	Поз. дет.	Наименование	Кол.	Масса 1 дет., кг.	Масса изделия, кг.
Кс-1 Кс-1(н)	5	швеллер №24 ГОСТ 8240-97 / С245 ГОСТ 27772-88 L=2942	1	70.61	70.61
Кс-2 Кс-2(н)	6	швеллер №24 ГОСТ 8240-97 / С245 ГОСТ 27772-88 L=3996	1	95.9	98.72
	7	полоса -6x100 ГОСТ 103-2006 / С245 ГОСТ 27772-88 L=450	1	2.12	
	8	полоса -6x100 ГОСТ 103-2006 / С245 ГОСТ 27772-88 L=150	1	0.7	

1. Общие примечания по лестнице см. КЖ1 лист 31.
2. Схему расположения лестницы см. КЖ1 лист 31.
3. В спецификации элементов лестницы и в ведомости расхода стали расход материала учтен на одну лестницу.(всего 2).

Ведомость расхода стали, кг

Марка элемента	Изделия арматурные					Изделия закладные					
	Арматура класса				Всего	Арматура класса			Прокат марки		Всего
	A-III		A-I			A-III			С245		
	ГОСТ 34028-2016					ГОСТ 34028-2016			ГОСТ 103-2006		
	⌀12	Итого	⌀8	Итого		⌀6		Итого	6x100	Итого	
Лестница Л1,Л1(н)	197.85	197.85	24.12	24.12	221.97	0.32		0.32	1.88	1.88	2.2

Изм.	Кол.уч.	Лист	N док.	Подпись	Дата	ТП РК 300 СДК (~~IVA~~, IVГ)-2.2-2013-КЖ1
						Сельский Дом культуры на 300 мест для IVA, IVГ климатических подрайонов с обычными геологическими условиями

Привязан	Заказ: 25-19-КЖ1				
Инженер	Донсков С		Гл.констр.пр	Кулжабаев	
Н.контр	Кулмуханбетов		Разработал	Халыков	
Гап	Таспаев А		Проверил	Покоякова	
Инв. N			Норм. контр.	Нурпеисов	

Сельский Дом культуры на 300 мест	Стадия	Лист	Листов
	РП	32	
Косоуры по лестнице Л1,Л1(н) с отм. -2,800	АО "КазНИИСА"		

Взам. инв. N | Подпись и дата | Инв. N подл.

Фрагмент кирпичных перегородок в осях Ж-К, 9-12 на отм. -2.800

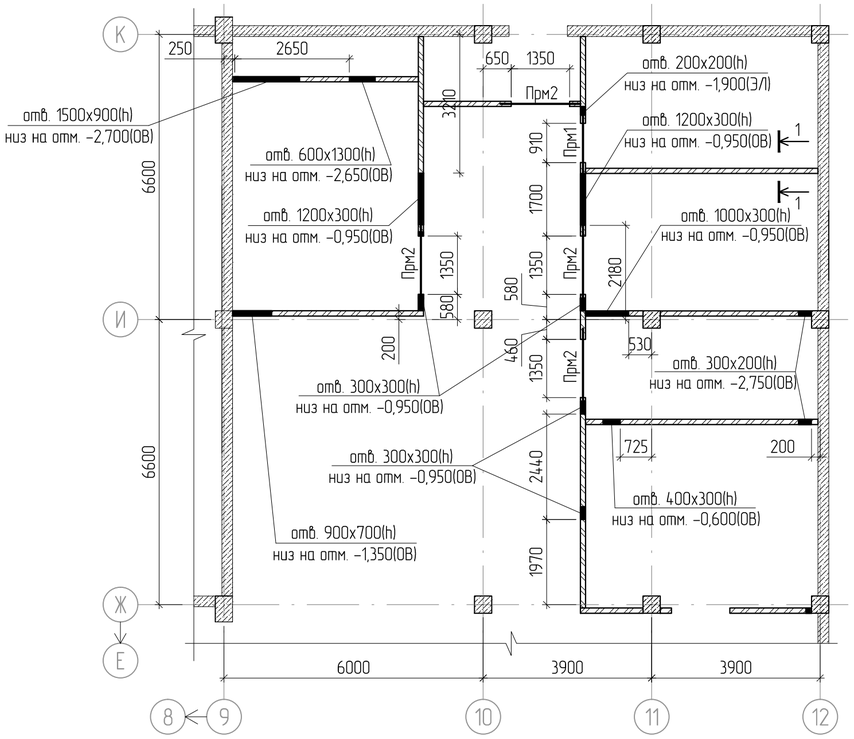

Фрагмент кирпичных перегородок в осях Г-Е, 1-2, 11-12 на отм. -2.800

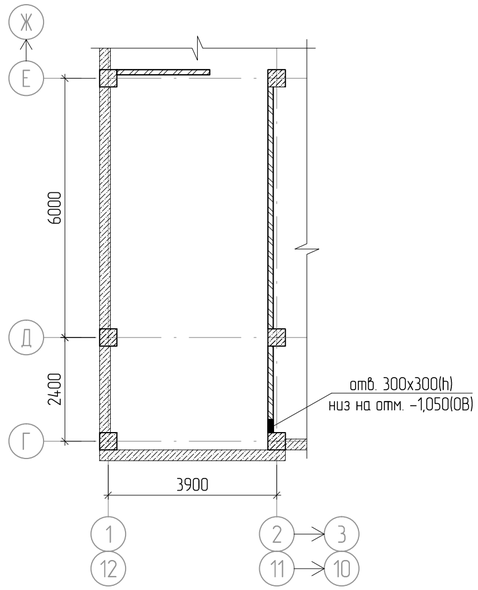

Спецификация элементов кирпичных стен

Поз.	Обозначение	Наименование	Кол.	Масса ед. кг.	Приме-чание.
		Сборочные единицы			
Прм1		Перемычки монолитные Прм1	1		
Прм2		Прм2	4		
		Монолитный фундамент			
1	ГОСТ 34028-2016	⌀10 AIII ~~ГОСТ5781-82*~~ L= п.м.	96.6	0.617	
2	ГОСТ 34028-2016	⌀ 6 AI ~~ГОСТ5781-82*~~ L= 300	161	0.07	
		Материалы			
		Бетон кл. В15 м3	3.9		

Спецификация элементов

Марка изделия	Поз. дет.	Наименование	Кол.	Масса 1дет., кг	Масса изделия* кг
Прм1	3	⌀10 AIII ГОСТ 34028-2016 L=1390	4	0.86	4.28
	4*	⌀6 AI ГОСТ 34028-2016 L=540	7	0.12	
		Бетон кл.В15 м3	0.017		
Прм2	5	⌀10 AIII ГОСТ 34028-2016 L=1830	4	1.13	5.6
	4*	⌀6 AI ГОСТ 34028-2016 L=540	9	0.12	
		Бетон кл.В15 м3	0.022		

Позиции, обозначенные знаком (*), см. ведомость деталей.

1 – 1

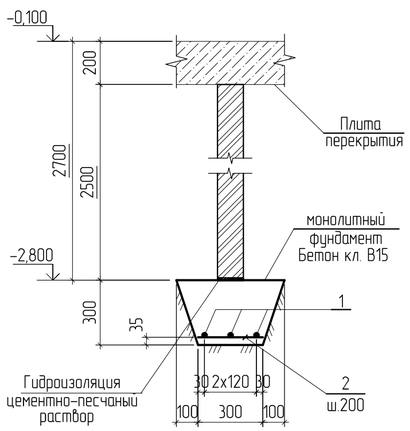

Перемычки монолитные Прм1, Прм2

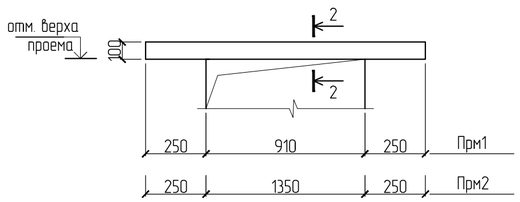

2 – 2

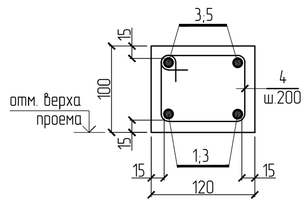

Ведомость деталей

Поз.	Эскиз
4*	190, 180, 80, 90; L=540

1. Для кирпичной кладки перегородок применяется кирпич обожженный полнотелый марки 75. Кладка выполняется на смешанных цементных растворах марки М50. Значение временного сопротивления кирпичной кладки осевому растяжению по неперевязанным швам должно быть не менее 60 кПа (0,6кгс/см²).
2. После укладки всех коммуникаций, все отверстия разделов ОВ, ВК, ЭО, заделать кирпичом и раствором V=0.2м3.
3. Под кирпичные перегородки выполнить гидроизоляцию из цементно-песчаного раствора, толщиной 20мм.

Ведомость расхода стали на элемент, кг

Марка элемента	Изделия арматурные					Всего
	Арматура класса					
	А-I		А-III			
	ГОСТ 34028-2016					
	⌀6	Итого	⌀10	⌀12	Итого	
Прм1	0.84	0.84	3.44		3.44	4.28
Прм2	1.08	1.08	4.52		4.52	5.6
Фундамент	11.27	11.27	59.6		59.6	70.87

Взам. инв.N | Подпись и дата | Инв. N подл.

Привязан
Заказ: 25-19-ЮК1

Инженер	Донсков С	
Н.контр	Кулмуханбетов	
Гап	Таспаев А	
Инв. N		

Изм.	Кол.уч	Лист	№док.	Подп.	Дата

Гл.констр.пр	Кулжабаев
Разработал	Ногайбаев
Проверил	Покоякова
Н.контр.	Нурпеисов

ТП РК 300 СДК (~~IVA,~~ IVГ)-2.2-2013-КЖ1

Сельский Дом культуры на 300 мест для IVA, IVГ климатических подрайонов с обычными геологическими условиями

Сельский Дом культуры на 300 мест

Стадия	Лист	Листов
РП	33	

Схема расположения кирпичных перегородок на отм. -2.800

АО "КазНИИСА"

Спецификация на закладные детали

Марка изделия	Поз. дет.	Наименование	Кол.	Масса 1 дет., кг	Масса изделия, кг
ЗД1	1	полоса $\frac{-10x200\ ГОСТ\ 103-2006}{С245\ ГОСТ\ 27772-88}$ L=650	1	10.2	11.28
	2	⌀12 А-III ГОСТ 34028-2016 L=200	6	0.18	
ЗД2	3	полоса $\frac{-10x200\ ГОСТ\ 103-2006}{С245\ ГОСТ\ 27772-88}$ L=400	1	6.28	8.12
	4	полоса $\frac{-10x50\ ГОСТ\ 103-2006}{С245\ ГОСТ\ 27772-88}$ L=50	4	0.20	
	5	⌀16 А-III ГОСТ 5781-82* L=160	4	0.26	
ЗД3	6	полоса $\frac{-6x100\ ГОСТ\ 103-2006}{С245\ ГОСТ\ 27772-88}$ L=100	1	0.47	0.55
	7	⌀6 АI ГОСТ 34028-2016 L=370	1	0.08	
ЗД4	8	полоса $\frac{-8x150\ ГОСТ\ 103-2006}{С245\ ГОСТ\ 27772-88}$ L=150	1	1.42	1.98
	9	⌀12 А-III ГОСТ 34028-2016 L=150	4	0.14	
ЗД5	10	полоса $\frac{-10x200\ ГОСТ\ 103-2006}{С245\ ГОСТ\ 27772-88}$ L=200	1	3.14	3.66
	11	⌀10 А-III ГОСТ 34028-2016 L=200	4	0.13	
ЗД6	12	уголок $\frac{63x63x4\ ГОСТ\ 8509-93}{С245\ ГОСТ\ 27772-88}$ L=п.м.	1.0	3.90	4.42
	13	⌀8 А-III, ГОСТ 34028-2016 L=320	4	0.13	
ЗД7	14	уголок $\frac{50x5\ ГОСТ\ 5809-93}{С245\ ГОСТ\ 27772-88}$ L=1000	1	3.77	3.86
	15	⌀6 А-III ГОСТ 34028-2016 L=150	3	0.03	
Ш1	16	полоса $\frac{-25x105\ ГОСТ\ 103-2006}{С245\ ГОСТ\ 27772-88}$ L=105	1	2.16	2.16
Ш2	17	полоса $\frac{-22x90\ ГОСТ\ 103-2006}{С245\ ГОСТ\ 27772-88}$ L=90	1	1.40	1.40
Ш3	18	полоса $\frac{-20x80\ ГОСТ\ 103-2006}{С245\ ГОСТ\ 27772-88}$ L=80	1	1.00	1.00
Ш4	19	полоса $\frac{-18x70\ ГОСТ\ 103-2006}{С245\ ГОСТ\ 27772-88}$ L=70	1	0.69	0.69
Ш5	20	полоса $\frac{-16x65\ ГОСТ\ 103-2006}{С245\ ГОСТ\ 27772-88}$ L=65	1	0.53	0.53
Ш6	21	полоса $\frac{-14x60\ ГОСТ\ 103-2006}{С245\ ГОСТ\ 27772-88}$ L=60	1	0.4	0.4

ЗД1

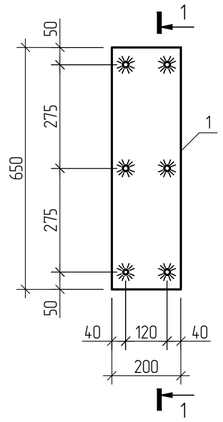

1 – 1

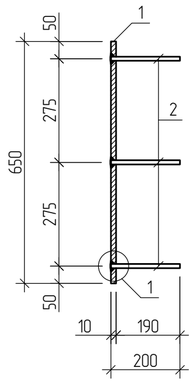

ЗД2

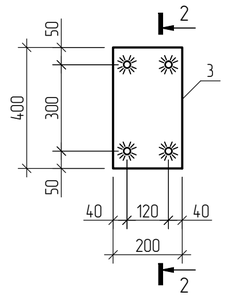

2 – 2

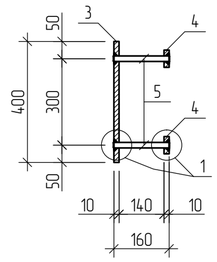

ЗД3

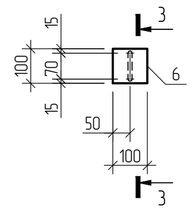

3 – 3

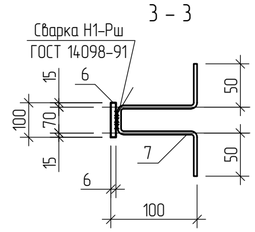

ЗД4

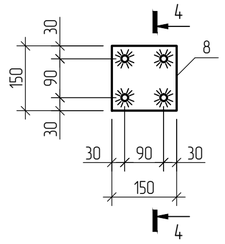

4 – 4

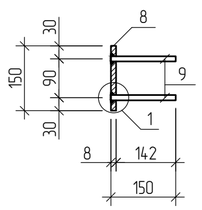

ЗД5

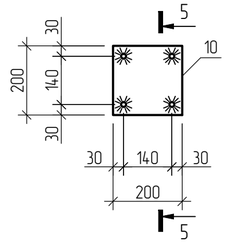

5 – 5

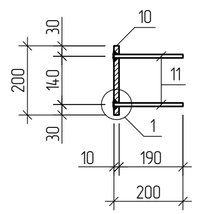

ЗД6

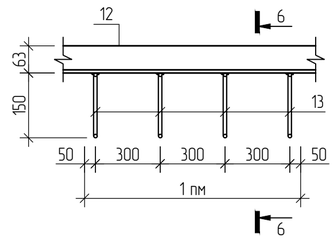

6 – 6

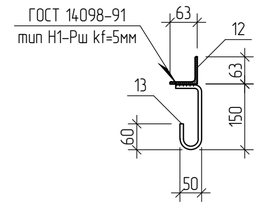

ЗД7

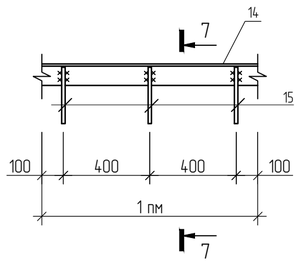

7 – 7

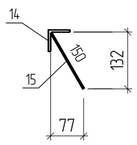

1

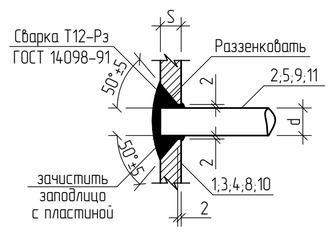

Шайбы
Ш1; Ш2; Ш3; Ш4; Ш5; Ш6

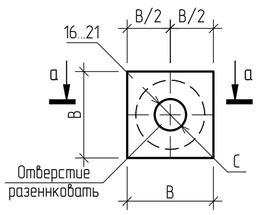

а – а

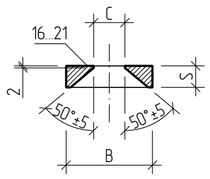

Деталь соединения
арматуры с шайбой

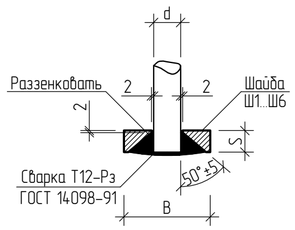

Таблица размеров для шайб

Марка эл-та	Размеры, мм			
	d	S	C	B
Ш1	32	25	36	105
Ш2	28	22	32	90
Ш3	25	20	29	80
Ш4	22	18	26	70
Ш5	20	16	24	65
Ш6	18	14	22	60

1. Изготовление закладных деталей вести ручной дуговой сваркой валиковыми швами в раззенкованное отверстие в соответствии с ГОСТ 14098-91.
2. Сварку металлоизделий вести электродами типа Э-42 по ГОСТ 9467-75.
3. Сварку производить в соответствии с требованиями главы 11, СНиП РК 5.03-37-2005.
4. Минимальные толщины угловых швов принимать по таблице 39. главы 12, СНиП РК 5.04-23-2002 k=6мм.
5. Все закладные детали после изготовления подлежат оцинкованию.

							ТП РК 300 СДК (~~IVА,~~ IVГ)-2.2-2013-КЖ1
							Сельский Дом культуры на 300 мест для IVА, IVГ климатических подрайонов с обычными геологическими условиями
Изм.	Кол.уч.	Лист	Nдок.	Подпись	Дата		
Привязан	Заказ: 25-19-КЖ1					Сельский Дом культуры на 300 мест	Стадия: РП; Лист: 34; Листов:
Инженер	Донсков С		Гл.констр.пр	Кулжабаев			
Н.контр	Кулмуханбетов		Разработал	Халыков		Закладные детали ЗД1 –:– ЗД7	АО "КазНИИСА"
Гап	Таспаев А		Проверил	Покоякова			
Инв. N			Норм. контр.	Нурпеисов			

Взам. инв. N | Подпись и дата | Инв. N подл.

Схема расположения фундаментов Фм1; Фм2

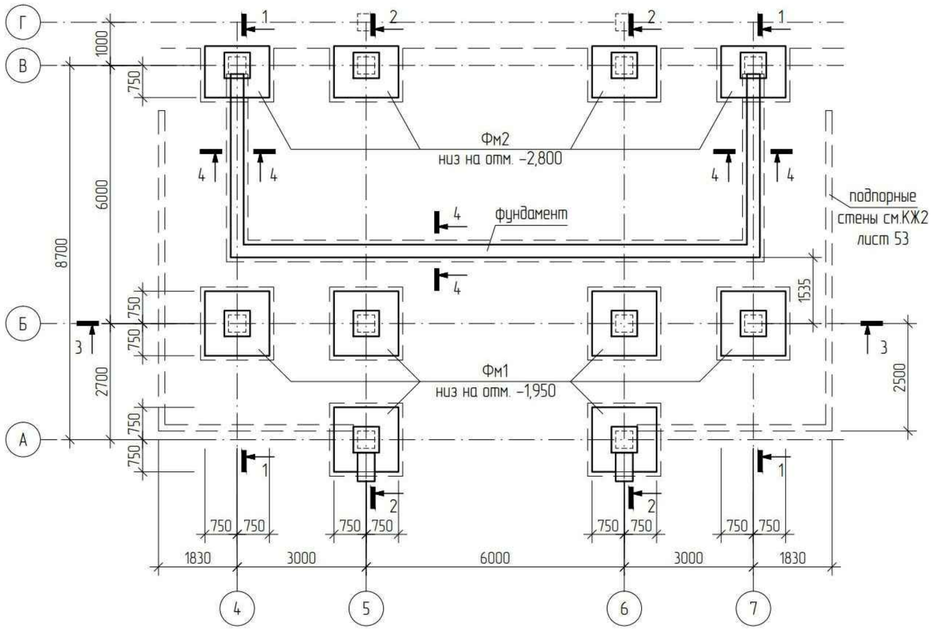

4 – 4

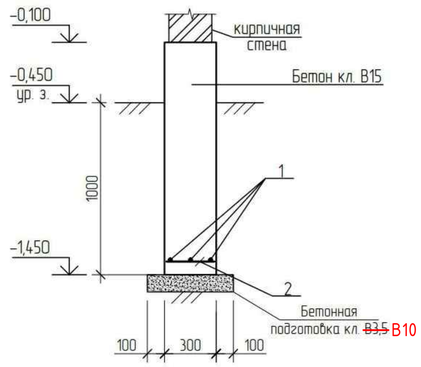

Спецификация элементов фундамента

Поз.	Обозначение	Наименование	Кол.	Масса ед., кг	Приме-чание
		Сборочные единицы			
Фм1	КЖ1 лист 36	Фундамент монолитный Фм1	6		
Фм2	КЖ1 лист 36	Фундамент монолитный Фм2	4		
		Ленточный фундамент			
		Детали			
1	ГОСТ 34028-2016	2ф-НД-10-ОМ1-ОВ2-А400 L=п.м.	62.5	0.617	38.56
2	ГОСТ 34028-2016	Моток НД-6-ОМ1-А240 L= 300	105	0.07	7.35
		Материалы:			
		Бетон кл. В20 м³	6.07		
		Бетонная подготовка кл. ~~В3.5~~ В10 м³	2.5		

Позиции, обозначенные знаком (*), см. ведомость деталей

Ведомость расхода стали, кг

Марка элемента	Изделия арматурные				Всего
	Арматура класса				
	А-III		А-I		
	ГОСТ 34028-2016				
	ф10	итого	ф6	итого	
Ленточный фундамент	38.56	38.56	7.35	7.35	45.91

1 – 1

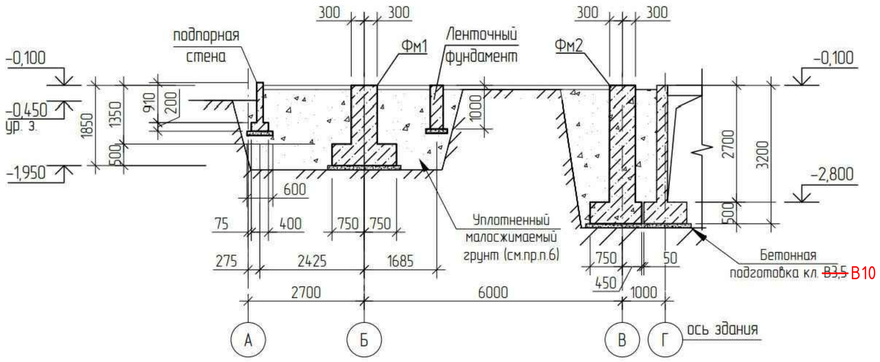

2 – 2

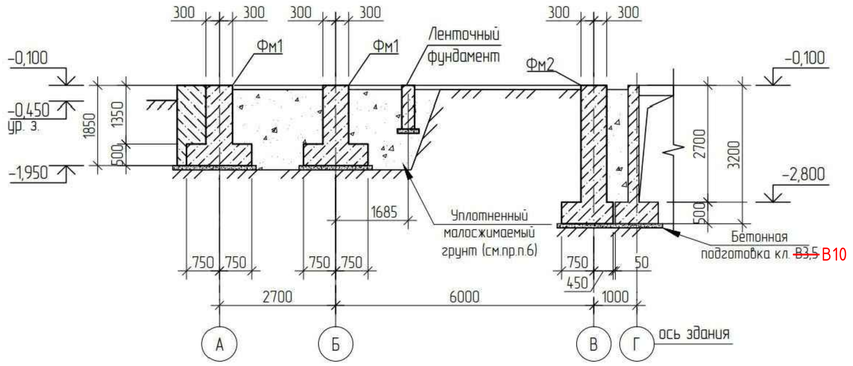

3 – 3

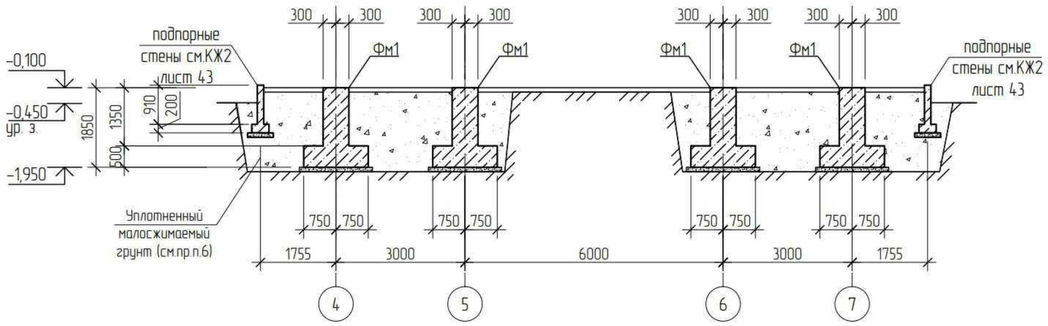

СН РК 1.03-05-2011
1. Все работы производить с соблюдением требований соответствующих глав ~~СНиП РК 1.03-05-2001~~ по производству работ, техники безопасности и указаний настоящей рабочей документации.
2. Под фундаменты выполнить бетонную подготовку из бетона кл.~~В3,5~~ В10, толщиной 100мм., с заведением за грани фундамента на 100мм.
Пособие к СНиП 3.02.01-83
3. Бетонные работы выполнять в соответствии ~~со СНиП 3.02.01-84*~~. Материал фундаментов – бетон кл.В20.
4. Все бетонные поверхности соприкасающиеся с грунтом обмазать горячим битумом за 2 раза.
5. Спецификацию элементов и ведомость расхода стали см. КЖ1 лист 36.
6. Под основание фундаментов входных групп,выполняемых на обратной засыпке, предусмотреть мероприятия: -выполнить послойное уплотнение грунта слоями толщиной не более 200-300мм при оптимальной влажности до получения объемного веса скелета грунта (γ= 1,70 т/м³).

Глубина заложения фундаментов уточняется при привязке к конкретным инженерно-геологическим и гидрогеологическим условиям площадки строительства.

							ТП РК 300 СДК (IVA, IVГ)-2.2 -2013-КЖ1		
							Сельский Дом культуры на 300 мест для IVA, IVГ климатических подрайонов с обычными геологическими условиями		
				Изм.	Кол.уч	Лист	Nдок.	Подпись	Дата
Привязан	25-19-КЖ1						Сельский Дом культуры на 300 мест	Стадия: РП	Лист: 35 / Листов:
Исполнил	Донсков С			Гл.констр.пр	Кулжабаев				
Н.контрол	Кулмуханбетов И			Разработал	Алпысбаев		Схема расположения фундаментов входной группы в осях А-В, 4-7	АО "КазНИИСА"	
ГАП	Таспаев А.			Проверил	Покоякова				
Инв. N				Н.контр.	Нурпеисов				

Взам инв.N | Подпись и дата | Инв. N подл.

Фм1

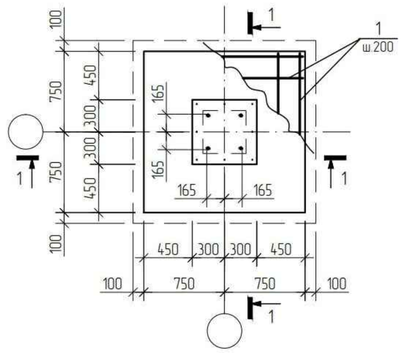

Фм2

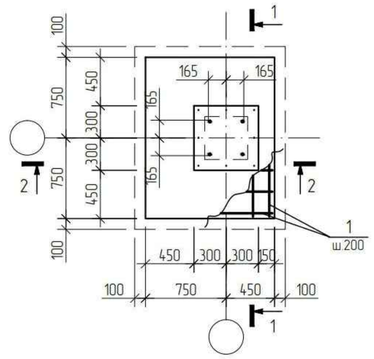

1 – 1

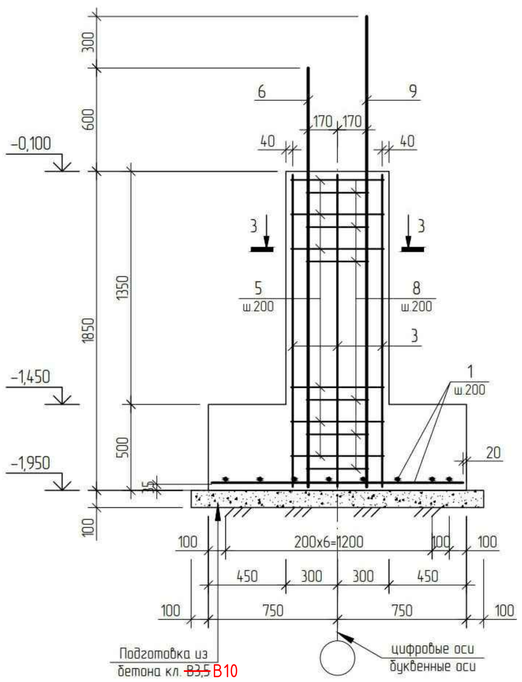

2 – 2

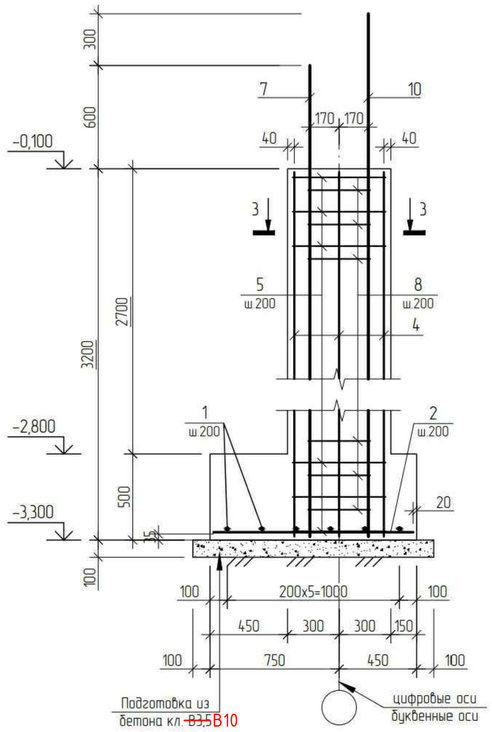

3 – 3

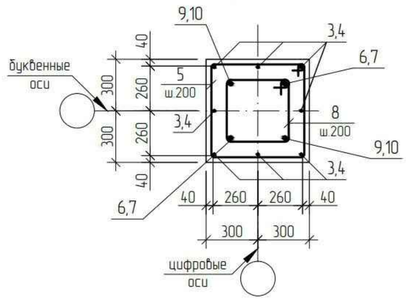

Спецификация арматурных изделий на Фм1; Фм2

Поз.	Обозначение	Наименование	Кол. Фм1	Кол. Фм2	Масса ед., кг	Приме-чание
		Сборочные единицы				
		Детали				
1	ГОСТ 34028-2016	2ф-НД-16-ОМ1-ОВ2-А400 L=1460	16	7	2.30	
2	ГОСТ 34028-2016	2ф-НД-16-ОМ1-ОВ2-А400 L=1160		8	1.83	
3	ГОСТ 34028-2016	2ф-НД-10-ОМ1-ОВ2-А400 L=2330	8		1.43	
4	ГОСТ 34028-2016	2ф-НД-10-ОМ1-ОВ2-А400 L=2680		8	1.96	
5*	ГОСТ 34028-2016	Моток НД-8-ОМ1-А240 L= 2300	9	17	0.90	
6	ГОСТ 34028-2016	2ф-НД-25-ОМ1-ОВ2-А400 L=2450	2		9.43	
7	ГОСТ 34028-2016	2ф-НД-25-ОМ1-ОВ2-А400 L=3300		2	14.63	
8*	ГОСТ 34028-2016	Моток НД-8-ОМ1-А240 L=1600	9	16	0.35	
9	ГОСТ 34028-2016	2ф-НД-25-ОМ1-ОВ2-А400 L=2750	2		10.58	
10	ГОСТ 34028-2016	2ф-НД-25-ОМ1-ОВ2-А400 L=3600		2	13.86	
		Материалы:				
		Бетон кл. В20 $м^3$	1.61	1.87		
		Бетонная подготовка кл. ~~В3,5~~ В10 $м^3$	0.29	0.24		

Позиции, обозначенные знаком (*), см. ведомость деталей

Ведомость деталей

Поз.	Эскиз
5 (8)	630 (460); 520 (340); 630 (460); 520 (340)

Ведомость расхода стали, кг

Марка элемента	Изделия арматурные						Всего
	Арматура класса						
	А-III А400				А-I А240		
	ГОСТ 34028-2016						
	ф10	ф16	ф25	итого	ф8	итого	
Фундамент Фм1	11.44	36.8	40.02	88.26	11.25	11.25	99.51
Фундамент Фм2	15.68	30.74	56.98	103.4	20.90	20.90	124.3

1. Общие примечания см. КЖ1 лист 35.
2. Схему расположения фундаментов см. КЖ1 листы 35.
3. Защитный слой бетона для рабочей арматуры принят по наружней грани вертикальной арматуры.
4. Все бетонные поверхности, соприкасающиеся с грунтом, обмазать горячим битумом за 2 раза.
5. Размеры хомутов даны по внутренней грани арматуры хомута.

Взам инв.N	Подпись и дата	Инв. N подл.

Изм.	Кол.уч	Лист	Nдок.	Подпись	Дата

ТП РК 300 СДК (IVA, IVГ)-2.2 -2013-КЖ1

Сельский Дом культуры на 300 мест для IVA, IVГ климатических подрайонов с обычными геологическими условиями

Привязан 25-19-КЖ1

Исполнил	Донсков С	Гл.констр.пр	Кулжабаев	
Н.контрол	Кулмухамбетов И	Разработал	Алпысбаев	
ГАП	Таспаев А.	Проверил	Покоякова	
Инв. N		Н.контр.	Нурпеисов	

Сельский Дом культуры на 300 мест

Стадия	Лист	Листов
РП	36	

Фундаменты Фм1; Фм2 входной группы в осях А-В, 4-7

АО "КазНИИСА"

Схема расположения фундаментов Фм1; Фм2

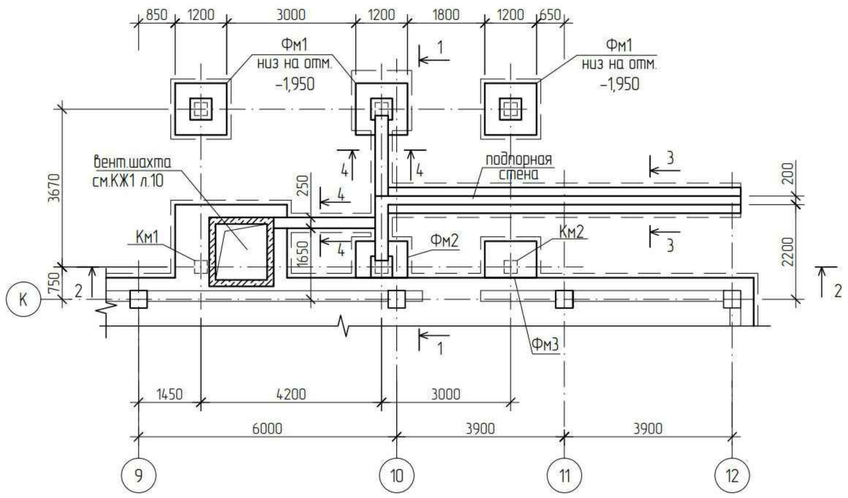

1 – 1

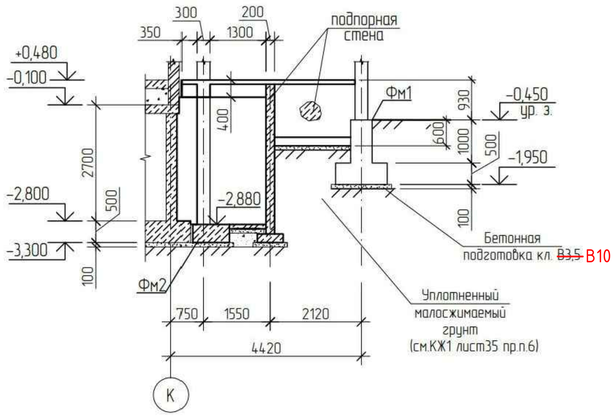

Схема расположения крыльца Кр1

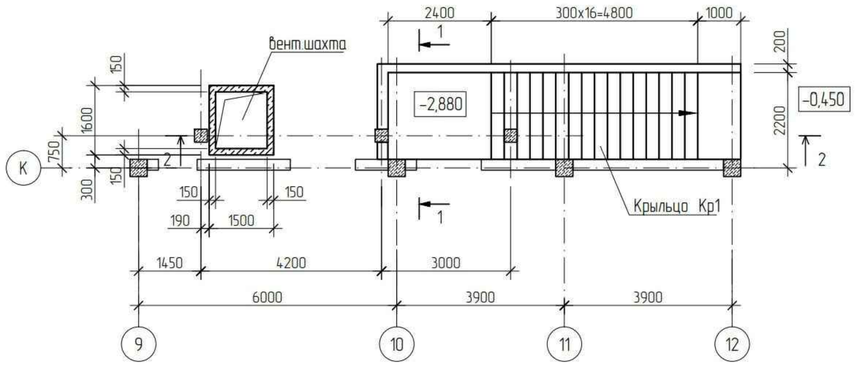

3 – 3 (4–4)

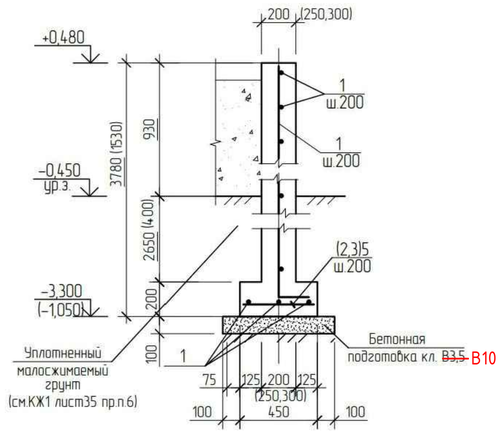

2 – 2

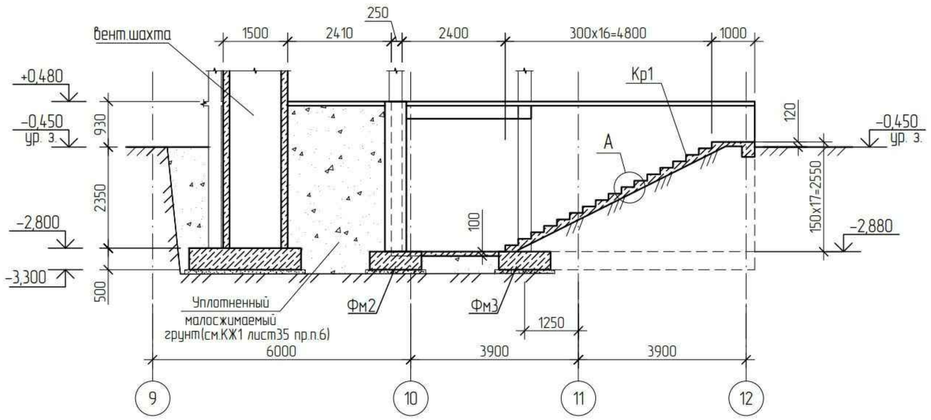

A

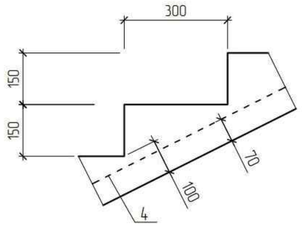

Спецификация элементов фундамента

Поз.	Обозначение	Наименование	Кол.	Масса ед., кг	Приме-чание
		Сборочные единицы			
Фм1	КЖ1 лист 38	Фундамент монолитный Фм1	3		
Фм2	КЖ1 лист 38	Фундамент монолитный Фм2	1		
Фм3	КЖ1 лист 38	Фундамент монолитный Фм3	1		
		Ленточный фундамент			
		Детали			
1	ГОСТ 34028-2016	2ф-НД-10-ОМ1-ОВ2-А400 L=п.м	80.2	0.617	49.48
2	ГОСТ 34028-2016	Моток НД-6-ОМ1-А240 L= 300	10	0.07	0.7
3	ГОСТ 34028-2016	Моток НД-6-ОМ1-А240 L= 250	12	0.05	0.6
		Материалы:			
		Бетон кл. В20 $м^3$	4.8		
		Бетонная подготовка кл. ~~В3.5~~ В10 $м^3$	0.3		
		Крыльцо Кр1			
4	ГОСТ 34028-2016	2ф-НД-8-ОМ1-ОВ2-А400 L=п.м	138.7	0.395	54.79
		Материалы:			
		Бетон кл. В15 $м^3$	2.07		
		Подпорные стены			
1	ГОСТ 34028-2016	2ф-НД-10-ОМ1-ОВ2-А400 L=п.м	418.1	0.617	257.97
2	ГОСТ 34028-2016	Моток НД-6-ОМ1-А240 L= 300	8	0.07	0.56
3	ГОСТ 34028-2016	Моток НД-6-ОМ1-А240 L= 250	41	0.04	1.64
		Материалы:			
		Бетон кл. В15 $м^3$	8.5		
		Бетонная подготовка кл. ~~В3.5~~ В10 $м^3$	0.65		

Ведомость расхода стали, кг

Марка элемента	Изделия арматурные					Всего
	Арматура класса					
	А400 А-III			А240 А-I		
	ГОСТ 34028-2016					
	ф8	ф10	итого	ф6	итого	
Ленточный фундамент		49.48	49.48	1.3	1.3	50.78
Крыльцо Кр1	54.79		54.79			54.79
Подпорные стены		257.97	257.97	2.2	2.2	260.17

1. Общие примечания см. КЖ1 лист 35.
2. Защитный слой бетона для рабочей арматуры принят по наружней грани горизонтальной арматуры.
3. Все бетонные поверхности, соприкасающиеся с грунтом, обмазать горячим битумом за 2 раза.
4. Мероприятия по устройству основания фундаментов входных групп на обратной засыпке грунта см. КЖ1 лист 36.

Изм.	Кол.уч	Лист	Nдок.	Подпись	Дата

ТП РК 300 СДК (IVА, IVГ)-2.2 -2013-КЖ1

Сельский Дом культуры на 300 мест для IVА, IVГ климатических подрайонов с обычными геологическими условиями

Привязан 25-19-КЖ1

Исполнил	Донсков С	Гл.констр.пр	Кулжабаев	
Н.контрол	Кулмуханбетов И	Разработал	Алпысбаев	
ГАП	Таспаев А.	Проверил	Покоякова	
Инв. N		Н.контр.	Нурпеисов	

Сельский Дом культуры на 300 мест

Стадия	Лист	Листов
РП	37	

Схема расположения фундаментов входной группы по оси К, в осях 9–12

АО "КазНИИСА"

Взам инв.N | Подпись и дата | Инв. N подл

Фм1

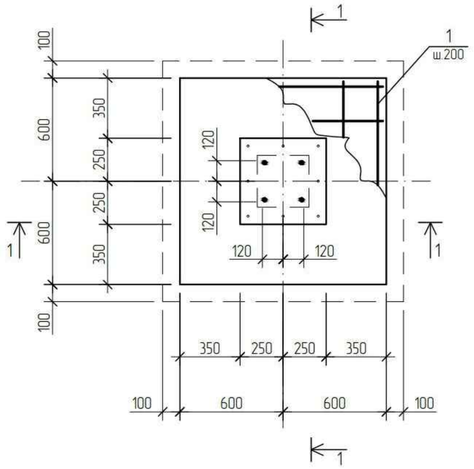

Фм2

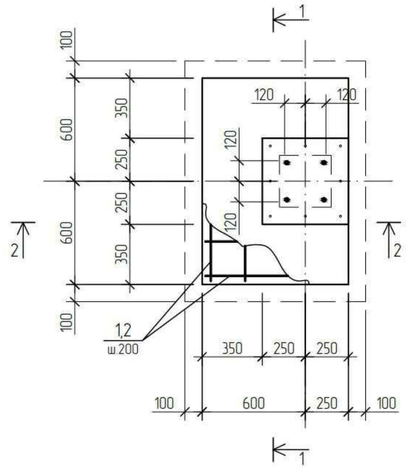

Фм3

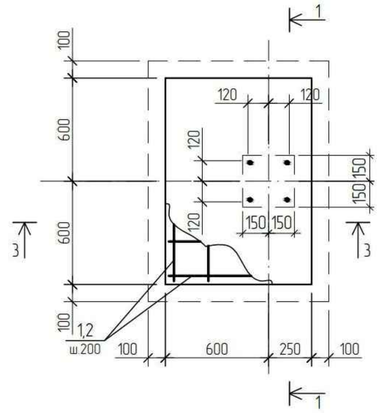

1 – 1

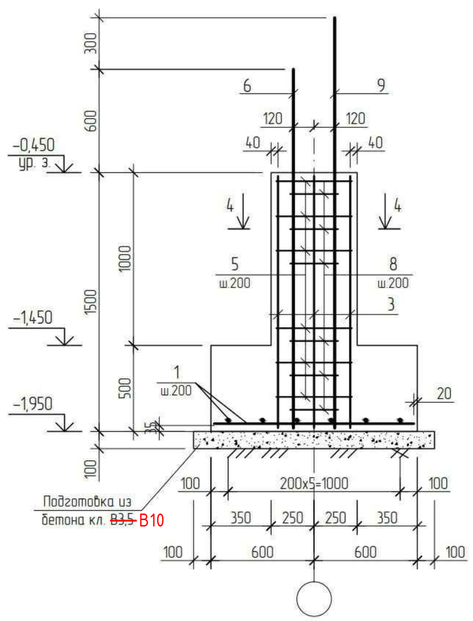

2 – 2

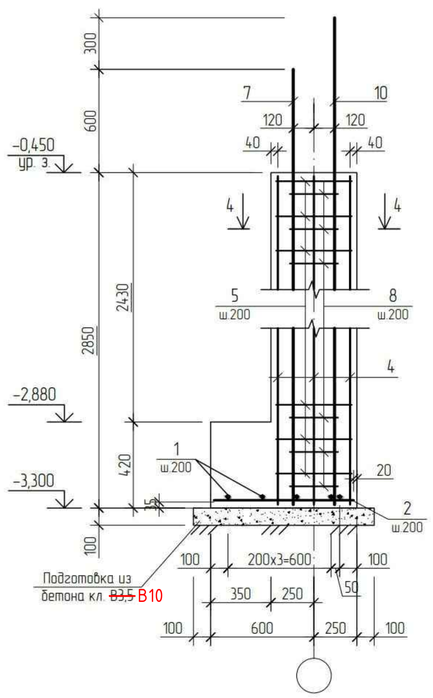

3 – 3

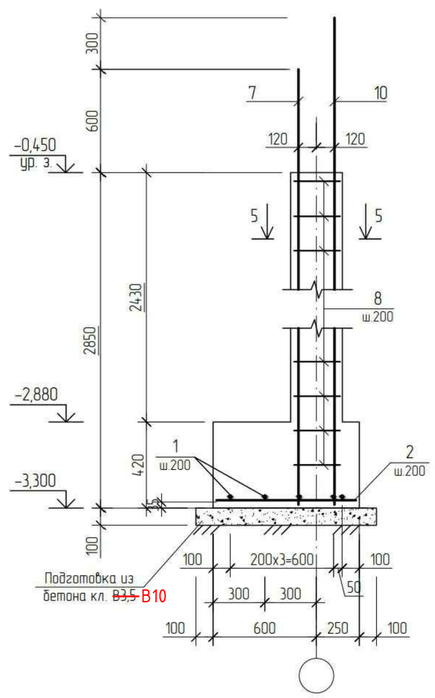

4 – 4

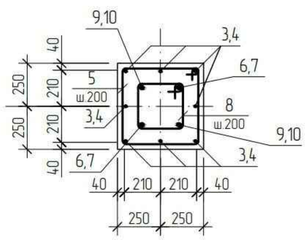

5 – 5

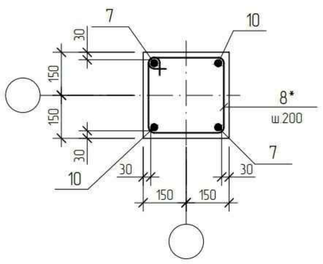

Спецификация арматурных изделий на Фм1; Фм2; Фм3

Поз.	Обозначение	Наименование	Кол. Фм1	Кол. Фм2	Кол. Фм3	Масса ед., кг	Приме-чание
		Детали					
1	ГОСТ 34028-2016	2ф-НД-16-ОМ1-ОВ2-А400 L=1160	12	5	5	1.83	
2	ГОСТ 34028-2016	2ф-НД-16-ОМ1-ОВ2-А400 L=810		6	6	1.28	
3	ГОСТ 34028-2016	2ф-НД-10-ОМ1-ОВ2-А400 L=1460	8			0.9	
4	ГОСТ 34028-2016	2ф-НД-10-ОМ1-ОВ2-А400 L=2810		8		1.73	
5*	ГОСТ 34028-2016	Моток НД-8-ОМ1-А240 L= 1960	8	15		0.77	
6	ГОСТ 34028-2016	2ф-НД-20-М1-ОВ2-А400 L=2080	2			5.13	
7	ГОСТ 34028-2016	2ф-НД-20-ОМ1-ОВ2-А400 L=3430		2	2	8.47	
8*	ГОСТ 34028-2016	Моток НД-8-ОМ1-А240 L=1240	8	15	15	0.48	
9	ГОСТ 34028-2016	2ф-НД-20-ОМ1-ОВ2-А400 L=2380	2			5.87	
10	ГОСТ 34028-2016	2ф-НД-20-ОМ1-ОВ2-А400 L=3730		2	2	9.21	
		Материалы:					
		Бетон кл. В20 м³	0.97	1.1	0.65		
		Бетонная подготовка кл. ~~В3,5~~ В10 м³	0.19	0.14	0.14		

Позиции, обозначенные знаком (*), см. ведомость деталей

Ведомость расхода стали, кг

Марка элемента	Изделия арматурные						Всего
	Арматура класса						
	А-III А400				А-I А240		
	ГОСТ 34028-2016						
	⌀10	⌀16	⌀20	итого	⌀8	итого	
Фундамент Фм1	7.2	21.96	22.0	51.16	10.0	10.0	61.16
Фундамент Фм2	13.84	16.83	35.36	66.03	18.75	18.75	84.78
Фундамент Фм3		16.83	35.36	52.19	7.2	7.2	59.39

1. Общие примечания см. КЖ1 лист 35.
2. Схему расположения фундаментов и монолитной плиты см. КЖ1 листы 37.
3. Защитный слой бетона для рабочей арматуры принят по наружней грани вертикальной арматуры.
4. Все бетонные поверхности, соприкасающиеся с грунтом, обмазать горячим битумом за 2 раза.
5. Размеры хомутов даны по внутренней грани арматуры хомута.

Ведомость деталей

Поз.	Эскиз
5 (8)	540 (360); 440 (260); 540 (360); 440 (260)

Взам инв.N | Подпись и дата | Инв. N подл.

Изм.	Кол.уч	Лист	Nдок.	Подпись	Дата

Привязан 25-19-КЖ1

Инв. N

Исполнил	Донсков С	Гл.констр.пр	Кулжабаев
Н.контрол	Кулмуханбетов И	Разработал	Алпысбаев
ГАП	Таспаев А.	Проверил	Покоякова
		Н.контр.	Нурпеисов

ТП РК 300 СДК (IVА, IVГ)-2.2 -2013-КЖ1

Сельский Дом культуры на 300 мест для IVА, IVГ климатических подрайонов с обычными геологическими условиями

Сельский Дом культуры на 300 мест

Стадия	Лист	Листов
РП	38	

Фундаменты Фм1; Фм2; Фм3 входной группы по оси К, в осях 9-12

АО "КазНИИСА"

Схема расположения фундаментов Фм1; Фм2

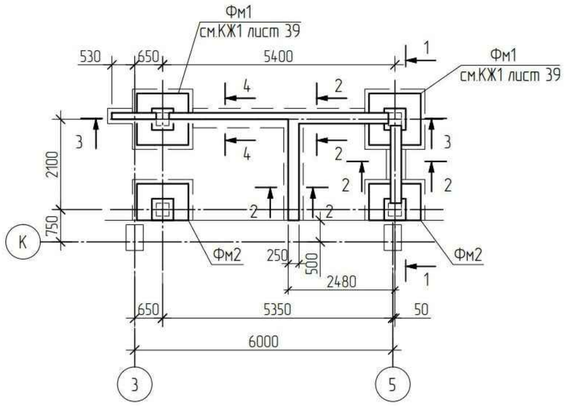

1 – 1

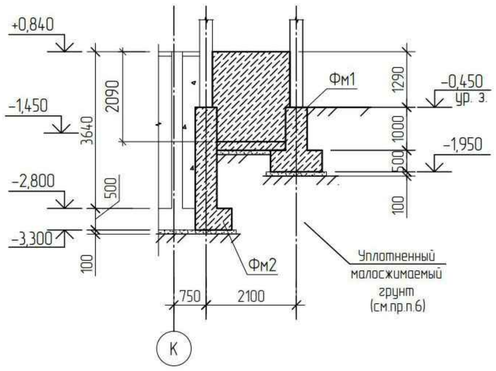

Фм2

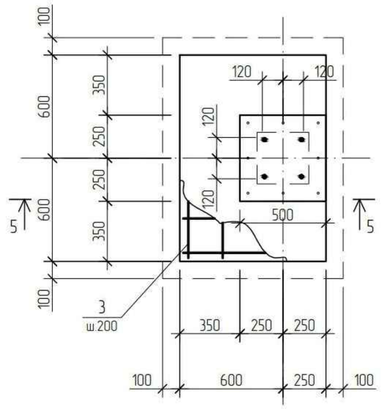

2-2 (4-4)

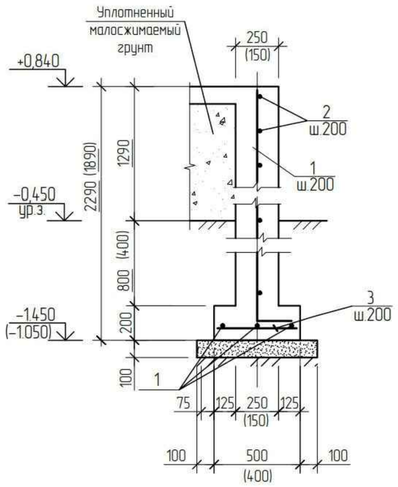

3 – 3

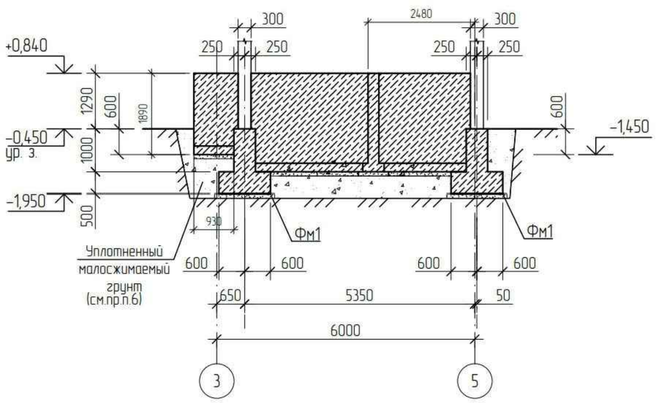

5 – 5

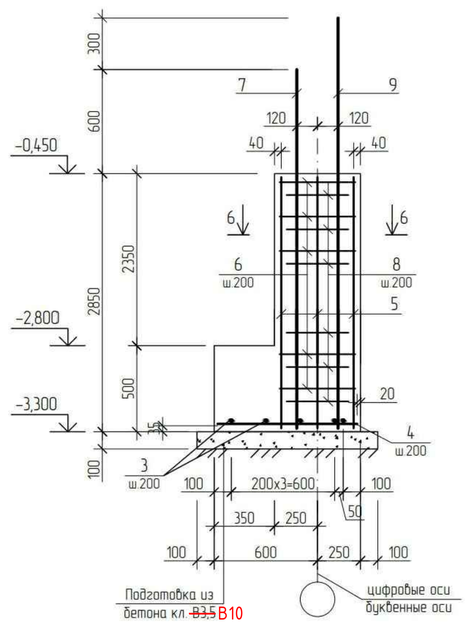

6 – 6

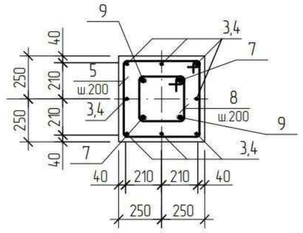

Спецификация элементов фундамента

Поз.	Обозначение	Наименование	Кол.	Масса ед., кг	Приме-чание
		Сборочные единицы			
Фм1	КЖ1 лист 38	Фундамент монолитный Фм1	2		
Фм2		Фундамент монолитный Фм2	2		
		Ленточный фундамент			
		Детали			
1	ГОСТ 34028-2016	2ф-НД-10-ОМ1-ОВ2-А400 L=п.м	32.04	0.617	19.77
2	ГОСТ 34028-2016	Моток НД-6-ОМ1-А240 L= 250	54	0.05	2.7
		Материалы:			
		Бетон кл. В20 м³	5.34		
		Бетонная подготовка кл. ~~В3.5~~ В10 м³	0.7		

Спецификация арматурных изделий на Фм2

Поз.	Обозначение	Наименование	Кол.	Масса ед., кг	Приме-чание
		Сборочные единицы			
		Детали			
3	ГОСТ 34028-2016	2ф-НД-16-ОМ1-ОВ2-А400 L=1460	7	2.30	
4	ГОСТ 34028-2016	2ф-НД-16-ОМ1-ОВ2-А400 L=1160	8	1.83	
5	ГОСТ 34028-2016	2ф-НД-10-ОМ1-ОВ2-А400 L=2840	8	1.75	
6*	ГОСТ 34028-2016	Моток НД-8-ОМ1-А240 L=1960	15	0.77	
7	ГОСТ 34028-2016	2ф-НД-20-ОМ1-ОВ2-А400 L=3450	2	8.52	
8*	ГОСТ 34028-2016	Моток НД-8-ОМ1-А240 L=1240	15	0.48	
9	ГОСТ 34028-2016	2ф-НД-20-ОМ1-ОВ2-А400 L=3750	2	9.26	
		Материалы:			
		Бетон кл. В20 м³	1.09		
		Бетонная подготовка кл. ~~В3,5~~ В10 м³	0.14		

Позиции, обозначенные знаком (*), см. ведомость деталей

1. Все работы производить с соблюдением требований соответствующих глав ~~СНиП РК 1.03-05-2001~~ СН РК 1.03-05-2011 по производству работ, техники безопасности и указаний настоящей рабочей документации.
2. Под фундаменты выполнить бетонную подготовку из бетона кл.В3.5, толщиной 100мм. с заведением за грани фундамента на 100мм.
3. Защитный слой бетона для рабочей арматуры принят по наружней грани вертикальной арматуры.
4. Бетонные работы выполнять в соответствии со СНиП 3.02.01-84*. Материал фундаментов – бетон кл.В20.
5. Все бетонные поверхности соприкасающиеся с грунтом обмазать горячим битумом за 2 раза.
6. Мероприятия по устройству основания фундаментов входных групп на обратной засыпке грунта см. КЖ1 лист 36.
7. Расход стали на фундамент Фм1, см. КЖ1 лист 38.

Ведомость расхода стали, кг

Марка элемента	Изделия арматурные							
	Арматура класса							Всего
	А-III А400				А240 А-I			
	ГОСТ 34028-2016							
	⌀10	⌀16	⌀20	итого	⌀8	⌀6	итого	
Фундамент Фм2	14.0	30.74	35.56	80.3	18.75		18.75	99.05
Ленточный фундамент	19.77			19.77		2.7	2.7	22.47

Ведомость деталей

Поз.	Эскиз
6 (8)	540 (360); 440 (260); 540 (360); 440 (260)

Изм.	Кол.уч	Лист	N док.	Подпись	Дата

ТП РК 300 СДК (IVA, IVГ)-2.2 -2013-КЖ1

Сельский Дом культуры на 300 мест для IVA, IVГ климатических подрайонов с обычными геологическими условиями

Привязан 25-19-КЖ1			
Исполнил	Донсков С	Гл.констр.пр	Кулжабаев
Н.контрол	Кулмуханбетов И	Разработал	Алпысбаев
ГАП	Таспаев А.	Проверил	Покоякова
Инв. N		Н.контр.	Нурпеисов

Сельский Дом культуры на 300 мест

Стадия	Лист	Листов
РП	39	

Схема расположения фундаментов входной группы по оси К, в осях 3–4

АО "КазНИИСА"

Взам инв.N | Подпись и дата | Инв. N подл.

Схема расположения фундаментов Фм1; Фм2 входной группы на отм.-0,120 по оси "К" в осях 6-8

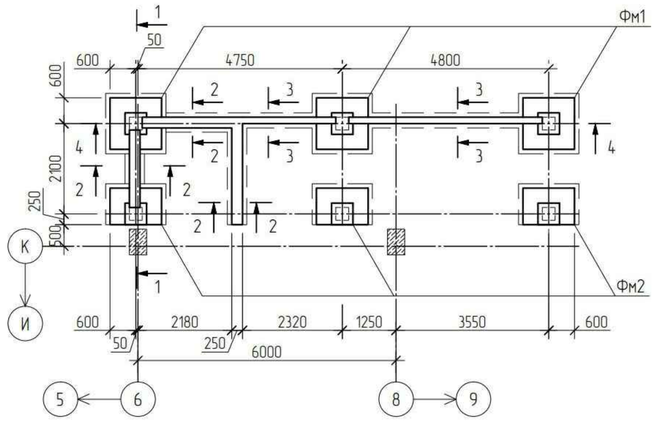

1 - 1

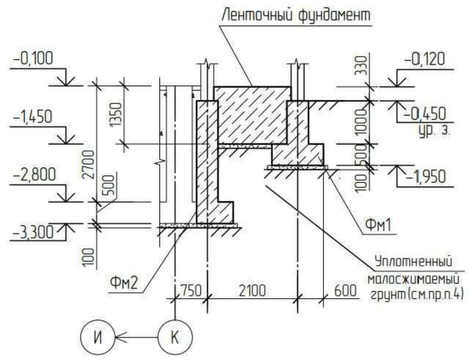

2 - 2

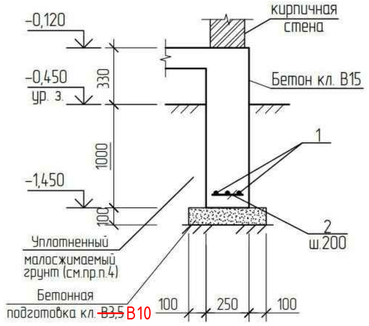

3 - 3

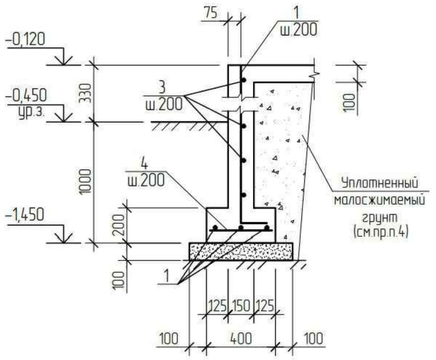

4 - 4

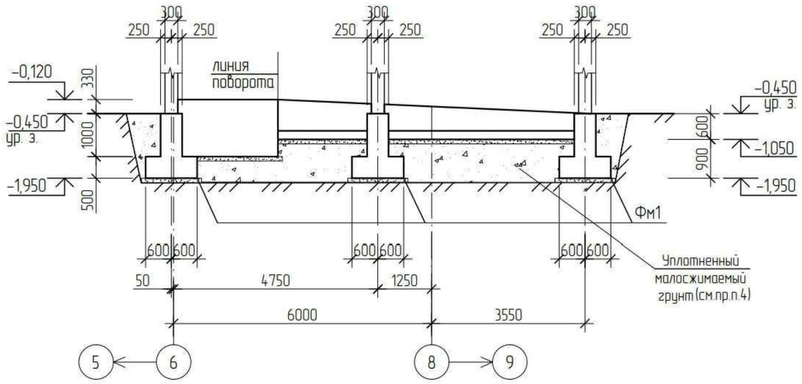

Спецификация элементов

Поз.	Обозначение	Наименование	Кол.	Масса ед., кг	Приме-чание
		Сборочные единицы			
Фм1	КЖ1 лист 38	Фундамент монолитный Фм1	3		
Фм2	КЖ1 лист 39	Фундамент монолитный Фм2	3		
		Ленточный фундамент			
		Детали			
1	ГОСТ 34028-2016	2ф-НД-10-ОМ1-ОВ2-А400 L=п.м	18.93	0.617	
2	ГОСТ 34028-2016	Моток НД-6-ОМ1-А240 L=250	34	0.05	
		Материалы:			
		Бетон кл. В20 м³	2.2		
		Бетонная подготовка кл. ~~В3.5~~ В10 м³	0.3		
		Подпорные стены			
		Детали			
1	ГОСТ 34028-2016	2ф-НД-10-ОМ1-ОВ2-А400 L=п.м	46.1	0.617	
3	ГОСТ 34028-2016	Моток НД-8-ОМ1-А240 L=п.м	26.8	0.395	
4	ГОСТ 34028-2016	Моток НД-6-ОМ1-А240 L=360	34	0.08	
		Материалы:			
		Бетон кл. В15 м³	1.1		
		Бетонная подготовка кл. ~~В3.5~~ В10 м³	0.45		
		Пандус			
		Детали			
5		⌀5Врl $\frac{100}{100}$ ГОСТ 23279-85 м²	29.0	2.88	
		Материалы:			
		Бетон кл. В15 м³	3.2		

Схема расположения входной группы на отм.-0,120 по оси "К" в осях 6-8

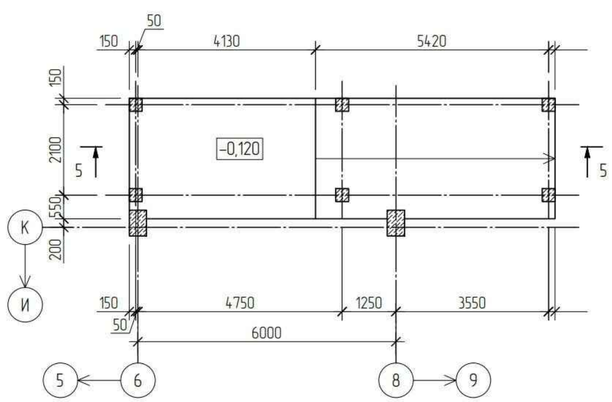

5 - 5

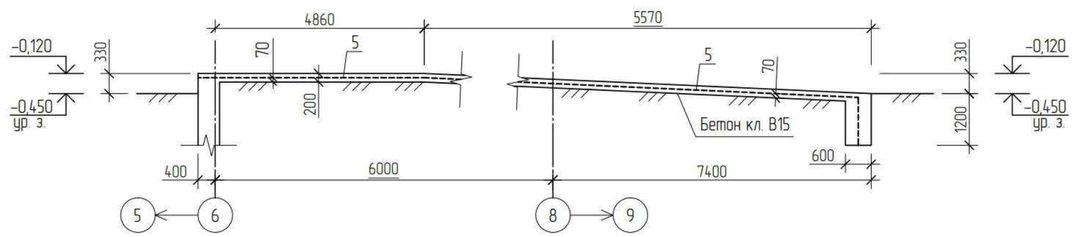

Ведомость расхода стали, кг

Марка элемента	Изделия арматурные							Всего
	Арматура класса							
	А400 А-III			А240 А-I		Вр-I		
	ГОСТ 34028-2016					ГОСТ 6727-80*		
	⌀8	⌀10	Итого	⌀6	Итого	⌀5	Итого	
Ленточный фундамент		11.68	11.68	1.7	1.7			13.38
Подпорные стены	10.59	28.44	39.03	2.72	2.72			41.75
Пандус на отм. -0,120						83.52	83.52	83.52

1. Все работы производить с соблюдением требований соответствующих глав ~~СНиП РК 1.03-05-2001~~ СН РК 1.03-05-2011 по производству работ, техники безопасности и указаний настоящей рабочей документации.
2. Под фундаменты выполнить бетонную подготовку из бетона кл. ~~В3.5~~ В10, толщиной 100мм, с заведением за грани фундамента на 100мм.
3. Все бетонные поверхности соприкасающиеся с грунтом обмазать горячим битумом за 2 раза.
4. Под основание фундаментов входных групп,выполняемых на обратной засыпке, предусмотреть мероприятия: -выполнить послойное уплотнение грунта слоями толщиной не более 200-300мм при оптимальной влажности до получения объемного веса скелета грунта (γ= 1,70 т/м³).

Глубина заложения фундаментов уточняется при привязке к конкретным инженерно-геологическим и гидрогеологическим условиям площадки строительства.

Привязан	25-19-КЖ1					
Исполнил	Донсков С		Гл.констр.пр	Кулжабаев		
Н.контрол	Кулмуханбетов И		Разработал	Халыков		
ГАП	Таспаев А.		Проверил	Покоякова		
Инв. N			Н.контр.	Нурпеисов		

Изм.	Кол.уч	Лист	Nдок.	Подпись	Дата

ТП РК 300 СДК (IVA, IVГ)-2.2 -2013-КЖ1

Сельский Дом культуры на 300 мест для IVA, IVГ климатических подрайонов с обычными геологическими условиями

Сельский Дом культуры на 300 мест

Стадия	Лист	Листов
РП	40	

Схема расположения фундаментов Фм1; Фм2 входной группы на отм.-0,120 по оси "К" в осях 6-8

АО "КазНИИСА"

Взам инв.N | Подпись и дата | Инв. N подл