ЖАЙЫК СТРОЙ ПРОЕКТ
ТОВАРИЩЕСТВО С ОГРАНИЧЕННОЙ ОТВЕТСТВЕННОСТЬЮ

Рабочий проект

Строительство дома культуры на 300 мест в поселке Жана Каратон Жылыойского района Атырауской области. Привязка

Конструкции железобетонные 2

25-19-КЖ.2

Директор Сейткалиев А.Б.

Главный инженер проекта Таспаев А.М.

г.Уральск

ТИПТІК ЖОБА
ҚР ТЖ 300 АМҮ (IVA, IVГ)-2.2-2013

ҚАРАПАЙЫМ ГЕОЛОГИЯЛЫҚ ЖАҒДАЙДАҒЫ IVA, IVГ КЛИМАТТЫҚ БӨЛШЕК АУДАНДАРҒА АРНАЛҒАН 300 ОРЫНДЫҚ АУЫЛДЫҚ МӘДЕНИЕТ ҮЙІ

3 Альбом
СШ-2 0.000 белгісінен жоғары сәулеттік шешімдер

ТИПОВОЙ ПРОЕКТ
ТП РК 300 СДК (IVA, IVГ)-2.2-2013

СЕЛЬСКИЙ ДОМ КУЛЬТУРЫ НА 300 МЕСТ ДЛЯ IVA, IVГ КЛИМАТИЧЕСКИХ ПОДРАЙОНОВ С ОБЫЧНЫМИ ГЕОЛОГИЧЕСКИМИ УСЛОВИЯМИ

Альбом 2
КЖ-2 Конструкции железобетонные выше 0.000

Инженер	Донсков С		Привязан
Н.контр	Кулмуханбетов		Заказ: 25-19-КЖ2
Гап	Таспаев А		
			"Привязка проектно-сметной документации на строительство дома культуры на 300 мест в с.Жана Каратон Жылыойского района Атырауской области"
			Листов
Инв. №			

Копировал A2

ТИПТІК ЖОБА

ҚР ТЖ 300 АМУ (IVA, IVГ)-2.2-2013

ҚАРАПАЙЫМ ГЕОЛОГИЯЛЫҚ ЖАҒДАЙДАҒЫ IVA, IVГ КЛИМАТТЫҚ БӨЛШЕК АУДАНДАРҒА АРНАЛҒАН 300 ОРЫНДЫҚ АУЫЛДЫҚ МӘДЕНИЕТ ҮЙІ

3 Альбом

СШ-2 0.000 белгісінен жоғары сәулеттік шешімдер

ТИПОВОЙ ПРОЕКТ

ТП РК 300 СДК (IVA, IVГ)-2.2-2013

СЕЛЬСКИЙ ДОМ КУЛЬТУРЫ НА 300 МЕСТ ДЛЯ IVA, IVГ КЛИМАТИЧЕСКИХ ПОДРАЙОНОВ С ОБЫЧНЫМИ ГЕОЛОГИЧЕСКИМИ УСЛОВИЯМИ

Альбом 2

КЖ-2 Конструкции железобетонные выше 0.000

Әзірленген :
Разработан:

"ҚазҚСҒЗИ" АҚ
АО "КазНИИСА"

Бас директор	М. Алпысбаев
Генеральный директор	
Типтік және жекеше жобалау орталығының директоры	Ю. Повышев
Директор центра типового и индивидуального проектирования	
Жобаның бас инженері	Е.Даукараев
Главный инженер проекта	

Бас жобалаушы: "ҚазҚСҒЗИ" АҚ
Генеральный проектировщик: АО "КазНИИСА"

Қазақстан Республикасы Өңірлік даму министрлігі Құрылыс және тұрғын үй-коммуналдық шаруашылық істері комитетінің _____ 20 ж. № _____ бұйрығымен бекітілген және 20 ж. _____ _____ бастап қолданысқа енгізілді.

Утвержден приказом Комитета по делам строительства и жилищно-коммунального хозяйства Министерства регионального развития Республики Казахстан от _____20 г. №_____ и введен в действие с ____ _____ 20 г.

Инженер	Донсков С		
Н.контр	Кулмуханбетов		
Гап	Таспаев А		
Инв. №			

Привязан
Заказ: 25-19-ЮК2

"Привязка проектно-сметной документации на строительство дома культуры на 300 мест в с.Жана Каратон Жылыойского района Атырауской области"

Листов

Инв. № подл | Подп. и дата | Взам. инв. №

Копировал

А2

Ведомость ссылочных и прилагаемых документов

Обозначение	*Наименование*	*Примечание*
СН РК 1.02-03-2011	Инструкция о порядке разработки, согласования, утверждения и составе проектной документации на строительство предприятий, зданий и сооружений	
СН РК 2.01-01-2013 и СП РК 2.01-101-2013	Защита строительных конструкций и сооружений от коррозии	
СНиП РК 2.02-05-2009	Пожарная безопасность зданий и сооружений	
СН РК 2.04-01-2011 и СП РК 2.04-104-2012	Естественное и искусственное освещение	
СП РК 2.04-01-2017	Строительная климатология	
СН РК 2.04-04-2013 и СП РК 2.04-107-2013	Строительная теплотехника	
СН РК 2.01-01-2013 и СП РК 2.01-101-2013	Защита строительных конструкций от коррозий	
СН РК 5.03-07-2013 и СП РК 5.03-107-2013	Несущие и ограждающие конструкции	
СН РК 2.04-03-2011	Тепловая защита зданий	
СП РК 2.04-105-2012	Проектирование звукоизоляции ограждающих конструкций жилых и общественных зданий	
ГОСТ 34028-2016	Прокат арматурный для железобетонных конструкций.	
ГОСТ 6727-80	Проволока из низкоуглеродистой стали холоднотянутая для армирования железобетонных конструкций	
ГОСТ 103-2006 (EN№ 10058:2003)	Прокат сортовой стальной горячекатаный полосовой	
ГОСТ 14098-2014	Соединения сварные арматуры и закладных изделий железобетонных конструкций	
ГОСТ 530-2012.	Кирпич и камень керамические	

Ведомость рабочих чертежей основного комплекта марки КЖ2 (Начало)

Лист	Наименование	Примечание
1	Общие данные	
2	Схема расположения элементов каркаса на отм. +3.800, +7.400	
3	Развертка каркаса по осям 1 - 12; Г	
4	Развертка каркаса по осям Д, Е, Ж, И, К	
5	Колонна монолитная Км1; Км1а	
6	Колонна монолитная Км2; Км2а	
7	Ригель монолитный Рм1	
8	Ригель монолитный Рм2	
9	Ригель монолитный Рм3, Рм4, Рм15, Рм16.	
10	Ригель монолитный Рм5	
11	Ригель монолитный Рм6, Рм7, Рм8, Рм8а.	
12	Ригель монолитный Рм9	
13	Ригель монолитный Рм10	
14	Ригель монолитный Рм11, Рм12, Рм13.	

Ведомость рабочих чертежей основного комплекта марки КЖ2 (окончание)

Лист	Наименование	Примечание
15	Ригель монолитный Рм14.	
16	Ригель монолитный Рм17.	
17	Ригель монолитный Рм18, Рм19, Рм20.	
18	Ригель монолитный Рм21, Рм22.	
19	Схема расположения металлического каркаса на отм.-0ю100	
20	Схема расположения плиты перекрытия зрительного зала с отм. -0.100 до отм. +1.410 и плит перекрытия на отм. +0.500, +0.550 (опалубка)	
21	Стойки Ст1 ... Ст8. Схема расположения плиты перекрытия на отм. +1.900.	
22	Схема расположения плиты перекрытия на отм.+3.800 (опалубка)	
23	Схема расположения плиты перекрытия на отм.+3.800 (нижнее и верхнее армирование)	
24	Сечения 1-1, 8-8 по плите перекрытия на отм.+3.800	
25	Схема расположения плиты покрытия на отм.+7.400 (опалубка)	
26	Схема расположения плиты покрытия на отм.+7.400 (нижнее и верхнее армирование)	
27	Сечения 1-1 ... 5-5 по плите перекрытия на отм.+7.400	
28	Схема расположения элементов лестницы Л1, Л1(н) с отм.-0.100	
29	Узлы, косоуры по лестницы Л1; Л1(н) с отм.-0.100	
30	Схема кирпичных стен и перегородок на отм.-0.100	
31	Схема расположения кирпичных стен и перегородок на отм.+3.800	
32	Спецификация элементов кирпичных стен и перегородок	
33	Перемычки монолитные	
34	Схема расположения металлического каркаса шахты лифта с отм.-1.300 до отм.+7.900	
35	Узлы 1 -- 6 по металлическому каркасу лифта	
36	Схема расположения монолитных стен шахты лифта на отм.+7.400 и покрытия на отм.+7.900	
37	Схема расположения стоек кровли на отм.+3.800	
38	Схема расположения стоек кровли на отм.+7.400	
39	Схема расположения элементов кровли на отм.+7.400	
40	Спецификация элементов кровли на отм. +7.400	
41	Схема расположения вентиляционных шахт на отм.+7.400	
42	Закладные детали Зд2 ... Зд5	
43	Схема расположения входной группы на отм. -0.100 в осях А-В, 4-7	
44	Схема расположения элементов каркаса входной группы в осях А - В, 4 - 7	
45	Колонна монолитная Км1; Км2 для входной группы в осях А - В, 4 - 7	
46	Балки Бм1; Бм2; Бм3; Бм4; Бм5 для входной группы в осях А - В, 4 - 7	
47	Плита перекрытия на отм. +3.350, +4.110, входной группы в осях А - В, 4 - 7	
48	Схема расположения входной группы на отм. +0.480 по оси К в осях 9-12	
49	Колонна Км3. Балки Бм1, Бм2 входной группы по оси К в осях 9-12	
50	Схема расположения монолитной плиты на отм. +3.800 входной группы по оси К, в осях 9-12	
51	Схема расположения кровли на отм.+3.800 входной группы по оси К, в осях 9-12	
52	Схема расположения входной группы на отм. +0.840 по оси К в осях 3-4	
53	Схема расположения монолитной плиты и кровли на отм. +3.800 входной группы по оси К в осях 3-4	
54	Схема расположения входной группы по оси К в осях 6-8	
55	Схема расположения монолитной плиты и кровли на отм. +3.800 входной группы по оси К, в осях 6-8	
56	Схема расположения входной группы по оси 1 (12) в осях Е - Ж	
57	Лестница металлическая Лн1	
58	Кс-1, Кс-2, Ст1, Ст2, узел А к металлической лестнице Лн1	
59	Схема расположения металлических конструкций на отм.-0.100	

ОБЩАЯ ЧАСТЬ

Проект "Привязка проектно-сметной документации на строительство дома культуры на 300 мест в с.Жана Каратон Жылыойского района Атырауской области" выполнен на основании:
- задания на проектирование.
- инженерно-геологических изысканий, выполненным ТОО «Жана Консалтинг ЛТД» в 2019г.

УСЛОВИЯ СТРОИТЕЛЬСТВА

- Климатический район строительства - VГ
- Расчетная зимняя температура наружного воздуха - -26,6гр.С
- Абсолютная минимальная - - 38°С.
- Нормативная снеговая нагрузка - 0,5кН/м^2.
- Нормативная ветровая нагрузка - 0,38 кН/м^2.
- Нормативная глубина промерзания грунта - 1,21м.
- Уровень ответственности здания -II.
- Степень огнестойкости -II.
- Класс функциональной пожарной опасности здания - Ф2.1
- Конструктивной пожарной опасности - С0

КОНСТРУКТИВНЫЕ РЕШЕНИЯ

Конструктивная схема здания - рамный каркас
Несущие конструкции здания решены в монолитном железобетонном каркасе.
Наружные стены рассматриваются как заполнение.
Расчёт несущих конструкций здания выполнен с использованием программного комплекса SCAD OFFICE 11.3

За относительную отметку 0.000 принят уровень чистого пола 1 этажа что соответствует Абс. -22,75.

Стены техподполья и тех.этажа - монолитные железобетонные толщиной 250мм, из тяжелого бетона класса В25.

Колонны - Монолитные железобетонные сечением 300х300мм, 400х400мм, 400х600мм из тяжелого бетона класса В25.

Ригели - Монолитные железобетонные сечением 250х400мм, 350х500мм, 350х550мм из тяжелого бетона класса В25.

Перекрытия и покрытие - монолитные железобетонные толщиной 200мм из тяжелого бетона класса В25.

Лестницы - монолитные железобетонные марши по металлическим косоурам.

Стены наружные - кирпичные из керамического кирпича по ГОСТ 530-2012 марки КР-р-по 250х120х88/1,4НФ/75/2,0/50 толщиной 250мм на цементно-песчанном растворе М50.

Перегородки - кирпичные из керамического кирпича по ГОСТ 530-2012 марки КР-р-по 250х120х88/1,4НФ/75/2,0/50 толщиной 250мм, 120мм на цементно-песчанном растворе М50.

УКАЗАНИЯ ПО ПРОИЗВОДСТВУ РАБОТ

Производство работ по устройству монолитных конструкций вести в соответствии с требованиями СН РК 5.03-07-2013 "Несущие и ограждающие конструкции".

Производство работ при отрицательной температуре окружающей среды и температуре воздуха выше +25°С производить с соблюдением требований СН РК 5.03-07-2013 "Несущие и ограждающие конструкции".

При производстве всех видов работ руководствоваться СН РК 1.03-05-2011 "ОХРАНА ТРУДА И ТЕХНИКА БЕЗОПАСНОСТИ В СТРОИТЕЛЬСТВЕ".

При выполнении строительных работ необходимо составлять акты освидетельствования скрытых работ согласно Приложению К РДС РК 1.03-03-2014 "Организация и осуществление технического надзора за строительством объектов".

ПРОТИВОПОЖАРНЫЕ МЕРОПРИЯТИЯ

Проект выполнен в соответствии с требованиями:
СН РК 2.02-01-2019 "Пожарная безопасность зданий и сооружений".
Пожарная безопасность обеспечивается степенью огнестойкости строительных конструкций, соответствующей категорией производства работ.
Противопожарные мероприятия выполнять в соответствии с СН РК 2.02-01-2014.

НАСТОЯЩИЙ ПРОЕКТ СООТВЕТСТВУЕТ ТРЕБОВАНИЯМ НОРМАТИВНЫХ, ЭКОЛОГИЧЕСКИХ, САНИТАРНО-ГИГИЕНИЧЕСКИХ, ПРОТИВОПОЖАРНЫХ ДОКУМЕНТОВ И ДРУГИХ НОРМ, ДЕЙСТВУЮЩИХ НА ТЕРРИТОРИИ РЕСПУБЛИКИ КАЗАХСТАН И ОБЕСПЕЧИВАЕТ БЕЗОПАСНОСТЬ ПРОДУКЦИИ ДЛЯ ЖИЗНИ, ЗДОРОВЬЯ ЛЮДЕЙ, ИМУЩЕСТВА, ОХРАНУ ОКРУЖАЮЩЕЙ СРЕДЫ.

ГЛАВНЫЙ ИНЖЕНЕР ПРОЕКТА ТАСПАЕВ. А.

ВЗАМ. ИНВ. №
ПОДП. И ДАТА
ИНВ. № ПОДЛ.
000000

Изм.	Кол.уч.	Лист	№док.	Подпись	Дата
Исполнил		Донсков С			12.19г
Проверил		Кулмуханбетов И			12.19г
Н.контрол		Таспаев А.			12.19г
ГИП		Таспаев А.			12.19г

25-19-КЖ2

"Привязка проектно-сметной документации на строительство дома культуры на 300 мест в с.Жана Каратон Жылыойского района Атырауской области"

Спортивный комплекс

Стадия	Лист	Листов
РП	1	59

Общие данные

ТОО «ЖайыкСтройПроект» г.Уральск

Схема расположения элементов каркаса на отм.+3,800

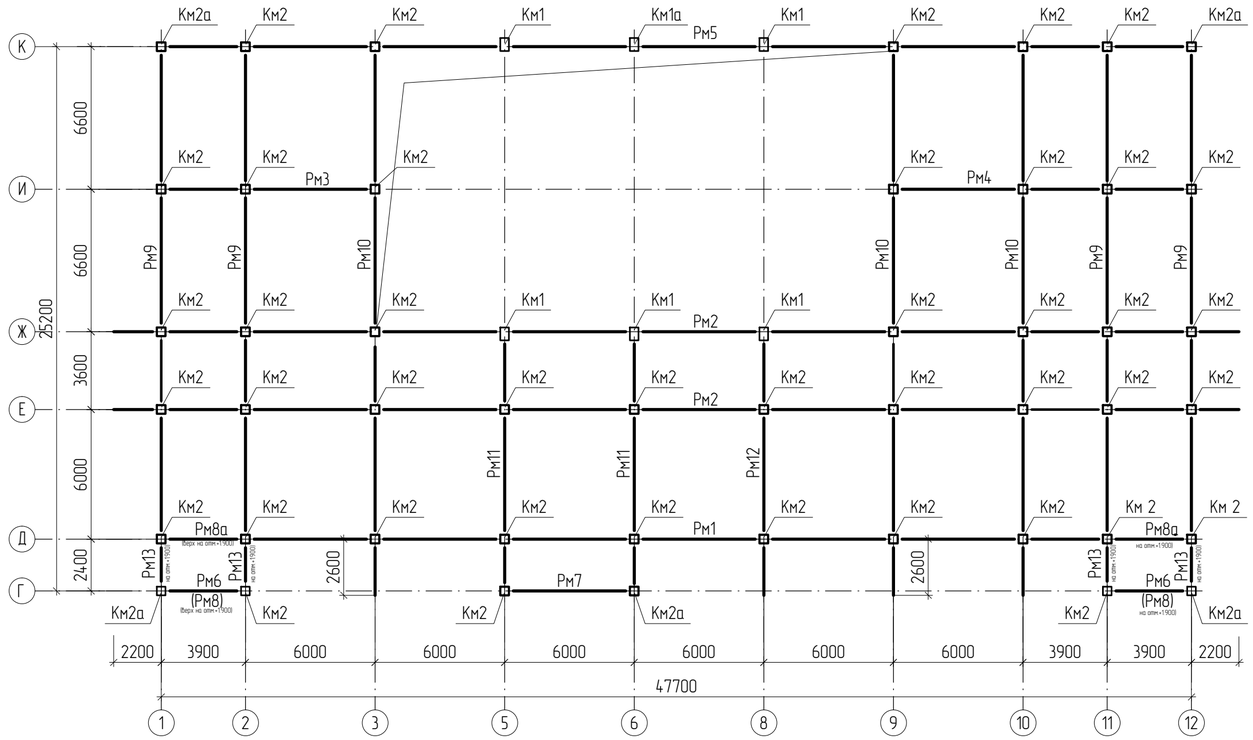

Схема расположения элементов каркаса на отм.+7,400

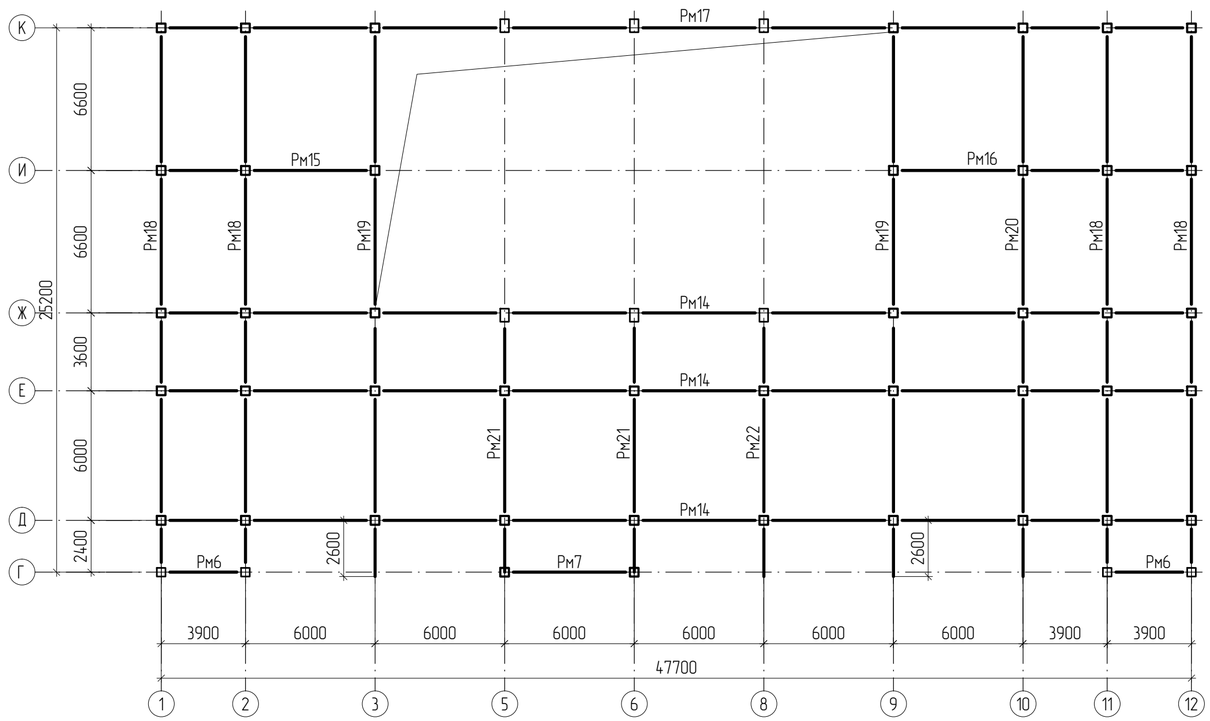

Спецификация элементов каркаса

Поз.	Обозначение	Наименование	Количество					Масса ед.,кг	Примеч.
			-0.100	+1.900	+3.800	+7.400	Всего		
		Сборочные единицы							
		Колонны монолитные							
Км1	КЖ2 лист 5	Колонна монолитная Км1	5				5		
Км1а	КЖ2 лист 5	Колонна монолитная Км1а	1				1		
Км2	КЖ2 лист 6	Колонна монолитная Км2	42				42		
Км2а	КЖ2 лист 6	Колонна монолитная Км2а	5				5		
		Ригели монолитные							
Рм1	КЖ2 лист 7	Ригель монолитный Рм1			1		1		
Рм2	КЖ2 лист 8	Ригель монолитный Рм2			2		2		
Рм3	КЖ2 лист 9	Ригель монолитный Рм3			1		1		
Рм4	КЖ2 лист 9	Ригель монолитный Рм4			1		1		
Рм5	КЖ2 лист 10	Ригель монолитный Рм5			1		1		
Рм6	КЖ2 лист 11	Ригель монолитный Рм6			2	2	4		
Рм7	КЖ2 лист 11	Ригель монолитный Рм7			1	1	2		
Рм8	КЖ2 лист 11	Ригель монолитный Рм8		2			2		
Рм8а	КЖ2 лист 11	Ригель монолитный Рм8а		2			2		
Рм9	КЖ2 лист 12	Ригель монолитный Рм9			4		4		
Рм10	КЖ2 лист 13	Ригель монолитный Рм10			3		3		
Рм11	КЖ2 лист 14	Ригель монолитный Рм11			2		2		
Рм12	КЖ2 лист 14	Ригель монолитный Рм12			1		1		
Рм13	КЖ2 лист 14	Ригель монолитный Рм13		4			4		
Рм14	КЖ2 лист 15	Ригель монолитный Рм14				3	3		
Рм15	КЖ2 лист 9	Ригель монолитный Рм15				1	1		
Рм16	КЖ2 лист 9	Ригель монолитный Рм16				1	1		
Рм17	КЖ2 лист 16	Ригель монолитный Рм17				1	1		
Рм18	КЖ2 лист 17	Ригель монолитный Рм18				4	4		
Рм19	КЖ2 лист 17	Ригель монолитный Рм19				2	2		
Рм20	КЖ2 лист 17	Ригель монолитный Рм20				1	1		
Рм21	КЖ2 лист 18	Ригель монолитный Рм21				2	2		
Рм22	КЖ2 лист 18	Ригель монолитный Рм22				1	1		

1. Развертки каркаса по осям см.КЖ2 лист 3,4.

Взам инв.N	Подпись и дата	Инв. N подл.

Изм.	Кол.уч.	Лист	Nдок.	Подпись	Дата

ТП РК 300 СДК (IVА,IVГ)-2.2 -2013-КЖ2

Сельский Дом культуры на 300 мест для ~~IVА~~,IVГ климатических подрайонов с обычными геологическими условиями

Привязан	Заказ: 25-19-ЮК2			
Инженер	Донсков С	Гл.констр.пр.	Кулжабаев	
Н.контр	Кулмуханбетов	Разработал	Гребенев	
Гап	Таспаев А	Проверил	Покоякова	
Инв. N		Н.контр.	Нурпеисов	

Сельский Дом культуры на 300 мест

Стадия	Лист	Листов
РП	2	

Схема расположения элементов каркаса на отм. +3.800; +7.400

АО "КазНИИСА"

Копировал

А2

Развертка каркаса по оси 1, (11)

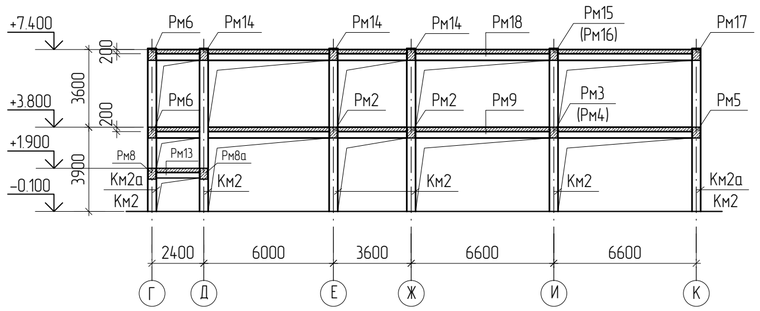

Развертка каркаса по оси 8

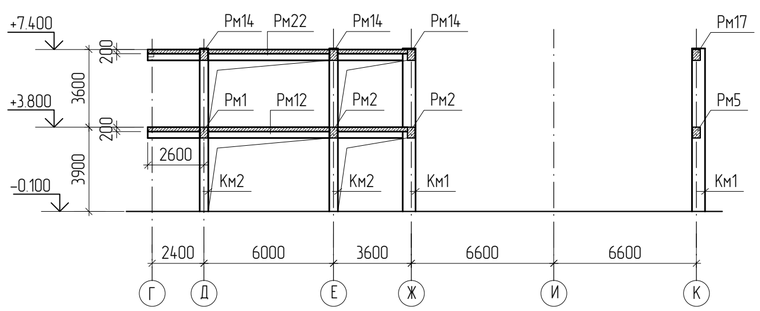

Развертка каркаса по оси 9

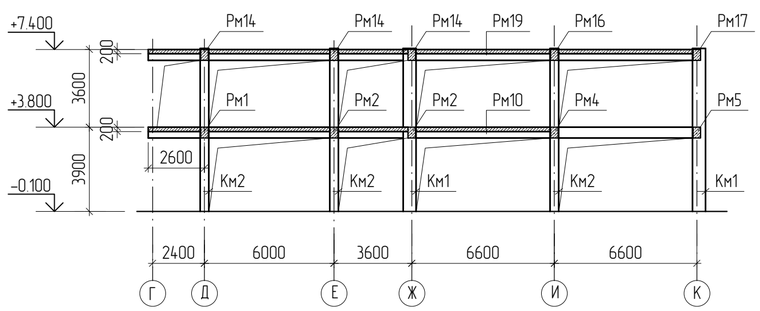

Развертка каркаса по оси 2

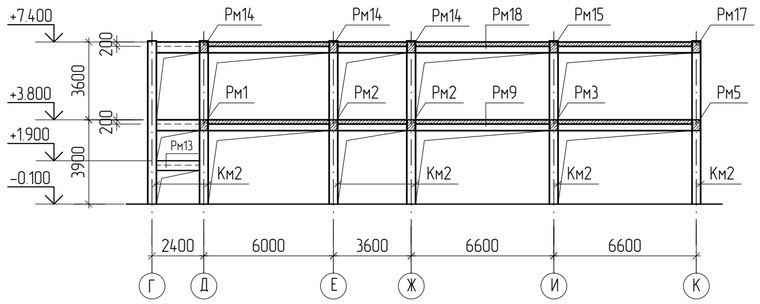

Развертка каркаса по оси 10

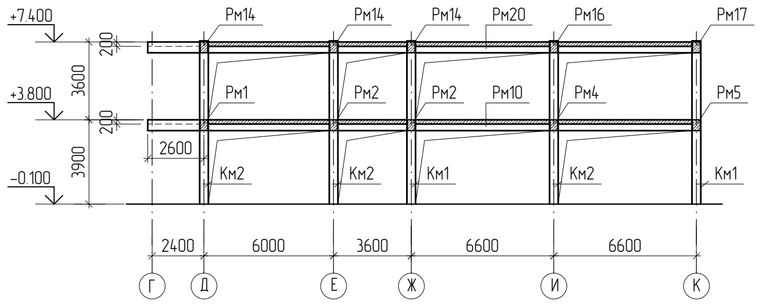

Развертка каркаса по оси 12

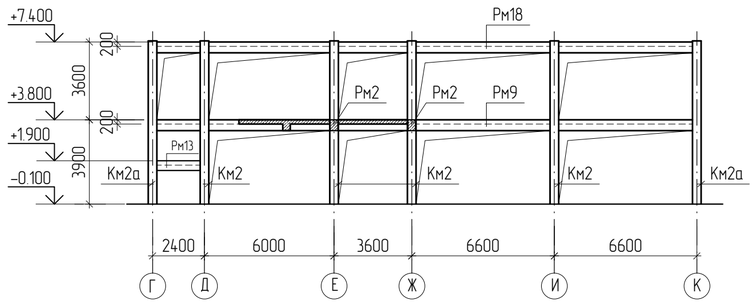

Развертка каркаса по оси 3

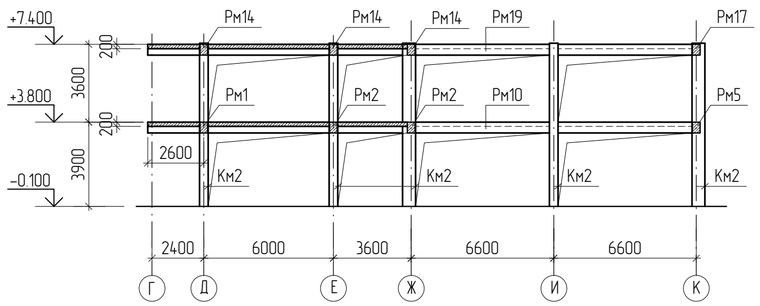

Развертка каркаса по оси Г

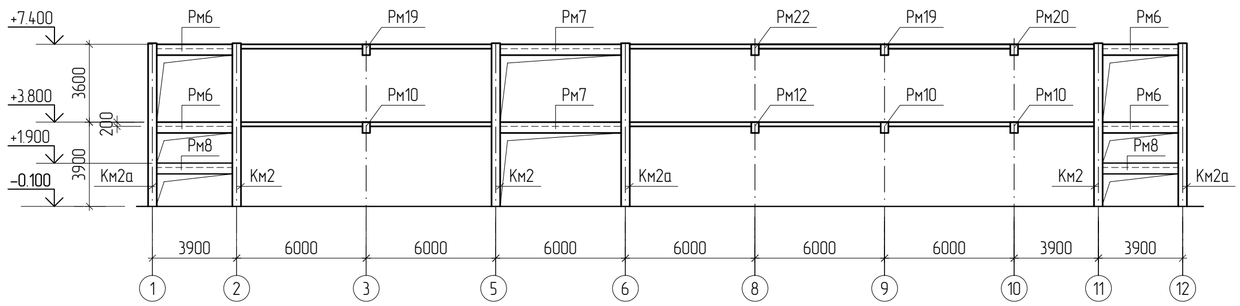

Развертка каркаса по оси 5,(6)

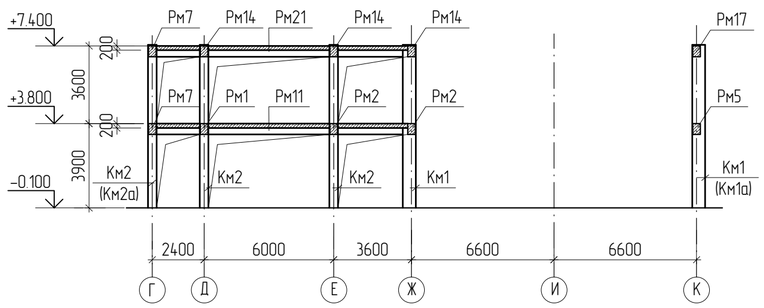

1. Схему расположения каркаса см.КЖ2 лист 2.
2. Спецификацию элементов каркаса см.КЖ2 лист 2.

							ТП РК 300 СДК (IVА,IVГ)-2.2 -2013-КЖ2			
							Сельский Дом культуры на 300 мест для ~~IVА~~,IVГ климатических подрайонов с обычными геологическими условиями			
				Изм.	Кол.уч.	Лист	Nдок.	Подпись	Дата	
Привязан	Заказ: 25-19-ЮК2								Сельский Дом культуры на 300 мест	Стадия: РП	Лист: 3	Листов:
Инженер	Донсков С			Гл.констр.пр	Кулжабаев					
Н.контр	Кулмуханбетов			Разработал	Гребенев				Развертка каркаса по осям 1 – 12; Г	АО "КазНИИСА"
Гап	Таспаев А			Проверил	Покоякова					
Инв. N				Н.контр.	Нурпеисов					

Копировал

А2

Взам инв.N

Подпись и дата

Инв. N подл.

Развертка каркаса по оси Д

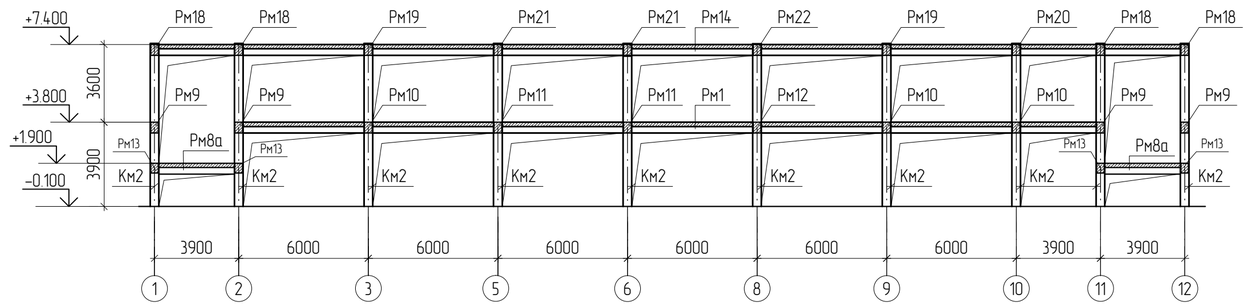

Развертка каркаса по оси И

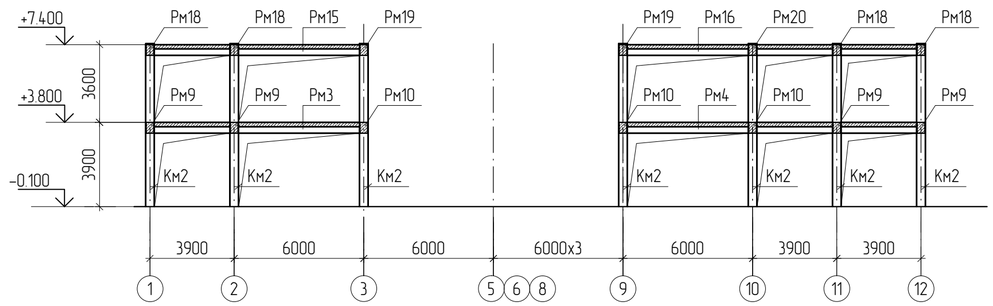

Развертка каркаса по оси Е

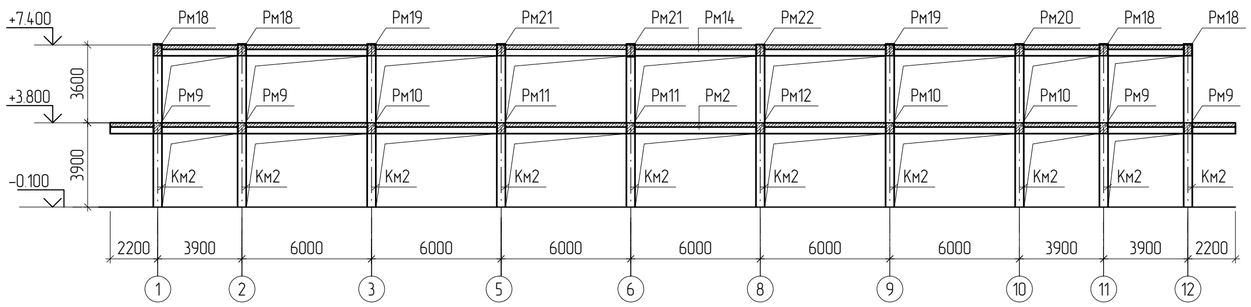

Развертка каркаса по оси Ж

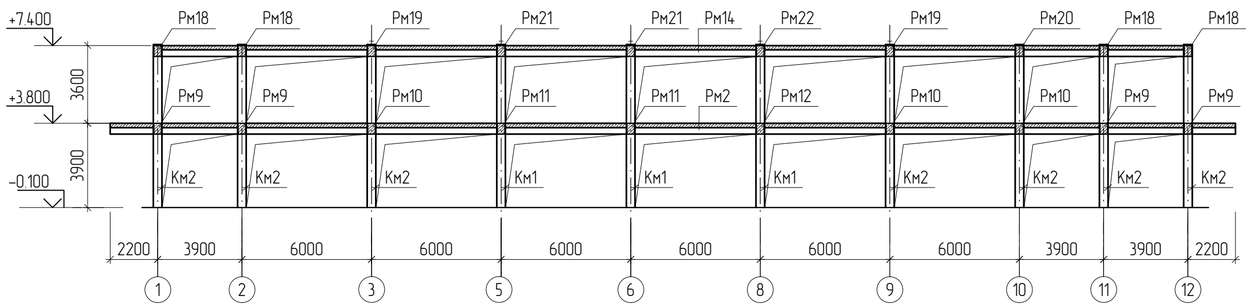

Развертка каркаса по оси К

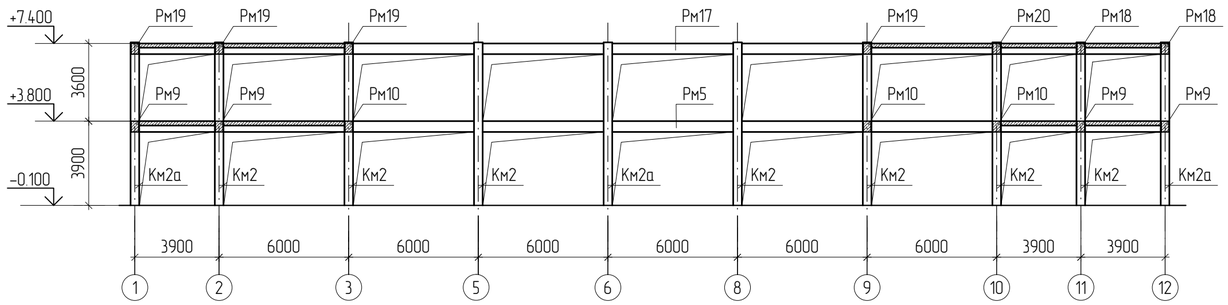

1. Схему расположения каркаса см.КЖ2 лист 2.
2. Спецификацию элементов каркаса см.КЖ2 лист 2.

Привязан	Заказ: 25-19-ЮК2						ТП РК 300 СДК (IVА,IVГ)-2.2 -2013-КЖ2		
							Сельский Дом культуры на 300 мест для ~~IVА~~,IVГ климатических подрайонов с обычными геологическими условиями		
Инженер	Донсков С		Изм.	Кол.уч.	Лист	Nдок.	Подпись	Дата	
Н.контр	Кулмуханбетов		Гл.констр.пр	Кулжабаев			Сельский Дом культуры на 300 мест	Стадия: РП	Лист: 4 / Листов:
Гап	Таспаев А		Разработал	Гребенев					
			Проверил	Покоякова			Развертка каркаса по осям Д,Е,Ж,И,К	АО "КазНИИСА"	
Инв. N			Н.контр.	Нурпеисов					

Копировал A2

Взам инв.N | Подпись и дата | Инв. N подл.

Колонна монолитная Км1

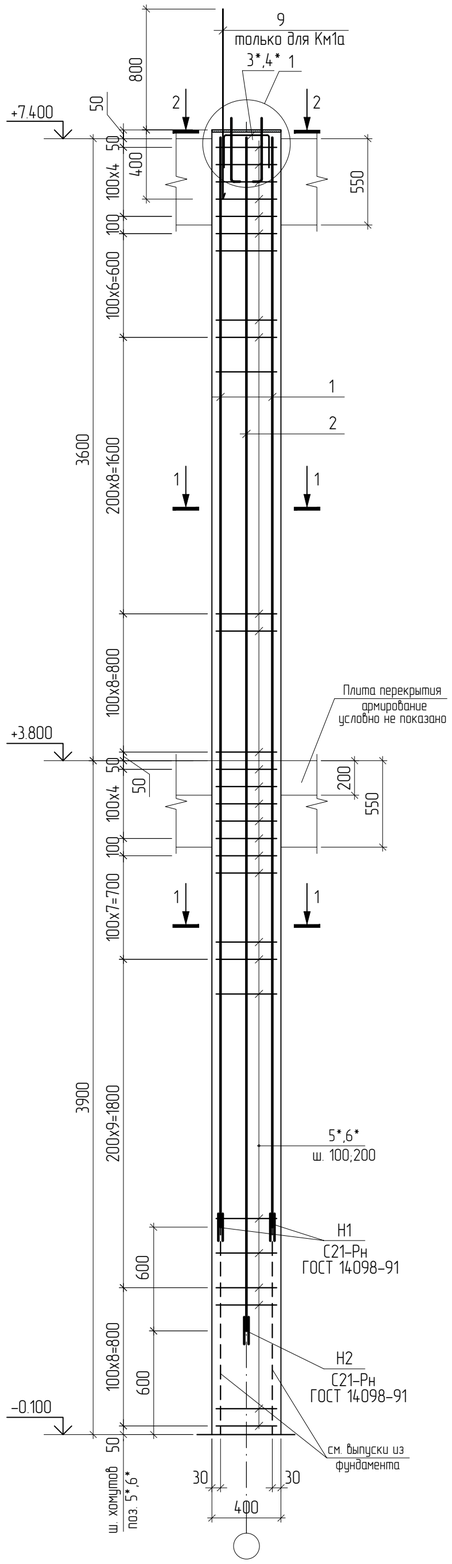

1 – 1

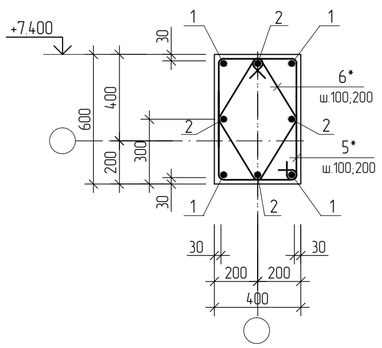

1

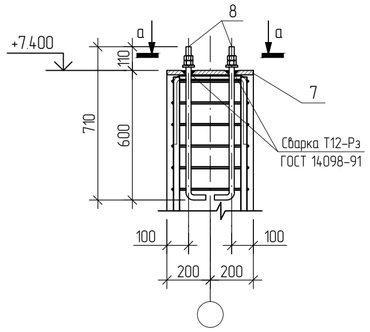

2 – 2

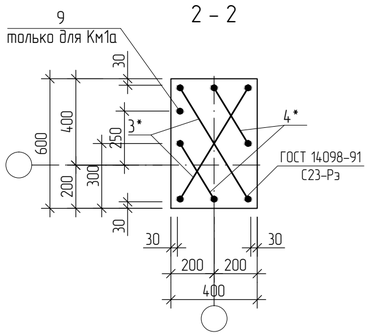

а – а

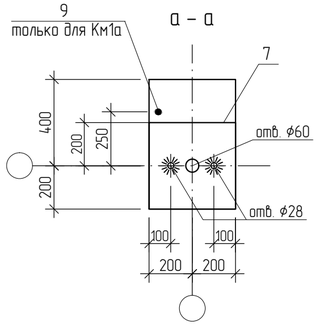

Узел стыковки арматурных стержней накладками

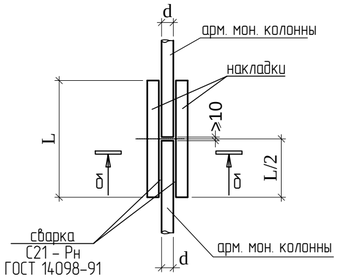

б–б

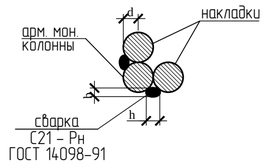

Спецификация элементов колонны Км1,Км1а

Поз.	Обозначение	Наименование	Кол. Км1	Кол. Км1а	Масса, кг	Примечание
		Детали				
1		ф25-A-III(A400) ГОСТ 34028-2016 L=6270	4		24.14	96.56
2		ф20-A-III(A400) ГОСТ 34028-2016 L=6870	4		17.0	68.0
3*		ф16-A-III(A400) ГОСТ 34028-2016 L=1180	2		1.86	
4*		ф16-A-III(A400) ГОСТ 34028-2016L=880	2		1.39	
5*		ф6-A -I (A240) ГОСТ 34028-2016 L=2000	56		0.44	24.64
6*		ф6-A-I(A240) ГОСТ 34028-2016 L=1560	56		0.35	19.6
7		полоса -20x400 ГОСТ 82-70* / C245 ГОСТ 27772-88 L=400	1		25.12	25.12
8		Болт 1.1 М24х600. С245 ГОСТ 24379.1-80	2			
9		ф10-A -I II(A400) ГОСТ 34028-2016 L=1200		1	0.74	0.74
H1		ф25-A -I II(A400) ГОСТ 34028-2016 L=250	8		0.96	7.68
H2		ф20-A -I II(A400)ГОСТ 34028-2016 L=200	8		0.50	4.0
		Материалы				
		Бетон кл. В25 м3	1.81	1.81		

Позиции,обозначенные знаком (*),см.ведомость деталей.

Ведомость расхода стали на элемент , кг

Марка элемента	Изделия арматурные									Всего	Изделия закладные			Всего
	Арматура класса										Прокат марки			
	A-I(A240)			A-I II(A400)							C245			
	ГОСТ 34028-2016										ГОСТ 82-70*			
	ф6		Итого	ф25	ф20	ф16	ф10		Итого		-20		Итого	
Км1	44.24		44.24	104.24	72.0	6.5			182.74	226.98	25.12		25.12	25.12
Км1а	44.24		44.24	104.24	72.0	6.5	0.74		183.48	227.72	25.12		25.12	25.12

Ведомость деталей

Поз.	Эскиз
3*(4*)	580 (280); 300; 300
5*	460; 540; 660; 340
6*	330; 450; 330; 450

1. Защитный слой бетона для рабочей арматуры принят по наружней грани вертикальной арматуры колонны.
2. Размеры хомутов даны по внутренней грани арматуры хомута.
3. Бетонирование колонн вести одновременно с бетонированием плит перекрытия и покрытия.
4. Сварку вести электродами Э42А по ГОСТ 9467-75.
5. Арматуру во всех пересечениях вязать вязальной проволокой.

Изм.	Кол.уч.	Лист	Nдок.	Подпись	Дата	ТП РК 300 СДК (IVA,IVГ)-2.2 -2013-КЖ2
						Сельский Дом культуры на 300 мест для IVA,IVГ климатических подрайонов с обычными геологическими условиями

Привязан	Заказ: 25-19-ЮК2					
Инженер	Донсков С		Гл.констр.пр	Кулжабаев		
Н.контр	Кулмуханбетов		Разработал	Хомяков		
Гап	Таспаев А		Проверил	Покоякова		
Инв. N			Н.контр.	Нурпеисов		

Сельский Дом культуры на 300 мест	Стадия	Лист	Листов
	РП	5	
Колонна монолитная Км1,Км1а	АО "КазНИИСА"		

Взам инв.N | Подпись и дата | Инв. N подл.

Копировал A2

Колонна монолитная Км2,Км2а

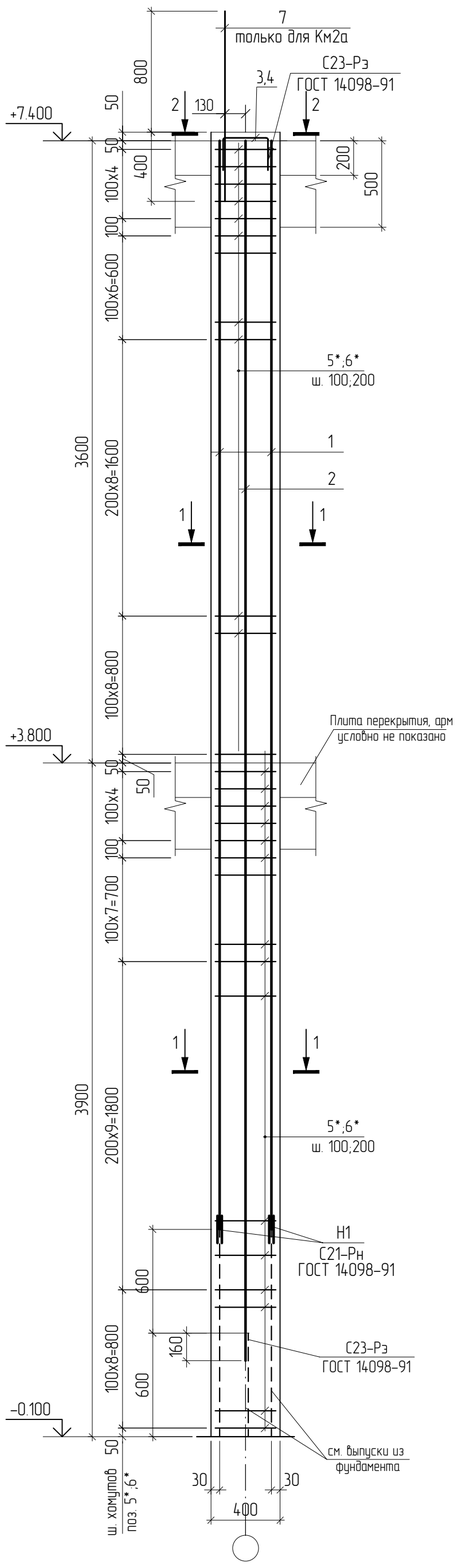

1 - 1

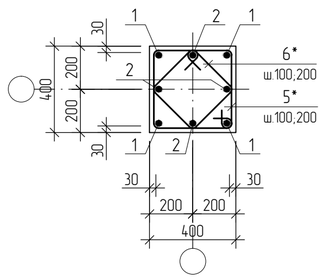

2 - 2

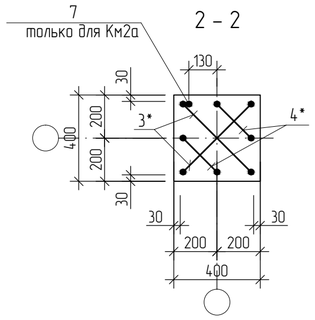

Узел стыковки арматурных стержней накладками

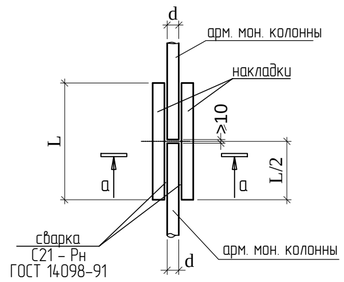

а-а

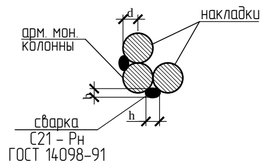

Узел стыковки арматурных стержней ф16 AIII

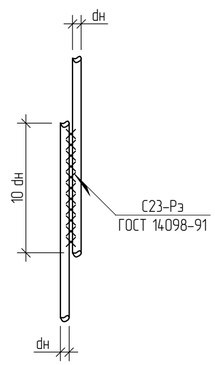

Спецификация элементов колонны Км2,Км2а

Поз.	Обозначение	Наименование	Кол. Км2	Кол. Км2а	Масса, кг	Примечание
		Детали				
1		ф22-А -I II(А400) ГОСТ 34028-2016 L=6270	4	4	24.14	
2		ф16-А -I II(А400) ГОСТ 34028-2016 L=7090	4	4	11.20	
3*		ф16-А-III(А400) ГОСТ 34028-2016 L=1070	2	2	1.70	
4*		ф16-А-III(А400) ГОСТ 34028-2016 L=810	2	2	1.28	
5*		ф6-А -I (А240) ГОСТ 34028-2016 L=1600	56	56	0.36	
6*		ф6-А -I (А240) ГОСТ 34028-2016 L=1200	56	56	0.27	
7		ф10-А -I II(А400)ГОСТ 34028-2016 L=1200		1	0.74	
Н1		ф22-А -I II(А400) ГОСТ 34028-2016 L=220	8	8	0.96	
		Материалы				
		Бетон кл. В25 м3	1.21	1.21		

Позиции,обозначенные знаком (*),см.ведомость деталей.

Ведомость расхода стали на элемент , кг

Марка элемента	Изделия арматурные									Всего
	Арматура класса									
	А-I(А240)				А-I II(А400)					
	ГОСТ 34028-2016									
	ф6			Итого	ф22	ф16	ф10		Итого	
Км2	35.28			35.28	104.24	50.76				
Км2а	35.28			35.28	104.24	50.76	0.74		155.74	191.02

1. Защитный слой бетона для рабочей арматуры принят по наружней грани вертикальной арматуры колонны.
2. Размеры хомутов даны по внутренней грани арматуры хомута.
3. Бетонирование колонн вести одновременно с бетонированием плит перекрытия и покрытия.
4. Сварку вести электродами Э42А по ГОСТ 9467-75.
5. Арматуру во всех пересечениях вязать вязальной проволокой.

Ведомость деталей

Поз.	Эскиз
3*(4*)	470; (210); 300; 300
5*	460; 340; 460; 340; 1600
6*	360; 360; 240; 240; 1200

Изм.	Кол.уч.	Лист	N док.	Подпись	Дата	ТП РК 300 СДК (IVA,IVГ)-2.2 -2013-КЖ2		
						Сельский Дом культуры на 300 мест для ~~IVA~~,IVГ климатических подрайонов с обычными геологическими условиями		
Привязан	Заказ: 25-19-КЖ2					Сельский Дом культуры на 300 мест	Стадия: РП	Лист: 6 / Листов:
Инженер	Донсков С			Гл.констр.пр	Кулжабаев			
Н.контр	Кулмуханбетов			Разработал	Хомяков			
Гап	Таспаев А			Проверил	Покоякова	Колонна монолитная Км2,Км2а	АО "КазНИИСА"	
Инв. N				Н.контр.	Нурпеисов			

Взам инв.N | Подпись и дата | Инв. N подл.

Копировал | А2

Ригель монолитный Рм1

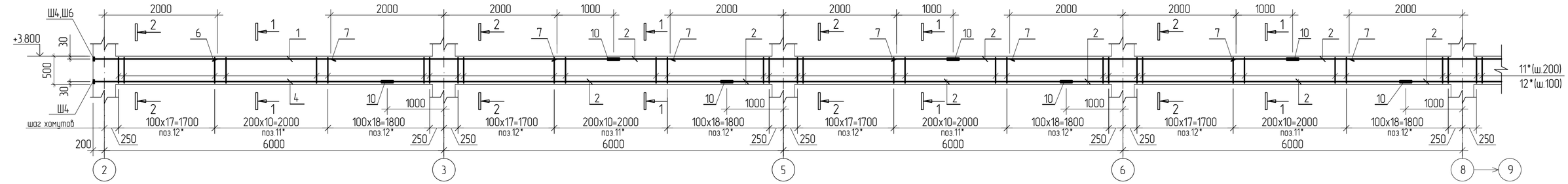

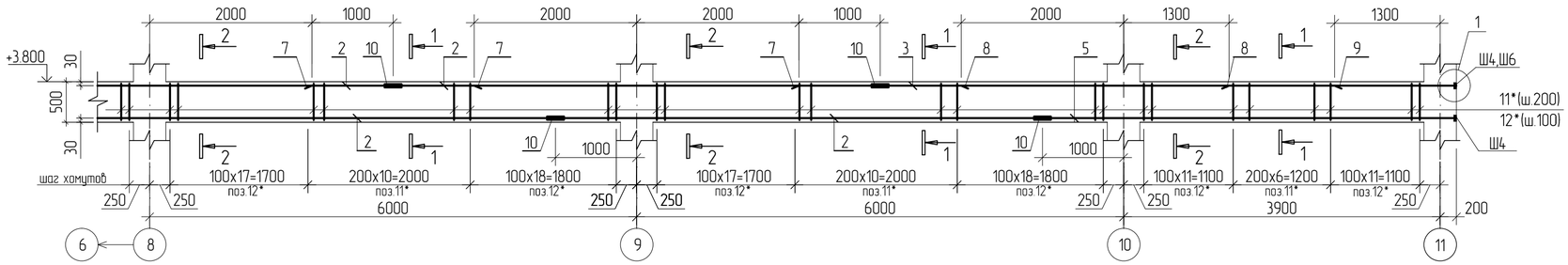

Ведомость деталей

Поз.	Эскиз
11*	415; 455; 565; 305; 1740
12*	415; 120; 120; 455; 565; 305; 1980

Спецификация элементов на монолитный ригель Рм1

Поз.	Обозначение	Наименование	Кол.	Масса ед., кг	Примечание
		Сборочные единицы			
1		⌀22-А-I II(А400) ГОСТ 34028-2016 L=9200	2	27.42	54.84
2		⌀22-А-I II(А400) ГОСТ 34028-2016 L=5990	18	17.85	321.3
3		⌀22-А-I II(А400) ГОСТ 34028-2016 L=7090	2	21.13	42.26
4		⌀22-А-I II(А400) ГОСТ 34028-2016 L=5190	2	15.47	30.94
5		⌀22-А-I II(А400) ГОСТ 34028-2016 L=5100	2	15.20	30.4
6		⌀18-А-I II(А400) ГОСТ 34028-2016 L=2200	1	4.4	4.4
7		⌀18-А-I II(А400) ГОСТ 34028-2016 L=4000	5	8.0	40.0
8		⌀18-А-I II(А400) ГОСТ 34028-2016 L=3300	1	6.6	6.6
9		⌀18-А-I II(А400) ГОСТ 34028-2016 L=1500	1	3.0	3.0
10		⌀22-А-I II(А400) ГОСТ 34028-2016 L=220	44	0.66	29.04
11*		⌀6-А-I (А240) ГОСТ 34028-2016 L=1740	59	0.38	22.42
12*		⌀6-А-I (А240) ГОСТ 34028-2016 L=1980	246	0.44	108.24
Ш4	КЖ2 лист-0	Шайба Ш4	8	0.69	5.52
Ш6	КЖ2 лист-0	Шайба Ш6	2	0.4	0.8
		Материалы			
		Бетон кл. В25 м3	3.90		

Позиции, обозначенные знаком (*), см. ведомость деталей

1 – 1

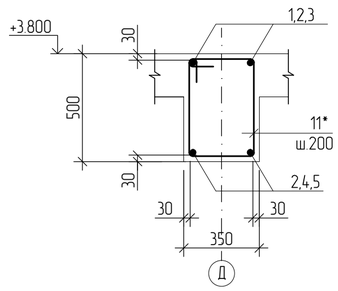

2 – 2

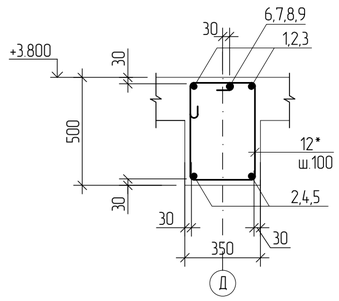

Ведомость расхода стали на элемент , кг

Марка элемента	Изделия арматурные								Изделия закладные				
	Арматура класса							Всего	Прокат марки				Всего
	А-I(А240)		А-III(А400)						С245				
	ГОСТ 34028-2016*								ГОСТ 103-2006*				
	⌀6	Итого	⌀18	⌀22			Итого		-18	-14		Итого	
Рм1	130.66	130.66	54.0	508.78			562.78	693.44	5.52	0.8		6.32	6.32

1. Схему расположения каркаса см. КЖ2 лист 2.
2. Защитный слой бетона для рабочей арматуры принят по наружней грани горизонтальной арматуры.
3. Размеры хомута даны по внутренней грани арматуры хомута.
4. Бетонирование ригелей вести одновременно с бетонированием плиты перекрытия.
5. Сварку вести электродами типа Э42А по ГОСТ 9467-75.
6. Расход бетона в ригеле учтен до низа плиты перекрытия.
7. Узел 1, узел стыковки арматурных стержней см. КЖ2 лист 12.

Взам инв.N	Подпись и дата	Инв. N подл.

Изм.	Кол.уч	Лист	Nдок.	Подпись	Дата

ТП РК 300 СДК (IVА,IVГ)-2.2 -2013-КЖ2

Сельский Дом культуры на 300 мест для IVА,IVГ климатических подрайонов с обычными геологическими условиями

Привязан	Заказ: 25-19-ЮК2		
Инженер	Донсков С	Гл.констр.пр	Кулжабаев
Н.контр	Кулмуханбетов	Разработал	Гребенев
Гап	Таспаев А	Проверил	Покоякова
Инв. N		Н.контр.	Нурпеисов

Сельский Дом культуры на 300 мест

Стадия	Лист	Листов
РП	7	

Ригель монолитный Рм1

АО "КазНИИСА"

Копировал

А2

Ригель монолитный Рм2

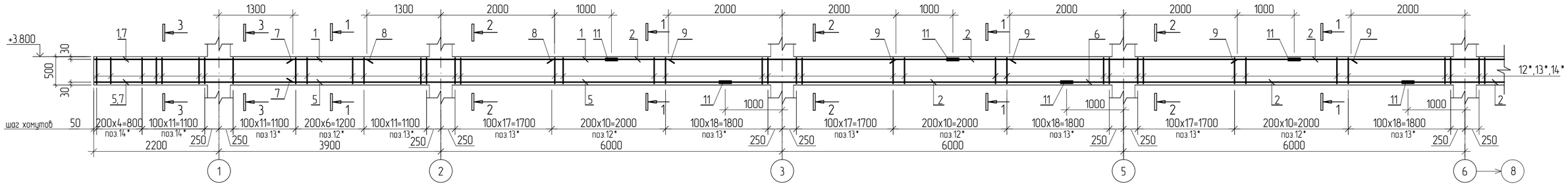

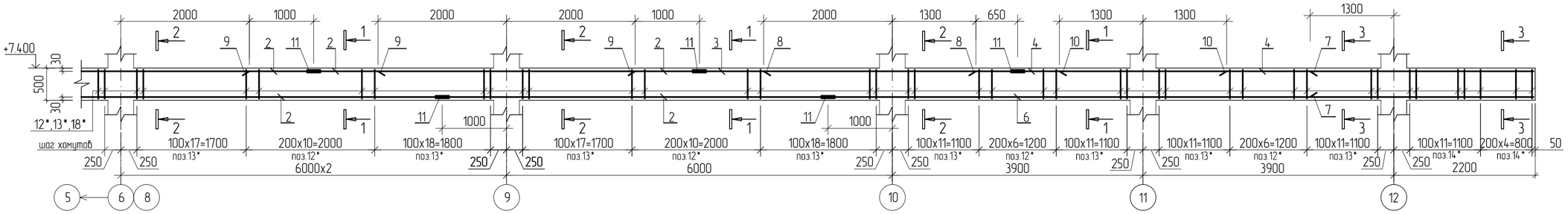

Спецификация элементов на монолитный ригель Рм2

Поз.	Обозначение	Наименование	Кол.	Масса ед., кг	Примечание
		Сборочные единицы			
1		⌀22-А-I II(А400) ГОСТ 34028-2016 L=9080	2	27.06	54.12
2		⌀22-А-I II(А400)ГОСТ 34028-2016 L=5990	20	17.85	357.0
3		⌀22-А-I II(А400) ГОСТ 34028-2016 L=4940	2	14.72	29.44
4		⌀22-А-I II(А400)ГОСТ 34028-2016 L=8020	2	23.90	47.8
5		⌀22-А-I II(А400) ГОСТ 34028-2016 L=11070	2	33.0	66.0
6		⌀22-А-III(А400) ГОСТ 34028-2016 L=11000	2	32.78	65.56
7		⌀18-А-I II(А400) ГОСТ 34028-2016 L=3500	8	7.0	56.0
8		⌀18-А-III(А400) ГОСТ 34028-2016 L=3300	1	6.60	6.60
9		⌀18-А-III(А400) ГОСТ 34028-2016 L=4000	5	0.80	4.0
10		⌀18 -А-III(А400) ГОСТ 34028-2016 L=2600	1	5.2	5.2
11		⌀22-А-I II(А400) ГОСТ 34028-2016 L=220	52	0.66	34.32
12*		⌀6-А-I (А240) ГОСТ 34028-2016 L=1740	69	0.38	26.22
13*		∅6-А-I(А240) ГОСТ 34028-2016 L=1980	270	0.44	118.8
14*		∅6-А-I(А240) ГОСТ 34028-2016 L=1790	112	0.40	44.8
		Материалы			
		Бетон кл. В25 м3	5.05		

Позиции, обозначенные знаком (*), см. ведомость деталей

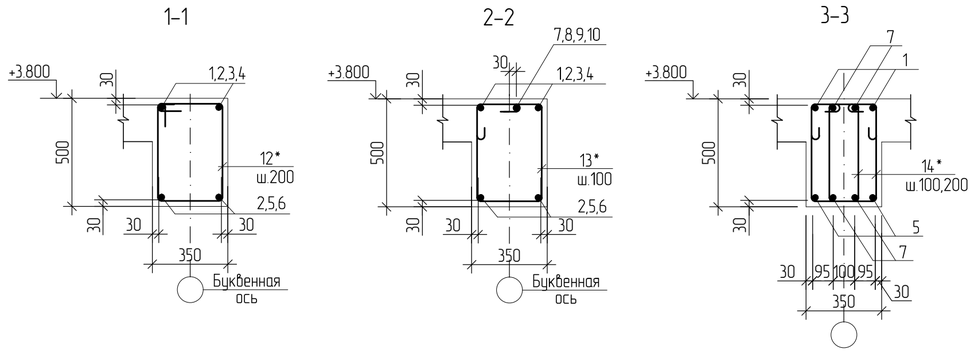

Ведомость расхода стали на элемент , кг

Марка элемента	Изделия арматурные							
	Арматура класса							Всего
	А-I(А240)		А-III(А400)					
	ГОСТ 34028-2016							
	⌀6	Итого	⌀18	⌀22			Итого	
Рм2	189.82	189.82	71.8	654.24			726.04	915.86

1. Схему расположения каркаса см. КЖ2 лист 2.
2. Защитный слой бетона для рабочей арматуры принят по наружней грани горизонтальной арматуры.
3. Размеры хомута даны по внутренней грани арматуры хомута.
4. Бетонирование ригелей вести одновременно с бетонированием плиты перекрытия.
5. Сварку вести электродами типа Э42А по ГОСТ 9467-75.
6. Расход бетона в ригеле учтен до низа плиты перекрытия.
7. Узел 1, узел стыковки арматурных стержней см. КЖ2 лист 12.

Ведомость деталей

Поз.	Эскиз
12*	415; 455; 565; 305; 1740
13*(14*)	415 (320); 120; 120; 455; 565; 305 (210); 1980 (1790)

Изм.	Кол.уч	Лист	Nдок.	Подпись	Дата

ТП РК 300 СДК (IVА,IVГ)-2.2 -2013-КЖ2

Сельский Дом культуры на 300 мест для IVА,IVГ климатических подрайонов с обычными геологическими условиями

Привязан	Заказ: 25-19-КЖ2		
Инженер	Донсков С	Гл.констр.пр	Кулжабаев
Н.контр	Кулмуханбетов	Разработал	Гребенев
Гап	Таспаев А	Проверил	Покоякова
Инв. N		Н.контр.	Нурпеисов

Сельский Дом культуры на 300 мест

Стадия	Лист	Листов
РП	8	

Ригель монолитный Рм2

АО "КазНИИСА"

Взам инв.N | Подпись и дата | Инв. N подл.

Копировал

А2

Ригель монолитный Рм3 (Рм15)

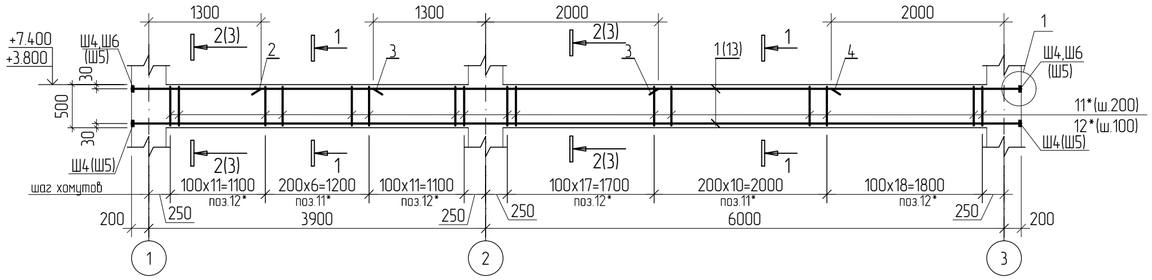

Ригель монолитный Рм4 (Рм16)

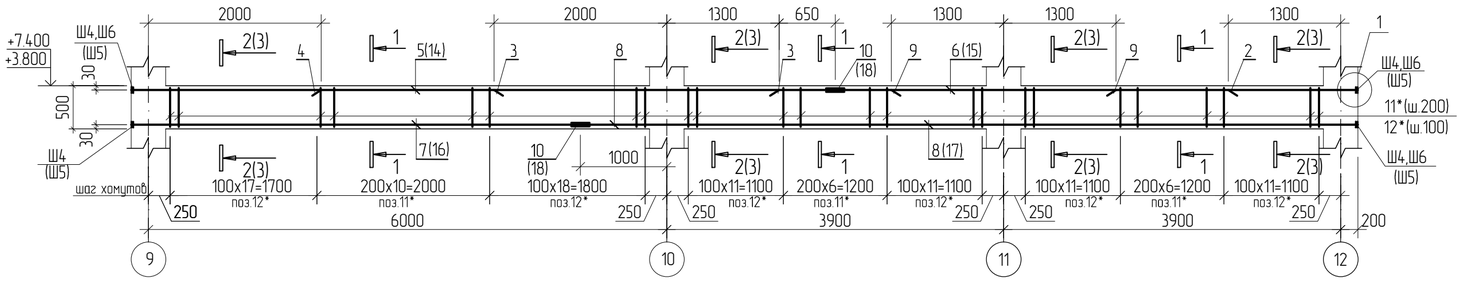

1–1

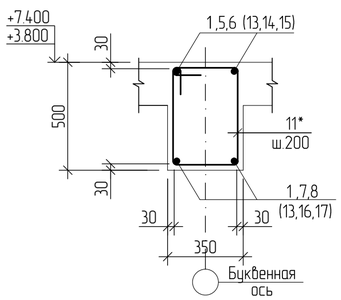

2–2
для Рм3,Рм4

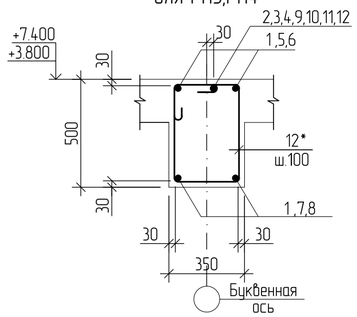

3–3
для Рм15,Рм16

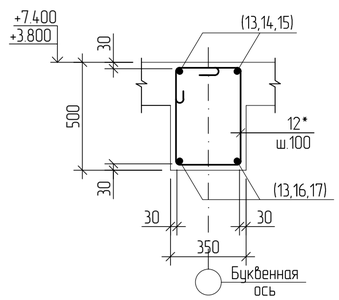

Спецификация элементов на монолитные ригели Рм3,Рм4,Рм15,Рм16

Поз.	Обозначение	Наименование	Количество Рм3	Рм4	Рм15	Рм16	Масса ед., кг	Примечание
		Сборочные единицы						
1		⌀22-А-III(А400) ГОСТ 34028-2016 L= 10300	4				30.70	122.8
2		⌀18-А -I II(А400) ГОСТ 34028-2016 L=1500	1	1			3.0	3.0
3		⌀18-А -I II(А400) ГОСТ 34028-2016 L=3300	1	1			6.6	6.6
4		⌀18-А -I II(А400) ГОСТ 34028-2016 L =2200	1	1			4.4	4.4
5		⌀22-А -I II(А400) ГОСТ 34028-2016 L=8150		2			24.30	48.6
6		⌀22-А -I II(А400) ГОСТ 34028-2016 L=6040		2			18.0	36
7		⌀22-А -I II(А400) ГОСТ 34028-2016 L=5190		2			15.47	30.94
8		⌀22-А -I II(А400) ГОСТ 34028-2016 L=9000		2			26.82	53.64
9		⌀18-А -I II(А400) ГОСТ 34028-2016 L=2600		1			5.2	5.2
10		⌀22-А -I II(А400) ГОСТ 34028-2016 L=220		8			0.66	5.28
11*		⌀6-А -I (А240) ГОСТ 34028-2016 L=1740	14	19	14	19	0.38	
12*		⌀6-А -I (А240) ГОСТ 34028-2016 L=1980	61	85	61	85	0.44	
13		⌀20-А -I II(А400) ГОСТ 34028-2016 L=10300			4		25.44	101.76
14		⌀20-А -I II(А400) ГОСТ 34028-2016 L=8150				2	20.13	40.26
15		⌀20-А -I II(А400) ГОСТ 34028-2016 L=6040				2	15.0	30.0
16		⌀20-А -I II(А400) ГОСТ 34028-2016 L=5190				2	12.82	25.64
17		⌀20-А -I II(А400) ГОСТ 34028-2016 L=9000				2	22.23	44.46
18		⌀20-А -I II(А400) ГОСТ 34028-2016 L=200				8	0.50	4.0
Ш4	КЖ2 лист-0	Шайба Ш4	8	8			0.69	5.52
Ш5	КЖ2 лист-0	Шайба Ш5			8	8	0.53	4.24
Ш6	КЖ2 лист-0	Шайба Ш6	2	2			0.40	
		Материалы						
		Бетон кл. В25 м3	1.00	1.33	1.00	1.33		

Позиции, обозначенные знаком (*), см. ведомость деталей

1. Схему расположения каркаса см. КЖ2лист 2.
2. Защитный слой бетона для рабочей арматуры принят по наружней грани горизонтальной арматуры.
3. Размеры хомута даны по внутренней грани арматуры хомута.
4. Бетонирование ригелей вести одновременно с бетонированием плиты перекрытия.
5. Сварку вести электродами типа Э42А по ГОСТ 9467-75.
6. Расход бетона в ригеле учтен до низа плиты перекрытия.
7. Узел 1, узел стыковки арматурных стержней см. КЖ2 лист 12.

Ведомость расхода стали на элемент , кг

Марка элемента	Изделия арматурные: Арматура класса А-I(А240) ГОСТ 34028-2016 ⌀6	Итого	А-III (А400) ⌀18	⌀20	⌀22		Итого	Всего	Изделия закладные: Прокат марки С245 ГОСТ 103-2006* -18	-16	-14	Итого	Всего
Рм3	32.16	32.16	14.0		122.8		136.8	168.96	5.52		0.8	6.32	6.32
Рм4	44.62	44.62	19.2		174.46		193.66	238.28	5.52		0.8	6.32	6.32
Рм15	32.16	32.16		101.76			101.76	133.92		4.24		4.24	4.24
Рм16	44.62	44.62		144.36			144.36	188.98		4.24		4.24	4.24

Ведомость деталей

Поз.	Эскиз
11*	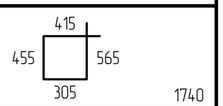
12*	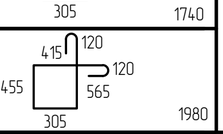

Взам инв.N | Подпись и дата | Инв. N подл.

Изм.	Кол.уч	Лист	Nдок.	Подпись	Дата

ТП РК 300 СДК (IVА,IVГ)-2.2 -2013-КЖ2

Сельский Дом культуры на 300 мест для ~~IVА~~,IVГ климатических подрайонов с обычными геологическими условиями

Привязан Заказ: 25-19-ЮЖ2

Инженер	Донсков С	
Н.контр	Кулмуханбетов	
Гап	Таспаев А	
Инв. N		

Гл.констр.пр	Кулжабаев
Разработал	Гребенев
Проверил	Покоякова
Н.контр.	Нурпеисов

Сельский Дом культуры на 300 мест

Стадия	Лист	Листов
РП	9	

Ригель монолитный Рм3,Рм4,Рм15,Рм16

АО "КазНИИСА"

Копировал A2

Ригель монолитный Рм5

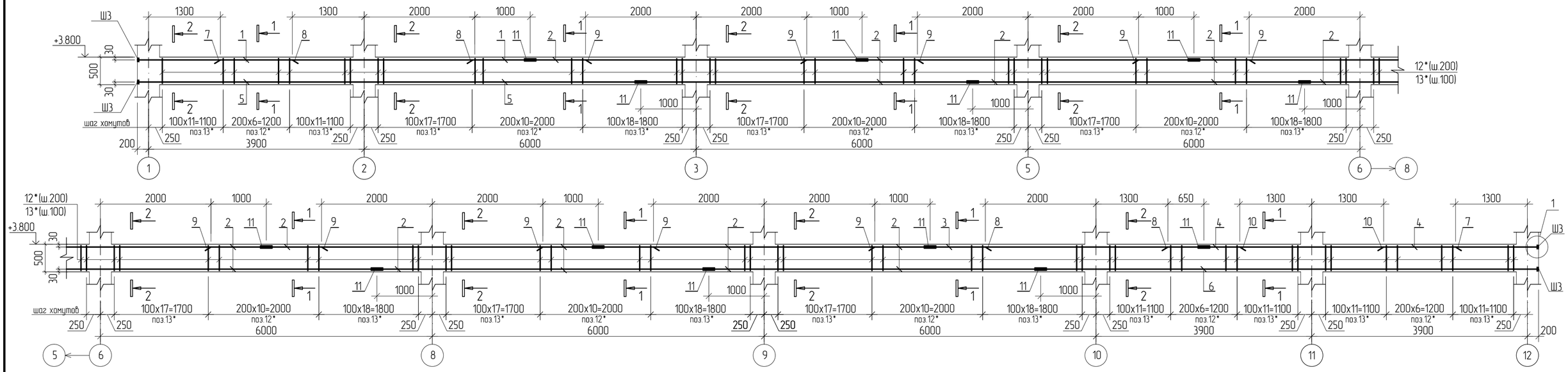

Спецификация элементов на монолитный ригель Рм5

Поз.	Обозначение	Наименование	Кол.	Масса ед., кг	Примечание
		Сборочные единицы			
1		⌀25-А-I II(А400) ГОСТ 34028-2016 L=7100	2	27.34	54.68
2		⌀25-А-I II(А400) ГОСТ 34028-2016 L=5990	20	23.06	461.2
3		⌀25-А-I II(А400) ГОСТ 34028-2016 L=4940	2	19.0	38
4		⌀25-А-I II(А400) ГОСТ 34028-2016 L=6040	2	23.25	46.5
5		⌀25-А-I II(А400) ГОСТ 34028-2016 L=9090	2	35.0	70
6		⌀25-А-I II(А400) ГОСТ 34028-2016 L=9000	2	34.65	69.3
7		⌀18-А-I II(А400) ГОСТ 34028-2016 L=1700	2	3.4	6.8
8		⌀18-А-I II(А400) ГОСТ 34028-2016 L=3300	2	6.6	13.2
9		⌀18-А-I II(А400) ГОСТ 34028-2016 L=4000	5	8.0	40.0
10		⌀18-А-I II(А400) ГОСТ 34028-2016 L=2600	1	5.2	5.2
11		⌀25-А-I II(А400) ГОСТ 34028-2016 L=250	52	0.96	49.92
12*		⌀6-А-I (А240) ГОСТ 34028-2016 L=1740	69	0.38	26.22
13*		⌀6-А-I (А240) ГОСТ 34028-2016 L=1980	294	0.44	129.36
Ш3	КЖ2 лист-0	Шайба Ш3	10	1.00	10.0
Ш6	—"—	Шайба Ш6	2	0.40	0.8
		Материалы			
		Бетон кл. В25 м3	4.7		

Позиции, обозначенные знаком (*), см. ведомость деталей

1 – 1

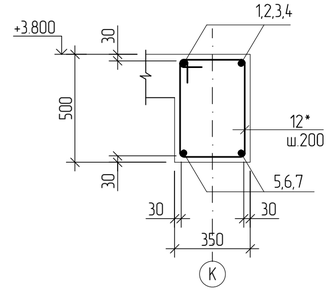

2 – 2

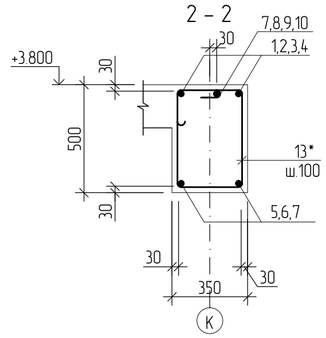

Ведомость деталей

Поз.	Эскиз
12*	415; 455; 565; 305; 1740
13*	415; 120; 120; 455; 565; 305; 1980

Ведомость расхода стали на элемент , кг

Марка элемента	Изделия арматурные									Изделия закладные				
	Арматура класса								Всего	Прокат марки				Всего
	А-I(А240)		А-III(А400)							С245				
	ГОСТ 34028-2016									ГОСТ 103-2006*				
	⌀6	Итого	⌀18	⌀25				Итого		-20	-14		Итого	
Рм5	155.58	155.58	65.2	789.6				854.8	1010.38	10.0	0.8		10.8	10.8

1. Схему расположения каркаса см. КЖ2 лист 2.
2. Защитный слой бетона для рабочей арматуры принят по наружней грани горизонтальной арматуры.
3. Размеры хомута даны по внутренней грани арматуры хомута.
4. Бетонирование ригелей вести одновременно с бетонированием плиты перекрытия.
5. Сварку вести электродами типа Э42А по ГОСТ 9467-75.
6. Расход бетона в ригеле учтен до низа плиты перекрытия.
7. Узел 1, узел стыковки арматурных стержней см. КЖ2 лист 12.

Изм.	Кол.уч	Лист	Nдок.	Подпись	Дата	ТП РК 300 СДК (IVА,IVГ)-2.2 -2013-КЖ2
						Сельский Дом культуры на 300 мест для ~~IVА~~,IVГ климатических подрайонов с обычными геологическими условиями

Привязан	Заказ: 25-19-КЖ2					Сельский Дом культуры на 300 мест	Стадия: РП; Лист: 10; Листов:
Инженер	Донсков С			Гл.констр.пр	Кулжабаев		
Н.контр	Кулмуханбетов			Разработал	Гребенев	Ригель монолитный Рм5	АО "КазНИИСА"
Гап	Таспаев А			Проверил	Покоякова		
Инв. N				Н.контр.	Нурпеисов		

Взам инв.N | Подпись и дата | Инв. N подл.

Копировал A2

Ригель монолитный Рм6

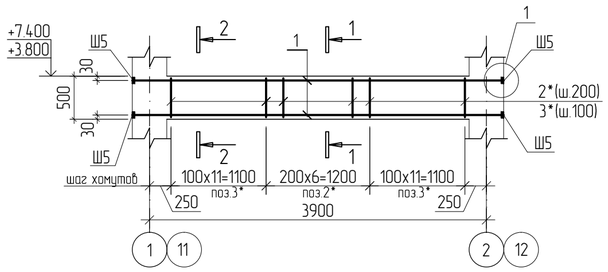

Ригель монолитный Рм8 (Рм8а)

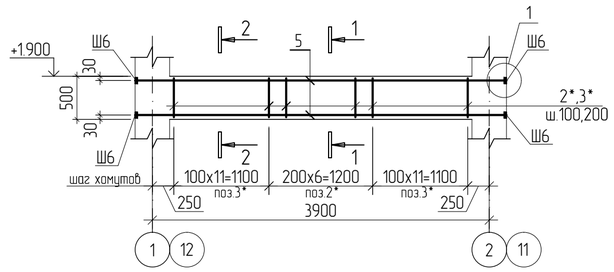

Ригель монолитный Рм7

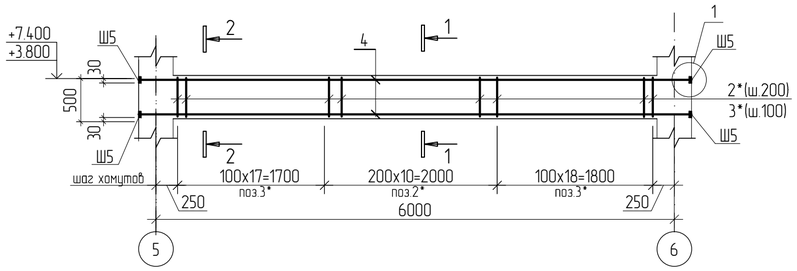

Ригель монолитный Рм8а (опалубка)

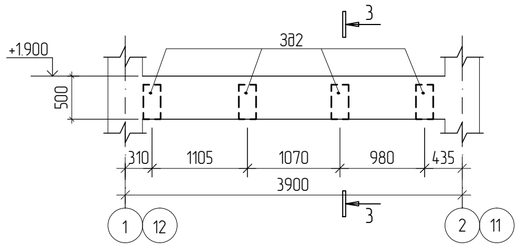

1–1

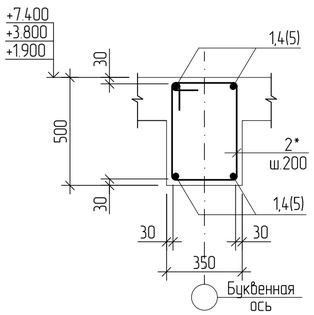

2–2

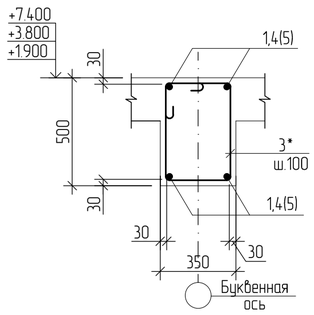

3–3

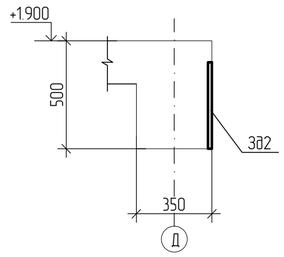

Спецификация элементов на монолитные ригели Рм6,Рм7,Рм8,Рм8а

Поз.	Обозначение	Наименование	Количество Рм6	Рм7	Рм8	Рм8а	Масса ед., кг	Примечание
		Сборочные единицы						
1		⌀20-А -I II(А400) ГОСТ 34028-2016 L=4300	4				10.62	42.48
2*		⌀6-А -I (А240) ГОСТ 34028-2016 L=1740	5	9	5	5	0.38	
3*		⌀6-А -I (А240) ГОСТ 34028-2016 L=1980	24	37	24	24	0.44	
4		⌀20-А -I II(240) ГОСТ 34028-2016 L=6400		4			15.81	63.24
5		⌀18-А -I II(240) ГОСТ 34028-2016 L=4300			4	4	8.6	34.4
3д2	КЖ2 лист-0	Закладная деталь 3д2				4	8.12	32.48
		Шайбы						
Ш5	КЖ2 лист-0	Шайба Ш5	8	8			0.53	4.24
Ш6	КЖ2 лист-0	Шайба Ш6			8	8	0.40	3.2
		Материалы						
		Бетон кл. В25 м3	0.37	0.60	0.37	0.37		

Позиции, обозначенные знаком (*), см. ведомость деталей

Ведомость деталей

Поз.	Эскиз
2*	415; 455; 565; 305; 1740
3*	415; 120; 120; 455; 565; 305; 1980

1. Схему расположения каркаса см. КЖ2 лист 2.
2. Защитный слой бетона для рабочей арматуры принят по наружней грани горизонтальной арматуры.
3. Размеры хомута даны по внутренней грани арматуры хомута.
4. Бетонирование ригелей вести одновременно с бетонированием плиты перекрытия.
5. Сварку вести электродами типа Э42А по ГОСТ 9467-75.
7. Расход бетона в ригеле учтен до низа плиты перекрытия.
8. Узел 1, узел стыковки арматурных стержней см. КЖ2 лист 12.

Ведомость расхода стали на элемент , кг

Марка элемента	Изделия арматурные: Арматура класса А-I(240) ГОСТ 34028-2016 ⌀6	Итого	А-III(А400) ⌀18	⌀20			Итого	Всего	Изделия закладные: Прокат марки С245 ГОСТ 103-2006* -10х50	-10х200	-14	-16			Итого	Арм. класса А-III ГОСТ5781-82* ⌀16	Итого	Всего
Рм6	12.46	12.46		42.48			42.48	54.94				4.24			4.24			4.24
Рм7	19.7	19.7		63.24			63.24	82.94				4.24			4.24			4.24
Рм8	12.46	12.46	34.4				34.4	46.86			3.2				3.2			3.2
Рм8а	12.46	12.46	34.4				34.4	46.86	3.2	25.2	3.2				31.6	4.1	4.1	35.7

Взам инв.N | Подпись и дата | Инв. N подл.

Привязан	Заказ: 25-19-КЖ2		
Инженер	Донсков С		
Н.контр	Кулмуханбетов		
Гап	Таспаев А		
Инв. N			

Изм.	Кол.уч	Лист	Nдок.	Подпись	Дата

ТП РК 300 СДК (IVА,IVГ)-2.2 -2013-КЖ2

Сельский Дом культуры на 300 мест для ~~IVА~~,IVГ климатических подрайонов с обычными геологическими условиями

Гл.констр.пр	Кулжабаев	
Разработал	Гребенев	
Проверил	Покоякова	
Н.контр.	Нурпеисов	

Сельский Дом культуры на 300 мест

Стадия	Лист	Листов
РП	11	

Ригель монолитный Рм6,Рм7,Рм8,Рм8а,

АО "КазНИИСА"

Копировал A2

Ригель монолитный Рм9

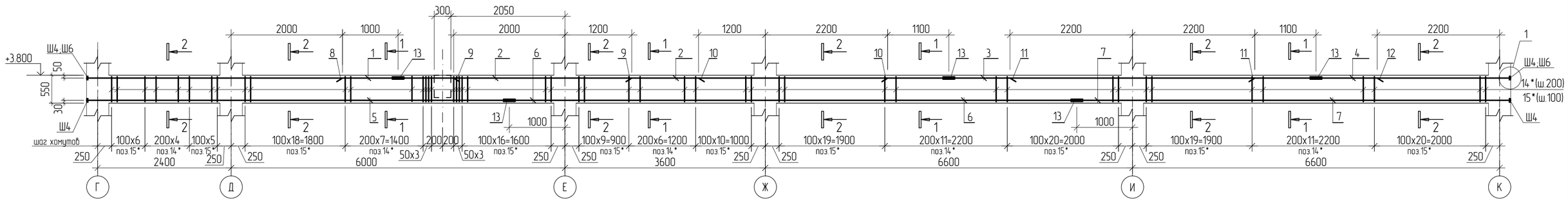

Спецификация элементов на монолитный ригель Рм9

Поз.	Обозначение	Наименование	Кол.	Масса ед., кг	Примечание
		Сборочные единицы			
1		⌀22-А -I II(А400) ГОСТ 34028-2016 L=5600	2	16.70	33.4
2		⌀22-А -I II(А400) ГОСТ 34028-2016 L=9890	2	29.47	58.94
3		⌀22-А -I II(А400) ГОСТ 34028-2016 L=6590	2	19.64	39.28
4		⌀22-А -I II(А400) ГОСТ 34028-2016 L=3490	2	10.40	20.8
5		⌀22-А -I II(А400) ГОСТ 34028-2016 L=7590	2	22.62	45.24
6		⌀22-А -I II(А400) ГОСТ 34028-2016 L=10190	2	30.37	60.74
7		⌀22-А -I II(А400) ГОСТ 34028-2016 L=7800	2	23.24	46.48
8		⌀18-А -I II(А400) ГОСТ 34028-2016 L=4600	1	9.2	9.2
9		⌀18-А -I II(А400) ГОСТ 34028-2016 L=3200	1	6.4	6.4
10		⌀18-А -I II(А400) ГОСТ 34028-2016 L=3400	1	6.8	6.8
11		⌀18-А -I II(А400) ГОСТ 34028-2016 L=4400	1	8.8	8.8
12		⌀18-А -I II(А400) ГОСТ 34028-2016 L=2400	1	4.8	4.8
13		⌀22-А -I II(А400) ГОСТ 34028-2016 L=220	20	0.66	13.2
14*		⌀6-А -I (А240) ГОСТ 34028-2016 L=1800	37	0.40	14.8
15*		⌀6-А -I (А240) ГОСТ 34028-2016 L=2040	153	0.45	68.85
Ш4	КЖ2 лист-0	Шайба Ш4	8	0.69	
Ш6	КЖ2 лист-0	Шайба Ш6	2	0.40	
		Материалы			
		Бетон кл. В25 м3	2.84		

Позиции, обозначенные знаком (*), см. ведомость деталей

1-1

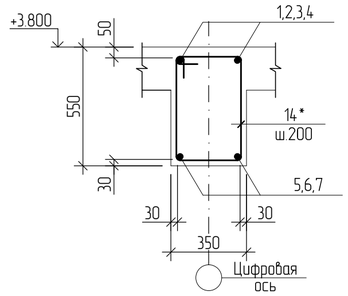

2-2

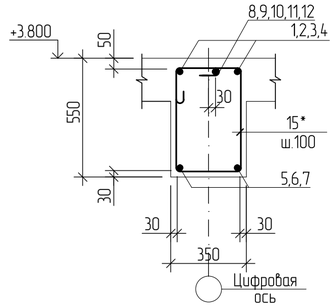

Узел стыковки арматурных стержней накладками

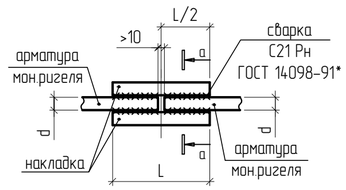

а-а

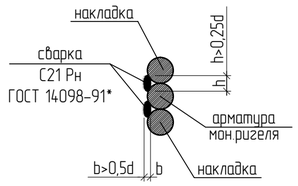

1

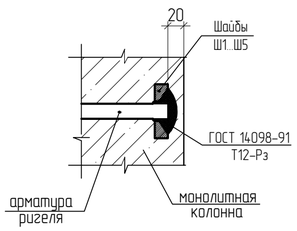

Ведомость расхода стали на элемент , кг

Марка элемента	Изделия арматурные							Изделия закладные				
	Арматура класса						Всего	Прокат марки				Всего
	А-I(А240)		А-III(А400)					С245				
	ГОСТ 34028-2016							ГОСТ 103-2006*				
	⌀6	Итого	⌀18	⌀22		Итого		-18	-14		Итого	
Рм9	83.65	83.65	36.0	318.08		354.08	437.73	5.52	0.8		6.32	6.32

Ведомость деталей

Поз.	Эскиз
14*	415; 485; 595; 305; 1800
15*	415; 120; 120; 485; 595; 305; 2040

1. Схему расположения каркаса см. КЖ2 лист 2.
2. Защитный слой бетона для рабочей арматуры принят по наружней грани горизонтальной арматуры.
3. Размеры хомута даны по внутренней грани арматуры хомута.
4. Бетонирование ригелей вести одновременно с бетонированием плиты перекрытия.
5. Сварку вести электродами типа Э42А по ГОСТ 9467-75.
6. Расход бетона в ригеле учтен до низа плиты перекрытия.

Изм.	Кол.уч	Лист	Nдок.	Подпись	Дата	ТП РК 300 СДК (IVА,IVГ)-2.2 -2013-КЖ2
						Сельский Дом культуры на 300 мест для ~~IVА~~,IVГ климатических подрайонов с обычными геологическими условиями

Привязан	Заказ: 25-19-КЖ2				
Инженер	Донсков С		Гл.констр.пр	Кулжабаев	
Н.контр	Кулмуханбетов		Разработал	Гребенев	
Гап	Таспаев А		Проверил	Покоякова	
Инв. N			Н.контр.	Нурпеисов	

Сельский Дом культуры на 300 мест	Стадия	Лист	Листов
	РП	12	
Ригель монолитный Рм9	АО "КазНИИСА"		

Копировал A2

Взам инв.N | Подпись и дата | Инв. N подл.

Ригель монолитный Рм10

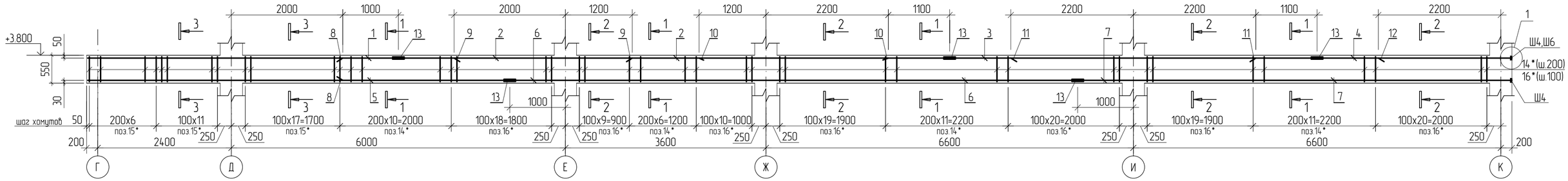

Спецификация элементов на монолитный ригель Рм10

Поз.	Обозначение	Наименование	Кол.	Масса ед., кг	Примечание
		Сборочные единицы			
1		⌀22-А-I II(А400) ГОСТ 34028-2016 L=5600	2	16.70	33.4
2		⌀22-А-I II(А400) ГОСТ 34028-2016 L=9890	2	29.47	58.94
3		⌀22-А-I II(А400) ГОСТ 34028-2016 L=6590	2	19.64	39.28
4		⌀22-А-I II(А400) ГОСТ 34028-2016 L=3490	2	10.4	20.8
5		⌀22-А-I II(А400) ГОСТ 34028-2016 L=7590	2	22.62	45.24
6		⌀22-А-I II(А400) ГОСТ 34028-2016 L=10190	2	30.37	60.74
7		⌀22-А-I II(А400) ГОСТ 34028-2016 L=7800	2	23.24	46.48
8		⌀18-А-I II(А400) ГОСТ 34028-2016 L=4580	4	9.16	36.64
9		⌀18-А-I II(А400) ГОСТ 34028-2016 L=3200	1	6.4	6.4
10		⌀18-А-I II(А400) ГОСТ 34028-2016 L =3400	1	6.8	6.8
11		⌀18-А-I II(А400) ГОСТ 34028-2016 L=4400	1	8.8	8.8
12		⌀18-А-I II(А400) ГОСТ 34028-2016 L=2400	1	4.8	4.8
13		⌀22-А-I II(А400) ГОСТ 34028-2016 L=220	20	0.66	13.2
14*		⌀6-А-I (А240) ГОСТ 34028-2016 L=1800	39	0.40	15.6
15*		⌀6-А-I (А240) ГОСТ 34028-2016 L=1850	122	0.41	50.02
16*		⌀6-А-I (А240) ГОСТ 34028-2016 L=2040	70	0.45	31.5
Ш4	КЖ2 лист-0	Шайба Ш4	4	0.69	2.76
Ш6	КЖ2 лист-0	Шайба Ш6	1	0.40	0.40
		Материалы			
		Бетон кл. В25 м3	2.87		

Позиции, обозначенные знаком (*), см. ведомость деталей

1-1

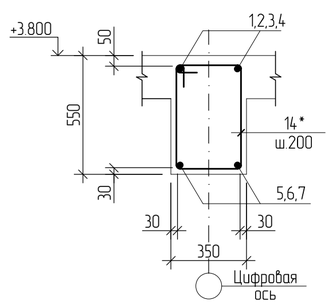

2-2

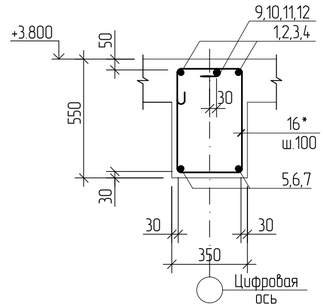

3-3

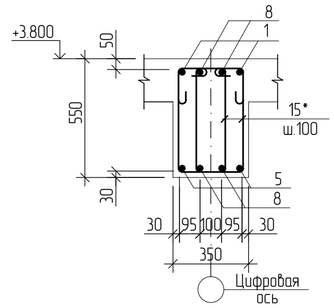

Ведомость расхода стали на элемент , кг

Марка элемента	Изделия арматурные							Изделия закладные			
	Арматура класса						Всего	Прокат марки			Всего
	А-I(А240)		А-III (А400)					С245			
	ГОСТ 34028-2016							ГОСТ 103-2006*			
	⌀6	Итого	⌀18	⌀22		Итого		-18	-14	Итого	
Рм10	97.12	97.12	63.44	318.08		381.52	478.64	2.76	0.40	3.16	3.16

Ведомость деталей

Поз.	Эскиз
14*	415; 485; 595; 305; 1800
15*	320; 120; 120; 485; 595; 210; 1850
16*	415; 120; 120; 485; 595; 305; 2040

1. Схему расположения каркаса см. КЖ2 лист 2.
2. Защитный слой бетона для рабочей арматуры принят по наружней грани горизонтальной арматуры.
3. Размеры хомута даны по внутренней грани арматуры хомута.
4. Бетонирование ригелей вести одновременно с бетонированием плиты перекрытия.
5. Сварку вести электродами типа Э42А по ГОСТ 9467-75.
6. Расход бетона в ригеле учтен до низа плиты перекрытия.
7. Узел 1, узел стыковки арматурных стержней см. КЖ2 лист 12.

Изм.	Кол.уч	Лист	N док.	Подпись	Дата

ТП РК 300 СДК (IVА,IVГ)-2.2 -2013-КЖ2

Сельский Дом культуры на 300 мест для IVА,IVГ климатических подрайонов с обычными геологическими условиями

Привязан

Заказ: 25-19-ЮК2

Инженер	Донсков С	Гл.констр.пр	Кулжабаев
Н.контр	Кулмуханбетов	Разработал	Гребенев
Гап	Таспаев А	Проверил	Покоякова
Инв. N		Н.контр.	Нурпеисов

Сельский Дом культуры на 300 мест

Стадия	Лист	Листов
РП	13	

Ригель монолитный Рм10

АО "КазНИИСА"

Взам инв.N | Подпись и дата | Инв. N подл.

Копировал

А2

Ригель монолитный Рм11

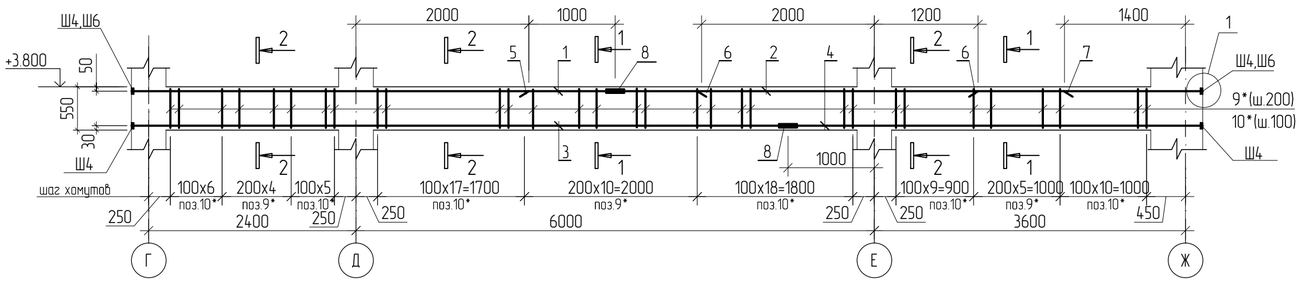

Ригель монолитный Рм12

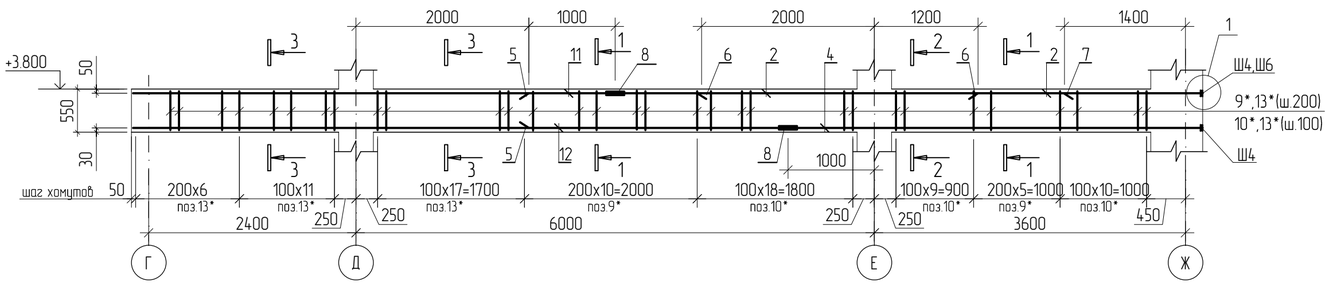

Ригель монолитный Рм13

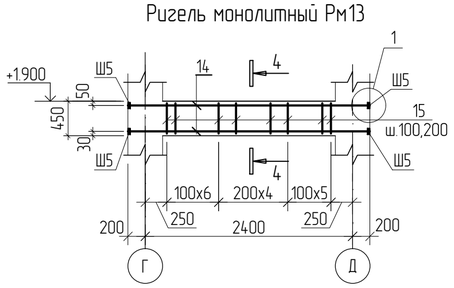

1–1

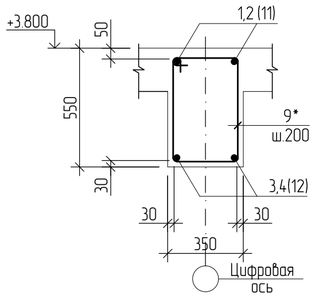

2–2

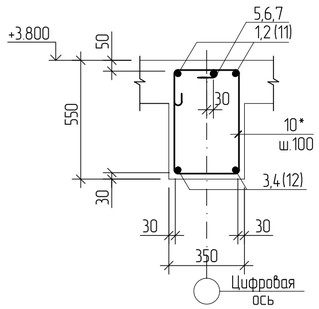

3–3

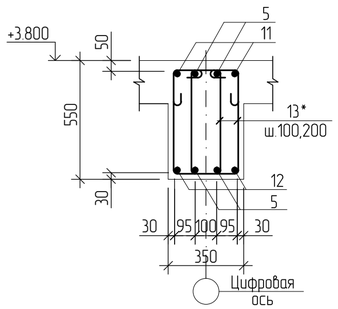

4–4

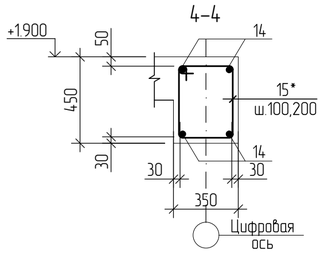

Спецификация элементов на монолитный ригель Рм11,Рм12,Рм13

Поз.	Обозначение	Наименование	Количество Рм11	Рм12	Рм13	Масса ед., кг	Примечание
		Сборочные единицы					
1		⌀22-А -I II(А400) ГОСТ 34028-2016 L=5600	2			16.70	33.4
2		⌀22-А -I II(А400) ГОСТ 34028-2016 L=6790	2	2		20.23	40.46
3		⌀22-А -I II(А400) ГОСТ 34028-2016 L=7600	2			22.65	45.3
4		⌀22-А -I II(А400) ГОСТ 34028-2016 L=4790	2	2		14.27	28.54
5		⌀18-А -I II(А400) ГОСТ 34028-2016 L=4600	1	4		9.2	36.8
6		⌀18-А -I II(А400) ГОСТ 34028-2016 L=3200	1	1		6.4	6.4
7		⌀18-А -I II(А400) ГОСТ 34028-2016 L=1600	1	1		3.2	3.2
8		⌀22-А -I II(А400) ГОСТ 34028-2016 L=220	8	8		0.66	5.28
9*		⌀6-А -I (А240) ГОСТ 34028-2016 L=1800	17	9		0.40	
10*		⌀6-А -I (А240) ГОСТ 34028-2016 L=2040	71	40		0.45	
11		⌀22-А -I II(А400) ГОСТ 34028-2016 L=5580		2		16.63	33.26
12		⌀22-А -I II(А400) ГОСТ 34028-2016 L=7580		2		22.60	45.2
13*		⌀6-А -I (А240) ГОСТ 34028-2016 L=1850		70		0.41	28.7
14		⌀20-А -I II(А400) ГОСТ 34028-2016 L=2800			4	6.92	27.68
15*		⌀6-А -I (А240) ГОСТ 34028-2016 L=1540			16	0.34	5.44
		Шайбы					
Ш4	КЖ2 лист-0	Шайба Ш4	8	4		0.69	
Ш5	КЖ2 лист-0	Шайба Ш5			8	0.53	
Ш6	КЖ2 лист-0	Шайба Ш6	2	1		0.40	
		Материалы					
		Бетон кл. В25 м3	1.32	1.35	0.21		

Позиции, обозначенные знаком (*), см. ведомость деталей

Ведомость деталей

Поз.	Эскиз
9*	415; 485; 595; 305; 1800
10*	415; 120; 120; 485; 595; 305; 2040
11*	320; 120; 120; 485; 595; 210; 1850
15*	400; 370; 480; 290; 1540

1. Схему расположения каркаса см. КЖ2 лист 2.
2. Защитный слой бетона для рабочей арматуры принят по наружней грани горизонтальной арматуры.
3. Размеры хомута даны по внутренней грани арматуры хомута.
4. Бетонирование ригелей вести одновременно с бетонированием плиты перекрытия.
5. Сварку вести электродами типа Э42А по ГОСТ 9467-75.
6. Расход бетона в ригеле учтен до низа плиты перекрытия.
7. Узел 1, узел стыковки арматурных стержней см. КЖ2 лист 12.

Ведомость расхода стали на элемент , кг

Марка элемента	Изделия арматурные: Арматура класса А-I(А240) ⌀6	Итого	А-III(А400) ⌀18	⌀20	⌀22		Итого	Всего	Изделия закладные: Прокат марки С245 ГОСТ 103-2006* –18	–16	–14		Итого	Всего
	ГОСТ 34028-2016													
Рм11	38.75	38.75	18.8		152.98		171.78	210.53	5.52		0.8		6.32	6.32
Рм12	50.3	50.3	46.4		152.74		199.14	249.44	2.76		0.40		3.16	3.16
Рм13	5.44	5.44		27.68			27.68	33.12		4.24			4.24	4.24

Взам инв.N							
Подпись и дата							
Инв. N подл.							

Изм.	Кол.уч	Лист	Nдок.	Подпись	Дата

ТП РК 300 СДК (IVА,IVГ)-2.2 -2013-КЖ2

Сельский Дом культуры на 300 мест для ~~IVА~~,IVГ климатических подрайонов с обычными геологическими условиями

Привязан	Заказ: 25-19-ЮК2		
Инженер	Донсков С	Гл.констр.пр	Кулжабаев
Н.контр	Кулмуханбетов	Разработал	Гребенев
Гап	Таспаев А	Проверил	Покоякова
Инв. N		Н.контр.	Нурпеисов

Сельский Дом культуры на 300 мест

Стадия	Лист	Листов
РП	14	

Ригель монолитный Рм11,Рм12,Рм13

АО "КазНИИСА"

Копировал

А2

Ригель монолитный Рм14

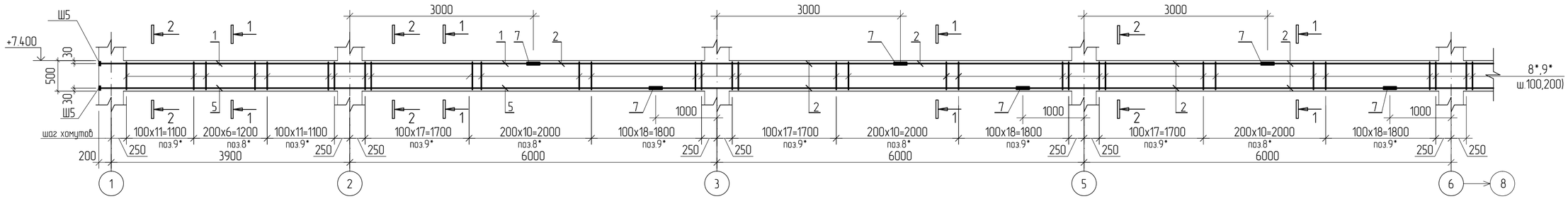

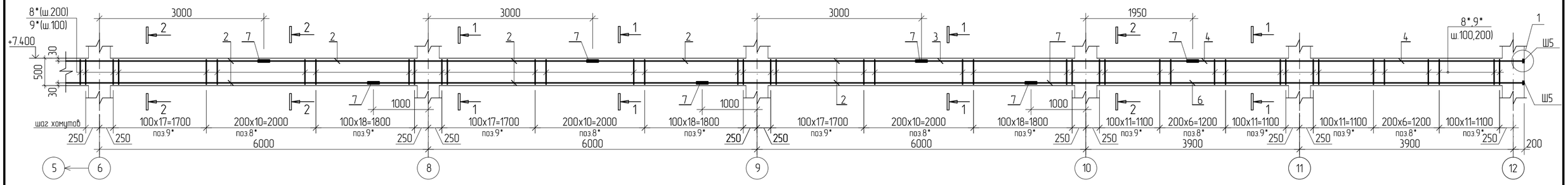

1-1

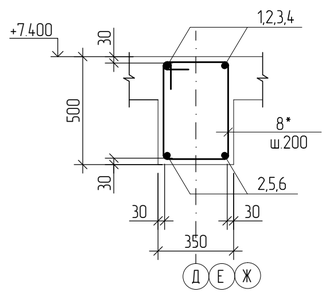

2-2

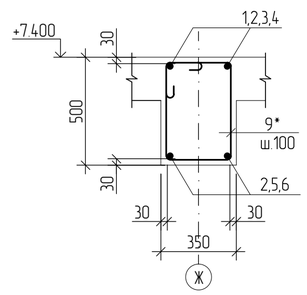

Спецификация элементов на монолитный ригель Рм14

Поз.	Обозначение	Наименование	Кол.	Масса ед., кг	Примечание
		Сборочные единицы			
1		⌀20-А -I II(А400) ГОСТ 34028-2016 L=7100	2	14.20	28.4
2		⌀20-А -I II(А400) ГОСТ 34028-2016 L=5990	20	12.0	240.0
3		⌀20-А -I II(А400) ГОСТ 34028-2016 L=4940	2	9.88	19.76
4		⌀20-А -I II(А400) ГОСТ 34028-2016 L=6040	2	12.08	24.16
5		⌀20-А -I II(А400) ГОСТ 34028-2016 L=9090	2	18.18	36.36
6		⌀20-А -I II(А400) ГОСТ 34028-2016 L=9000	2	18.0	36
7		⌀20-А -I II(А400) ГОСТ 34028-2016 L=200	52	0.40	20.8
8*		⌀6-А -I (А240) ГОСТ 34028-2016 L=1740	69	0.39	26.91
9		⌀6-А -I (А240) ГОСТ 34028-2016 L=1980	294	0.44	129.36
		Шайбы			
Ш5	КЖ2 лист-0	Шайба Ш5	8	0.53	4.24
		Материалы			
		Бетон кл. В25 м3	4.7		

Позиции, обозначенные знаком (*), см. ведомость деталей

Ведомость расхода стали на элемент , кг

Марка элемента	Изделия арматурные							Изделия закладные				
	Арматура класса						Всего	Прокат марки				Всего
	А-I(А240)		А-III(А400)					С245				
	ГОСТ 34028-2016							ГОСТ 103-2006*				
	⌀6	Итого	⌀20			Итого		-16			Итого	
Рм14	156.27	156.27	405.48			405.48	561.75	4.24			4.24	4.24

1. Схему расположения каркаса см. КЖ2 лист 2.
2. Защитный слой бетона для рабочей арматуры принят по наружней грани горизонтальной арматуры.
3. Размеры хомута даны по внутренней грани арматуры хомута.
4. Бетонирование ригелей вести одновременно с бетонированием плиты перекрытия.
5. Сварку вести электродами типа Э42А по ГОСТ 9467-75.
6. Расход бетона в ригеле учтен до низа плиты перекрытия.
7. Узел 1, узел стыковки арматурных стержней см. КЖ2 лист 12.

Ведомость деталей

Поз.	Эскиз
8*	415; 455; 565; 305; 1740
9*	415; 120; 120; 455; 565; 305; 1980

Изм.	Кол.уч	Лист	Nдок.	Подпись	Дата	ТП РК 300 СДК (IVА,IVГ)-2.2 -2013-КЖ2	
						Сельский Дом культуры на 300 мест для IVА,IVГ климатических подрайонов с обычными геологическими условиями	
Привязан	Заказ: 25-19-ЮК2					Сельский Дом культуры на 300 мест	Стадия: РП; Лист: 15; Листов:
Инженер	Донсков С.			Гл.констр.пр	Кулжабаев		
Н.контр	Кулмуханбетов			Разработал	Гребенев	Ригель монолитный Рм14	АО "КазНИИСА"
Гап	Таспаев А			Проверил	Покоякова		
Инв. N				Н.контр.	Нурпеисов		

Взам инв.N | Подпись и дата | Инв. N подл.

Копировал A2

Ригель монолитный Рм17

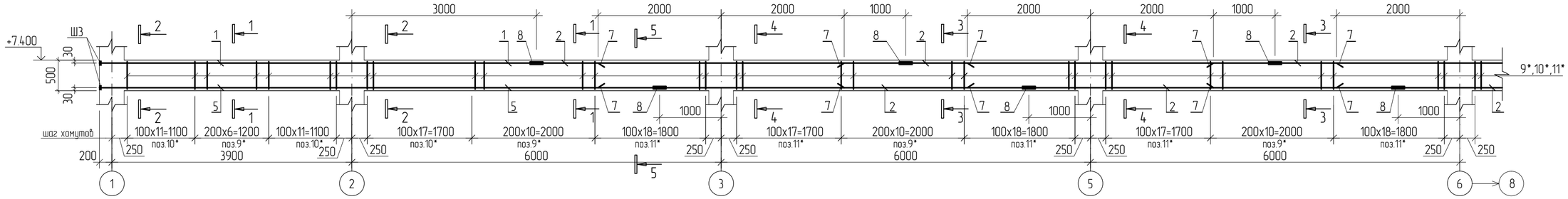

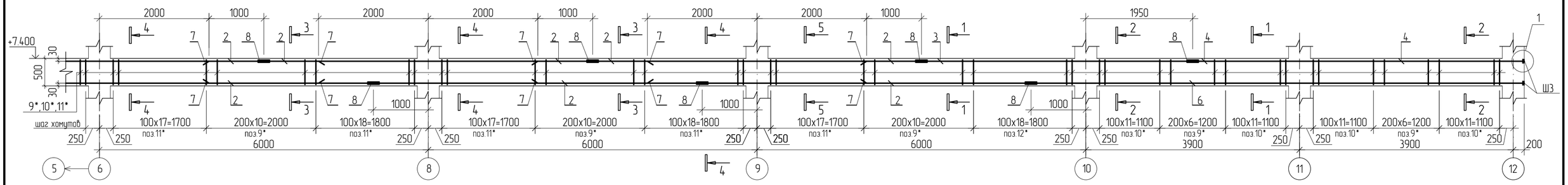

Спецификация элементов на монолитный ригель Рм17

Поз.	Обозначение	Наименование	Кол.	Масса ед., кг	Примечание
		Сборочные единицы			
1		⌀25-А-I II(А400) ГОСТ 34028-2016 L=7100	2	27.34	54.68
2		⌀25-А-I II(А400)ГОСТ 34028-2016 L=5990	20	23.06	461.2
3		⌀25-А-I II(А400) ГОСТ 34028-2016 L=4940	2	19.02	38.04
4		⌀25-А-I II(А400) ГОСТ 34028-2016 L=6040	2	23.25	46.5
5		⌀25-А-I II(А400) ГОСТ 34028-2016 L=9090	2	35.0	70.0
6		⌀25-А-I II(А400) ГОСТ 34028-2016 L=9000	2	34.65	69.3
7		⌀18-А-I II(А400) ГОСТ 34028-2016 L=4000	20	8.0	160.0
8		⌀25-А-I II(А400) ГОСТ 34028-2016 L=250	52	0.96	49.92
9*		⌀6-А-I (А240) ГОСТ 34028-2016 L=1740	69	0.39	26.91
10*		⌀6-А-I (А240) ГОСТ 34028-2016 L=1980	109	0.44	47.96
11*		⌀6-А-I (А240) ГОСТ 34028-2016 L=1790	222	0.40	88.8
12		⌀8-А-I II(А400) ГОСТ 34028-2016 L=п.м.	50.0	0.395	19.75
13*		⌀12-А-I II(А400) ГОСТ 34028-2016 L=720	122	0.64	78.08
Ш3	КЖ2 лист 42	Шайба Ш3	8	1.00	8.0
		Материалы			
		Бетон кл. В25 м3	6.1		

Позиции, обозначенные знаком (*), см. ведомость деталей

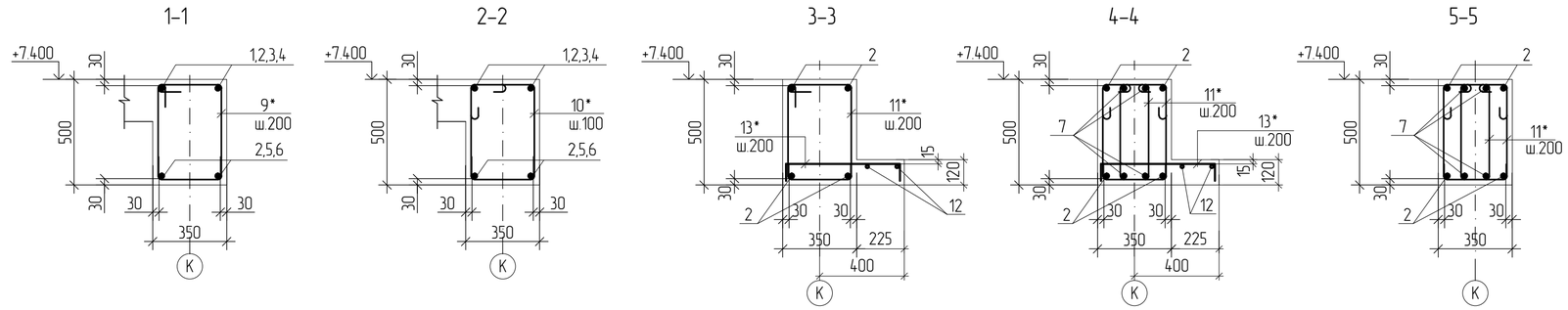

Ведомость деталей

Поз.	Эскиз
9*	415; 455; 565; 305; 1740
10*	415; 120; 120; 455; 565; 305; 1980
11*	320; 120; 120; 455; 565; 210; 1790
13*	540; 90; 90; 720

Ведомость расхода стали на элемент , кг

Марка элемента	Изделия арматурные									Изделия закладные				
	Арматура класса								Всего	Прокат марки				Всего
	А-I(А240)		А-III (А400)							С245				
	ГОСТ 34028-2016									ГОСТ 103-2006*				
	⌀6	Итого	⌀8	⌀12	⌀18	⌀25		Итого		-20			Итого	
Рм17	163.67	163.67	19.75	78.08	160.0	789.64		1047.47	1211.14	8.0			8.0	8.0

1. Схему расположения каркаса см. КЖ2 лист 2.
2. Защитный слой бетона для рабочей арматуры принят по наружней грани горизонтальной арматуры.
3. Размеры хомута даны по внутренней грани арматуры хомута.
4. Бетонирование ригелей вести одновременно с бетонированием плиты перекрытия.
5. Сварку вести электродами типа Э42А по ГОСТ 9467-75.
6. Расход бетона в ригеле учтен до низа плиты перекрытия.
7. Узел 1, узел стыковки арматурных стержней см. КЖ2 лист12.

Изм.	Кол.уч	Лист	Nдок.	Подпись	Дата	ТП РК 300 СДК (IVА,IVГ)-2.2 -2013-КЖ2			
						Сельский Дом культуры на 300 мест для IVА,IVГ климатических подрайонов с обычными геологическими условиями			
Привязан	Заказ: 25-19-КЖ2					Сельский Дом культуры на 300 мест	Стадия	Лист	Листов
Инженер	Донсков С.		Гл.констр.пр	Кулжабаев			РП	16	
Н.контр	Кулмуханбетов		Разработал	Гребенев					
Гап	Таспаев А.		Проверил	Покоякова		Ригель монолитный Рм17	АО "КазНИИСА"		
Инв. N			Н.контр.	Нурпеисов					

Взам инв.N | Подпись и дата | Инв. N подл.

Копировал A2

Ригель монолитный Рм18

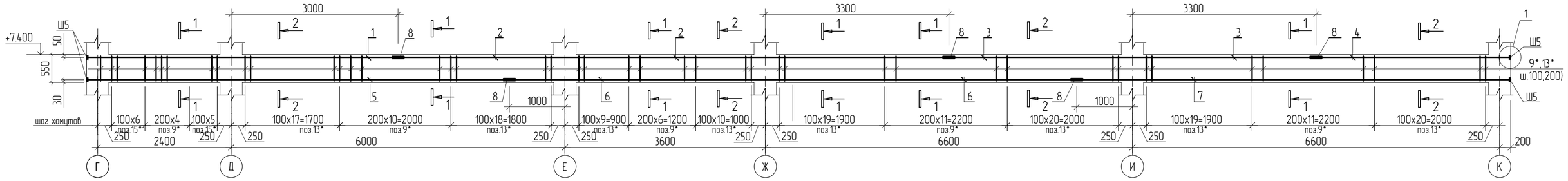

Ригель монолитный Рм19 (Рм20)

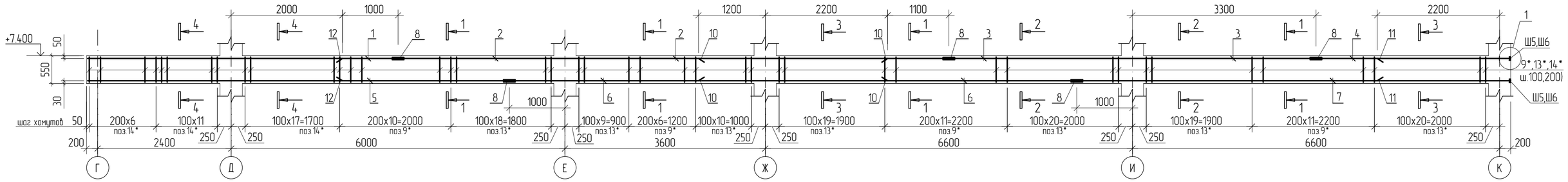

Спецификация элементов на монолитный ригель Рм18,Рм19,Рм20

Поз.	Обозначение	Наименование	Количество Рм18	Количество Рм19	Количество Рм20	Масса ед., кг	Примечание
		Сборочные единицы					
1		⌀20-А-I II(А400) ГОСТ 34028-2016 L=5600	2	2	2	11.2	22.4
2		⌀20-А-I II(А400) ГОСТ 34028-2016 L=9890	2	2	2	19.78	39.56
3		⌀20-А-I II(А400) ГОСТ 34028-2016 L=6590	2	2	2	13.18	26.36
4		⌀20-А-I II(А400) ГОСТ 34028-2016 L=3490	2	2	2	6.98	13.96
5		⌀20-А-I II(А400) ГОСТ 34028-2016 L=7590	2	2	2	15.18	30.36
6		⌀20-А-I II(А400) ГОСТ 34028-2016 L=10190	2	2	2	20.38	40.76
7		⌀20-А-I II(А400) ГОСТ 34028-2016 L=7800	2	2	2	15.6	31.2
8		⌀20-А-I II(А400) ГОСТ 34028-2016 L=200	20	20	20	0.40	8.0
9*		⌀6-А-I (А240) ГОСТ 34028-2016 L=1800	37	32	32	0.40	12.8
10		⌀18-А-I II(А400) ГОСТ 34028-2016 L=3300		2		6.60	13.2
11		⌀18-А-I II(А400) ГОСТ 34028-2016 L=2400		2		4.80	9.6
12		⌀18-А-I II(А400) ГОСТ 34028-2016 L=4580		4	4	9.16	36.64
13*		⌀6-А-I (А240) ГОСТ 34028-2016 L=2040	153	124	124	0.45	55.8
14*		⌀6-А-I (А240) ГОСТ 34028-2016 L=1850		70	70	0.41	28.7
Ш5	КЖ2 лист-0	Шайба Ш5	8	4	4	0.53	
Ш6	КЖ2 лист-0	Шайба Ш6		2		0.4	0.8
		Материалы					
		Бетон кл. В25 м3	2.84	2.87	2.87		

Позиции, обозначенные знаком (*), см. ведомость деталей

1-1

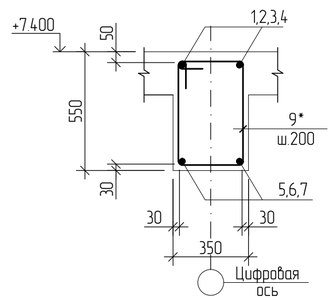

2-2

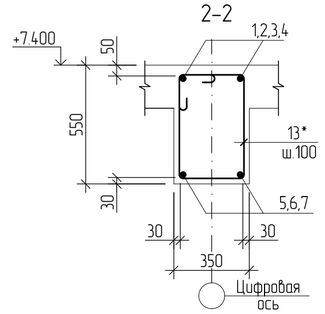

3-3

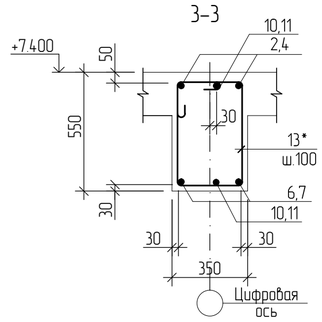

4-4

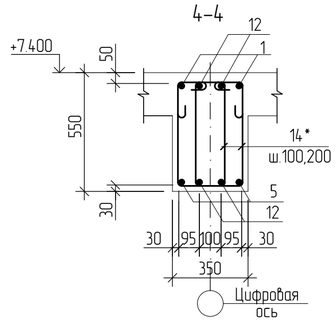

Ведомость расхода стали на элемент , кг

Марка элемента	Изделия арматурные: Арматура класса А-I(240) ГОСТ 34028-2016 ⌀6	Итого	⌀20	⌀18		Итого	Всего	Изделия закладные: Прокат марки С245 ГОСТ 103-2006* -16	-14	Итого	Всего
Рм18	83.65	83.65	212.6			212.6	296.25	4.24		4.24	4.24
Рм19	97.3	97.3	212.6	59.44		272.04	369.34	2.12	0.8	2.92	2.92
Рм20	97.3	97.3	212.6	36.64		249.24	346.54	2.12		2.12	2.12

1. Схему расположения каркаса см. КЖ2 лист 2.
2. Защитный слой бетона для рабочей арматуры принят по наружней грани горизонтальной арматуры.
3. Размеры хомута даны по внутренней грани арматуры хомута.
4. Бетонирование ригелей вести одновременно с бетонированием плиты перекрытия.
5. Сварку вести электродами типа Э42А по ГОСТ 9467-75.
6. Расход бетона в ригеле учтен до низа плиты перекрытия.
7. Узел 1, узел стыковки арматурных стержней см. КЖ2 лист 12.

Ведомость деталей

Поз.	Эскиз
9*	415; 485; 595; 305; 1800
13*(14*)	415 (320); 120; 120; 485; 595; 305 (210); 2040 (1850)

Изм.	Кол.уч	Лист	Nдок.	Подпись	Дата

ТП РК 300 СДК (IVА,IVГ)-2.2 -2013-КЖ2

Сельский Дом культуры на 300 мест для IVА,IVГ климатических подрайонов с обычными геологическими условиями

Привязан	Заказ: 25-19-КЖ2		
Инженер	Донсков С	Гл.констр.пр	Кулжабаев
Н.контр	Кулмуханбетов	Разработал	Гребенев
Гап	Таспаев А	Проверил	Покоякова
Инв. N		Н.контр.	Нурпеисов

Сельский Дом культуры на 300 мест

Стадия	Лист	Листов
РП	17	

Ригель монолитный Рм18,Рм19,Рм20

АО "КазНИИСА"

Взам инв.N | Подпись и дата | Инв. N подл.

Копировал A2

Ригель монолитный Рм21

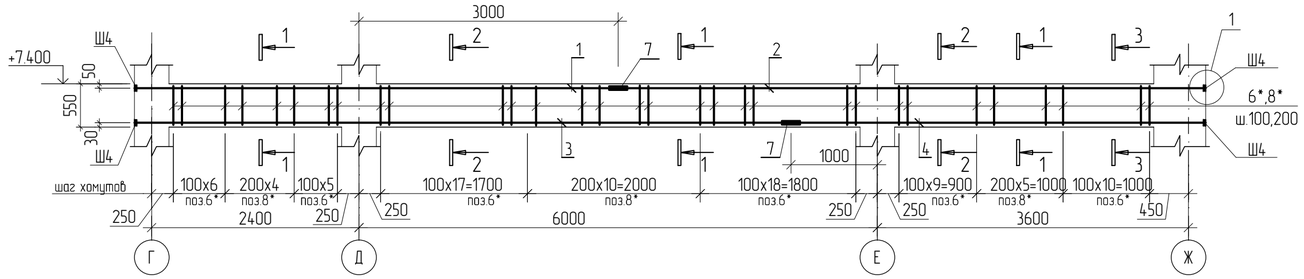

Ригель монолитный Рм22

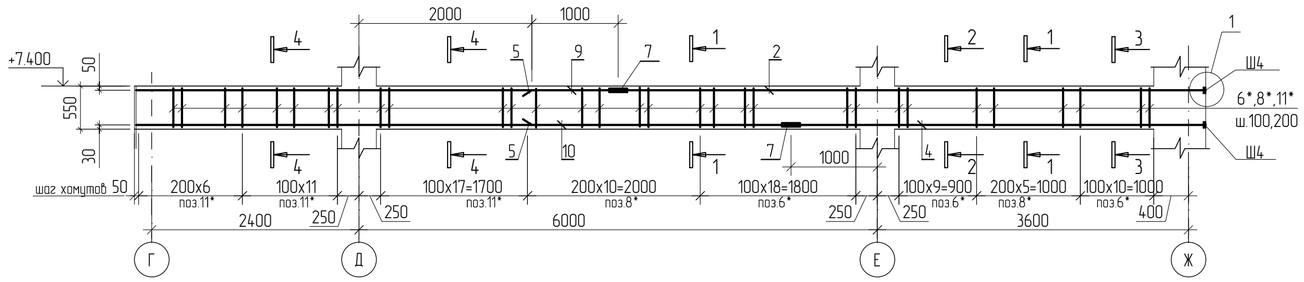

Спецификация элементов на монолитный ригель Рм21,Рм22

Поз.	Обозначение	Наименование	Количество Рм21	Количество Рм22	Масса ед., кг	Примечание
		Сборочные единицы				
1		⌀20-А-I II(А400) ГОСТ 34028-2016 L=5600	2		11.2	22.4
2		⌀20-А-I II(А400) ГОСТ 34028-2016 L=6790	2	2	13.58	27.16
3		⌀20-А-I II(А400) ГОСТ 34028-2016 L=7600	2		15.2	30.4
4		⌀20-А-I II(А400) ГОСТ 34028-2016 L=4790	2	2	9.58	19.16
5		⌀18-А-I II(А400) ГОСТ 34028-2016 L=4580		4	9.16	36.64
6*		⌀6-А-I (А240) ГОСТ 34028-2016 L=2040	71	40	0.45	
7		⌀20-А-I II(А400) ГОСТ 34028-2016 L=200	8	8	0.40	3.2
8*		⌀6-А-I (А240) ГОСТ 34028-2016 L=1800	17	14	0.40	
9		⌀20-А-I II(А400) ГОСТ 34028-2016 L=5580		2	11.16	22.32
10		⌀20-А-I II(А400) ГОСТ 34028-2016 L=7580		2	15.16	30.32
11*		⌀6-А-I (А240) ГОСТ 34028-2016 L=1850		70	0.41	
		Шайбы				
Ш5	КЖ2 лист-0	Шайба Ш5	8	4	0.53	
		Материалы				
		Бетон кл. В25 м3	1.32	1.35		

Позиции, обозначенные знаком (*), см. ведомость деталей

1-1

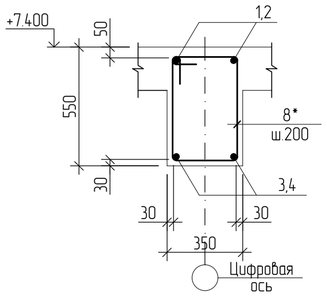

2-2

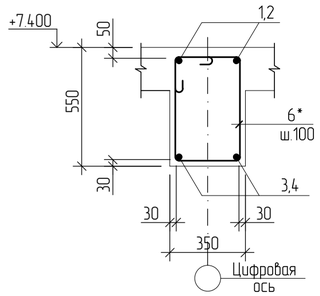

3-3

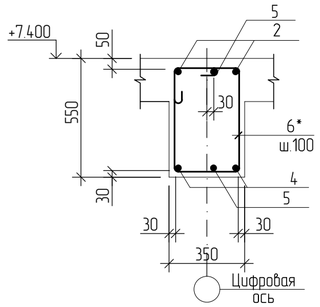

4-4

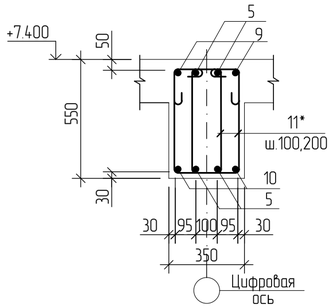

1. Схему расположения каркаса см. КЖ2 лист 2.
2. Защитный слой бетона для рабочей арматуры принят по наружней грани горизонтальной арматуры.
3. Размеры хомута даны по внутренней грани арматуры хомута.
4. Бетонирование ригелей вести одновременно с бетонированием плиты перекрытия.
5. Сварку вести электродами типа Э42А по ГОСТ 9467-75.
6. Расход бетона в ригеле учтен до низа плиты перекрытия.
7. Узел 1, узел стыковки арматурных стержней см. КЖ2 лист12.

Ведомость деталей

Поз.	Эскиз
6*	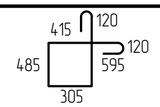
8*	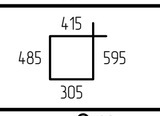
11*	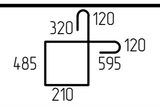

Ведомость расхода стали на элемент , кг

Марка элемента	Изделия арматурные: Арматура класса А-I(А240) ГОСТ 34028-2016 ⌀6	Итого	А-III(А400) ⌀18	⌀20	Итого	Всего	Изделия закладные: Прокат марки С245 ГОСТ 103-2006* -16		Итого	Всего
Рм21	38.75	38.75		102.32	102.32	141.07	4.24		4.24	4.24
Рм22	52.3	52.3	36.64	102.16	138.8	191.1	2.12		2.12	2.12

Взам инв.N | Подпись и дата | Инв. N подл.

Привязан	Заказ: 25-19-ЮК2					
Инженер	Донсков С		Гл.констр.пр	Кулжабаев		
Н.контр	Кулмуханбетов		Разработал	Гребенев		
Гап	Таспаев А		Проверил	Покоякова		
Инв. N			Н.контр.	Нурпеисов		

Изм.	Кол.уч	Лист	Nдок.	Подпись	Дата

ТП РК 300 СДК (IVА,IVГ)-2.2 -2013-КЖ2

Сельский Дом культуры на 300 мест для ~~IVА~~,IVГ климатических подрайонов с обычными геологическими условиями

Сельский Дом культуры на 300 мест

Стадия	Лист	Листов
РП	18	

Ригель монолитный Рм21,Рм22

АО "КазНИИСА"

Копировал A2

Схема расположения металлического каркаса на отм. -0,100

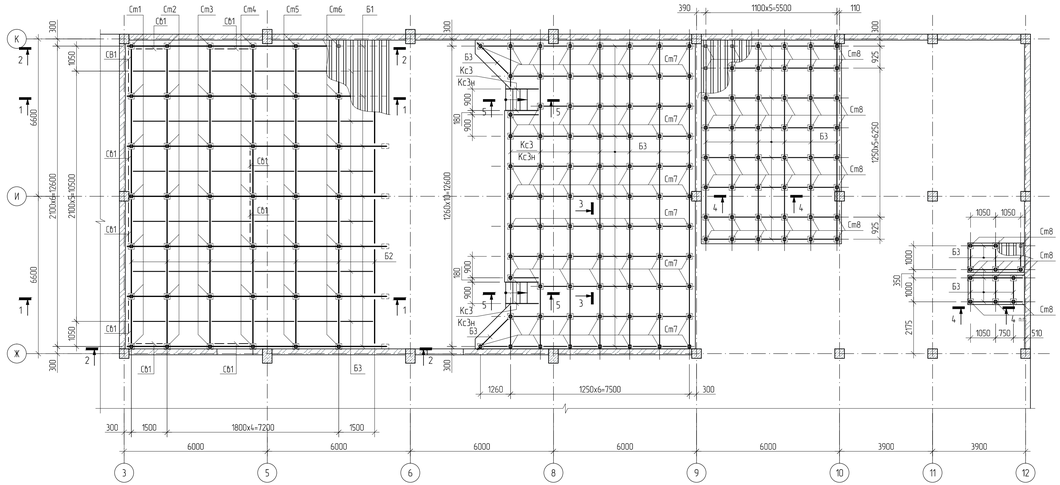

1 – 1

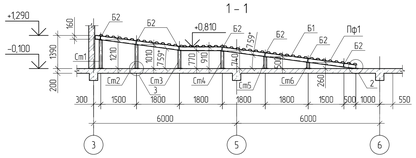

2 – 2

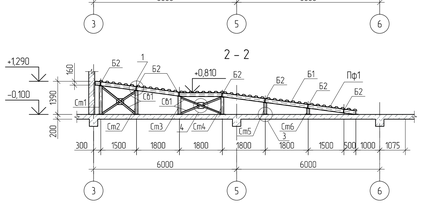

3 – 3

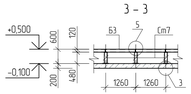

4 – 4

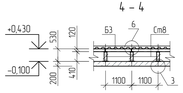

2

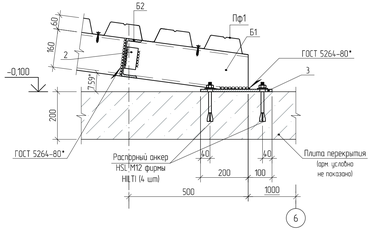

3

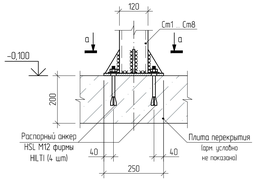

4

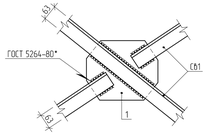

1

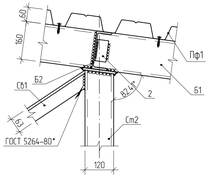

а – а

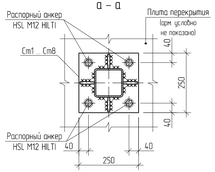

5

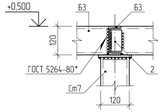

6

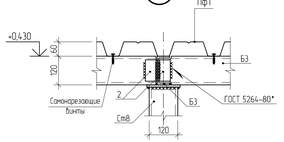

5 – 5

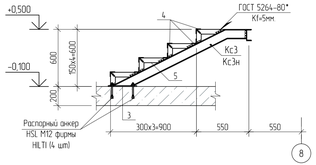

Косоур Кс3, Кс3н

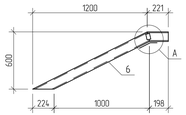

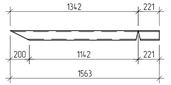

А

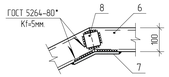

Деталь резки швеллера для выгиба косоура

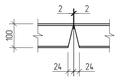

Спецификация к схеме металлического каркаса на отм. -0,100

Поз.	Обозначение	Наименование	Кол.	Масса ед., кг	Примечание
		Сборочные единицы			
Ст1	см. КЖ2 лист 21	Стойка Ст1	7	31.91	223.37
Ст2	-- " --	Стойка Ст2	7	27.76	194.32
Ст3	-- " --	Стойка Ст3	7	22.78	159.46
Ст4	-- " --	Стойка Ст4	7	22.15	155.05
Ст5	-- " --	Стойка Ст5	7	17.17	120.19
Ст6	-- " --	Стойка Ст6	7	12.19	85.33
Ст7	-- " --	Стойка Ст7	79	16.76	1324.04
Ст8	-- " --	Стойка Ст8	60	15.31	918.60
Кс3	см. данный лист	Косоур Кс3	2	14.23	28.46
Кс3н	-- " --	Косоур Кс3	2	14.23	28.46
Б1		швеллер 16 ГОСТ 8240-97 / С245 ГОСТ 27772-88 L=11,4м	79.0	14.20	1121.80
Б2		швеллер 36 ГОСТ 8240-97 / С245 ГОСТ 27772-88 L=11,4м	91.0	10.42	948.22
Б3		швеллер 32 ГОСТ 8240-97 / С245 ГОСТ 27772-88 L=11,4м	370.0	10.42	3855.40
		Детали			
Пф1		профнастил Н60-845-0.9 ГОСТ 24045-94	205.0	11.10	2275.50
Сб1		уголок 63х5 ГОСТ 8509-93 / С245 ГОСТ 27772-88 L=11,4м	44.0	4.81	211.64
1		полоса -6х250 ГОСТ 82-70 / С245 ГОСТ 27772-88 L=300	10	3.54	35.40
2		уголок 63х5 ГОСТ 8509-93 / С245 ГОСТ 27772-88 L=90	360	0.44	158.40
3		полоса -10х200 ГОСТ 82-70 / С245 ГОСТ 27772-88 L=300	11	4.71	51.81
4		уголок 50х5 ГОСТ 8509-93 / С245 ГОСТ 27772-88 L=900	14	3.40	47.60
5		уголок 50х5 ГОСТ 8509-93 / С245 ГОСТ 27772-88 L=450	16	1.70	27.20
М12	HILTI	Распорный анкер HSL M12 L=115	768		

1. Все монтажные сварные соединения вести электродом типа Э-42А, ГОСТ 9467-75*, ручной дуговой сваркой в соответствии с требованиями ГОСТ 5264-80*, и главы СНиП РК 5.04-23-2002. Минимальные толщины угловых швов принимать по таблице 39, Кf шва принимать не менее 5мм. (по наименьшей толщине свариваемых элементов)
2. При производстве всех видов работ руководствоваться СНиП РК 103-05-2001 "Охрана труда и техника безопасности в строительстве".
3. Все металлоконструкции, после сварочных работ, очистить от пыли и грязи. Покрыть грунтовкой ГФ-021 (ГОСТ 25129-82*), в 2 слоя согласно СНиП РК 2.01-19-2004 и огнезащитным, антикоррозийным покрытием "ФЕНИКС", толщиной 2,3мм.
4. Профнастил крепить к прогонам шурупами с уплотнительной шайбой.
5. Опалубочный чертеж плиты перекрытия с отм. -0,100 до отм. +14.10 см. КЖ2 лист 20.

Спецификация элементов

Марка изделия	Поз. дет.	Наименование			Кол.	Масса 1 дет., кг	Масса изделия, кг
Кс3 Кс3н	6	швеллер	10 ГОСТ 8240-97 / С245 ГОСТ 27772-88	L=1563	1	13.49	14.23
	7	полоса	-6х60 ГОСТ 103-2006 / С245 ГОСТ 27772-88	L=200	1	0.57	
	8	полоса	-6х60 ГОСТ 103-2006 / С245 ГОСТ 27772-88	L=60	1	0.17	

Привязан	Заказ: 25-19-ЮК2						
Инженер	Донсков С.			Гл. констр. пр.	Кулжабаев		
Н.контр.	Кулмухамбетов			Разработал	Бектибаев		
Гап	Таслаев А.			Проверил	Покамова		
Инв. N				Н. контр.	Нурпеисов		

Изм.	Кол.уч.	Лист	N.Док.	Подпись	Дата

ТП РК 300 СДК (IVA, IVГ)-2.2-2013-КЖ2

Сельский Дом культуры на 300 мест для IVA, IVГ климатических подрайонов с обычными геологическими условиями

Сельский Дом культуры на 300 мест

Стадия	Лист	Листов
РП	19	

Схема расположения металлического каркаса на отм. -0,100

АО "КазНИИСА"

Взам.инв.N | Подпись и дата | Инв. N подл.

Схема расположения плиты перекрытия зрительного зала с отм.-0,100 до отм.+1,410 и плит перекрытия на отм. +0,500; +0,550 (опалубка)

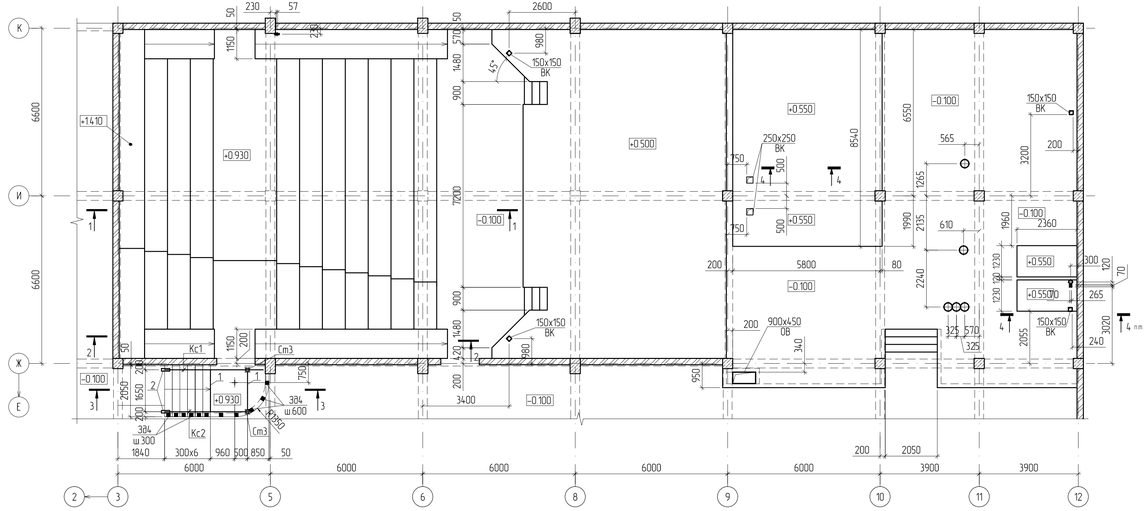

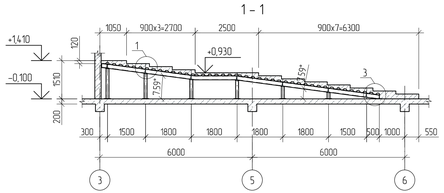

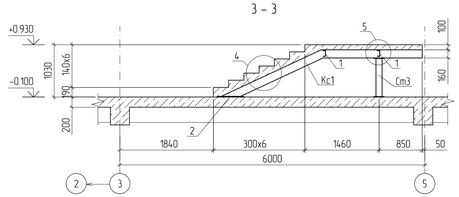

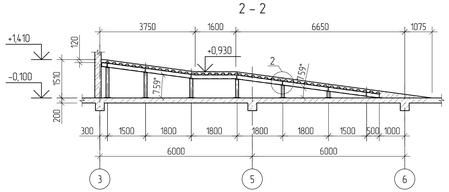

Косоур Кс1

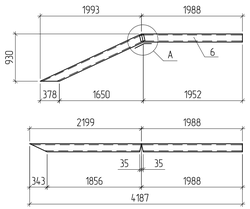

Косоур Кс2

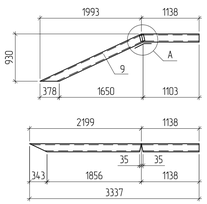

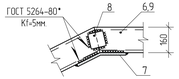

Деталь резки швеллера для выгиба косоура

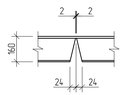

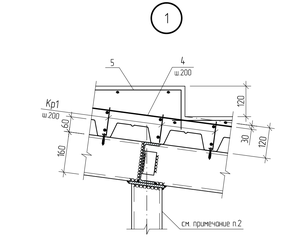

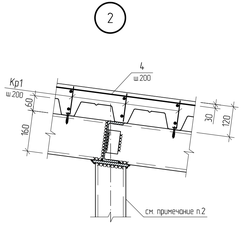

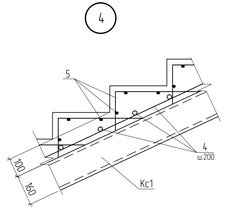

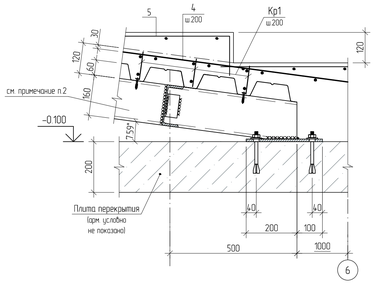

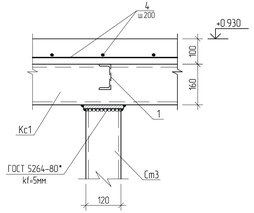

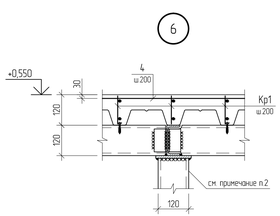

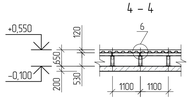

Спецификация элементов

Поз	Обозначение	Наименование	Кол	Масса ед., кг	Примечание
		Лестница			
Ст3	КЖ2 лист 21	Металлическая стойка Ст3	2	22.78	
Кс1	-//-	Косоур Кс1	1	60.7	
Кс2	-//-	Косоур Кс2	1	48.6	
384	КЖ2 лист 42	Закладная деталь 384	11	1.98	
		Детали			
1		швеллер $\frac{12\ ГОСТ\ 8240-97}{С245\ ГОСТ\ 27772-88}$ L=1650	2	17.2	
2		полоса $\frac{-6х80\ ГОСТ\ 103-2006}{С245\ ГОСТ\ 27772-88}$ L=450	2	3.18	
3	HILTI	Распорный анкер HSL M12 L=115	8		
4		⌀10 AIII ГОСТ5781-82* L=п.м.	90.0	0.62	
5		$\frac{5Вр1-150}{5Вр1-150}$ ГОСТ 23279-85 м²	9.4	192	
		Материалы			
		Бетон кл. В25 м³	1.2		
		Плита на отм.-0,100 до отм.+1,410			
4		⌀10-А-III(А400) ГОСТ5781-82* L=п.м.	1663.6	0.62	
5		$\frac{5Вр1-150}{5Вр1-150}$ ГОСТ 23279-85 м²	160.0	192	
Кр1	КЖ2 лист 21	Каркас плоский Кр1	554.7	1.36	
		Материалы			
		Бетон кл. В25 м³	24.8		
		Плита на отм.+0,550			
4		⌀10-А-III(А400) ГОСТ5781-82* L=п.м.	567.2	0.62	
Кр1	КЖ2 лист 21	Каркас плоский Кр1	226.4	1.36	
		Материалы			
		Бетон кл. В25 м³	5.2		

Ведомость расхода стали, кг

Марка элемента	Изделия арматурные							Изделия закладные				
	Арматура класса						Всего	Арматура класса		Прокат марки		Всего
	А-I(А240)		А-III(А400)		Вр-I			А-III(А400)		С245		
	ГОСТ 5781-82*				ГОСТ 8478-81			ГОСТ 5781-82*		ГОСТ 103-2006		
	⌀6	Итого	⌀10	Итого	⌀5	Итого		⌀12	Итого	8х150	Итого	
Лестница			55.80	55.80	13.54	13.54	69.34	6.16	6.16	15.62	15.62	21.78
Плита на отм.-0,100 до отм.+1,410	66.56	66.56	1719.26	1719.26	307.2	307.2	2093.02					
Плита на отм.+0,550	27.17	27.17	632.4	659.57			659.57					

1. Во время монтажа арматурных сеток и бетонирования плиты перекрытия необходимо сохранить целостность арматурных сеток во всех отверстиях,предусмотренных разделами ОВ и ВК на опалубочных чертежах. После укладки коммуникаций всех разделов отверстия ОВ, ВК, ЭО заделать мелко-зернистым бетоном кл.В15. В пределах отверстия стержни разрезать по месту и отогнуть в тело плиты.
2. Металлические конструкции каркаса см. КЖ2 лист 19.

Спецификация металлических изделий

Марка изделия	Поз. дет.	Наименование		Кол.	Масса 1 дет., кг	Масса изделия, кг
Кс1	6	швеллер $\frac{16\ ГОСТ\ 8240-97}{С245\ ГОСТ\ 27772-88}$	L=4187	1	59.5	60.7
	7	полоса $\frac{-6х80\ ГОСТ\ 103-2006}{С245\ ГОСТ\ 27772-88}$	L=200	1	0.75	
	8	полоса $\frac{-6х100\ ГОСТ\ 103-2006}{С245\ ГОСТ\ 27772-88}$	L=100	1	0.47	
Кс2	9	швеллер $\frac{16\ ГОСТ\ 8240-97}{С245\ ГОСТ\ 27772-88}$	L=3337	1	47.4	48.6
	7	полоса $\frac{-6х80\ ГОСТ\ 103-2006}{С245\ ГОСТ\ 27772-88}$	L=200	1	0.75	
	8	полоса $\frac{-6х100\ ГОСТ\ 103-2006}{С245\ ГОСТ\ 27772-88}$	L=100	1	0.47	

Согласовано: Гл.спец. ЭЛ Дорникина; Зав.сек. СС Дорникина; Зав.сек. ОВ,ВК Дорникина; ГАП Мусабаев; Гл.спец. ОВ Пак Н; Гл.спец. ВК Дмитриев

Взам. инв.N; Подпись и дата; Инв. N подл.

Изм.	Кол.уч.	Лист	N док.	Подпись	Дата

Привязан. Заказ: 25-19-КЖ2

Инженер	Донсков С	Гл.констр.пр.	Кулкабаев
Н.контр.	Кулмуканбетов	Разработал	Гребенев
Гап	Таспаев А.	Проверил	Покозкова
Инв. N		Н.контр.	Нурпеисов

ТП РК 300 СДК IIVA, IVГ)-2.2-2013-КЖ2

Сельский Дом культуры на 300 мест для IVA, IVГ климатических подрайонов с обычными геологическими условиями

Сельский Дом культуры на 300 мест

Стадия	Лист	Листов
РП	20	

Схема расположения плиты перекрытия зрительного зала с отм.-0,100 до отм.+1,410 и плит перекр. на отм. +0,500; +0,550 (опалубка)

АО "КазНИИСА"

Спецификация элементов на стойки

Марка изделия	Поз. дет.	Наименование	Кол.	Масса 1 дет., кг	Масса изделия, кг
Ст1	1	полоса –10х250 ГОСТ 82-70 / С245 ГОСТ 27772-88 L=250	1	4.91	31.91
	2	полоса –10х140 ГОСТ 103-2006 / С245 ГОСТ 27772-88 L=140	1	1.54	
	3*	полоса –8х100 ГОСТ 103-2006 / С245 ГОСТ 27772-88 L=60	4	0.19	
	4	профиль 120х120х6 ГОСТ 30245-2003 / С245 ГОСТ 27772-88 L=1190	1	24.70	
Ст2	1	полоса –10х250 ГОСТ 82-70 / С245 ГОСТ 27772-88 L=250	1	4.91	27.76
	2	полоса –10х140 ГОСТ 103-2006 / С245 ГОСТ 27772-88 L=140	1	1.54	
	3*	полоса –8х100 ГОСТ 103-2006 / С245 ГОСТ 27772-88 L=60	4	0.19	
	5	профиль 120х120х6 ГОСТ 30245-2003 / С245 ГОСТ 27772-88 L=990	1	20.55	
Ст3	1	полоса –10х250 ГОСТ 82-70 / С245 ГОСТ 27772-88 L=250	1	4.91	22.78
	2	полоса –10х140 ГОСТ 103-2006 / С245 ГОСТ 27772-88 L=140	1	1.54	
	3*	полоса –8х100 ГОСТ 103-2006 / С245 ГОСТ 27772-88 L=60	4	0.19	
	6	профиль 120х120х6 ГОСТ 30245-2003 / С245 ГОСТ 27772-88 L=750	1	15.57	
Ст4	1	полоса –10х250 ГОСТ 82-70 / С245 ГОСТ 27772-88 L=250	1	4.91	22.15
	2	полоса –10х140 ГОСТ 103-2006 / С245 ГОСТ 27772-88 L=140	1	1.54	
	3*	полоса –8х100 ГОСТ 103-2006 / С245 ГОСТ 27772-88 L=60	4	0.19	
	7	профиль 120х120х6 ГОСТ 30245-2003 / С245 ГОСТ 27772-88 L=720	1	14.94	
Ст5	1	полоса –10х250 ГОСТ 82-70 / С245 ГОСТ 27772-88 L=250	1	4.91	17.17
	2	полоса –10х140 ГОСТ 103-2006 / С245 ГОСТ 27772-88 L=140	1	1.54	
	3*	полоса –8х100 ГОСТ 103-2006 / С245 ГОСТ 27772-88 L=60	4	0.19	
	8	профиль 120х120х6 ГОСТ 30245-2003 / С245 ГОСТ 27772-88 L=480	1	9.96	
Ст6	1	полоса –10х250 ГОСТ 82-70 / С245 ГОСТ 27772-88 L=250	1	4.91	12.19
	2	полоса –10х140 ГОСТ 103-2006 / С245 ГОСТ 27772-88 L=140	1	1.54	
	3*	полоса –8х100 ГОСТ 103-2006 / С245 ГОСТ 27772-88 L=60	4	0.19	
	9	профиль 120х120х6 ГОСТ 30245-2003 / С245 ГОСТ 27772-88 L=240	1	4.98	
Ст7	1	полоса –10х250 ГОСТ 82-70 / С245 ГОСТ 27772-88 L=250	1	4.91	16.76
	2	полоса –10х140 ГОСТ 103-2006 / С245 ГОСТ 27772-88 L=140	1	1.54	
	3*	полоса –8х100 ГОСТ 103-2006 / С245 ГОСТ 27772-88 L=60	4	0.19	
	10	профиль 120х120х6 ГОСТ 30245-2003 / С245 ГОСТ 27772-88 L=460	1	9.55	
Ст8	1	полоса –10х250 ГОСТ 82-70 / С245 ГОСТ 27772-88 L=250	1	4.91	15.31
	2	полоса –10х140 ГОСТ 103-2006 / С245 ГОСТ 27772-88 L=140	1	1.54	
	3*	полоса –8х100 ГОСТ 103-2006 / С245 ГОСТ 27772-88 L=60	4	0.19	
	11	профиль 120х120х6 ГОСТ 30245-2003 / С245 ГОСТ 27772-88 L=390	1	8.10	
Кр1	12	⌀10 А-III, ГОСТ 5781-82*, L=1000	2	0.62	1.36
	13	⌀6 А-I, ГОСТ 5781-82*, L=100	4	0.03	

Позиции, обозначенные знаком (*), см. ведомость деталей

Ст1 ... Ст8

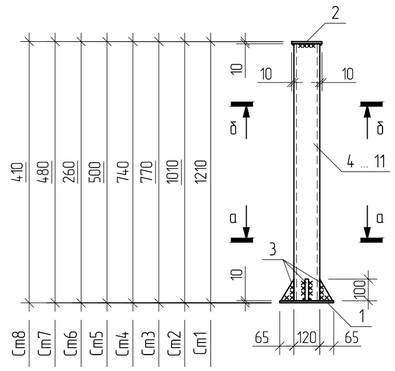

а – а

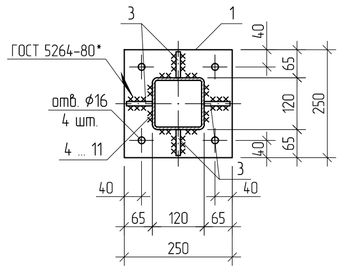

б – б

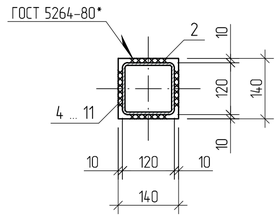

Каркас плоский Кр1

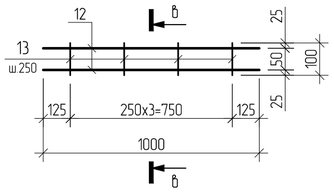

в– в

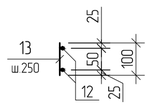

Схема расположения плиты перекрытия на отм.+1,900 (опалубка)

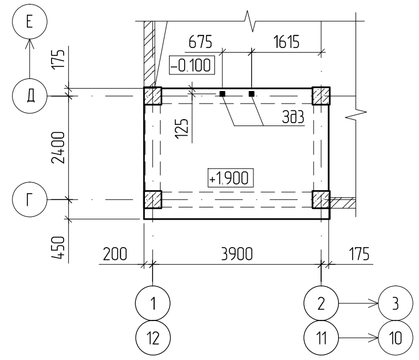

Схема расположения плиты перекрытия на отм.+1,900 (нижнее и верхнее армирование)

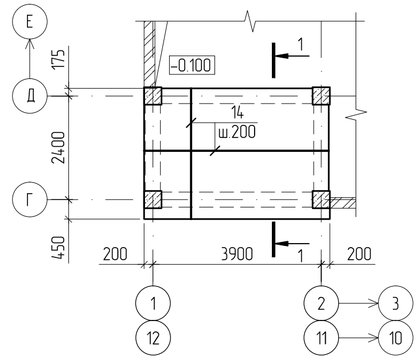

1 – 1

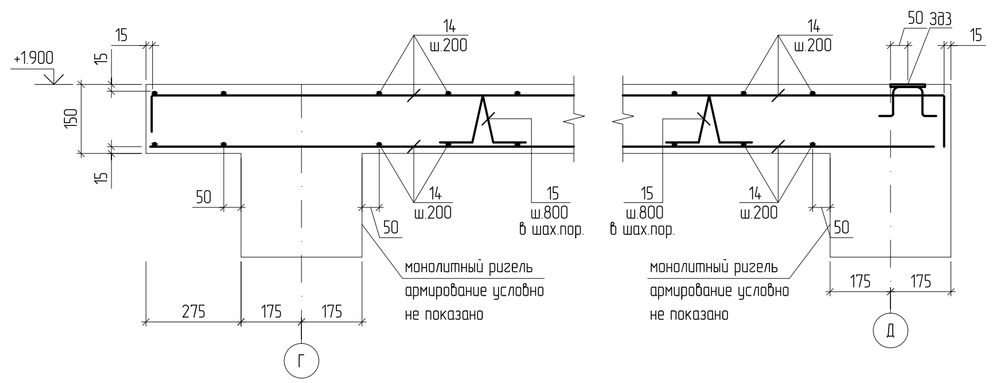

Спецификация к схеме армирования монолитой плиты перекрытия на отм.+1.900.

Поз.	Обозначение	Наименование	Кол.	Масса ед.,кг	Примеч.
		Сборочные единицы			
ЗД3	КЖ2 лист 42	Закладная деталь ЗД3	2	0.55	
		Детали			
14	ГОСТ 34028-2016	⌀10-А-III (А400) ~~ГОСТ 5781-82*~~ L=п.м.	275.0	0.617	
15*	ГОСТ 34028-2016	⌀8-А-I (А240) ~~ГОСТ 5781-82*~~ L=950	40	0.38	
		Материалы			
		Бетон кл. В25 $м^3$	2.7		

Позиции, обозначенные знаком (*), см. ведомость деталей

Ведомость расхода стали, кг

Марка элемента	Изделия арматурные							Изделия закладные						
	Арматура класса						Всего	Арматура класса			Прокат марки			Всего
	А-III (А400)			А-I (А240)				А-I (А240)			С245			
	ГОСТ 34028-2016							ГОСТ 34028-2016			ГОСТ 103-2006			
	⌀10	⌀16	Итого	⌀6	⌀8	Итого		⌀6		Итого	6х100		Итого	
Плита на отм. +1.900	169.68		169.68		15.2	15.2	184.88	0.16		0.16	0.94		0.94	1.1

Ведомость деталей

Поз.	Эскиз
3*	100, 60
15*	250, 50, 50, 250, 250

1. Бетонирование плит перекрытия вести одновременно с бетонированием ригелей и балок.
2. Защитный слой бетона принят по наружной грани продольной арматуры.
3. Арматуру во всех пересечениях вязать вязальной проволокой.
4. В спецификации и в ведомости расхода стали, расход учтен на одну плиту (всего 2).

Привязан	Заказ: 25-19-КЖ2						ТП РК 300 СДК (IVА, IVГ)-2.2-2013-КЖ2			
Инженер	Донсков С		Изм.	Кол.уч.	Лист	Nдок.	Подпись	Дата	Сельский Дом культуры на 300 мест для ~~IVА~~, IVГ климатических подрайонов с обычными геологическими условиями	
Н.контр	Кулмуханбетов								Сельский Дом культуры на 300 мест	Стадия: РП; Лист: 21; Листов:
Гап	Таспаев А		Гл.констр.пр	Кулжабаев					Стойки Ст1 ... Ст8. Схема расположения плиты перекрытия на отм.+1.900.	АО "КазНИИСА"
Инв. N			Разработал	Халыков						
			Проверил	Покоякова						
			Н.контр.	Нурпеисов						

Схема расположения плиты перекрытия на отм.+3.800 (опалубка)

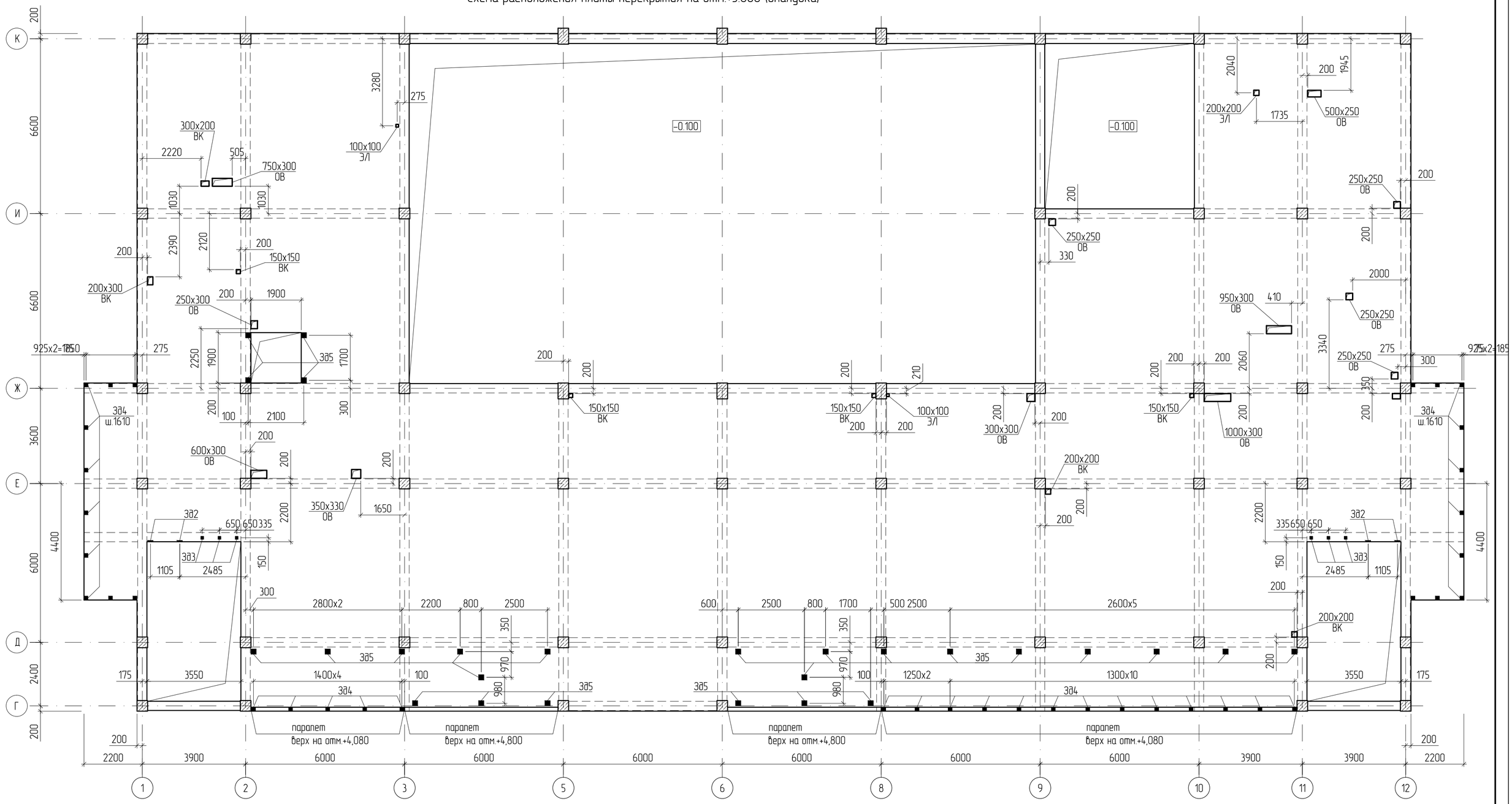

1. Спецификацию элементов и ведомость расхода стали см.КЖ2 лист 24.
2. Во время монтажа арматурных сеток и бетонирования плиты перекрытия необходимо сохранить целостность арматурных сеток во всех отверстиях,предусмотренных разделами ОВ и ВК на опалубочных чертежах. После укладки коммуникаций всех разделов отверстия ОВ,ВК,ЭО заделать мелко-зернистым бетоном кл.В15. В пределах отверстия стержни разрезать по месту и отогнуть в тело плиты.

Детали усиления отверстий

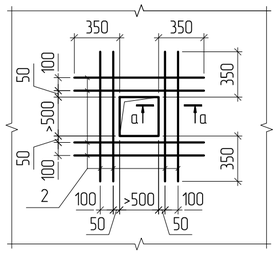

а – а

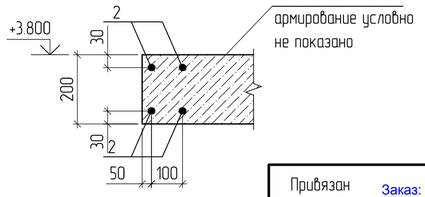

Согласовано	Гл.спец ЭЛ	Данилкина							
	Зав.сек СС	Данилкина							
	Зав.сек ОПС	Данилкина							
Согласовано	ГАП	Мусабаев							
	Гл.спец ОВ	Пак Н.							
	Гл.спец ВК	Дмитриев							
Взам инв.N									
Подпись и дата									
Инв. N подл.									

Изм.	Кол.уч.	Лист	Nдок.	Подпись	Дата

ТП РК 300 СДК (IVA, IVГ)-2.2-2013-КЖ2

Сельский Дом культуры на 300 мест для ~~IVA~~, IVГ климатических подрайонов с обычными геологическими условиями

Привязан Заказ: 25-19-КЖ2

Инженер	Донсков С	Гл.констр.пр	Кулжабаев
Н.контр	Кулмуханбетов	Разработал	Халыков
Гап	Таспаев А	Проверил	Покоякова
Инв. N		Н.контр.	Нурпеисов

Сельский Дом культуры на 300 мест

Стадия	Лист	Листов
РП	22	

Схема расположения плиты перекрытия на отм.+3.800 (опалубка)

АО "КазНИИСА"

Схема расположения плиты перекрытия на отм.+3.800 (нижнее и верхнее армирование)

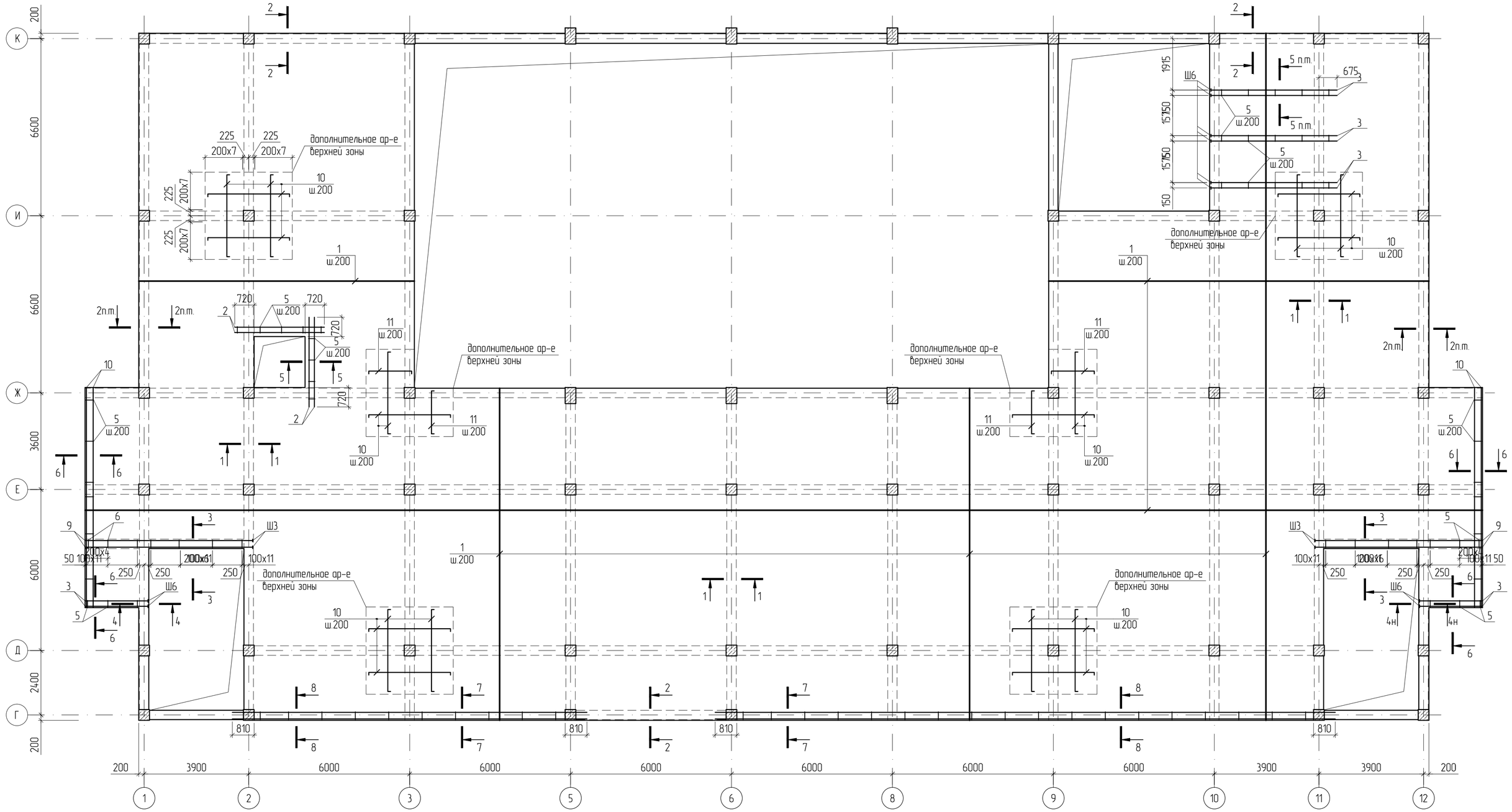

1. Опалубку плиты перекрытия на отм.+3.800 см. КЖ2 лист 24.
2. Сечения 1 – 1 –:– 8 – 8 разработаны на листе КЖ2 лист 24.
3. Бетонирование плит перекрытия вести одновременно с бетонированием ригелей и балок.
4. Арматурные стержни плиты перекрытия стыковать внахлест (без сварки) с помощью вязальной проволоки, длина нахлеста для ⌀10AIII L=450мм. при этом стыки должны располагаться вразбежку.
5. Стыки нижней арматуры выполнять на опоре, стыки верхней арматуры на расстоянии 1/3 – 1/4 пролета от опоры, при этом в одном сечении стыковать не более 50% арматуры.
6. Защитный слой бетона для рабочей арматуры принят по наружней грани горизонтальной арматуры.
7. Арматуру во всех пересечениях вязать вязальной проволокой.
8. Дополнительные арматурные стержни установить между основным армированием с шагом 200мм.

Узел стыковки арматурных стержней внахлест

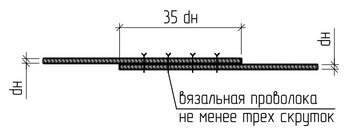

								ТП РК 300 СДК (IVA, IVГ)-2.2-2013-КЖ2		
								Сельский Дом культуры на 300 мест для ~~IVA~~, IVГ климатических подрайонов с обычными геологическими условиями		
				Изм.	Кол.уч.	Лист	Nдок.	Подпись	Дата	
Привязан	Заказ: 25-19-ЮК2							Сельский Дом культуры на 300 мест	Стадия: РП	Лист: 23 / Листов:
Инженер	Донсков С			Гл.констр.пр	Кулжабаев					
Н.контр	Кулмуханбетов			Разработал	Халыков			Схема расположения плиты перекрытия на отм.+3.800 (нижнее и верхнее армирование)	АО "КазНИИСА"	
Гап	Таспаев А			Проверил	Покоякова					
Инв. N				Н.контр.	Нурпеисов					

Взам инв.N | Подпись и дата | Инв. N подл.

1 – 1

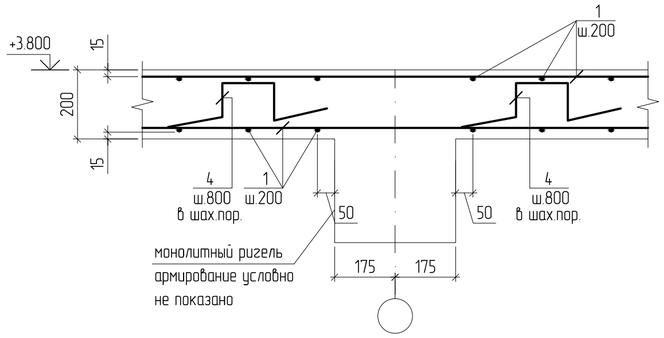

2 – 2

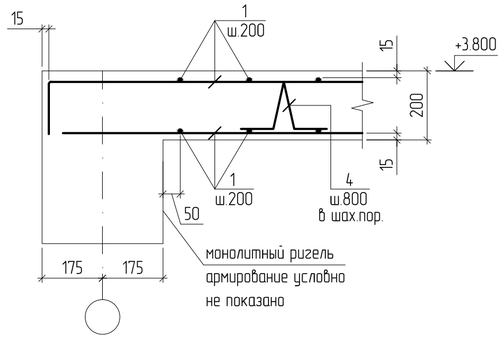

3 – 3

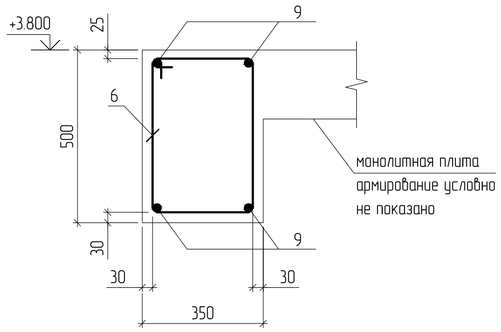

4 – 4

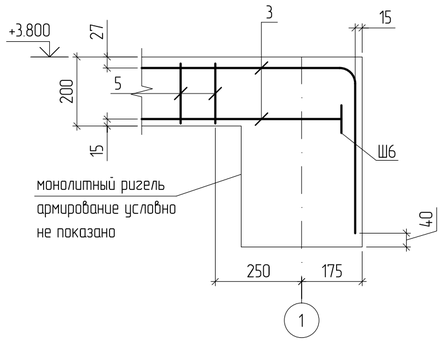

5 – 5 (6 – 6)

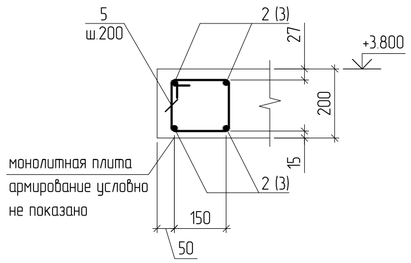

7 – 7

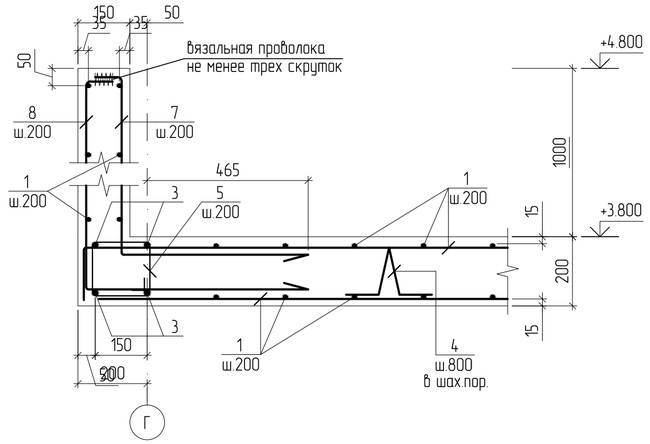

8 – 8

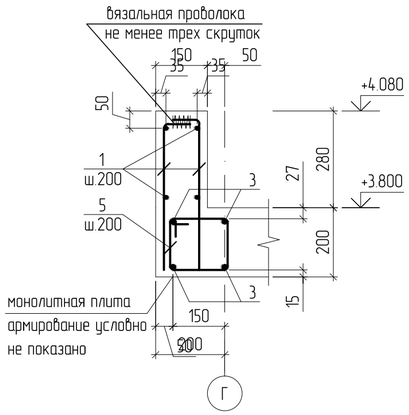

Спецификация к схеме армирования монолитной плиты перекрытия на отм.+3.800.

Поз.	Обозначение	Наименование	Кол.	Масса ед.,кг	Примеч.
		Сборочные единицы			
ЗД2	КЖ2 лист 42	Закладная деталь ЗД2	4	8.12	
ЗД3	-//-	Закладная деталь ЗД3	6	0.55	
ЗД4	-//-	Закладная деталь ЗД4	38	1.98	
ЗД5	-//-	Закладная деталь ЗД5	26	3.66	
		Детали			
1		∅10-А-III(А400) ГОСТ 34028-2016 L=п.м.	1864.8	0.617	
2		∅16-А-III(А400) ГОСТ 34028-2016 L=п.м.	75.0	1.58	
3		∅18-А-III(А400) ГОСТ 34028-2016 L=п.м.	296.4	2.0	
4*		∅8-А-I(А240) ГОСТ 34028-2016 L=950	2650	0.38	
5*		∅6-А-I(А240) ГОСТ 34028-2016 L=780	200	0.17	
6*		∅6-А-I(А240) ГОСТ 34028-2016 L=1740	32	0.39	
7*		∅12-А-III(А400) ГОСТ 34028-2016 L=1645	60	1.46	
8*		∅12-А-III(А400) ГОСТ 34028-2016 L=1845	60	1.64	
9		∅25-А-III(А400) ГОСТ 34028-2016 L=п.м.	53.5	3.85	
10*		∅10-А-III(А400) ГОСТ 34028-2016 L=3590	160	2.22	
11*		∅10-А-III(А400) ГОСТ 34028-2016 L=2140	32	1.32	
		Шайбы			
Ш3	КЖ2 лист 42	Шайба Ш3	4	1.0	
Ш6	-//-	Шайба Ш6	16	0.4	
		Материалы			
		Бетон кл. В25 $м^3$	183.3		

Позиции, обозначенные знаком (*), см. ведомость деталей

Ведомость деталей

Поз.	Эскиз
4*	250; 100; 100; 250; 250
5*;6*	220,415; 220,565; 170,455; 170,305
7*;8*	1095;1245; 550;600
10*;11*	3250;1800; 170; 170

1. Общие примечания по плите перекрытия см. КЖ2 лист 23.
2. Сечения 1 – 1 –-– 8 – 8 замаркированы на листах КЖ2 лист 23.

Ведомость расхода стали, кг

Марка элемента	Изделия арматурные									Изделия закладные												
	Арматура класса								Всего	Арматура класса						Прокат марки						Всего
	А-III (А400)						А-I (А240)			А-III (А400)				А-I (А240)		С245						
	ГОСТ 34028-2016									ГОСТ 34028-2016						ГОСТ 103-2006						
	∅25	∅18	∅16	∅12	∅10	Итого	∅6	∅8	Итого													
Плита на отм. +3.800	206.0	592.8	118.5	186.0	11903.54	13006.84	16.48	1036.70	1053.48	14060.32	13.52	21.28	4.16	38.96	0.48	0.48	4.0	6.4	106.76	3.2	53.96	2.82	177.14	216.58

Изм.	Кол.уч.	Лист	N док.	Подпись	Дата	ТП РК 300 СДК (IVA, IVГ)-2.2-2013-КЖ2		
						Сельский Дом культуры на 300 мест для ~~IVA~~, IVГ климатических подрайонов с обычными геологическими условиями		
Привязан	Заказ: 25-19-КЖ2					Сельский Дом культуры на 300 мест	Стадия: РП	Лист: 24 / Листов:
Инженер	Донсков С		Гл.констр.пр	Кулжабаев				
Н.контр	Кулмуханбетов		Разработал	Халыков		Сечения 1–1...8–8 по плите перекрытия на отм.+3.800	АО "КазНИИСА"	
Гап	Таспаев А		Проверил	Покоякова				
Инв. N			Н.контр.	Нурпеисов				

Взам инв.N | Подпись и дата | Инв. N подл.

Схема расположения плиты покрытия на отм.+7.400 (опалубка)

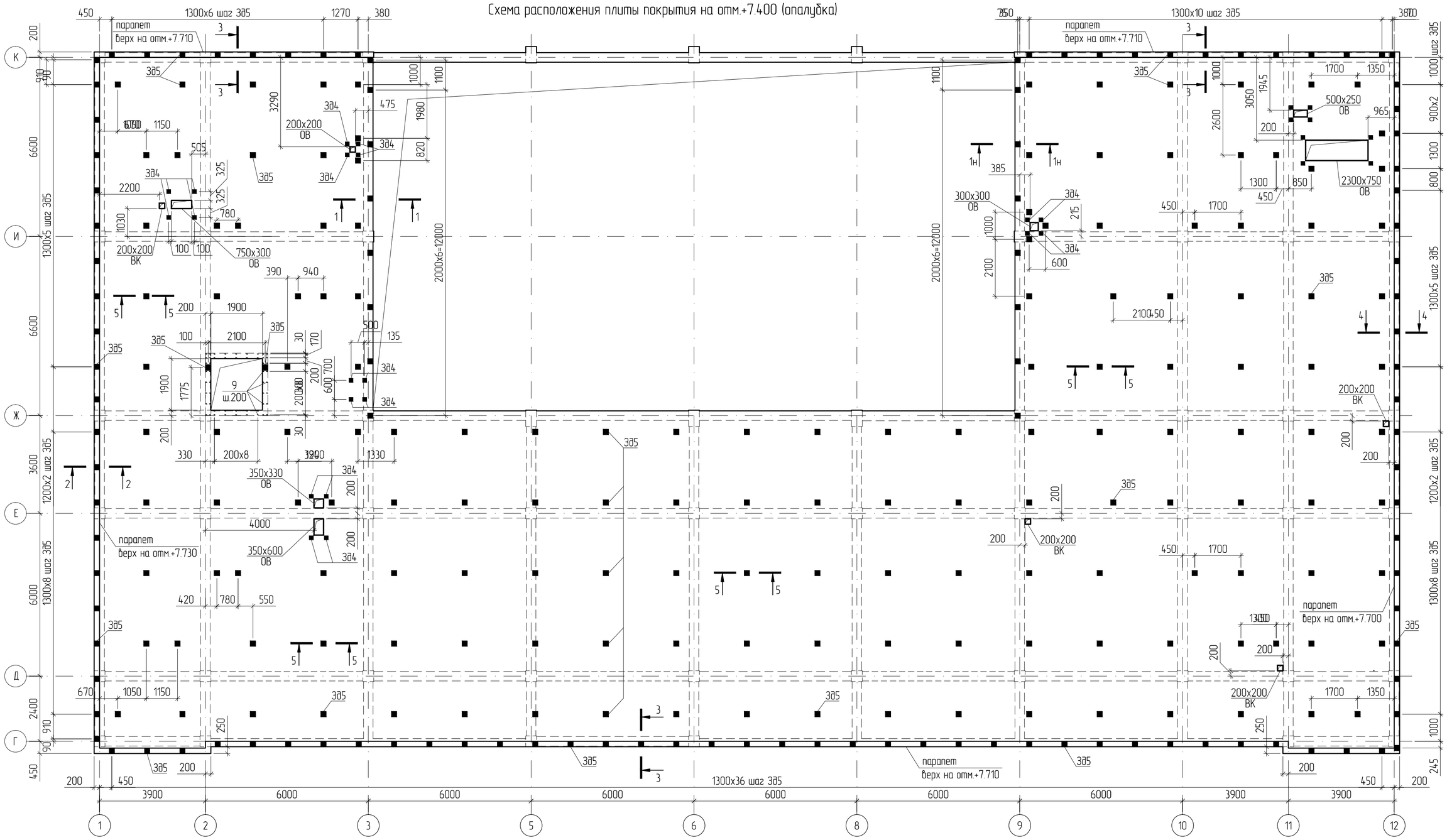

Детали усиления отверстий

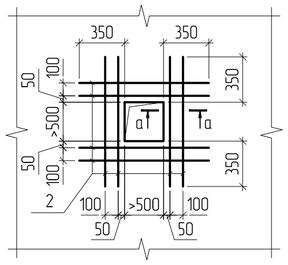

а – а

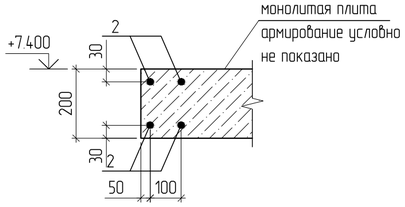

1 – 1

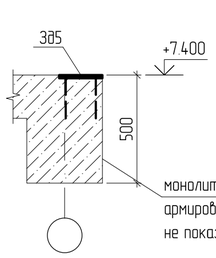

2 – 2 (3 – 3; 4 – 4)

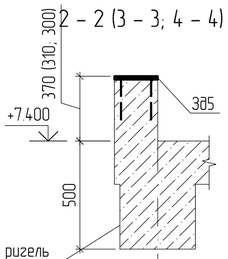

5 – 5

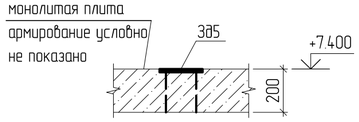

1. Спецификацию элементов и ведомость расхода стали см.КЖ2 лист 27.
2. Во время монтажа арматурных сеток и бетонирования плиты покрытя необходимо сохранить целостность арматурных сеток во всех отверстиях,предусмотренных разделами ОВ и ВК на опалубочных чертежах. После укладки коммуникаций всех разделов отверстия ОВ,ВК,ЭО заделать мелко-зернистым бетоном кл.В15. В пределах отверстия стержни разрезать по месту и отогнуть в тело плиты.

Изм.	Кол.уч.	Лист	Nдок.	Подпись	Дата

ТП РК 300 СДК (IVA, IVГ)-2.2-2013-КЖ2

Сельский Дом культуры на 300 мест для ~~IVA~~, IVГ климатических подрайонов с обычными геологическими условиями

Привязан	Заказ: 25-19-КЖ2				
Инженер	Донсков С		Гл.констр.пр	Кулжабаев	
Н.контр	Кулмуханбетов		Разработал	Халыков	
Гап	Таспаев А		Проверил	Покоякова	
Инв. N			Н.контр.	Нурпеисов	

Сельский Дом культуры на 300 мест

Стадия	Лист	Листов
РП	25	

Схема расположения плиты покрытия на отм.+7.400 (опалубка)

АО "КазНИИСА"

Взам инв.N | Подпись и дата | Инв. N подл.

Схема расположения плиты покрытия на отм.+7.400 (нижнее и верхнее армирование)

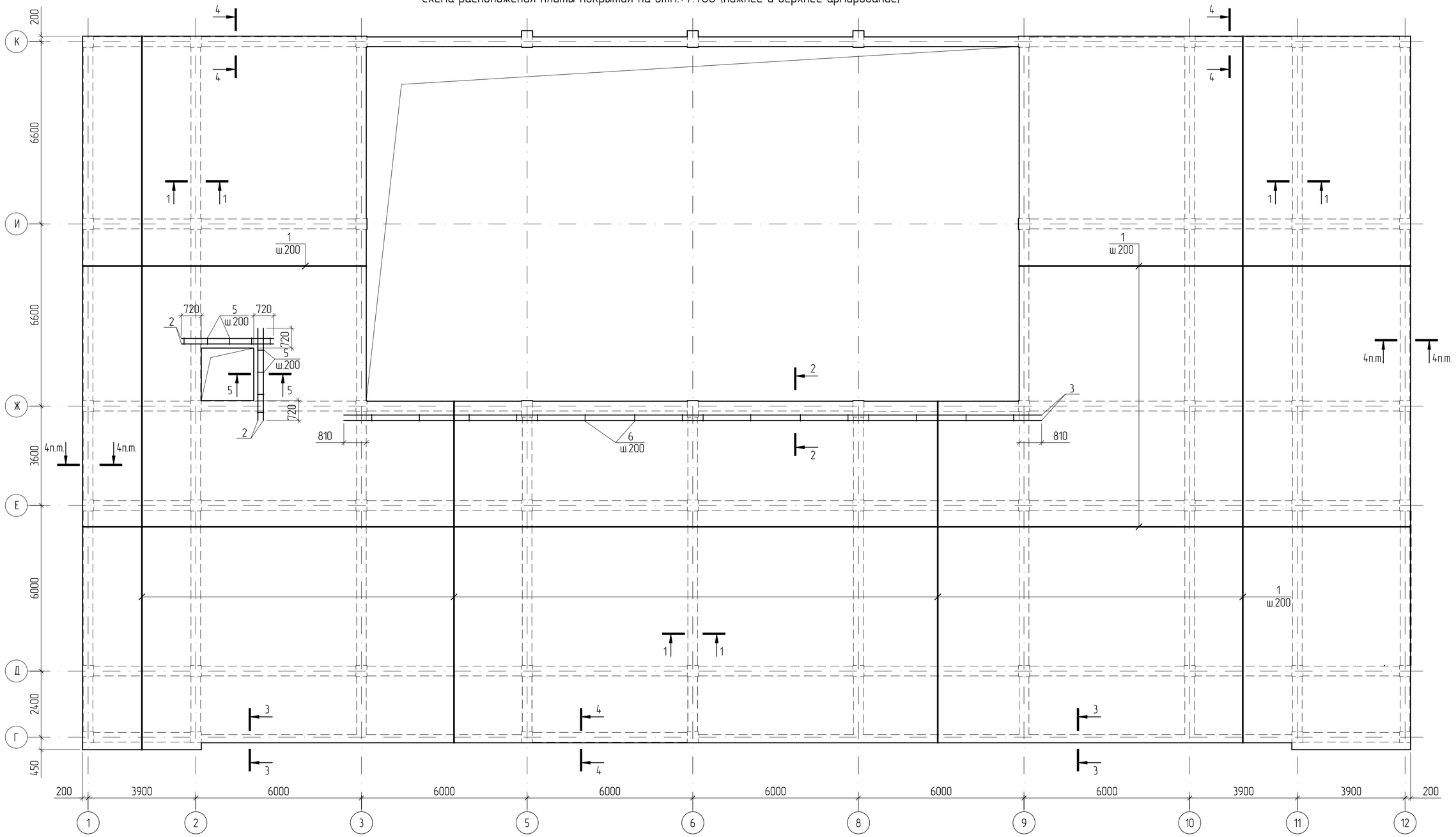

1. Спецификацию элементов и ведомость расхода стали см.КЖ2 лист 27.
2. Бетонирование плиты покрытия вести одновременно с бетонированием ригелей и балок.
3. Арматурные стержни плиты покрытия стыковать внахлест (без сварки) с помощью вязальной проволоки, длина нахлеста для ⌀12AIII L=420мм. при этом стыки должны располагаться вразбежку.
4. Стыки нижней арматуры выполнять на опоре, стыки верхней арматуры на расстоянии 1/3 – 1/4 пролета от опоры, при этом в одном сечении стыковать не более 50% арматуры.
5. Защитный слой бетона для рабочей арматуры принят по наружней грани горизонтальной арматуры.
6. Арматуру во всех пересечениях вязать вязальной проволокой.
7. Дополнительные арматурные стержни установить между основным армированием с шагом 200мм.
8. Опалубку плиты покрытия на отм.+7.400 см. КЖ2 лист 25.
9. Сечения 1 – 1 –:– 5 – 5 разработаны на листе КЖ2 лист 27.
10. Узел стыковки арматурных стержней см. КЖ2 лист 27.

Согласовано		
Гл.спец ЭЛ	Данилкина	
Зав.сек СС	Данилкина	
Зав.сек. ОПС	Данилкина	

Согласовано		
ГАП	Мусабаев	
Гл.спец ОВ	Пак Н.	
Гл.спец ВК	Дмитриев	

Взам инв.N	
Подпись и дата	
Инв. N подл.	

Изм.	Кол.уч.	Лист	Nдок.	Подпись	Дата

ТП РК 300 СДК (IVA, IVГ)-2.2-2013-КЖ2

Сельский Дом культуры на 300 мест для ~~IVA~~, IVГ климатических подрайонов с обычными геологическими условиями

Привязан	Заказ: 25-19-КЖ2		
Инженер	Донсков С	Гл.констр.пр	Кулжабаев
Н.контр	Кулмуханбетов	Разработал	Халыков
Гап	Таспаев А	Проверил	Покоякова
Инв. N		Н.контр.	Нурпеисов

Сельский Дом культуры на 300 мест

Стадия	Лист	Листов
РП	26	

Схема расположения плиты покрытия на отм.+7.400 (нижнее и верхнее армирование)

АО "КазНИИСА"

1 – 1

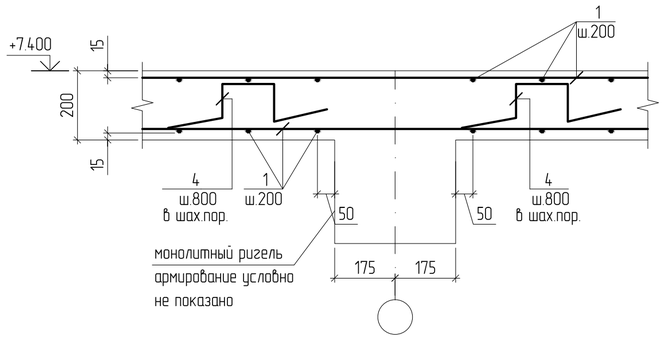

2 – 2

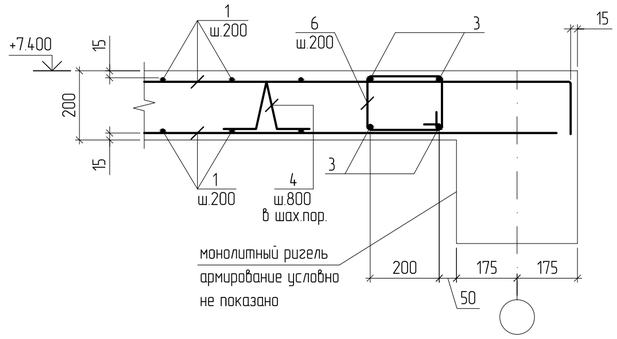

3 – 3

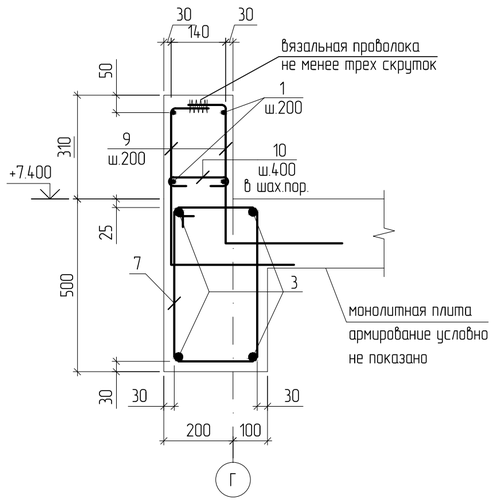

4 – 4

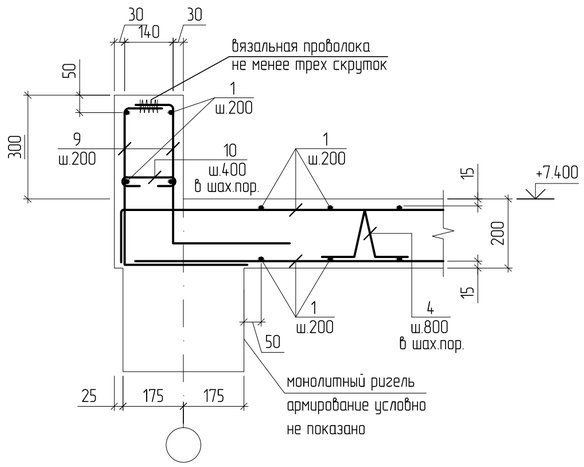

5 – 5

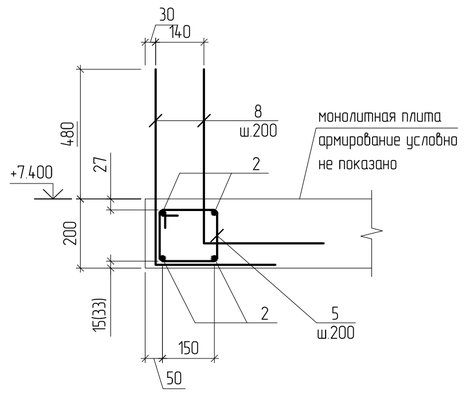

Спецификация к схеме армирования монолитной плиты покрытия на отм.+7.400.

Поз.	Обозначение	Наименование	Кол.	Масса ед.,кг	Примеч.
		Сборочные единицы			
3д4	КЖ2 лист 42	Закладная деталь 3д4	28	1.98	
3д5	-//-	Закладная деталь 3д5	270	3.66	
		Детали			
1		∅10-А-III(А400) ГОСТ 34028-2016 L=п.м.	18525.0	0.617	
2		∅16-А-III(А400) ГОСТ 34028-2016 L=п.м.	95.0	1.58	
3		∅18-А-III(А400) ГОСТ 34028-2016 L=п.м.	350.0	2.0	
4		∅8-А-I(А240) ГОСТ 34028-2016 L=950	2780	0.38	
5*		∅6-А-I(А240) ГОСТ 34028-2016 L=780	30	0.17	
6*		∅6-А-I(А240)) ГОСТ 34028-2016 L=880	120	0.19	
7*		∅6-А-I(А240) ГОСТ 34028-2016 L=1640	193	0.36	
8*		∅12-А-III(А400) ГОСТ 34028-2016 L=1020	52	0.9	
9*		∅10-А-III(А400) ГОСТ 34028-2016 L=1040	1250	0.64	
10*		∅6-А-I(А240) ГОСТ 34028-2016 L=305	490	0.07	
		Материалы			
		Бетон кл. В25 $м^3$	196.3		

Позиции, обозначенные знаком (*), см. ведомость деталей

1. Общие примечания по плите покрытия см. КЖ2 лист 26.
2. Сечение 1 – 1 –-- 5 – 5 замаркированы на листах КЖ2 лист 26.

Узел стыковки арматурных стержней внахлест

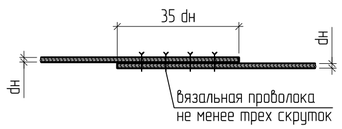

Ведомость деталей

Поз.	Эскиз
4*	250; 100; 100; 250; 250
5*,6*	220;270; 220; 170; 170;220
7*	365; 565; 455; 255
8*;9*	660;680; 360
10*	155; 75; 75

Ведомость расхода стали, кг

Марка элемента	Изделия арматурные								Изделия закладные						
	Арматура класса							Всего	Арматура класса			Прокат марки			Всего
	А-III (А400)					А-I (А240)			А-III (А400)			С245			
	ГОСТ 34028-2016								ГОСТ 34028-2016			ГОСТ 103-2006			
	∅18	∅16	∅12	∅10	Итого	∅6 / ∅8	Итого		∅10	∅12	Итого	10х200	8х150	Итого	
Плита на отм. +7.400	700.0	150.1	46.8	12229.9	13126.8	131.68 / 1056.4	1188.08	14 314.88	140.4	15.68	156.08	847.8	39.76	887.56	1043.64

Изм.	Кол.уч.	Лист	Nдок.	Подпись	Дата	ТП РК 300 СДК (IVА, IVГ)-2.2-2013-КЖ2	
						Сельский Дом культуры на 300 мест для ~~IVА~~, IVГ климатических подрайонов с обычными геологическими условиями	
Привязан	Заказ: 25-19-КЖ2					Сельский Дом культуры на 300 мест	Стадия: РП; Лист: 27; Листов:
Инженер	Донсков С		Гл.констр.пр	Кулжабаев			
Н.контр	Кулмуханбетов		Разработал	Халыков		Сечение 1–1...5–5 по плите покрытия на отм.+7.400	АО "КазНИИСА"
Гап	Таспаев А		Проверил	Покоякова			
Инв. N			Н.контр.	Нурпеисов			

Взам инв.N | Подпись и дата | Инв. N подл.

Схема расположения элементов
лестницы Л1;Л1(н) с отм.-0,100 до отм. +1,900

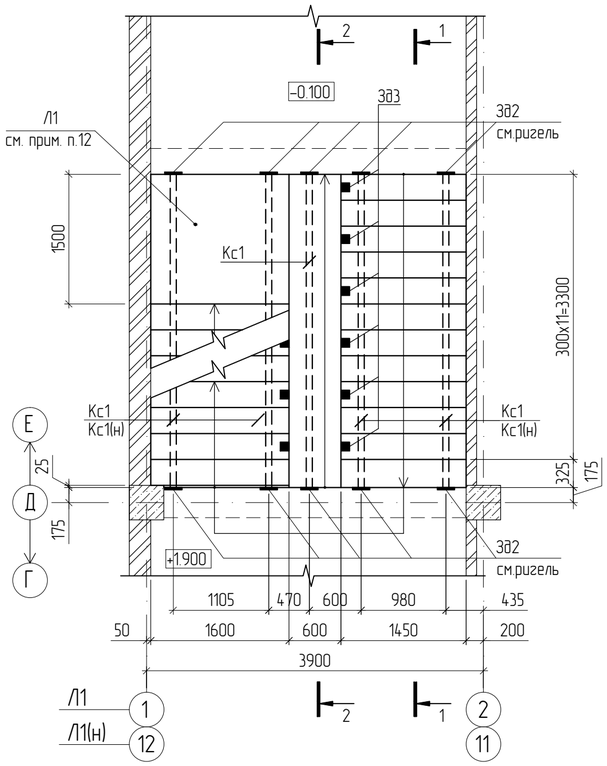

Схема расположения элементов
лестницы Л1;Л1(н) с отм.+1,900 до отм. +3,800

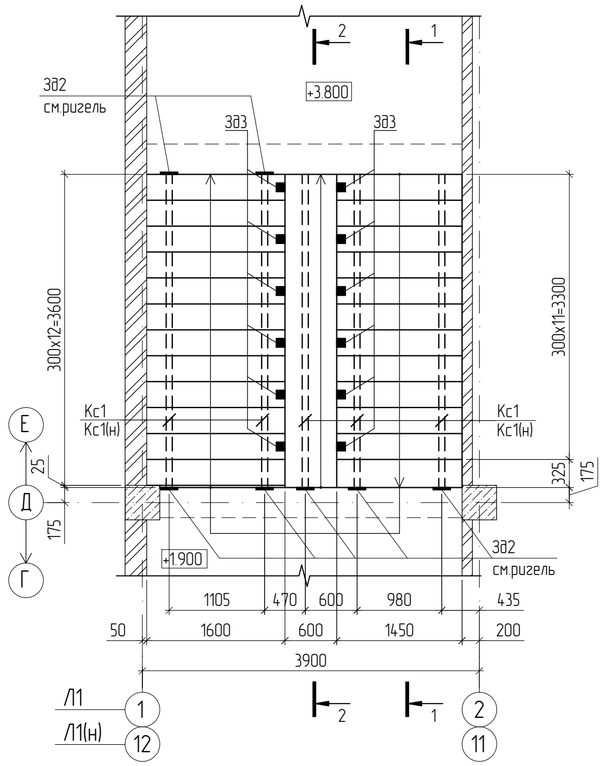

1 – 1

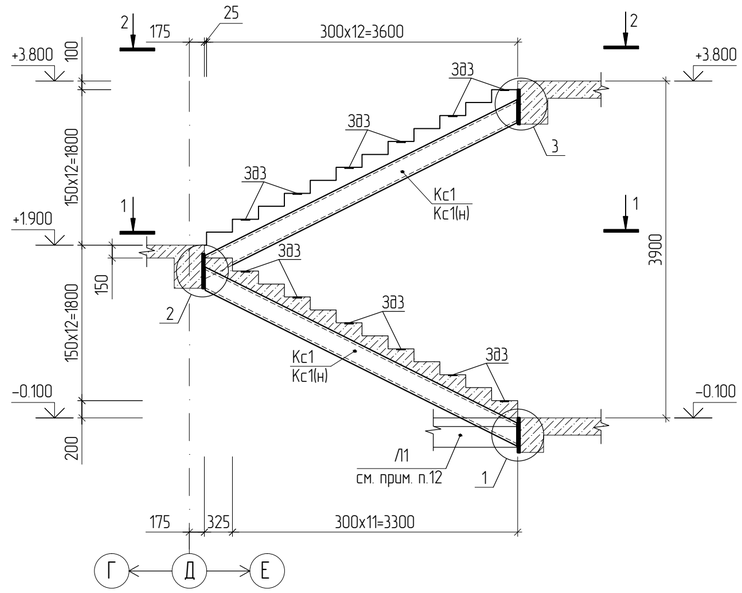

2 – 2

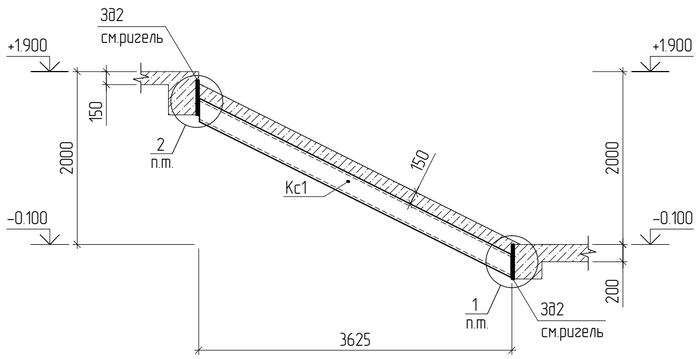

1

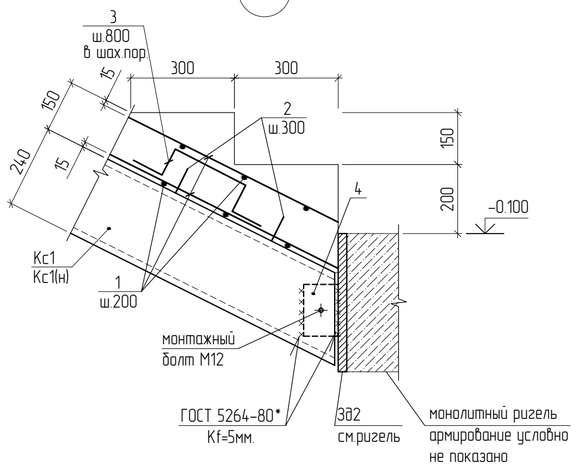

1. Все работы производить с требованием соответствующих глав СНиП РК 103-05-2001 по производству работ, по технике безопасности и указаний настоящей рабочей документации.
2. Арматуру поз. 2 приварить к косоурам, тип сварного соединения Н1-Рш по ГОСТ14098-91.
3. Бетонирование лестничных ступеней и площадок производить после приемки опорных элементов, включающей геодезическую проверку соответствия их планового и высотного положения с составлением геодезической и исполнительной схемы.
4. До изготовления косоуров – размеры по длине уточнить по месту.
5. Сварку вести электродами типа Э42а по ГОСТ 9467-75*. Высоту сварных швов, кроме оговоренных, принимать по наименьшей толщине свариваемых элементов.
6. Изготовление изделий вести ручной дуговой сваркой в соответствии с требованиями ГОСТ 5264-80*.
7. После монтажа косоуров лестницы болты затянуть и установить контргайки.
8. Все металлоконструкции после сварочных работ, очистить от пыли и грязи, покрыть грунтовкой ГФ-021 (ГОСТ 25129-82) в два слоя, согласно СН РК 2.01-01-2013 и СП РК 2.01-101-2013
9. Все косоуры, после грунтовки, оштукатурить по сетке цементно-песчаным раствором М100 , толщиной 30мм.
10. Защитный слой бетона принят по наружной грани рабочей арматуры.
11. Спецификацию элементов лестницы и ведомость расхода стали Л1;Л1(н) см. КЖ2 лист 29.
12. Лестницу ниже отметки -0,080 см. КЖ1.
13. Узлы 2;3 разработаны на листе КЖ2 лист 29.
14. Лестницу, обозначенную индексом "н", выполнить зеркально к основной лестнице.

						ТП РК 300 СДК (IVА, IVГ)-2.2 -2013-КЖ2			
						Сельский Дом культуры на 300 мест для ~~IV-А~~, IVГ климатических подрайонов с обычными геологическими условиями			
Изм.	Кол.уч.	Лист	Nдок.	Подпись	Дата				
Привязан	Заказ: 25-19-КЖ2					Сельский Дом культуры на 300 мест	Стадия	Лист	Листов
Инженер	Донсков С	Гл.констр.пр	Кулжабаев				РП	28	
Н.контр	Кулмуханбетов	Разработал	Халыков			Схема расположения элементов лестницы Л1;Л1(н) с отм.-0,100	АО "КазНИИСА"		
Гап	Таспаев А	Проверил	Покоякова						
Инв. N		Норм. контр.	Нурпеисов						

Взам инв.N | Подпись и дата | Инв. N подл.

2/28

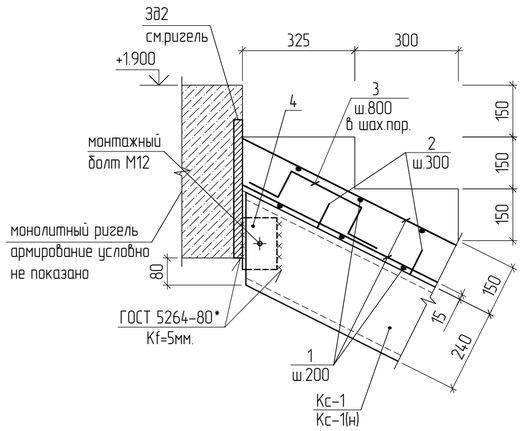

3/28

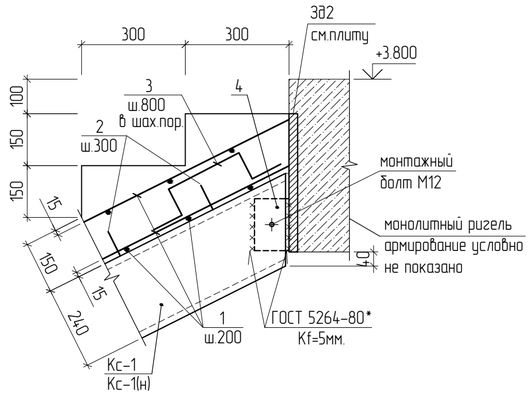

Косоур Кс-1 (Кс-1н)

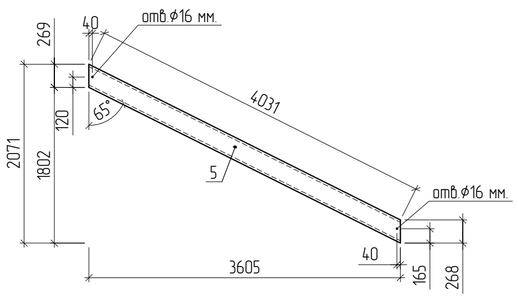

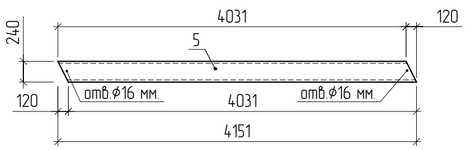

Спецификация элементов лестницы Л1;Л1(н) с отм.-0,100

Поз.	Обозначение	Наименование	Кол.	Масса ед.,кг	Примеч.
		Сборочные единицы			
Кс-1	данный лист	Косоур Кс-1	3	99.62	
Кс-1(н)	-//-	Косоур Кс-1(н)	2	99.62	
3д-3	КЖ2 лист 42	Закладная деталь 3д3	12	0.55	
		Детали			
1		⌀ 12-А -I II(А400) ГОСТ 34028-2016 L=п.м.	310.0	0.888	
2*		⌀ 8-А -I (А240) ГОСТ 34028-2016 L=460	70	0.18	
3*		⌀ 8-А - I (А240) ГОСТ 34028-2016 L=850	60	0.34	
4		уголок $\frac{-8x100\ ГОСТ\ 8509-93}{С245\ ГОСТ\ 27772-88}$ L=150	10	1.83	
		Болты:			
		Болт М12х50 ГОСТ 7798-70*	10	0.006	
		Гайка М12 ГОСТ 5915-70*	10	0.0015	
		Шайба М12 ГОСТ 11371-78	10	0.0006	
		Материалы:			
		Бетон кл. В25 $м^3$	3.2		

Позиции, обозначенные знаком (*), см. ведомость деталей

Спецификация металлических изделий

Марка изделия	Поз. дет.	Наименование	Кол.	Масса 1 дет., кг.	Масса изделия, кг.
Кс-1 Кс-1(н)	5	швеллер $\frac{№24\ ГОСТ\ 8240-97}{С245\ ГОСТ\ 27772-88}$ L=4151	1	99.62	99.62

1. Общие примечания по лестнице см. КЖ2 лист 28.
2. Схему расположения лестницы см. КЖ2 лист 28.
3. В спецификации элементов лестницы и в ведомости расхода стали расход материала учтен на одну лестницу.(всего 2).
4. Узлы 2;3 замаркированы на листе КЖ2 лист 28.

Ведомость расхода стали, кг

Марка элемента	Изделия арматурные					Изделия закладные					
	Арматура класса				Всего	Арматура класса			Прокат марки		Всего
	А-III(А400)		А-I(А240)			А-III(А400)			С245		
	ГОСТ 34028-2016					ГОСТ 34028-2016			ГОСТ 103-2006		
	⌀12	Итого	⌀8	Итого		⌀6		Итого	6х100	Итого	
Лестница Л1;Л1(н)	275.28	275.28	33.0	33.0	308.28	0.96		0.96	5.64	5.64	6.6

Ведомость деталей

Поз.	Эскиз
2*	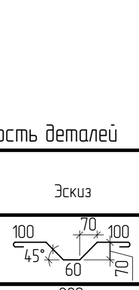
3*	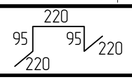

Взам. инв.N | Подпись и дата | Инв. N подл.

Изм.	Кол.уч.	Лист	Nдок.	Подпись	Дата

ТП РК 300 СДК (IVA, IVГ)-2.2 -2013-КЖ2

Сельский Дом культуры на 300 мест для ~~IVA~~, IVГ климатических подрайонов с обычными геологическими условиями

Привязан	Заказ: 25-19-ЮК2		
Инженер	Донсков С	Гл.констр.пр	Кулжабаев
Н.контр	Кулмуханбетов	Разработал	Халыков
Гап	Таспаев А	Проверил	Покоякова
Инв. N		Норм. контр.	Нурпеисов

Сельский Дом культуры на 300 мест

Стадия	Лист	Листов
РП	29	

Узлы,косоуры по лестнице Л1;Л1(н) с отм. -0,100

АО "КазНИИСА"

Схема расположения кирпичных стен и перегородок на отм. -0,100

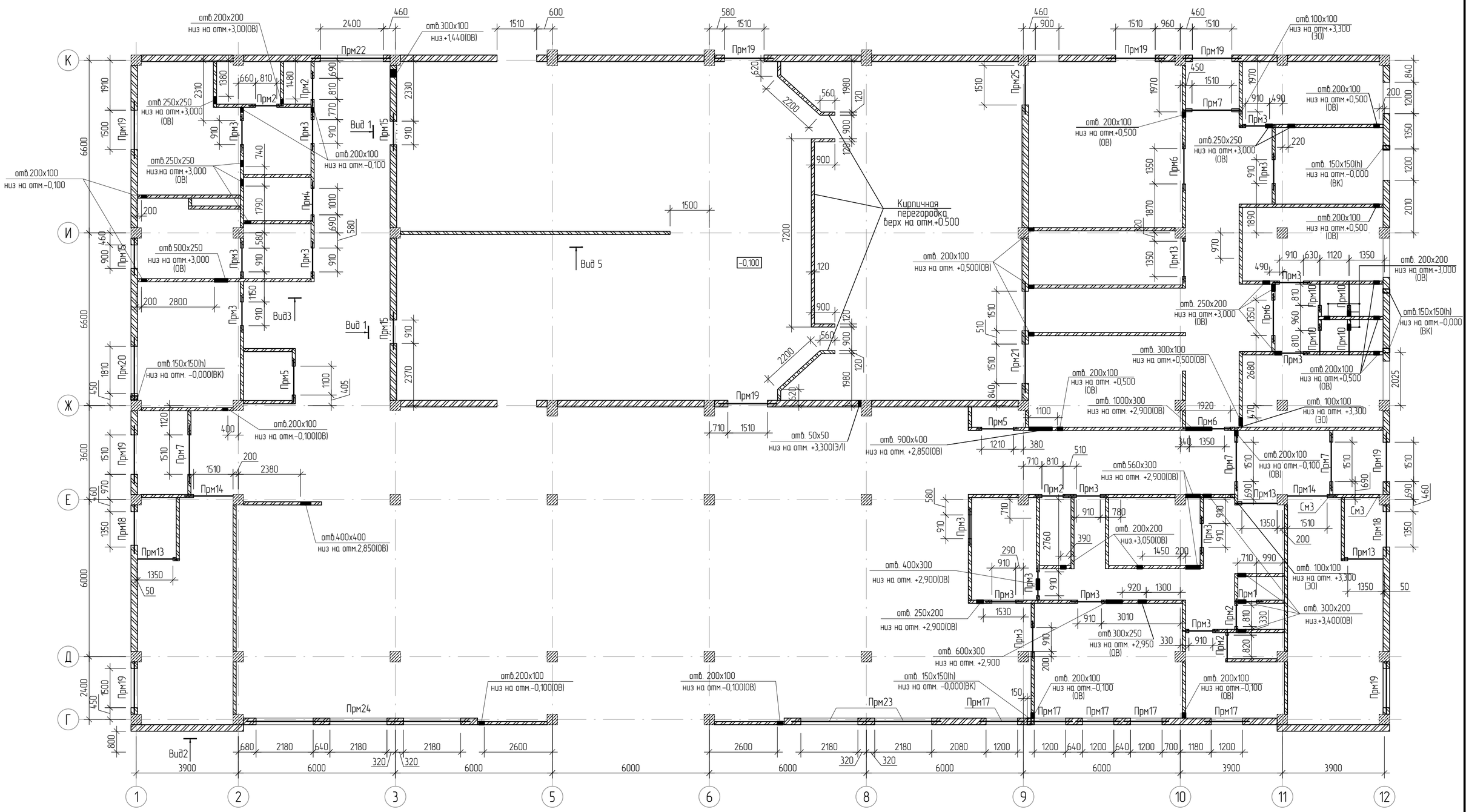

1.Для кирпичной кладки стен и перегородок применяется керамический кирпич по ГОСТ 530-2012 КР-р-по 250х120х88/1,4НФ/75/2,0/50 на растворе марки М50

Значение временного сопротивления кирпичной кладки осевому растяжению по неперевязанным швам должно быть не менее 60 кПа (0,6кгс/см²).

2. Спецификацию элементов кирпичных стен и перегородок, ведомость расхода стали см. КЖ2 лист 32.

3. После укладки всех коммуникаций, все отверстия разделов ОВ, ВК, ЭО, заделать кирпичом и раствором V=0.2м3.

4. Вид 1 см.КЖ2 лист 31, виды 2,3,5 см.КЖ2 лист 32

								ТП РК 300 СДК (IVA, IVГ)-2.2 -2013-КЖ2			
								Сельский Дом культуры на 300 мест для IVA, IVГ климатических подрайонов с обычными геологическими условиями			
Изм.	Кол.уч	Лист	№док.	Подп.	Дата						
								Сельский Дом культуры на 300 мест	Стадия	Лист	Листов
									РП	30	
Привязан						Гл.констр.пр	Кулжабаев	Схема расположения кирпичных стен и перегородок на отм. -0,100	АО "КазНИИСА"		
Заказ: 25-19-КЖ2						Разработал	Ногайбаев				
Инженер	Донсков С					Проверил	Покоякова				
Н.контр	Кулмуханбетов					Н.контр.	Нурпеисов				
Гап	Таспаев А										
Инв. N											

Взам.инв.N

Подпись и дата

Инв. N подл.

Схема расположения кирпичных стен и перегородок на отм. +3.800

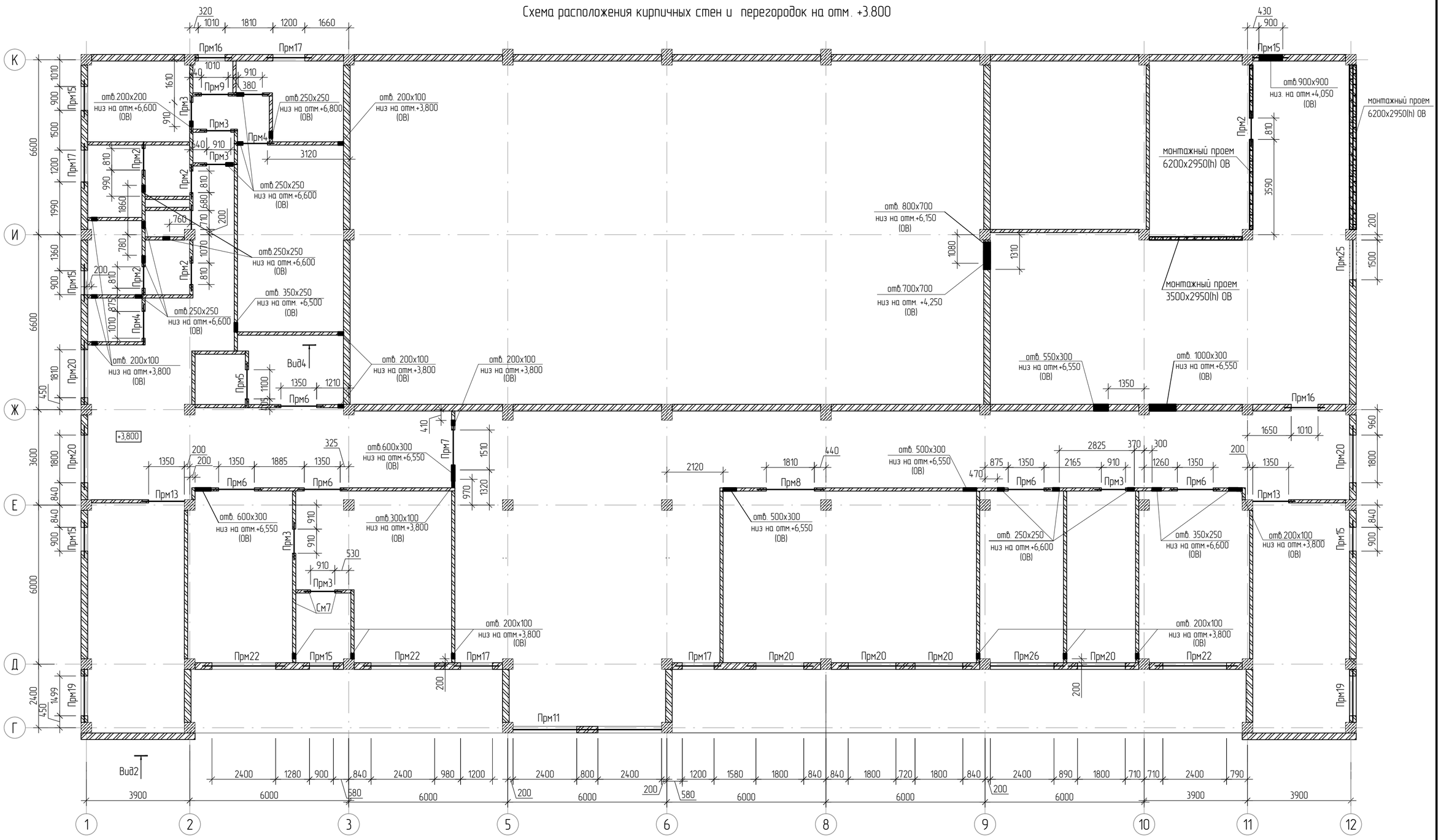

Фрагмент кирпичной стены толщиной 250 мм.
(Вид1)

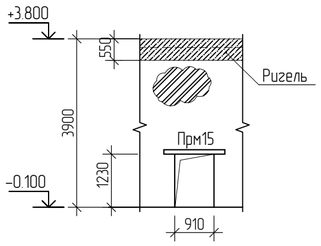

1. Общие примечания см. КЖ2 лист 30.
2. После установки оборудования, монтажный проем заложить кирпичной кладкой.
3. Спецификацию элементов кирпичных стен, ведомость расхода стали см. КЖ2 лист 32.
4. Разрез 1 – 1 см КЖ2 лист 32.
5. Виды 2,4 см.КЖ2 лист 32

Привязан						
Заказ: 25-19-ЮК2						
Инженер	Донсков С					
Н.контр	Кулмуханбетов					
Гап	Таспаев А					
Инв. N						

Изм.	Кол.уч	Лист	№док.	Подп.	Дата
Гл.констр.пр	Кулжабаев				
Разработал	Ногайбаев				
Проверил	Покоякова				
Н.контр.	Нурпеисов				

ТП РК 300 СДК (IVА, IVГ)-2.2 -2013-КЖ2

Сельский Дом культуры на 300 мест для IVА, IVГ климатических подрайонов с обычными геологическими условиями

Сельский Дом культуры на 300 мест

Стадия	Лист	Листов
РП	31	

Схема расположения кирпичных стен и перегородок на отм. +3.800

АО "КазНИИСА"

Взам.инв.N | Подпись и дата | Инв. N подл.

Фрагмент кирпичной стены до плиты перекрытия толщиной 250 мм. (Вид2)

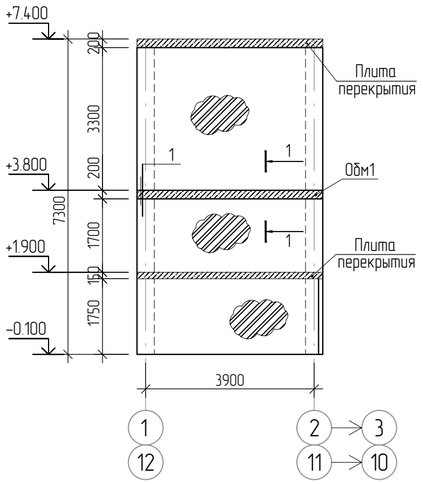

Усиление кирпичных перегородок толщиной 120 мм. (Вид3)

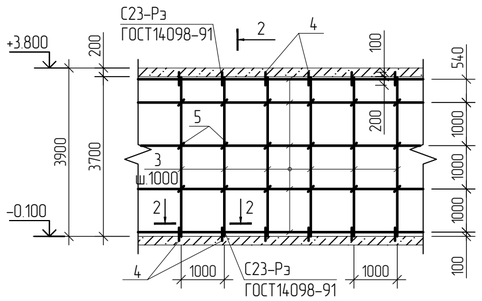

1 – 1

Усиление кирпичных перегородок толщиной 120 мм. (Вид4)

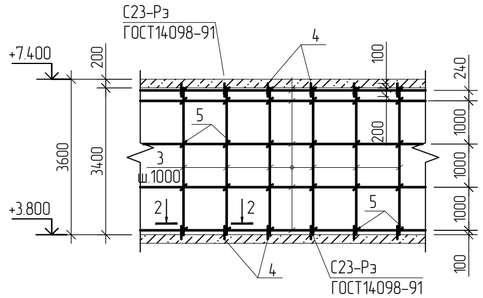

2 – 2

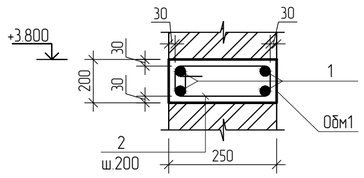

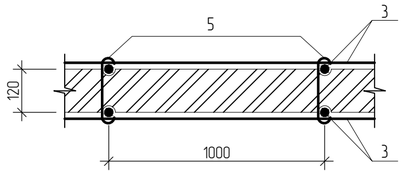

Вид 5

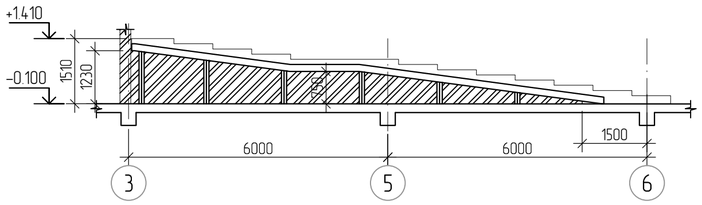

1

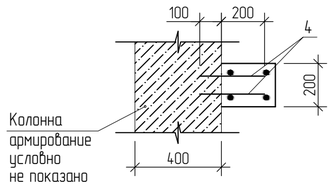

Ведомость расхода стали на элемент кг.

Марка элемента	Изделия арматурные						Изделия металлические			
	Арматура класса					Всего	Прокат марки			Всего
	А-I		А-III				С245 ГОСТ 27772-88			
	ГОСТ 5781-82*						ГОСТ8278-83			
	ф6	Итого	ф10		Итого		100х80х4	200х80х5	Итого	
Прм1	0.72	0.72	2.72		2.72	3.44				
Прм2	0.72	0.72	3.2		3.2	3.92				
Прм3	0.84	0.84	3.44		3.44	4.28				
Прм4	0.84	0.84	3.68		3.68	4.52				
Прм5	0.96	0.96	3.88		3.88	4.84				
Прм6	1.08	1.08	4.52		4.52	5.6				
Прм7	1.2	1.2	5.4		5.4	6.6				
Прм8	1.44	1.44	6.16		6.16	7.6				
Прм9	1.8	1.8	7.36		7.36	9.16				
Прм10	0.6	0.6	3.0		3.0	3.6				
Прм11	6.72	6.72	13.76		13.76	20.48		6.8	6.8	6.8
Прм12	0.6	0.6	2.36		2.36	2.96	0.77		0.77	0.77
Прм13	0.96	0.96	3.92		3.92	4.88	0.77		0.77	0.77
Прм14	1.08	1.08	4.56		4.56	5.64	0.77		0.77	0.77
Прм15	1.19	1.19	3.44		3.44	4.63				
Прм16	1.19	1.19	3.68		3.68	4.87				
Прм17	1.36	1.36	4.16		4.16	5.52				
Прм18	1.53	1.53	4.52		4.52	6.05				
Прм19	1.87	1.87	5.4		5.4	7.27				
Прм20	2.21	2.21	6.16		6.16	8.37				
Прм21	4.62	4.62	10.4		10.4	15.02				
Прм22	3.30	3.30	7.6		7.6	10.90				
Прм23	6.16	6.16	14.0		14.0	20.16				
Прм24	9.46	9.46	20.96		20.96	30.42				
Прм25	1.53	1.53	4.56		4.56	6.09		6.8	6.8	6.8
Прм26	2.38	2.38	6.76		6.76	9.14		6.8	6.8	6.8

Ведомость деталей

Поз.	Эскиз
2	320, 270, 170, 220, L=980
5	120, 50, 50

1. Схему расположения кирпичных стен и перегородок, см. КЖ2 лист 30,31.
2. Общие примечания см. КЖ2 лист 30.

Спецификация элементов кирпичных стен и перегородок

Поз.	Обозначение	Наименование	Кол. на исп. -0.100	Кол. на исп. +3.800	Масса кг.	Приме-чание.
1	2	3	4	5	6	7
		Сборочные единицы				
Прм1	КЖ2 лист 33	Перемычки монолитные Прм1	1			
Прм2	—"—	Прм2	5	5		
Прм3	—"—	Прм3	17	6		
Прм4	—"—	Прм4	1	2		
Прм5	—"—	Прм5	2	1		
Прм6	—"—	Прм6	3	5		
Прм7	—"—	Прм7	4	1		
Прм8	—"—	Прм8		1		
Прм9	—"—	Прм9		1		
Прм10	—"—	Прм10	4			
Прм11	—"—	Прм11		1		
Прм12	—"—	Прм12		1		
Прм13	—"—	Прм13	4	2		
Прм14	—"—	Прм14	2			
Прм15	—"—	Прм15	3	6		
Прм16	—"—	Прм16		2		
Прм17	—"—	Прм17	5	4		
Прм18	—"—	Прм18	2			
Прм19	—"—	Прм19	9	2		
Прм20	—"—	Прм20	1	7		
Прм21	—"—	Прм21	1			
Прм22	—"—	Прм22	1	3		
Прм23	—"—	Прм23	1			
Прм24	—"—	Прм24	1			
Прм25	—"—	Прм25	1	1		
Прм26	КЖ2 лист 33	Прм26	1			
Обм1		Обвязка монолитная Обм1 пм	28.5			
		Детали				
М8		Распорный анкерный болт М8 L=80	12	8	0.032	
		Обрамление монолитное Обм1 (расход дан на 1 пм)				
1		ф16-А-III(А400) ГОСТ5781-82* L=1000	4		1.58	
2*		ф6-А-I(А240) ГОСТ5781-82* L=980	5		0.05	
		Бетон кл. В15 м3	0.05			
		Усиление кирпичных перегородок толщиной 120мм				
3		ф10-А -I II(А400) ГОСТ 34028-2016 пм	3217.0	1515.0	0.617	
4		ф10-А -I II(А400) ГОСТ 34028-2016 L=300	728	376	0.18	
5*		ф6-А -I (А240) ГОСТ 34028-2016 L=220	1800	900	0.05	

Взам инв.N | Подпись и дата | Инв. N подл.

Привязан
Заказ: 25-19-КЖ2

Инженер	Донсков С	
Н.контр	Кулмуханбетов	
Гап	Таспаев А	
Инв. N		

Изм.	Кол.уч	Лист	№док.	Подп.	Дата

Гл.констр.пр	Кулжабаев
Разработал	Ногайбаев
Проверил	Покоякова
Н.контр.	Нурпеисов

ТП РК 300 СДК (IVA, IVГ)-2.2 -2013-КЖ2

Сельский Дом культуры на 300 мест для ~~IVA~~, IVГ климатических подрайонов с обычными геологическими условиями

Сельский Дом культуры на 300 мест

Стадия	Лист	Листов
РП	32	

Спецификация элементов кирпичных стен и перегородок.

АО "КазНИИСА"

Спецификация элементов (начало)

Марка изделия	Поз. дет.	Наименование	Кол.	Масса 1дет., кг	Масса изделия кг
1	2	3	4	5	6
Прм1	1	⌀10-А -I II(А400) ГОСТ 34028-2016 L=1110	4	0.68	3.44
	2*	⌀6-А -I (А240) ГОСТ 34028-2016 L=540	6	0.12	
		Бетон кл.В15 м3	0.012		
Прм2	3	⌀10-А-III(А400) ГОСТ 34028-2016 L=1290	4	0.8	3.92
	2*	⌀6-А -I (А240) ГОСТ 34028-2016 L=540	6	0.12	
		Бетон кл.В15 м3	0.016		
Прм3	4	⌀ 10-А -I II(А400) ГОСТ 34028-2016 L=1390	4	0.86	4.28
	2*	⌀6-А -I (А240) ГОСТ 34028-2016 L=540	7	0.12	
		Бетон кл.В15 м3	0.017		
Прм4	5	⌀ 10-А -I II(А400) ГОСТ 34028-2016 L=1490	4	0.92	4.52
	2*	⌀6-А -I (А240) ГОСТ 34028-2016 L=540	7	0.12	
		Бетон кл.В15 м3	0.018		
Прм5	6	⌀ 10-А -I II(А400) ГОСТ 34028-2016 L=1580	4	0.97	4.84
	2*	⌀6-А -I (240) ГОСТ 34028-2016 L=540	8	0.12	
		Бетон кл.В15 м3	0.019		
Прм6	7	⌀ 10-А -I II(А400) ГОСТ 34028-2016 * L=1830	4	1.13	5.6
	2*	⌀6-А -I (240) ГОСТ 34028-2016 L=540	9	0.12	
		Бетон кл.В15 м3	0.022		
Прм7	8	⌀10-А -I II(А400) ГОСТ 34028-2016 L=2190	4	1.35	6.6
	2*	⌀6-А -I (240) ГОСТ 34028-2016 L=540	10	0.12	
		Бетон кл.В15 м3	0.027		
Прм8	9	⌀10-А -I II(А400) ГОСТ 34028-2016 L=2490	4	1.54	7.6
	2*	⌀6-А -I (240) ГОСТ 34028-2016 L=540	12	0.12	
		Бетон кл.В15 м3	0.03		
Прм9	10	⌀10-А-III(А400) ГОСТ5781-82* L=2980	4	1.84	9.16
	2*	⌀6-А -I (240) ГОСТ 34028-2016 L=540	15	0.12	
		Бетон кл.В15 м3	0.036		
Прм10	11	⌀ 10-А -I II (А400) ГОСТ 34028-2016 L=1210	4	0.75	3.6
	2*	⌀6-А -I (240) ГОСТ 34028-2016 L=540	5	0.12	
		Бетон кл.В15 м3	0.013		
Прм11	12	⌀10-А -I II(А400) ГОСТ 34028-2016 L=5580	4	3.44	27.28
	13*	⌀6-А -I (А240) ГОСТ 34028-2016 L=1080	28	0.24	
	25	Гн 200х80х5 ГОСТ8278-83 L=250	2	3.4	
		Бетон кл.В15 м3	0.28		
Прм12	14	⌀ 10-А -I II(А400) ГОСТ 34028-2016 L=950	4	0.59	3.73
	2*	⌀6-А -I (А240) ГОСТ 34028-2016 L=540	5	0.12	
	15	Гн 100х80х4 ГОСТ8278-83 L=100	1	0.77	
		Бетон кл.В15 м3	0.011		
Прм13	16	⌀10-А -I II(А400) ГОСТ 34028-2016 L=1590	4	0.98	4.88
	2*	⌀6-А -I (А240) ГОСТ 34028-2016 L=540	8	0.12	
	17	Гн 100х80х4 ГОСТ8278-83 L=100	1	0.77	
		Бетон кл.В15 м3	0.019		

(окончание)

1	2	3	4	5	6
Прм14	17	⌀10-А -I II(А400) ГОСТ 34028-2016 L=1850	4	1.14	6.41
	2*	⌀6-А -I (А240) ГОСТ 34028-2016 L=540	9	0.12	
	17	Гн 100х80х4 ГОСТ8278-83 L=100	1	0.77	
		Бетон кл.В15 м3	0.022		
Прм15	4	⌀ 10-А -I II(А400) ГОСТ 34028-2016 L=1390	4	0.86	4.63
	18*	⌀6-А -I (А240) ГОСТ 34028-2016 L=800	7	0.17	
		Бетон кл.В15 м3	0.035		
Прм16	5	⌀ 10-А -I II(А400) ГОСТ 34028-2016 L=1490	4	0.92	4.87
	18*	⌀6-А -I (А240) ГОСТ 34028-2016 L=800	7	0.17	
		Бетон кл.В15 м3	0.038		
Прм17	19	⌀10-А -I II(А400) ГОСТ 34028-2016 L=1680	4	1.04	5.52
	18*	⌀6-А -I (А240) ГОСТ 34028-2016 L=800	8	0.17	
		Бетон кл.В15 м3	0.043		
Прм18	7	⌀ 10-А -I II(А400) ГОСТ 34028-2016 L=1830	4	1.13	6.05
	18*	⌀6-А -I (А240) ГОСТ 34028-2016 L=800	9	0.17	
		Бетон кл.В15 м3	0.046		
Прм19	8	⌀10-А -I II(А400) ГОСТ 34028-2016 L=2190	4	1.35	7.27
	18*	⌀6-А -I (А240) ГОСТ 34028-2016 L=800	11	0.17	
		Бетон кл.В15 м3	0.055		
Прм20	9	⌀ 10-А -I II(А400) ГОСТ 34028-2016 L=2490	4	1.54	8.37
	18*	⌀6-А -I (А240) ГОСТ 34028-2016 L=800	13	0.17	
		Бетон кл.В15 м3	0.063		
Прм21	20	⌀10-А -I II(А400) ГОСТ 34028-2016 L=4210	4	2.6	15.02
	13*	⌀6-А -I (А240) ГОСТ 34028-2016 L=980	21	0.22	
		Бетон кл.В15 м3	0.21		
Прм22	21	⌀ 10-А -I II(А400) ГОСТ 34028-2016 L=3080	4	1.9	10.90
	13*	⌀6-А -I (А240) ГОСТ 34028-2016 L=980	15	0.22	
		Бетон кл.В15 м3	0.16		
Прм23	22	⌀10-А -I II(А400) ГОСТ 34028-2016 L=5680	4	3.5	20.16
	13*	⌀6-А -I (А240) ГОСТ 34028-2016 L=980	28	0.22	
		Бетон кл.В15 м3	0.29		
Прм24	23	⌀10-А -I II(А400) ГОСТ 34028-2016 L=8500	4	5.24	30.42
	13*	⌀6-А -I (А240) ГОСТ 34028-2016 L=980	43	0.22	
		Бетон кл.В15 м3	0.43		
Прм25	24	⌀ 10-А -I II(А400) ГОСТ 34028-2016 L=1840	4	1.14	9.49
	18*	⌀6-А -I (А240) ГОСТ 34028-2016 L=800	9	0.17	
	25	Гн 200х80х5 ГОСТ8278-83 L=250	1	3.4	
		Бетон кл.В15 м3	0.046		
Прм26	26	⌀10-А -I II(А400) ГОСТ 34028-2016 L=2740	4	1.69	12.54
	18*	⌀6-А -I (А240) ГОСТ 34028-2016 L=800	14	0.17	
	25	Гн 200х80х5 ГОСТ8278-83 L=250	1	3.4	
		Бетон кл.В15 м3	0.069		

Перемычки монолитные Прм2 ÷ Прм9 (Прм15 ÷ Прм20)

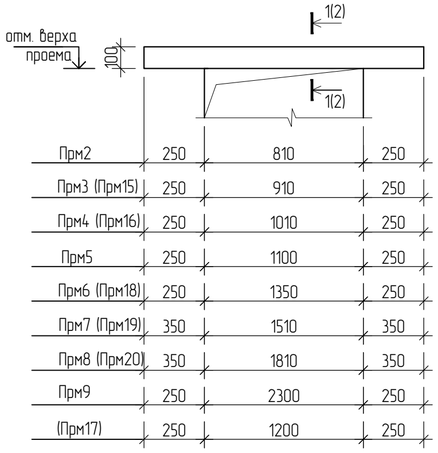

Перемычки монолитные Прм21 ÷ Прм24

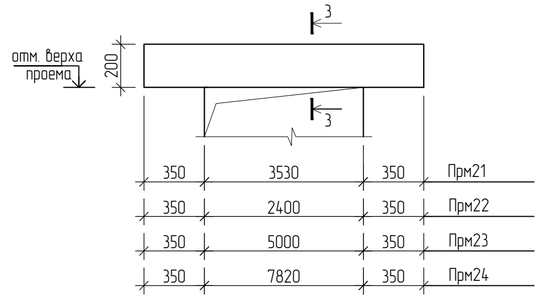

Перемычки монолитные Прм1, Прм10

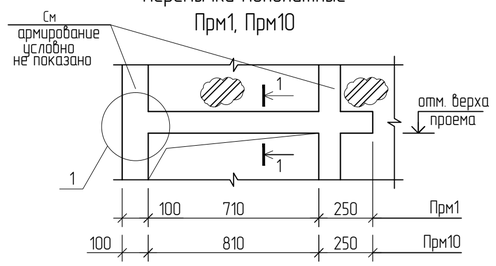

1 – 1

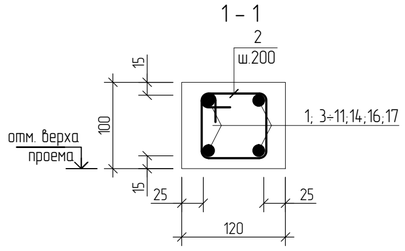

Перемычка монолитная Прм11

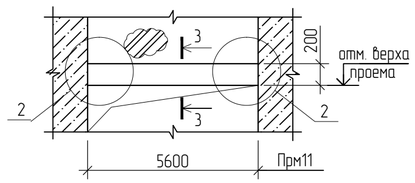

Перемычки монолитные Прм12, Прм13, Прм14 (Прм25, Прм26)

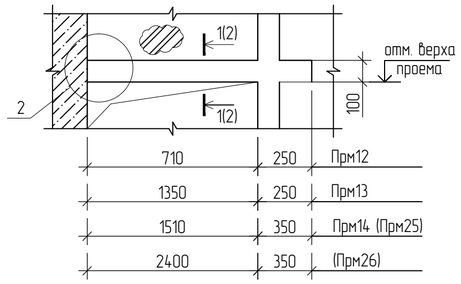

1

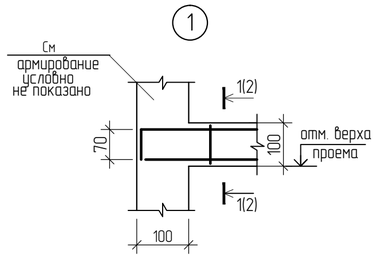

2

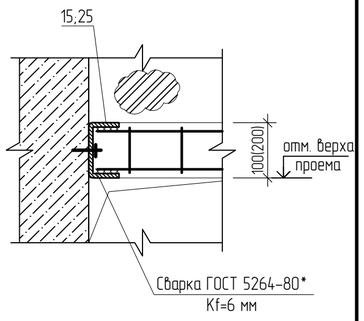

2 – 2 (3 – 3)

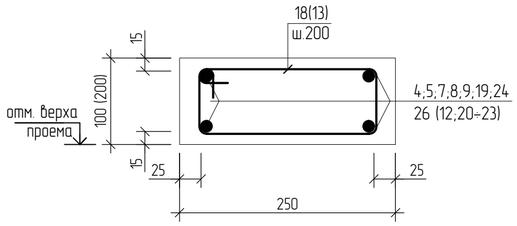

Ведомость деталей

Поз.	Эскиз
2	190, 180, 80, 90; L=540
18(13)	320, 180(270), 80(170), 220; L=800(980)

1. Схему расположения кирпичных стен и перегородок см. КЖ2 лист 30,31.
2. Общие примечания см. КЖ2 лист 30.

Изм.	Кол.уч	Лист	№док.	Подп.	Дата

ТП РК 300 СДК (IVA, IVГ)-2.2 -2013-КЖ2

Сельский Дом культуры на 300 мест для ~~IVA~~, IVГ климатических подрайонов с обычными геологическими условиями

Гл.констр.пр	Кулжабаев	
Разработал	Ногайбаев	
Проверил	Покоякова	
Н.контр.	Нурпеисов	

Сельский Дом культуры на 300 мест

Стадия	Лист	Листов
РП	33	

Перемычки монолитные

АО "КазНИИСА"

Привязан

Заказ: 25-19-КЖ2

Инженер	Донсков С	
Н.контр	Кулмуханбетов	
Гап	Таспаев А	

Инв. N

Взам инв.N | Подпись и дата | Инв. N подл.

Вид А

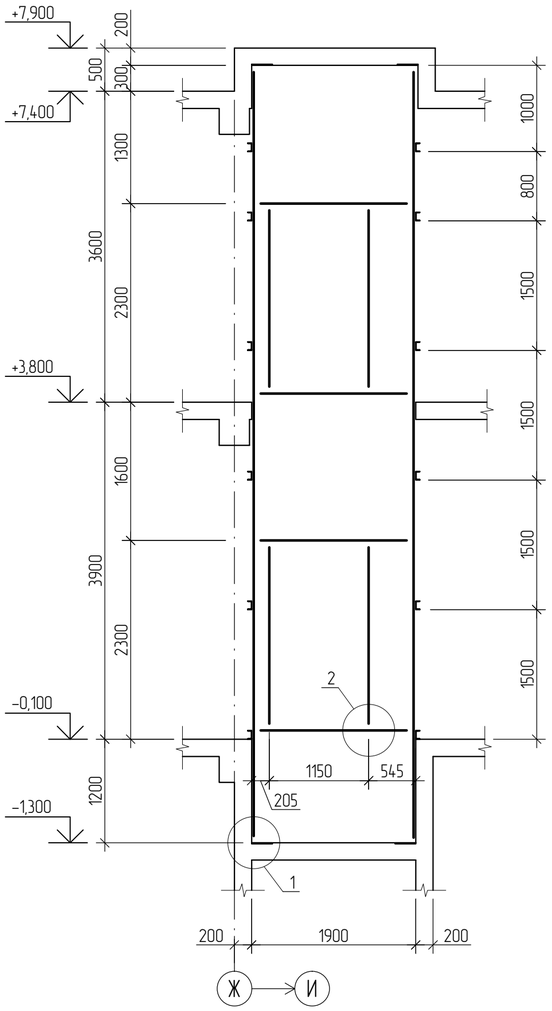

Вид Б

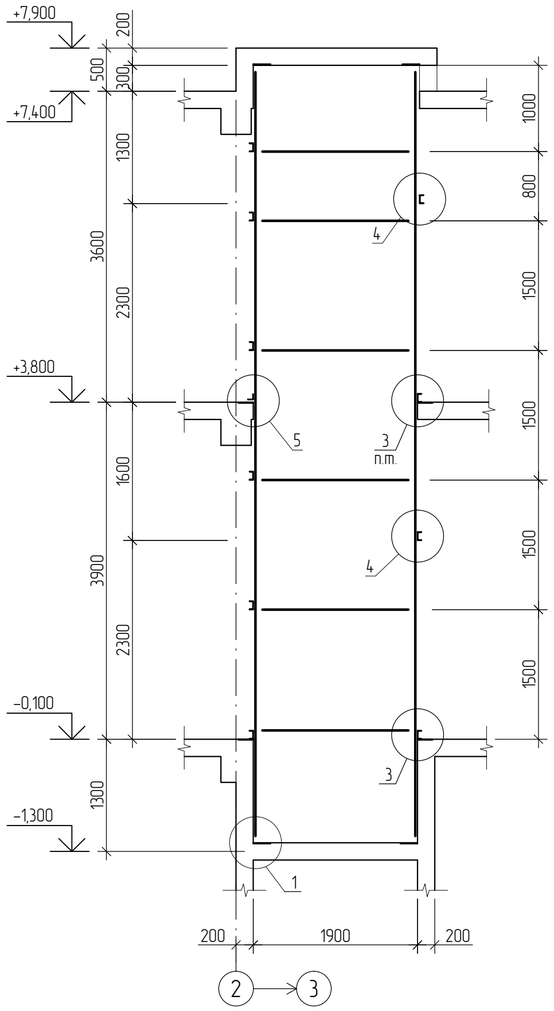

Вид В

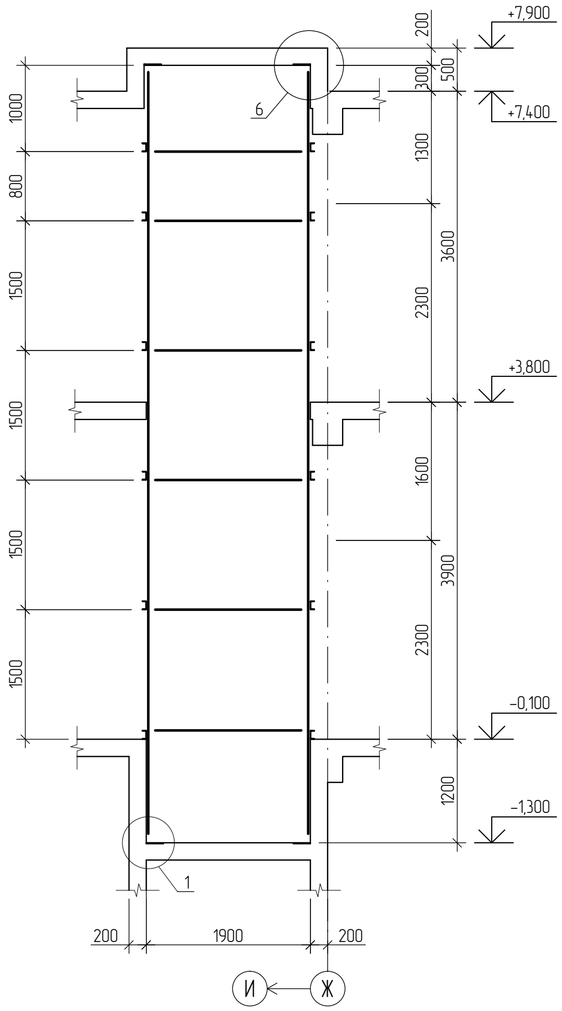

Вид Г

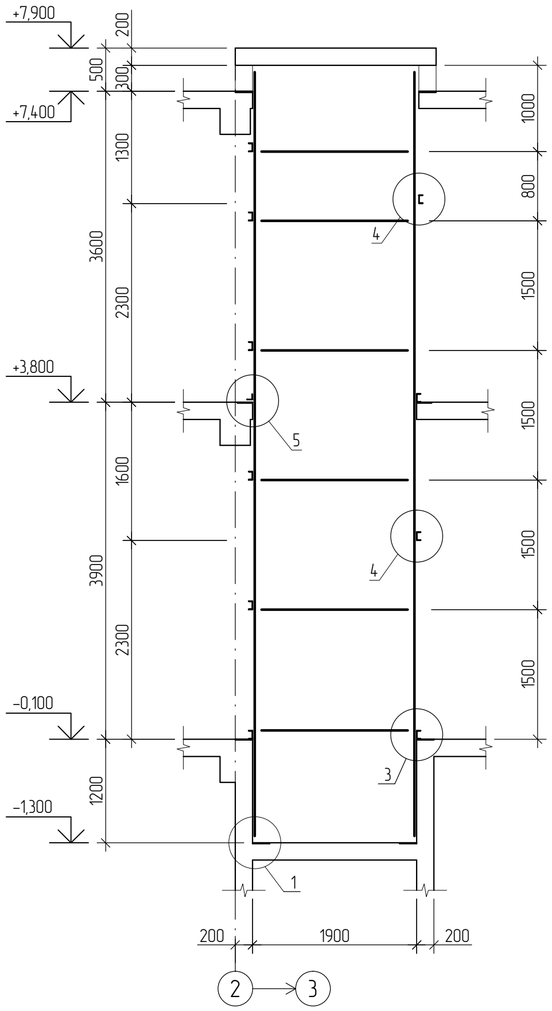

Схема расположения металлического каркаса шахты лифта на отм.-1,300

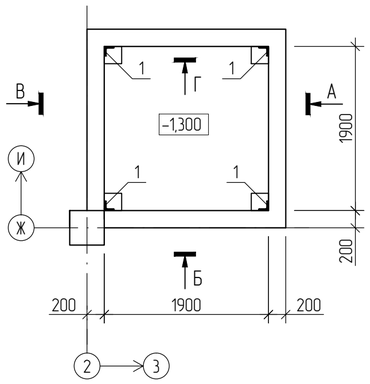

Схема расположения металлического каркаса шахты лифта с отм.-0,100

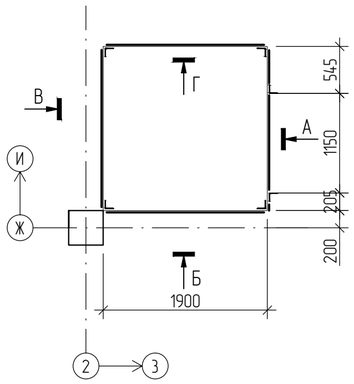

1. Все работы производить с требованием соответствующих глав СНиП РК 103-05-2001 по производству работ, по технике безопасности и указаний настоящей рабочей документации.
2. До изготовления каркаса шахты лифта – размеры по длине уточнить по месту.
3. Сварку вести электродами типа Э42а по ГОСТ 9467-75*. Высоту сварных швов, кроме оговоренных, принимать по наименьшей толщине свариваемых элементов.
4. Изготовление изделий вести ручной дуговой сваркой в соответствии с требованиями ГОСТ 5264-80*.
5. Все металлоконструкции после сварочных работ, очистить от пыли и грязи, покрыть грунтовкой ГФ-021 (ГОСТ 25129-82) в два слоя и покрыть эмалью ПФ-115 (ГОСТ 6465-76) в два слоя , согласно СН РК 2.01-01-2013 и СП РК 2.01-101-2013
6. Схему расположения монолитного покрытия шахты лифта см. КЖ2 лист 36.
7. Спецификацию элементов шахты лифта см. КЖ2 лист 35.
8. Узлы 1 -:- 6 разработаны на листе КЖ2 лист 35.

							ТП РК 300 СДК (IVА, IVГ)-2.2 -2013-КЖ2		
							Сельский Дом культуры на 300 мест для IVА, IVГ климатических подрайонов с обычными геологическими условиями		
		Изм.	Кол.уч.	Лист	№док.	Подпись	Дата		
Привязан	Заказ: 25-19-КЖ2						Сельский Дом культуры на 300 мест	Стадия	Лист	Листов
Инженер	Донсков С		Гл.констр.пр	Кулжабаев				РП	34	
Н.контр	Кулмуханбетов		Разработал	Халыков			Схема расположения металлического каркаса шахты лифта с отм.-1,300 до отм.+7,900	АО "КазНИИСА"		
Гап	Таспаев А.		Проверил	Покоякова						
Инв. №			Норм. контр.	Нурпеисов						

Взам инв.N | Подпись и дата | Инв. N подл.

1

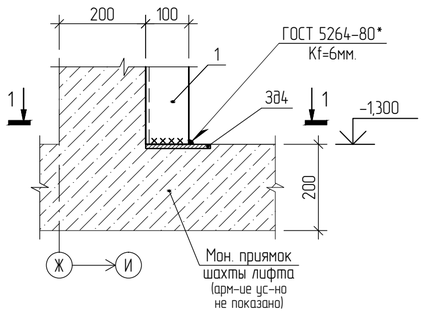

1 – 1

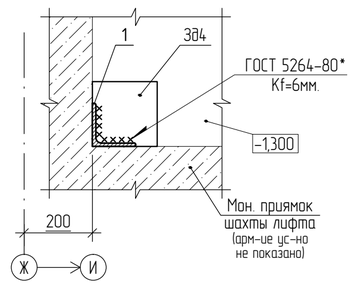

2

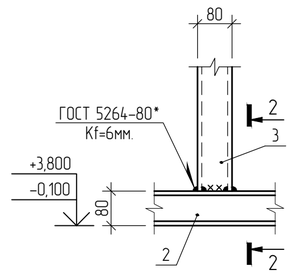

2 – 2

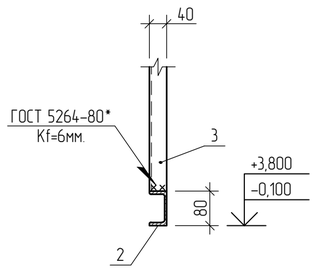

Спецификация элементов к схеме расположения металлического каркаса шахты лифта

Поз.	Обозначение	Наименование	Кол.	Масса ед., кг	Приме-чание
		Детали			
1		уголок 100х8 ГОСТ 8509-93 / С245 ГОСТ 27772-88 L=9000	4	109.8	
2		швеллер №8 ГОСТ 8240-97 / С245 ГОСТ 27772-88 L=1900	22	13.4	
3		швеллер №8 ГОСТ 8240-97 / С245 ГОСТ 27772-88 L=2220	4	15.65	
4		уголок 63х6 ГОСТ 8509-93 / С245 ГОСТ 27772-88 L=70	4	0.4	

3

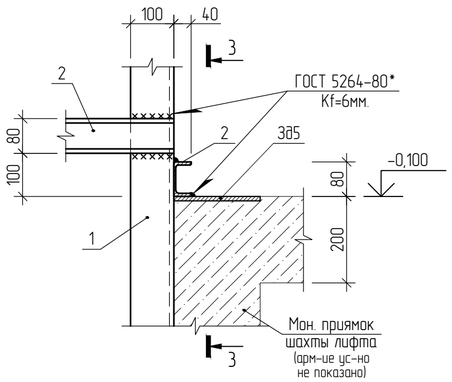

3 – 3

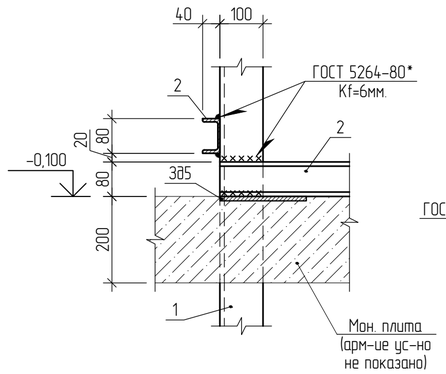

4

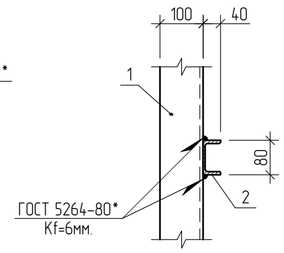

5

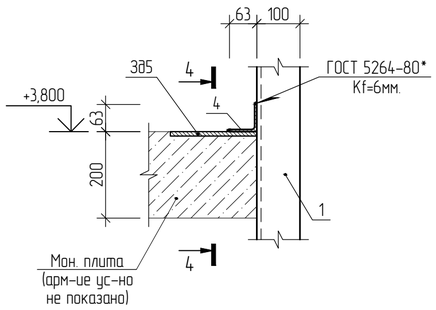

5 – 5

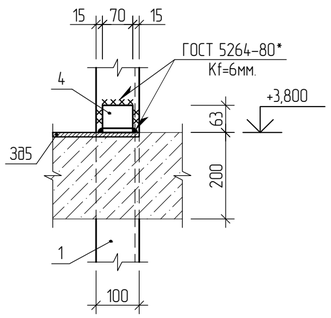

6

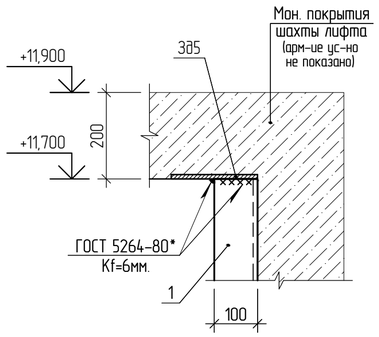

Узел крепления горизонтальных поясов к стойке

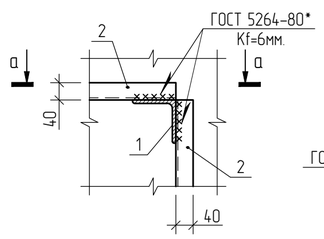

а – а

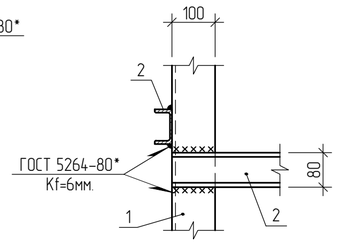

1. Общие примечания см. КЖ2 лист 34.
2. Схему расположения металлического каркаса шахты лифта с отм.-1,300 до отм.+7,900 см. КЖ2 лист 34.
3. Узлы 1 –:– 6 замаркированы на листе КЖ2 лист 34.

Изм.	Кол.уч.	Лист	№док.	Подпись	Дата

ТП РК 300 СДК (IVA, IVГ)-2.2 -2013-КЖ2

Сельский Дом культуры на 300 мест для IVA, IVГ климатических подрайонов с обычными геологическими условиями

Привязан	Заказ: 25-19-КЖ2		
Инженер	Донсков С	Гл.констр.пр	Кулжабаев
Н.контр	Кулмуханбетов	Разработал	Халыков
Гап	Таспаев А	Проверил	Покоякова
Инв. №		Норм. контр.	Нурпеисов

Сельский Дом культуры на 300 мест

Стадия	Лист	Листов
РП	35	

Узлы 1 –:– 6 по металлическому каркасу шахты лифта

АО "КазНИИСА"

Взам инв.N | Подпись и дата | Инв. N подл.

Схема расположения монолитной стены шахты лифта на отм.+7,400 (опалубка)

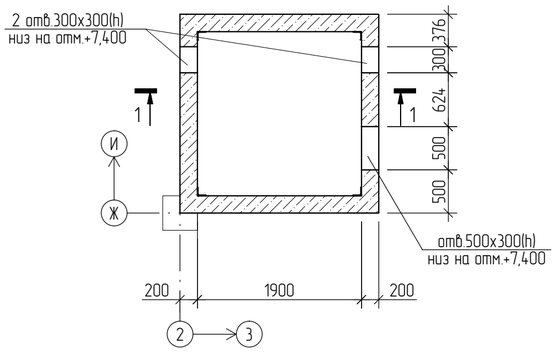

Схема расположения монолитного покрытия шахты лифта на отм.+7,900 (опалубка)

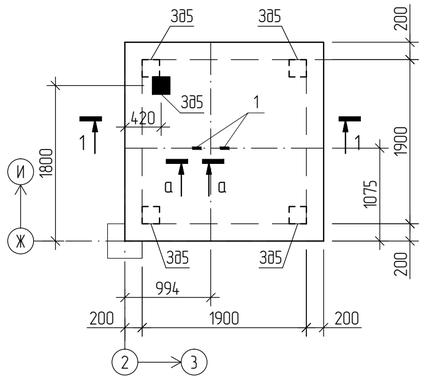

1 – 1

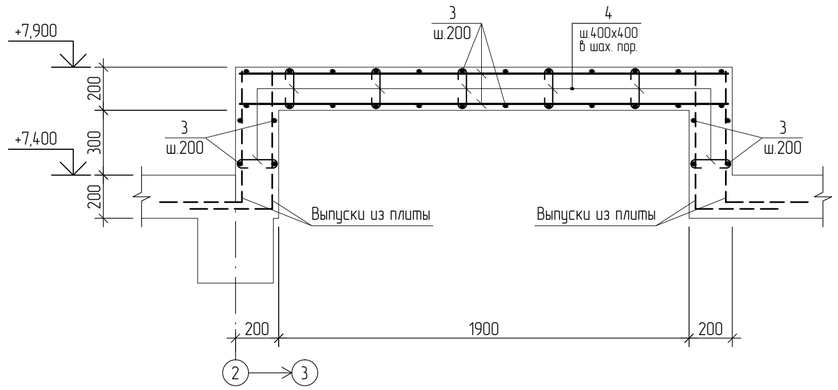

а – а

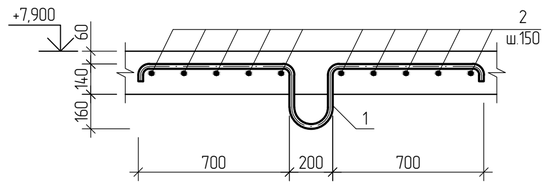

Спецификация элементов

Поз.	Обозначение	Наименование	Кол.	Масса ед., кг	Приме-чание
		Сборочные единицы			
3Д5	КЖ2 лист42	Закладная деталь 3Д5	5	3.66	
		Детали			
1*		⌀22-А -I(А400) ГОСТ 34028-2016 L=2360	2	7.04	
2		⌀22-А -III(А400) ГОСТ 34028-2016 L=1000	20	2.98	
3		⌀12-А -III(А400) ГОСТ 34028-2016 L=п.м.	150.0	0.888	
4*		⌀6-А -I (А240) ГОСТ 34028-2016 L=320	104	0.07	
		Материал:			
		Бетон кл. В25 $м^3$	1.6		

Позиции, обозначенные знаком (*),см. ведомость деталей

Ведомость деталей

Поз.	Эскиз
1	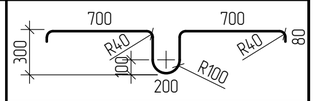
4	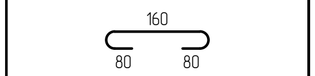

1. Схему расположения металлического каркаса шахты лифта с отм.-1,300 до отм.+7,900 см. КЖ2 лист34.
2. Защитный слой бетона принят по наружной грани рабочих арматур.
3. Арматуру во всех пересечениях вязать вязальной проволокой.

Ведомость расхода стали на один элемент

Марка элемента	Арматурные изделия							Изделия закладные				
	Арматура класса						Всего	Арматура класса		Прокат марки		Всего
	А-III			А-I				А-III		С235		
	ГОСТ 34028-2016							ГОСТ34028-2016		ГОСТ 103-2006		
	⌀12	⌀22	Итого	⌀6	⌀22	Итого		⌀10	Итого	-10	Итого	
Монолитная стена и покрытия шахты лифта	133.2	59.6	192.80	7.28	14.08	21.36	214.16	2.6	2.6	15.7	15.7	18.3

Привязан	Заказ: 25-19-КЖ2						
Инженер	Донсков С		Гл.констр.пр	Кулжабаев			
Н.контр	Кулмуханбетов		Разработал	Халыков			
Гап	Таспаев А		Проверил	Покоякова			
Инв. №			Норм. контр.	Нурпеисов			

Изм.	Кол.уч.	Лист	№док.	Подпись	Дата

ТП РК 300 СДК (IVА, IVГ)-2.2 -2013-КЖ2

Сельский Дом культуры на 300 мест для ~~IVА~~, IVГ климатических подрайонов с обычными геологическими условиями

Сельский Дом культуры на 300 мест

Стадия	Лист	Листов
РП	36	

Схема расположения монолитных стен шахты лифта на отм.+7,400 и покрытия на отм.+7,900

АО "КазНИИСА"

Взам инв.N | Подпись и дата | Инв. N подл.

Схема расположения элементов кровли на отм. +3,800

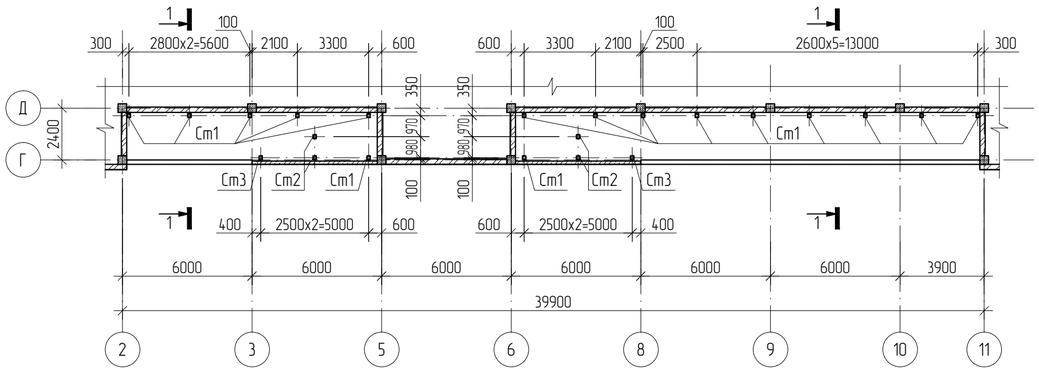

Ст1 ... Ст3

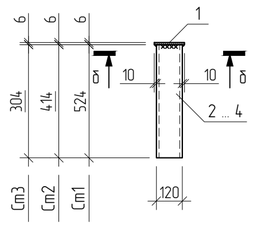

Спецификация элементов кровли на отм. +3,800

Поз.	Обозначение	Наименование	Кол.	Масса ед., кг	Приме-чание
		Сборочные единицы			
		Стойки			
Ст1	см. данный лист	Стойка Ст1	16	11.81	188.96
Ст2	-- " --	Стойка Ст2	4	9.53	38.12
Ст3	-- " --	Стойка Ст3	2	7.24	14.48
		Балки			
Б1		швеллер 12 ГОСТ 8240-97 L=п.м.	13.0	10.42	135.46
Б2		швеллер 12 ГОСТ 8240-97 L=п.м.	37.0	10.42	385.54
Б3		швеллер 12 ГОСТ 8240-97 L=п.м.	85.0	10.42	885.70
		Детали			
1		профнастил Н60-845-0.9 ГОСТ 24045-2010 $м^2$	105.0	11.10	1165.50
2		профиль $\frac{50x50x5\ ГОСТ\ 30245-2003}{С245\ ГОСТ\ 27772-88}$ L=п.м.	125.0	6.56	820.00

Схема расположения элементов кровли на отм. +3,800

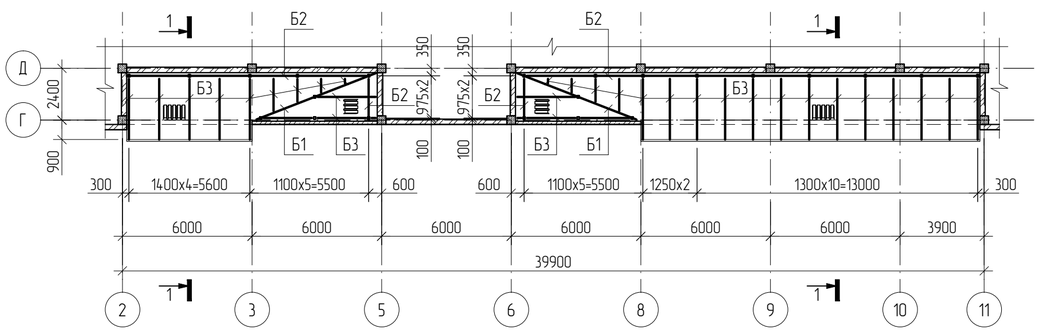

б – б

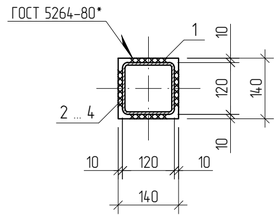

Спецификация элементов на стойки

Марка изделия	Поз. дет.	Наименование	Кол.	Масса 1 дет., кг	Масса изделия, кг
Ст1	1	полоса $\frac{-6x140\ ГОСТ\ 103-2006}{С245\ ГОСТ\ 27772-88}$ L=140	1	0.93	11.81
	2	профиль $\frac{120x120x6\ ГОСТ\ 30245-2003}{С245\ ГОСТ\ 27772-88}$ L=524	1	10.88	
Ст2	1	полоса $\frac{-6x140\ ГОСТ\ 103-2006}{С245\ ГОСТ\ 27772-88}$ L=140	1	0.93	9.53
	3	профиль $\frac{120x120x6\ ГОСТ\ 30245-2003}{С245\ ГОСТ\ 27772-88}$ L=414	1	8.60	
Ст3	1	полоса $\frac{-6x140\ ГОСТ\ 103-2006}{С245\ ГОСТ\ 27772-88}$ L=140	1	0.93	7.24
	4	профиль $\frac{120x120x6\ ГОСТ\ 30245-2003}{С245\ ГОСТ\ 27772-88}$ L=304	1	6.31	

1 – 1

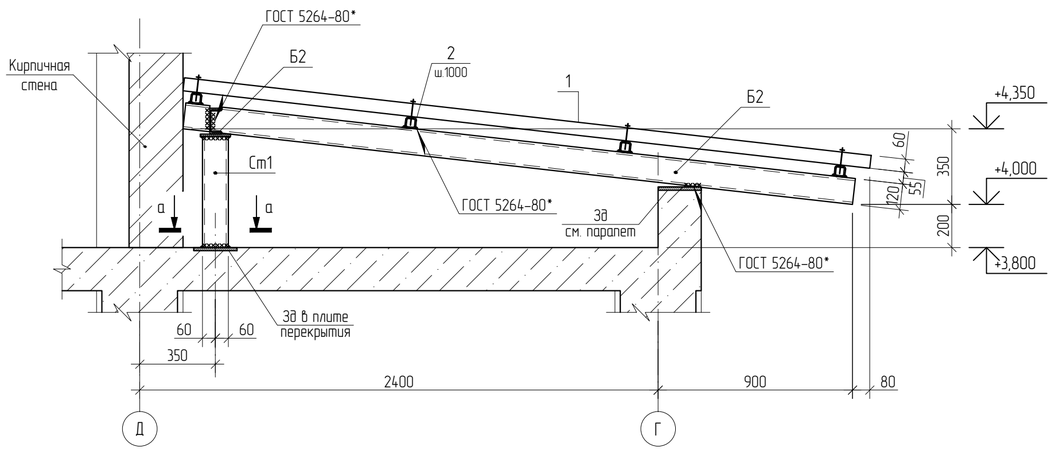

а – а

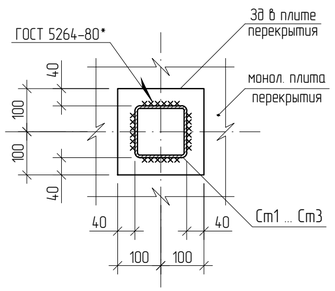

1. Сварку металлоизделий вести электродами типа Э-42А по ГОСТ 9467-75*, ручной дуговой сваркой в соответствии с требованиями ГОСТ 5264-80*.
2. Сварку производить в соответствии с требованиями главы 11, СНиП РК 5.03-37-2005.
3. Минимальные толщины угловых швов принимать по таблице 39 главы 12, СНиП РК 5.04-23-2002 kf=5мм.
4. Металлоконструкции после сварочных работ, очистить от пыли и грязи. Покрыть грунтовкой ГФ-021 (ГОСТ 25129-82*) в два слоя и эмалью ПФ-115 (ГОСТ 6465-76) в два слоя, согласно СН РК 2.01-01-2013 и СП РК 2.01-101-2013 «Защита строительных конструкций от коррозии»
5. Профнастил (поз.1) крепить к прогонам шурупами с уплотнительной шайбой.

Взам. инв.N	Подпись и дата	Инв. N подл.

Изм.	Кол.уч.	Лист	Nдок.	Подпись	Дата

ТП РК 300 СДК (IVA, IVГ)-2.2-2013-КЖ2

Сельский Дом культуры на 300 мест для ~~IVA~~, IVГ климатических подрайонов с обычными геологическими условиями

Привязан Заказ: 25-19-КЖ2

Инженер	Донсков С	Гл. констр. пр.	Кулжабаев	
Н.контр	Кулмуханбетов	Разработал	Балтабаев	
Гап	Таспаев А	Проверил	Покоякова	
Инв. N		Н. контр.	Нурпеисов	

Сельский Дом культуры на 300 мест

Стадия	Лист	Листов
РП	37	

Схема расположения стоек кровли на отм. +3,800

АО "КазНИИСА"

Схема расположения стоек кровли на отм. +7,400

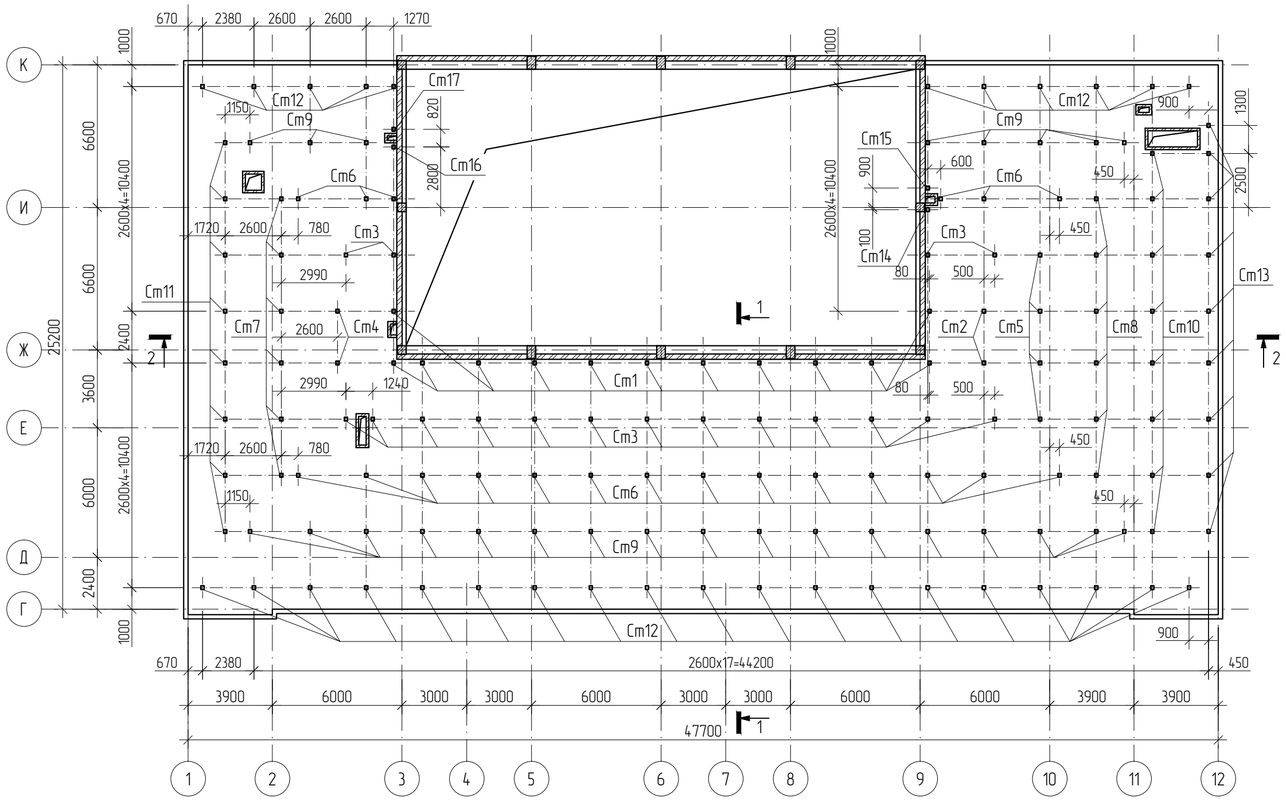

1 – 1

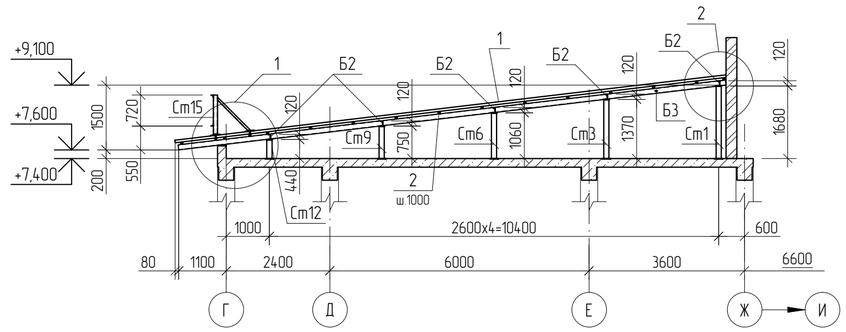

2 – 2

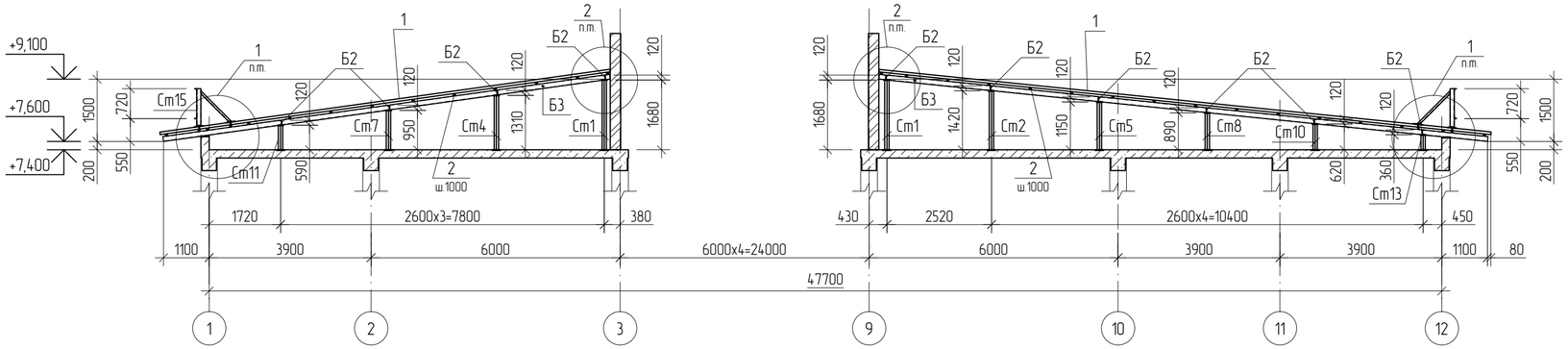

1. Сварку металлоизделий вести электродами типа Э-42А по ГОСТ 9467-75*, ручной дуговой сваркой в соответствии с требованиями ГОСТ 5264-80*.
2. Сварку производить в соответствии с требованиями главы 11, СНиП РК 5.03-37-2005.
3. Минимальные толщины угловых швов принимать по таблице 39 главы 12, СНиП РК 5.04-23-2002 kf=5мм.
4. Металлоконструкции и ограждение после сварочных работ, очистить от пыли и грязи. Покрыть грунтовкой ГФ-021 (ГОСТ 25129-82*) в два слоя и эмалью ПФ-115 (ГОСТ 6465-76) в два слоя, согласно СН РК 2.01-01-2013 и СП РК 2.01-101-2013 «Защита строительных конструкций от коррозии»
5. Профнастил (поз.1) крепить к прогонам шурупами с уплотнительной шайбой.
6. Узлы 1; 2 см. КЖ2 лист 39.
7. Спецификацию элементов кровли см. КЖ2 лист 40.

Взам инв.N	Подпись и дата	Инв. N подл.

Изм.	Кол.уч.	Лист	Nдок.	Подпись	Дата

ТП РК 300 СДК (IVA, IVГ)-2.2-2013-КЖ2

Сельский Дом культуры на 300 мест для ~~IVA~~, IVГ климатических подрайонов с обычными геологическими условиями

Привязан	Заказ: 25-19-КЖ2		
Инженер	Донсков С	Гл. констр. пр.	Кулжабаев
Н.контр	Кулмуханбетов	Разработал	Балтабаев
Гап	Таспаев А	Проверил	Покоякова
Инв. N		Н. контр.	Нурпеисов

Сельский Дом культуры на 300 мест	Стадия	Лист	Листов
	РП	38	

Схема расположения стоек кровли на отм. +7,400

АО "КазНИИСА"

Схема расположения элементов кровли на отм. +7,400

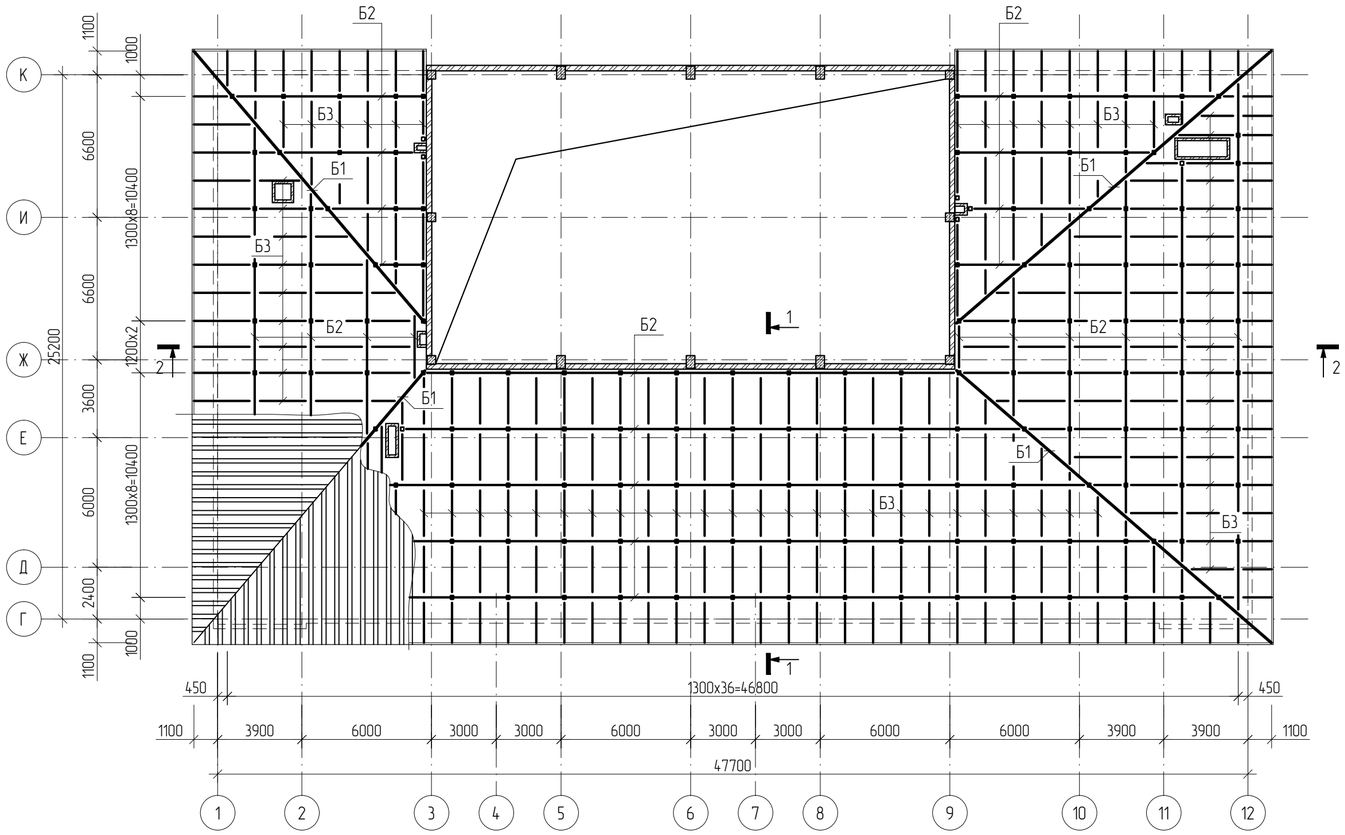

1/38

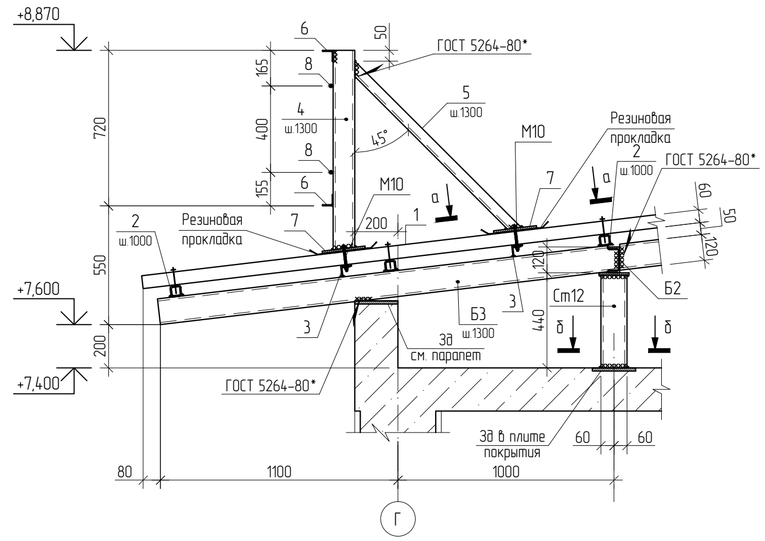

2/38

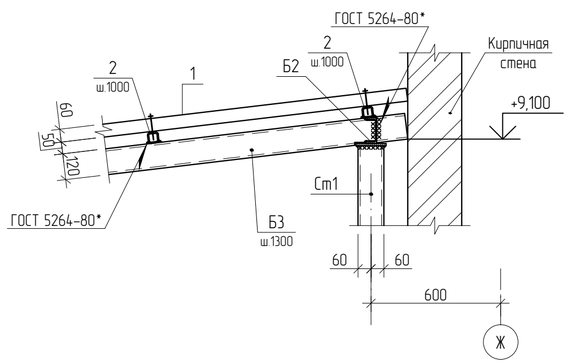

а – а

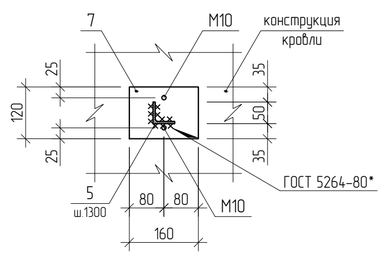

б – б

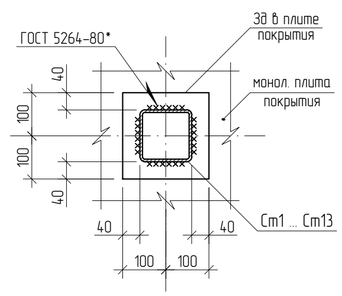

1. Схему расположения стоек кровли см. КЖ2 лист 38.
2. Сечения 1 – 1; 2 – 2 разработаны на КЖ2 лист 38.
3. Спецификацию элементов кровли см. КЖ2 лист 40.

						ТП РК 300 СДК (IVА, IVГ)-2.2-2013-КЖ2			
						Сельский Дом культуры на 300 мест для ~~IVА~~, IVГ климатических подрайонов с обычными геологическими условиями			
Изм.	Кол.уч.	Лист	Nдок.	Подпись	Дата				
Привязан	Заказ: 25-19-КЖ2					Сельский Дом культуры на 300 мест	Стадия	Лист	Листов
Инженер	Донсков С		Гл. констр. пр.	Кулжабаев			РП	39	
Н.контр	Кулмуханбетов		Разработал	Балтабаев					
Гап	Таспаев А		Проверил	Покоякова		Схема расположения элементов кровли на отм. +7,400	АО "КазНИИСА"		
Инв. N			Н. контр.	Нурпеисов					

Взам инв.N | Подпись и дата | Инв. N подл.

Спецификация элементов на стойки

Марка изделия	Поз. дет.	Наименование	Кол.	Масса 1 дет., кг	Масса изделия, кг
Ст1	1	полоса $\frac{-6x140\ ГОСТ\ 103-2006}{С245\ ГОСТ\ 27772-88}$ L=140	1	0.93	35.67
	2	профиль $\frac{120x120x6\ ГОСТ\ 30245-2003}{С245\ ГОСТ\ 27772-88}$ L=1674	1	34.74	
Ст2	1	полоса $\frac{-6x140\ ГОСТ\ 103-2006}{С245\ ГОСТ\ 27772-88}$ L=140	1	0.93	30.28
	3	профиль $\frac{120x120x6\ ГОСТ\ 30245-2003}{С245\ ГОСТ\ 27772-88}$ L=1414	1	29.35	
Ст3	1	полоса $\frac{-6x140\ ГОСТ\ 103-2006}{С245\ ГОСТ\ 27772-88}$ L=140	1	0.93	29.24
	4	профиль $\frac{120x120x6\ ГОСТ\ 30245-2003}{С245\ ГОСТ\ 27772-88}$ L=1364	1	28.31	
Ст4	1	полоса $\frac{-6x140\ ГОСТ\ 103-2006}{С245\ ГОСТ\ 27772-88}$ L=140	1	0.93	27.99
	5	профиль $\frac{120x120x6\ ГОСТ\ 30245-2003}{С245\ ГОСТ\ 27772-88}$ L=1304	1	27.06	
Ст5	1	полоса $\frac{-6x140\ ГОСТ\ 103-2006}{С245\ ГОСТ\ 27772-88}$ L=140	1	0.93	24.67
	6	профиль $\frac{120x120x6\ ГОСТ\ 30245-2003}{С245\ ГОСТ\ 27772-88}$ L=1144	1	23.74	
Ст6	1	полоса $\frac{-6x140\ ГОСТ\ 103-2006}{С245\ ГОСТ\ 27772-88}$ L=140	1	0.93	22.81
	7	профиль $\frac{120x120x6\ ГОСТ\ 30245-2003}{С245\ ГОСТ\ 27772-88}$ L=1054	1	21.88	
Ст7	1	полоса $\frac{-6x140\ ГОСТ\ 103-2006}{С245\ ГОСТ\ 27772-88}$ L=140	1	0.93	20.52
	8	профиль $\frac{120x120x6\ ГОСТ\ 30245-2003}{С245\ ГОСТ\ 27772-88}$ L=944	1	19.59	
Ст8	1	полоса $\frac{-6x140\ ГОСТ\ 103-2006}{С245\ ГОСТ\ 27772-88}$ L=140	1	0.93	19.28
	9	профиль $\frac{120x120x6\ ГОСТ\ 30245-2003}{С245\ ГОСТ\ 27772-88}$ L=884	1	18.35	
Ст9	1	полоса $\frac{-6x140\ ГОСТ\ 103-2006}{С245\ ГОСТ\ 27772-88}$ L=140	1	0.93	16.37
	10	профиль $\frac{120x120x6\ ГОСТ\ 30245-2003}{С245\ ГОСТ\ 27772-88}$ L=744	1	15.44	
Ст10	1	полоса $\frac{-6x140\ ГОСТ\ 103-2006}{С245\ ГОСТ\ 27772-88}$ L=140	1	0.93	13.68
	11	профиль $\frac{120x120x6\ ГОСТ\ 30245-2003}{С245\ ГОСТ\ 27772-88}$ L=614	1	12.75	
Ст11	1	полоса $\frac{-6x140\ ГОСТ\ 103-2006}{С245\ ГОСТ\ 27772-88}$ L=140	1	0.93	13.05
	12	профиль $\frac{120x120x6\ ГОСТ\ 30245-2003}{С245\ ГОСТ\ 27772-88}$ L=584	1	12.12	
Ст12	1	полоса $\frac{-6x140\ ГОСТ\ 103-2006}{С245\ ГОСТ\ 27772-88}$ L=140	1	0.93	9.94
	13	профиль $\frac{120x120x6\ ГОСТ\ 30245-2003}{С245\ ГОСТ\ 27772-88}$ L=434	1	9.01	
Ст13	1	полоса $\frac{-6x140\ ГОСТ\ 103-2006}{С245\ ГОСТ\ 27772-88}$ L=140	1	0.93	8.28
	14	профиль $\frac{120x120x6\ ГОСТ\ 30245-2003}{С245\ ГОСТ\ 27772-88}$ L=354	1	7.35	
Ст14	1	полоса $\frac{-6x140\ ГОСТ\ 103-2006}{С245\ ГОСТ\ 27772-88}$ L=140	1	0.93	24.05
	15	профиль $\frac{120x120x6\ ГОСТ\ 30245-2003}{С245\ ГОСТ\ 27772-88}$ L=1114	1	23.12	
Ст15	1	полоса $\frac{-6x140\ ГОСТ\ 103-2006}{С245\ ГОСТ\ 27772-88}$ L=140	1	0.93	21.56
	16	профиль $\frac{120x120x6\ ГОСТ\ 30245-2003}{С245\ ГОСТ\ 27772-88}$ L=994	1	20.63	
Ст16	1	полоса $\frac{-6x140\ ГОСТ\ 103-2006}{С245\ ГОСТ\ 27772-88}$ L=140	1	0.93	17.00
	17	профиль $\frac{120x120x6\ ГОСТ\ 30245-2003}{С245\ ГОСТ\ 27772-88}$ L=774	1	16.07	
Ст17	1	полоса $\frac{-6x140\ ГОСТ\ 103-2006}{С245\ ГОСТ\ 27772-88}$ L=140	1	0.93	14.92
	18	профиль $\frac{120x120x6\ ГОСТ\ 30245-2003}{С245\ ГОСТ\ 27772-88}$ L=674	1	13.99	

Ст1 ... Ст17

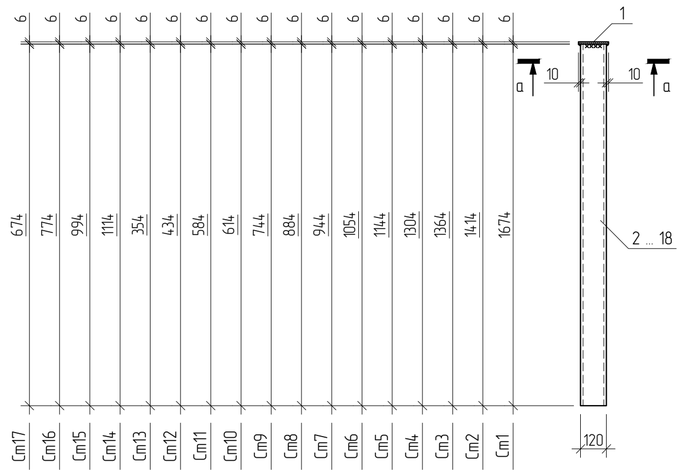

а – а

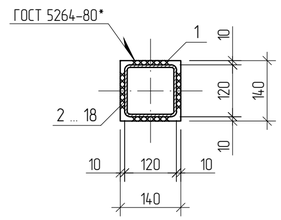

1. Данный лист см. совместно с КЖ2 листы 38; 39.
2. Схему расположения элементов кровли см. КЖ2 лист 39.

Спецификация элементов кровли на отм. +7,400

Поз.	Обозначение	Наименование	Кол.	Масса ед., кг	Примечание
		Сборочные единицы			
		Стойки			
Ст1	см. данный лист	Стойка Ст1	13	35.67	463.71
Ст2	-- " --	Стойка Ст2	2	30.28	60.56
Ст3	-- " --	Стойка Ст3	17	29.24	497.08
Ст4	-- " --	Стойка Ст4	2	27.99	55.98
Ст5	-- " --	Стойка Ст5	4	24.67	98.68
Ст6	-- " --	Стойка Ст6	20	22.81	456.20
Ст7	-- " --	Стойка Ст7	6	20.52	123.12
Ст8	-- " --	Стойка Ст8	6	19.28	115.68
Ст9	-- " --	Стойка Ст9	25	16.37	409.25
Ст10	-- " --	Стойка Ст10	8	13.68	109.44
Ст11	-- " --	Стойка Ст11	8	13.05	104.40
Ст12	-- " --	Стойка Ст12	30	9.94	298.20
Ст13	-- " --	Стойка Ст13	9	8.28	74.52
Ст14	-- " --	Стойка Ст14	1	24.05	24.05
Ст15	-- " --	Стойка Ст15	1	21.56	21.56
Ст16	-- " --	Стойка Ст16	1	17.00	17.00
Ст17	-- " --	Стойка Ст17	1	14.92	14.92
		Балки			
Б1		швеллер ⊞ 12 ГОСТ 8240-97 L=п.м.	74.0	20.84	1542.16
Б2		швеллер 12 ГОСТ 8240-97 L=п.м.	360.0	10.42	3751.20
Б3		швеллер 12 ГОСТ 8240-97 L=п.м.	805.0	10.42	8388.10
		Детали			
1		профнастил Н60-845-0.9 ГОСТ 24045-2010 $м^2$	1150.0	11.10	12765.00
2		профиль $\frac{50x50x5\ ГОСТ\ 30245-2003}{С245\ ГОСТ\ 27772-88}$ L=п.м.	1200.0	6.56	7872.00
3		уголок 50х5 ГОСТ 8509-93 L=100	220	0.38	83.60
4		швеллер 12 ГОСТ 8240-97 L=950	100	9.90	990.00
5		уголок 50х5 ГОСТ 8509-93 L=1100	100	4.15	415.00
6		уголок 50х5 ГОСТ 8509-93 L=п.м.	270.0	3.77	1017.90
7		полоса -6х120 ГОСТ 103-2006 L=160	200	0.91	182.00
8		⌀16-А -I (А240) ГОСТ 34028-2016 L=п.м.	270.0	1.58	426.60
М10		Болт М10 ГОСТ 7798-70 L=100	400	0.0714	28.56
		Гайка М10 ГОСТ 5915-70*	400	0.0103	4.12
		Шайба 2.10 ГОСТ 11371-78*	800	0.0034	2.72

Взам инв.N | Подпись и дата | Инв. N подл.

Изм.	Кол.уч.	Лист	Nдок.	Подпись	Дата

ТП РК 300 СДК (IVA, IVГ)-2.2-2013-КЖ2

Сельский Дом культуры на 300 мест для IVA, IVГ климатических подрайонов с обычными геологическими условиями

Привязан Заказ: 25-19-КЖ2

Инженер	Донсков С	
Н.контр	Кулмуханбетов	
Гап	Таспаев А	
Инв. N		

Гл. констр. пр.	Кулжабаев	
Разработал	Балтабаев	
Проверил	Покоякова	
Н. контр.	Нурпеисов	

Сельский Дом культуры на 300 мест

Стадия	Лист	Листов
РП	40	

Спецификация элементов кровли на отм. +7,400

АО "КазНИИСА"

Схема расположения вентилияционных шахт на отм.+7.400

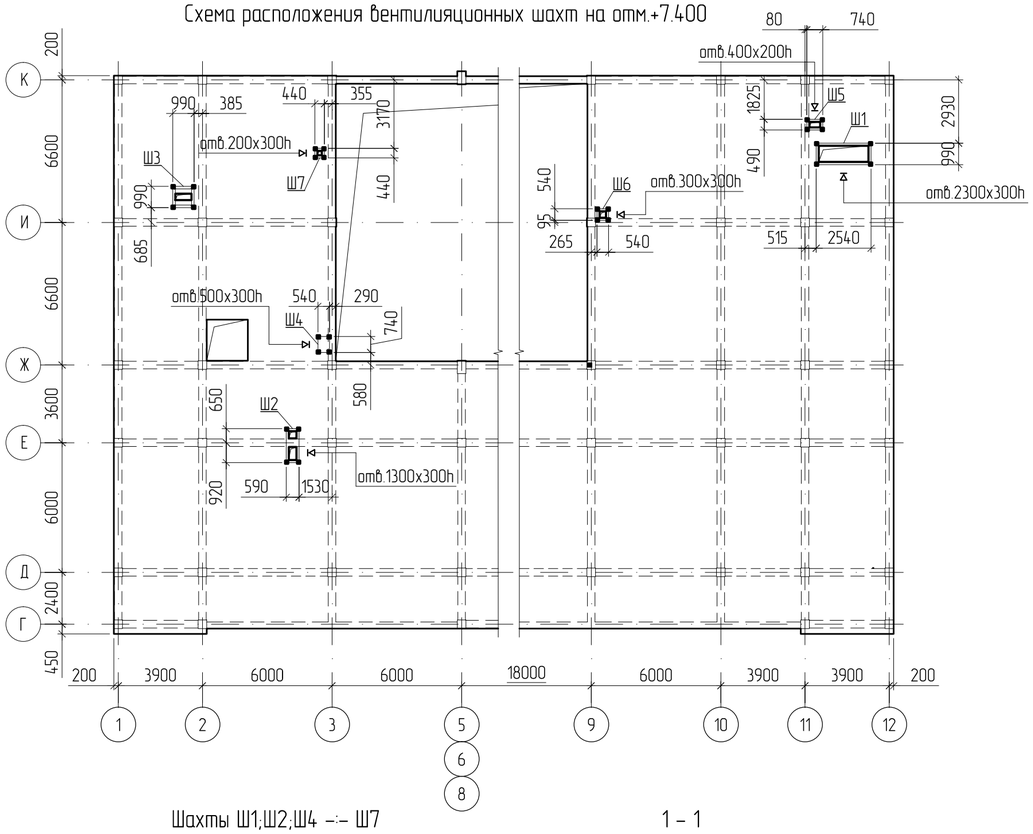

Спецификация элементов

Поз.	Обозначение	Наименование	Кол.	Масса ед.,кг	Примеч.
		Сборочные единицы			
Ш1	см.КЖ2 данный лист	Шахта Ш1	1	251.84	
Ш2		Шахта Ш2	1	155.16	
Ш3		Шахта Ш3	1	91.66	
Ш4		Шахта Ш4	1	146.0	
Ш5		Шахта Ш5	1	128.46	
Ш6		Шахта Ш6	1	132.74	
Ш7		Шахта Ш7	1	119.05	

Спецификация элементов шахты

Поз.	Обозначение	Наименование	Количество на исполнение							Масса ед., кг	Приме-чание
			Ш1	Ш2	Ш3	Ш4	Ш5	Ш6	Ш7		
		Детали									
1		уголок 75х5 ГОСТ 8509-86 / С245 ГОСТ 27772-88 L=п.м.	7.4	10.8	5.2	8.6	7.0	8.6	8.6	5.8	
2		уголок 50х5 ГОСТ 8509-86 / С245 ГОСТ 27772-88 L=п.м.	16.68	5.68	3.96	5.86	5.66	4.86	3.96	3.77	
3		полоса 100х5 ГОСТ 103-2006 / С245 ГОСТ 27772-88 L=п.м.	21.18	12.3	11.88	12.8	7.68	10.8	8.8	3.92	
4		профиль 50х50х5 ГОСТ 30245-2003 / С245 ГОСТ 27772-88 L=п.м.	4.46	2.06		2.15	4.12	2.15	1.98	6.56	
5		Профнастил Н57-750-0.6 ГОСТ 24045-2010 м²	4.5	1.25		1.3	1.25	1.08	0.9	7.5	

Шахты Ш1;Ш2;Ш4 –:– Ш7

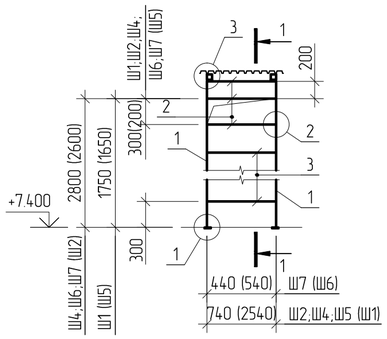

1 – 1

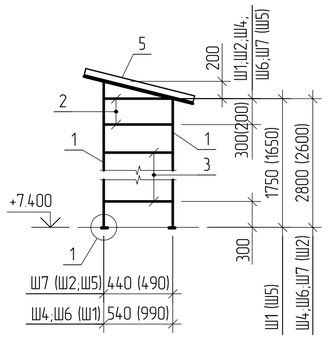

Ш3

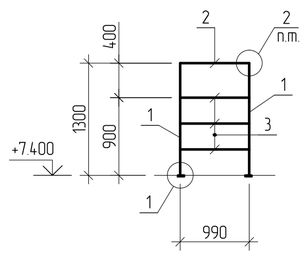

1. Все работы производить с требованием соответствующих глав СНиП РК 103-05-2001 по производству работ, по технике безопасности и указаний настоящей рабочей документации.
2. Сварку вести электродами типа Э42 по ГОСТ 9467-75*. Высоту сварных швов, кроме оговоренных, принимать по наименьшей толщине свариваемых элементов.
3. Изготовление изделий вести ручной дуговой сваркой в соответствии с требованиями ГОСТ 5264-80*.
4. Металлоконструкции после сварочных работ, очистить от пыли и грязи. Покрыть грунтовкой ГФ-021 (ГОСТ 25129-82*) в два слоя и эмалью ПФ-115 (ГОСТ 6465-76) в два слоя, согласно СН РК 2.01-01-2013 и СП РК 2.01-101-2013 «Защита строительных конструкций от коррозии»

1

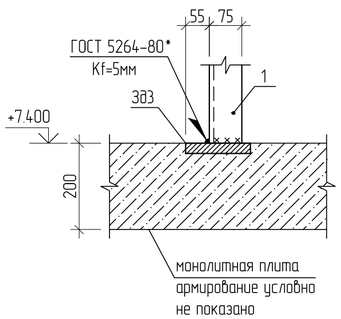

2

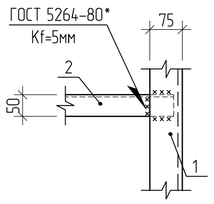

3

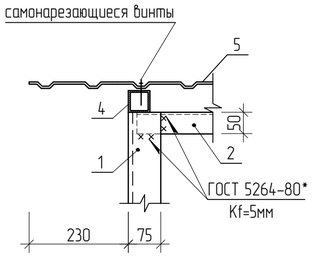

Изм.	Кол.уч.	Лист	№док.	Подпись	Дата

ТП РК 300 СДК (IVА, IVГ)-2.2 -2013-КЖ2

Сельский Дом культуры на 300 мест для ~~IVА~~, IVГ климатических подрайонов с обычными геологическими условиями

Привязан	Заказ: 25-19-КЖ2		
Инженер	Донсков С	Гл.констр.пр	Кулжабаев
Н.контр	Кулмуханбетов	Разработал	Халыков
Гап	Таспаев А	Проверил	Покоякова
Инв. №		Н.контр.	Нурпеисов

Сельский Дом культуры на 300 мест	Стадия	Лист	Листов
	РП	41	
Схема расположения вентилияционных шахт на отм.+7.400	АО "КазНИИСА"		

Взам инв.N | Подпись и дата | Инв. N подл.

Спецификация на закладные детали

Марка изделия	Поз. дет.	Наименование	Кол.	Масса 1 дет., кг	Масса изделия, кг
ЗД2	1	полоса $\frac{-10x200\ ГОСТ\ 103-2006}{С245\ ГОСТ\ 27772-88}$ L=400	1	6.28	8.12
	2	полоса $\frac{-10x50\ ГОСТ\ 103-2006}{С245\ ГОСТ\ 27772-88}$ L=50	4	0.20	
	3	⌀16 А-III, ГОСТ 34028-2016	L=160 4	0.26	
ЗД3	4	полоса $\frac{-6x100\ ГОСТ\ 103-2006}{С245\ ГОСТ\ 27772-88}$ L=100	1	0.47	0.55
	5	⌀6 AI ГОСТ 5781-82* L=370	1	0.08	
ЗД4	6	полоса $\frac{-8x150\ ГОСТ\ 103-2006}{С245\ ГОСТ\ 27772-88}$ L=150	1	1.42	1.98
	7	⌀12 А-III, ГОСТ 34028-2016, L=150	4	0.14	
ЗД5	8	полоса $\frac{-10x200\ ГОСТ\ 103-2006}{С245\ ГОСТ\ 27772-88}$ L=200	1	3.14	3.66
	9	⌀10 А-III ГОСТ 34028-2016 L=200	4	0.13	

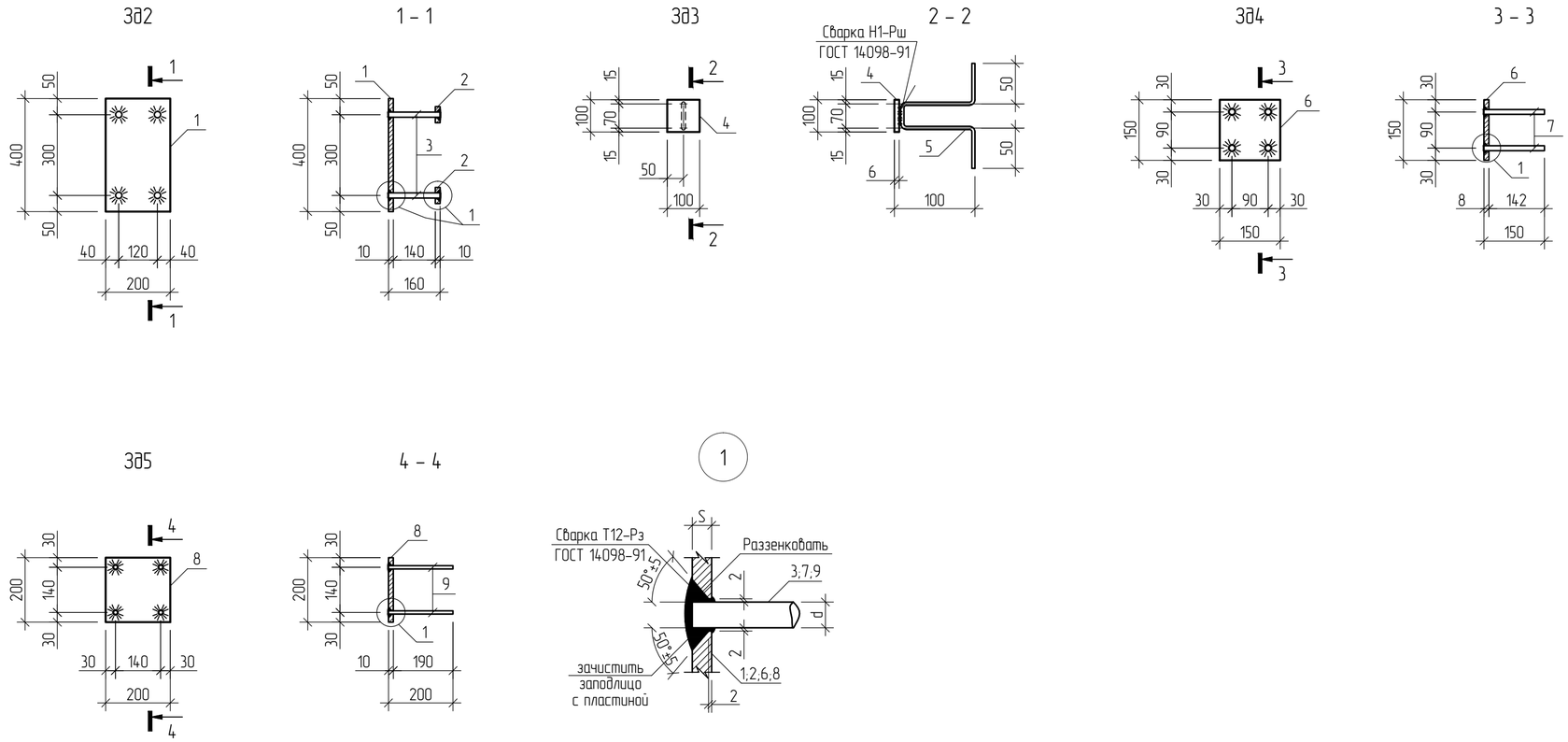

1. Изготовление закладных деталей вести ручной дуговой сваркой валиковыми швами в раззенкованное отверстие в соответствии с ГОСТ 14098-91.
2. Сварку металлоизделий вести электродами типа Э-42 по ГОСТ 9467-75.
3. Сварку производить в соответствии с требованиями главы 11, СНиП РК 5.03-37-2005.
4. Минимальные толщины угловых швов принимать по таблице 39. главы 12, СНиП РК 5.04-23-2002 k=6мм.
5. Все закладные детали после изготовления подлежат оцинкованию.

							ТП РК 300 СДК (IVA, IVГ)-2.2 -2013-КЖ2	
							Сельский Дом культуры на 300 мест для IVA, IVГ климатических подрайонов с обычными геологическими условиями	
Изм.	Кол.уч.	Лист	Nдок.	Подпись	Дата			
Привязан	Заказ: 25-19-КЖ2						Сельский Дом культуры на 300 мест	Стадия: РП; Лист: 42; Листов:
Инженер	Донсков С		Гл.констр.пр	Кулжабаев				
Н.контр	Кулмуханбетов		Разработал	Халыков			Закладные детали ЗД2...ЗД5	АО "КазНИИСА"
Гап	Таспаев А		Проверил	Покоякова				
Инв. N			Норм. контр.	Нурпеисов				

Взам. инв.N | Подпись и дата | Инв. N подл.

Схема расположения входной группы на отм. -0,100

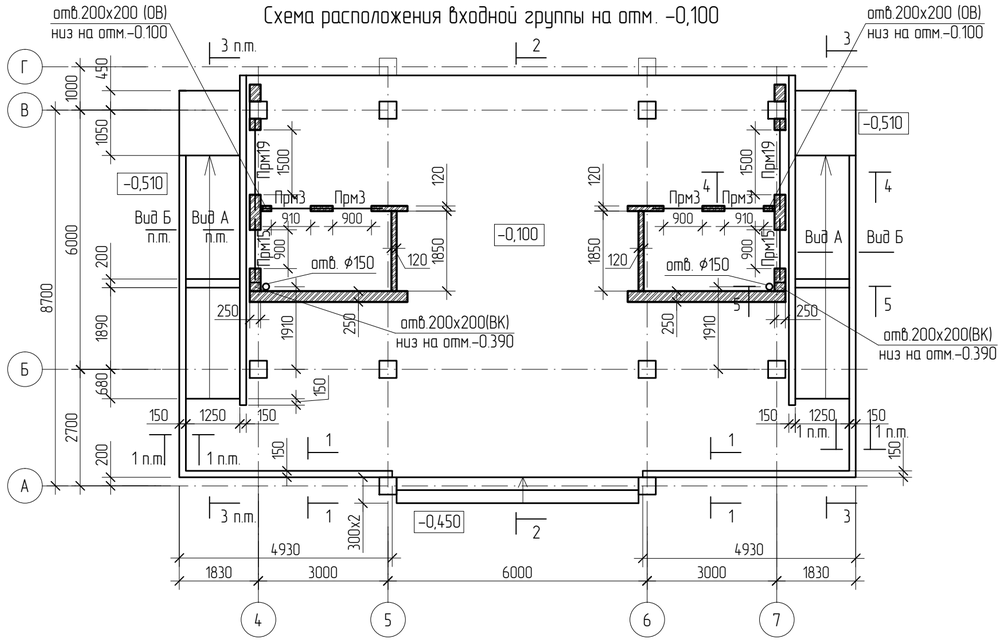

1 – 1

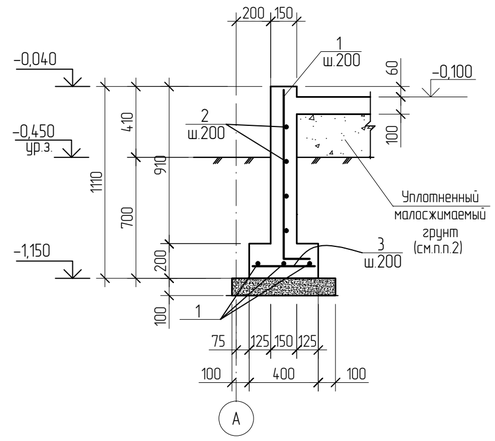

2 – 2

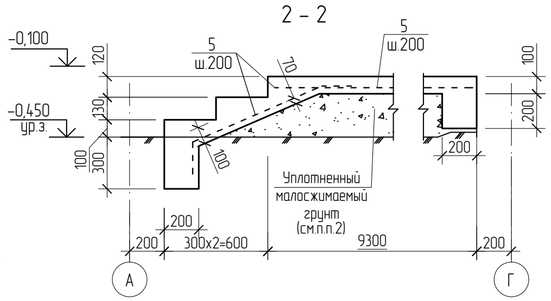

Вид А

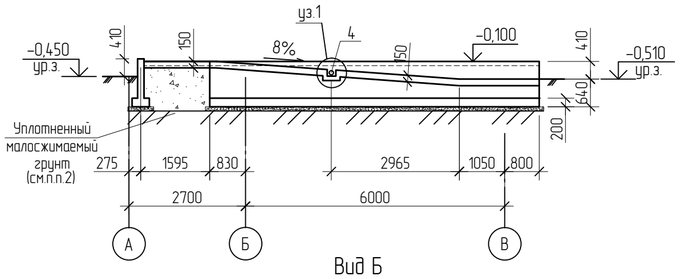

4 – 4

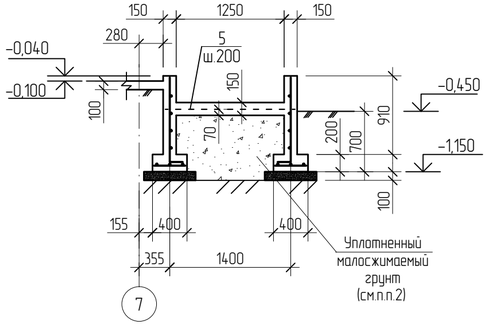

Фундамент под перегородки толщиной 120мм

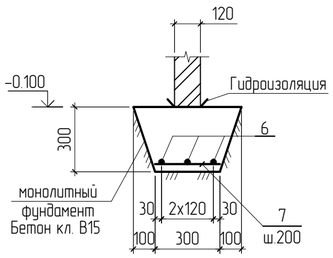

Вид Б

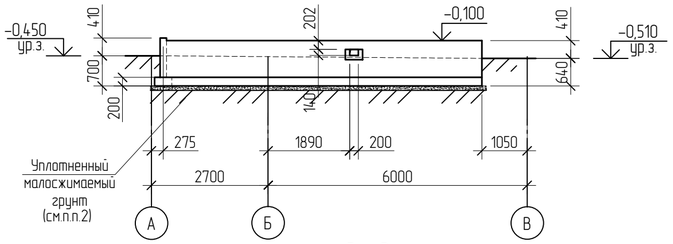

3 – 3

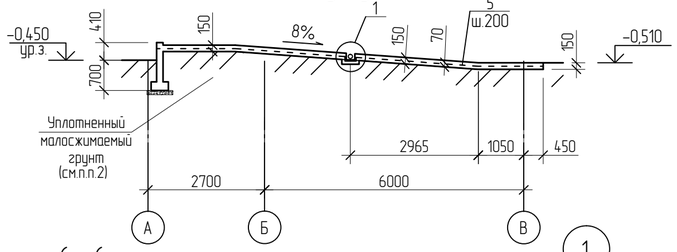

5 – 5

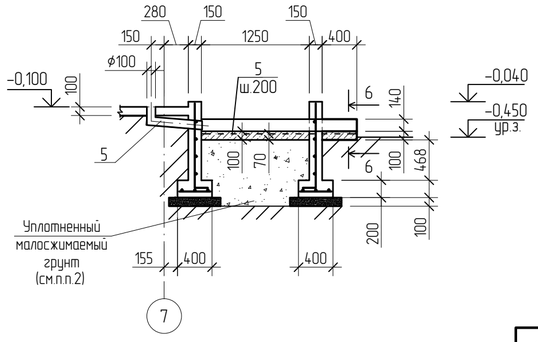

6 – 6

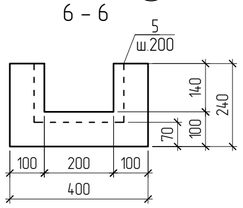

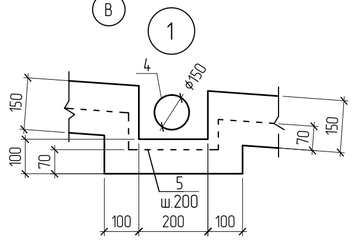

Спецификация элементов подпорных стен

Поз.	Обозначение	Наименование	Кол.	Масса ед., кг	Приме-чание
		Сборочные единицы			
Прм3	см.КЖ2 лист 33	Перемычки монолитные Прм3	4		
Прм15	—"—	—"— Прм15	2		
Прм19	—"—	—"— Прм19	2		
		Подпорные стены			
		Детали			
1		⌀10 AIII ГОСТ 34028-2016 L=п.м.	224.0	0.617	198.21
2		⌀8 AIII ГОСТ 34028-2016 L=п.м.	160.0	0.395	63.2
3		⌀6 AI ГОСТ 34028-2016 L=360	200	0.06	12.0
4		Труба ⌀152х45 ГОСТ 8732-78 L=855	2	14.0	28.0
		Материалы:			
		Бетон кл. В15 $м^3$	8.4		
		Бетонная подготовка кл. В3,5 м3	2.4		
		Монолитная плита			
		Детали			
5		⌀8 AIII ГОСТ 34028-2016 L=п.м.	1495.2	0.395	590.6
		Материалы:			
		Бетон кл. В25 $м^3$	14.66		
		Крыльцо			
		Детали			
5		⌀8 AIII ГОСТ 34028-2016 L=п.м.	40.2	0.395	15.88
		Материалы:			
		Бетон кл. В15 $м^3$	0.89		
		Монолитный фундамент			
6		⌀10 AIII ГОСТ 34028-2016 L= п.м.	29.1	0.617	17.95
7		⌀ 6 AI ГОСТ 34028-2016 L= 300	50	0.07	3.5
		Материалы			
		Бетон кл. В20 м3	1.16		

Ведомость расхода стали, кг

Марка элемента	Изделия арматурные						Изделия прокатные			
	Арматура класса					Всего	Прокат марки			Всего
	А-I		А-III				С245			
	ГОСТ 34028-2016		ГОСТ 34028-2016				ГОСТ 8732-78			
	⌀6	итого	⌀8	⌀10	итого		⌀152х45		итого	
Подпорные стены	12.0	12.0	63.2	198.21	261.41	273.41	28.0		28.0	28.0
Монолитная плита			590.6		590.6	590.6				
Крыльцо			15.88		15.88	15.88				
Мон. фундамент	3.5	3.5		17.95	17.95	21.45				

1. Все бетонные поверхности соприкасающиеся с грунтом обмазать горячим битумом за 2 раза.
2. Под основание фундаментов входных групп,выполняемых на обратной засыпке, предусмотреть мероприятия:
   -выполнить послойное уплотнение грунта слоями толщиной не более 200-300мм при оптимальной влажности до получения объемного веса скелета грунта (γ= 1,70 $т/м^3$).
   Глубина заложения фундаментов уточняется при привязке к конкретным инженерно-геологическим и гидрогеологическим условиям площадки строительства.

Изм.	Кол.уч	Лист	Nдок.	Подпись	Дата

ТП РК 300 СДК (IVA, IVГ)-2.2 -2013-КЖ2

Сельский Дом культуры на 300 мест для ~~IVA~~, IVГ климатических подрайонов с обычными геологическими условиями

Привязан	Заказ: 25-19-КЖ2		
Инженер	Донсков С		
Н.контр	Кулмуханбетов		
Гап	Таспаев А		
Инв. N			

Гл.констр.пр	Кулжабаев		
Разработал	Алпысбаев		
Проверил	Покоякова		
Н.контр.	Нурпеисов		

Сельский Дом культуры на 300 мест

Стадия	Лист	Листов
РП	43	

Схема расположения входной группы на отм. -0,100 в осях А-В, 4-7

АО "КазНИИСА"

Взам инв.N | Подпись и дата | Инв. N подл.

Схема расположения элементов каркаса на отм.+3.350

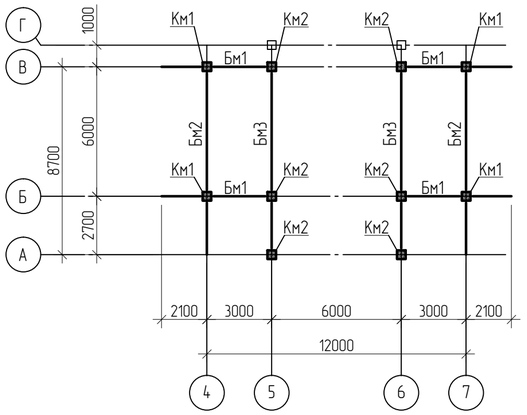

Схема расположения элементовкаркаса на отм. +4.110

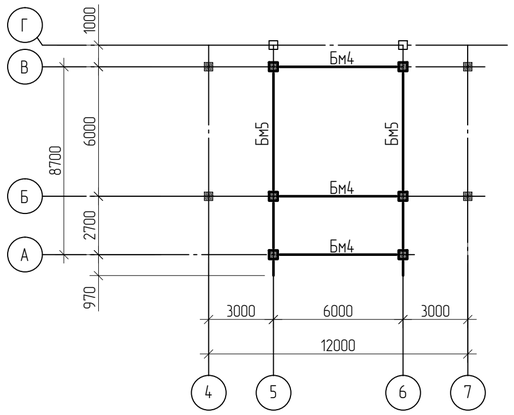

Развертка каркаса по оси А

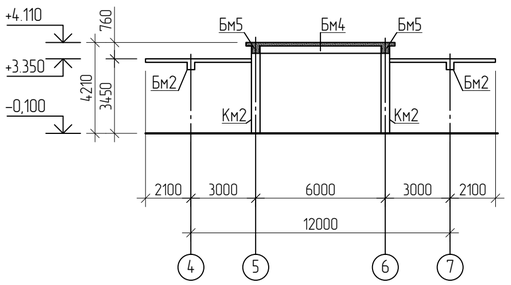

Развертка каркаса по оси 5

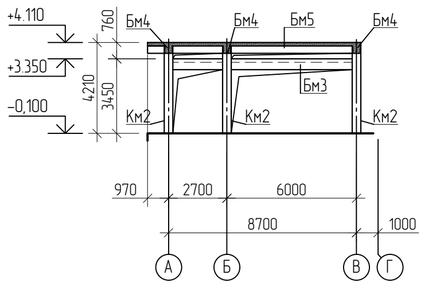

Развертка каркаса по оси Б и В

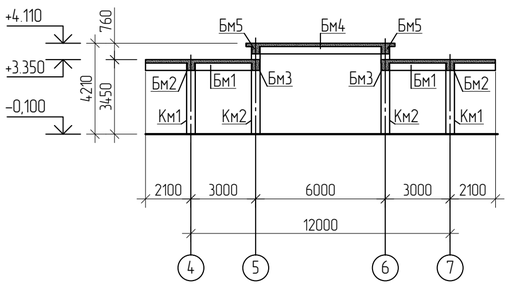

Развертка каркасапо оси 6

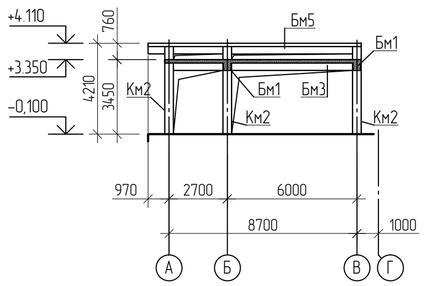

Развертка каркаса по оси 4, 7

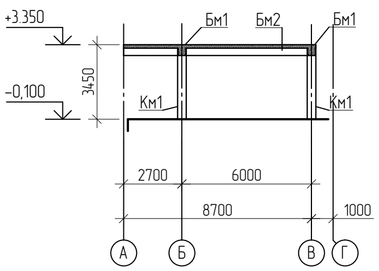

Спецификация элементов каркаса

Поз.	Обозначение	Наименование	Кол. шт.	Масса ед., кг	Приме-чание
		Сборочные единицы			
		Колонны монолитные			
Км1	см. КЖ2 лист 45	Колонна монолитная Км1	4		
Км2	см. КЖ2 лист 45	Колонна монолитная Км2	6		
		Балки монолитные			
Бм1	см. КЖ2 лист 46	Балка монолитная Бм1	4		
Бм2	—"—	Балка монолитная Бм2	2		
Бм3	—"—	Балка монолитная Бм3	2		
Бм4	—"—	Балка монолитная Бм4	3		
Бм5	—"—	Балка монолитная Бм5	2		

1. Бетонирование колонн в местах примыкания балок и монолитной плиты вести после установки рабочей арматуры соответствующих элементов.

Изм.	Кол.уч	Лист	Nдок.	Подпись	Дата	ТП РК 300 СДК (IVA, IVГ)-2.2 -2013-КЖ2				
						Сельский Дом культуры на 300 мест для ~~IVA~~, IVГ климатических подрайонов с обычными геологическими условиями				
Привязан	Заказ: 25-19-КЖ2					Сельский Дом культуры на 300 мест	Стадия	Лист	Листов	
Инженер	Донсков С		Гл.констр.пр	Кулжабаев			РП	44		
Н.контр	Кулмуханбетов		Разработал	Алпысбаев		Схема расположения элементов каркаса входной группы в осях А-В,4-7	АО "КазНИИСА"			
Гап	Таспаев А		Проверил	Покоякова						
Инв. N			Н.контр.	Нурпеисов						

Взам инв.N

Подпись и дата

Инв. N подл.

Км1

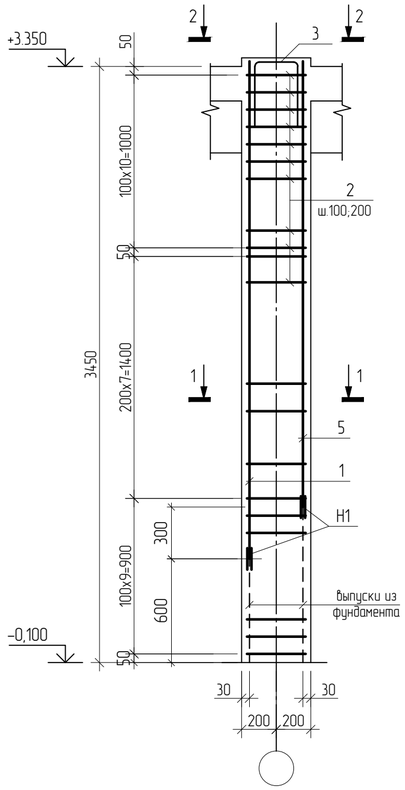

Км2

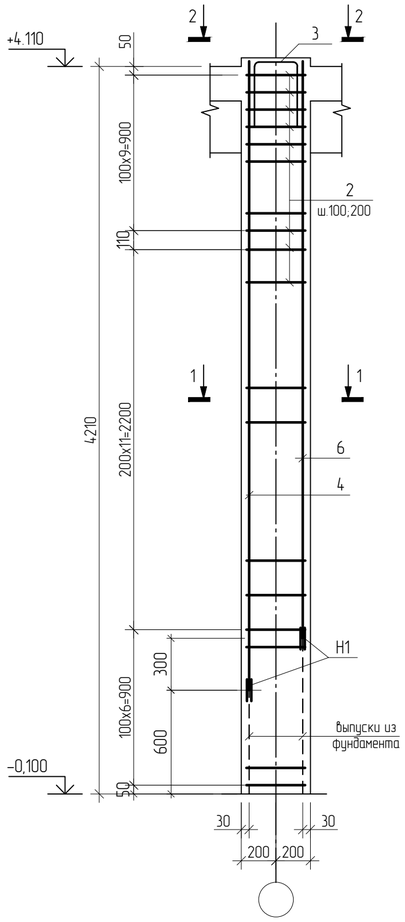

1 – 1

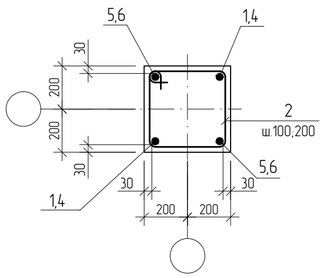

2 – 2

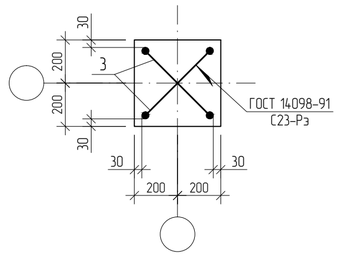

Спецификация элементов на монолитные колонны Км1; Км2

Поз.	Обозначение	Наименование	Кол. Км1	Кол. Км2	Масса ед., кг	Приме-чание
		Детали				
1		⌀25-А -I II(А400) ГОСТ 34028-2016 L=2880	2		11.08	
2*		⌀6-А -I (А240) ГОСТ 34028-2016 L=1560	28	32	0.35	
3*		⌀16-А -I II(А400) ГОСТ 34028-2016 L=1020	2	2	1.61	
4		⌀25-А -I II(А400) ГОСТ 34028-2016 L=3640		2	14.01	
5		⌀25-А -I II(А400) ГОСТ 34028-2016 L=2580	2		9.03	
6		⌀25-А -I II(А400) ГОСТ 34028-2016 L=3340		2	12.86	
H1		⌀25-А -I II(А400) ГОСТ 34028-2016 L=250	8	8	0.96	
		Материалы:				
		Бетон кл. В25 $м^3$	0.55	0.68		

Позиции, обозначенные знаком (*), см. ведомость деталей

Ведомость расхода стали на элемент, кг

Марка элемента	Изделия арматурные					Всего
	Арматура класса					
	А-III(А400)			А-I(А240)		
	ГОСТ 34028-2016					
	⌀16	⌀25	итого	⌀6	итого	
Км1	3.22	47.9	51.12	9.8	9.8	60.92
Км2	3.22	61.42	64.64	11.2	11.2	75.84

Узел стыковки вертикальных арматур накладками

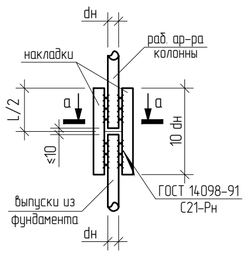

а – а

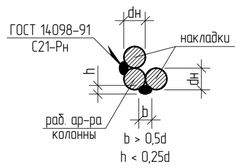

1. Схему расположения монолитных колонн см. лист КЖ2 лист 44.
2. Защитный слой бетона для рабочей арматуры принят по наружней грани вертикальной арматуры.
3. Размеры хомутов даны по внутренним граням арматуры хомута.
4. Бетонирование колонн в местах примыкания балок и монолитной плиты вести после установки рабочей арматуры соответствующих элементов.
5. Сварку вести электродами Э 42а по ГОСТ 9467-75.

Ведомость деталей

Поз.	Эскиз
2	450; 330; 450; 330
3	420; 300; 300

Изм.	Кол.уч	Лист	Nдок.	Подпись	Дата

ТП РК 300 СДК (IVA, IVГ)-2.2 -2013-КЖ2

Сельский Дом культуры на 300 мест для ~~IVA~~, IVГ климатических подрайонов с обычными геологическими условиями

Привязан Заказ: 25-19-ЮК2

Инженер	Донсков С	Гл.констр.пр	Кулжабаев
Н.контр	Кулмуханбетов	Разработал	Алпысбаев
Гап	Таспаев А	Проверил	Покоякова
Инв. N		Н.контр.	Нурпеисов

Сельский Дом культуры на 300 мест

Стадия	Лист	Листов
РП	45	

Колонна монолитная Км1; Км2 для входной группы в осях А-В,4-7

АО "КазНИИСА"

Взам инв.N | Подпись и дата | Инв. N подл.

Балка монолитная Бм1

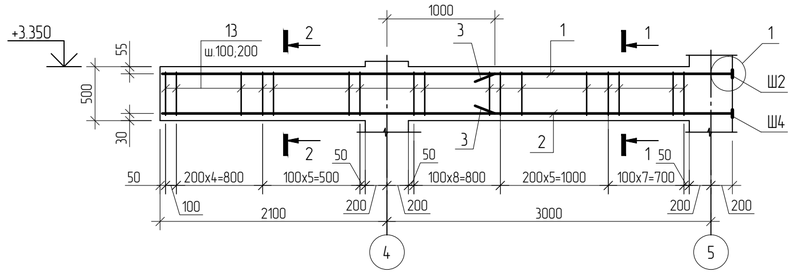

1 – 1

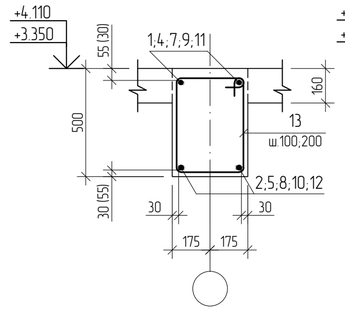

2 – 2

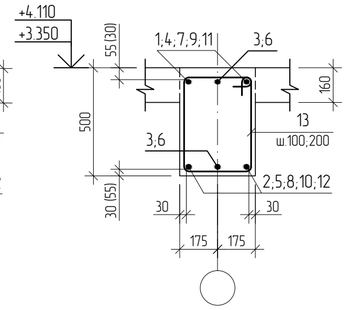

Балка монолитная Бм2

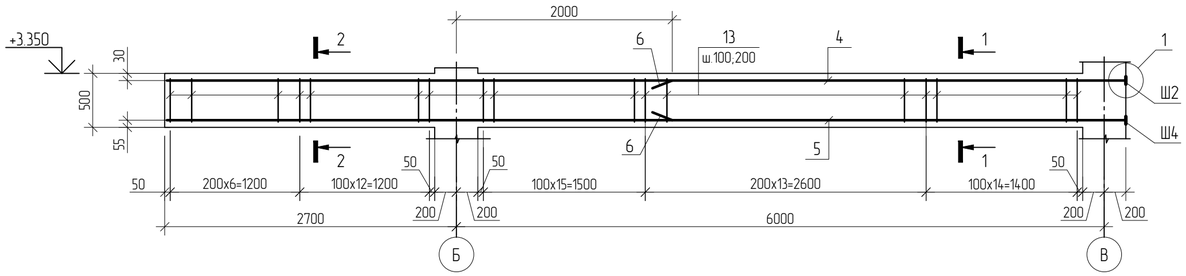

Балка монолитная Бм3

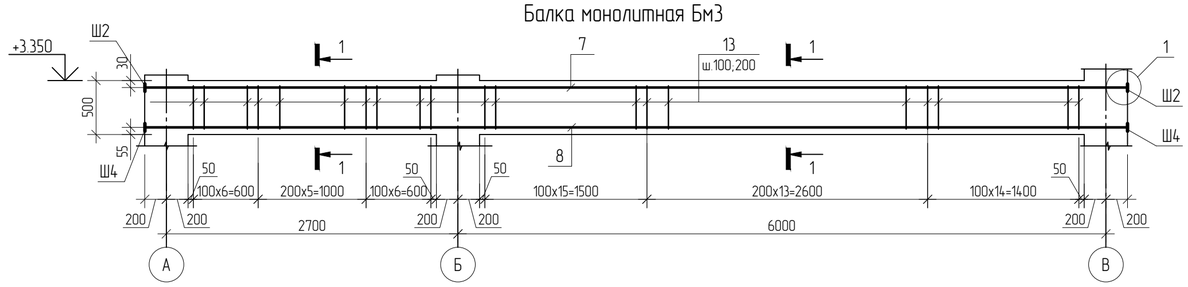

Балка монолитная Бм4

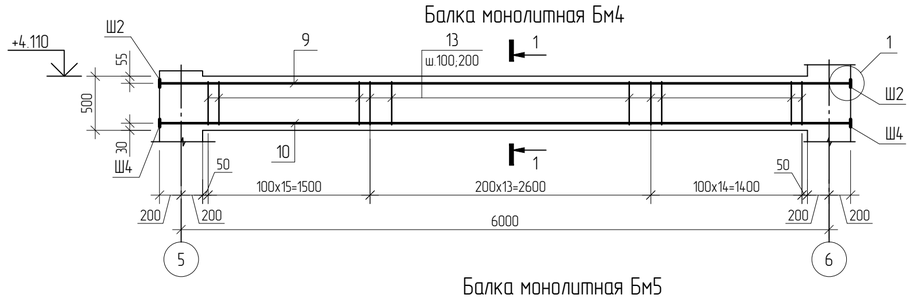

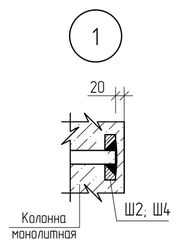

Балка монолитная Бм5

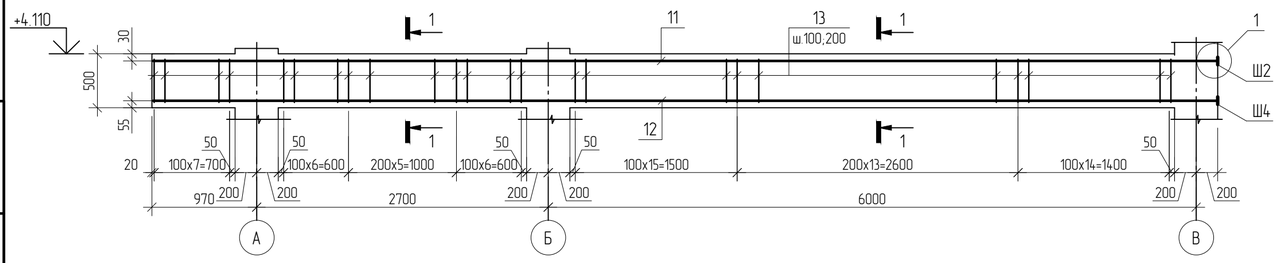

Спецификация элементов на монолитные балки

Поз.	Обозначение	Наименование	Количество Бм1	Бм2	Бм3	Бм4	Бм5	Масса ед., кг	Примечание
		Сборочные единицы							
Ш2	см. КЖ2 лист 42	Шайба Ш2	2	2	4	4	2	1.40	
Ш4	—"—	Шайба Ш4	2	2	4	4	2	0.69	
		Детали							
1		⌀28-А -I ll(А400) ГОСТ 34028-2016 L=5280	2					25.50	
2		⌀22-А -I ll(А400) ГОСТ 34028-2016 L=5280	2					15.73	
3		⌀16-А -I ll(А400) ГОСТ 34028-2016 L=3080	2					4.86	
4		⌀28-А -I ll(А400) ГОСТ 34028-2016 L=8880		2				42.89	
5		⌀22-А -I ll(А400) ГОСТ 34028-2016 L=8880		2				26.46	
6		⌀16-А -I ll(А400) ГОСТ 34028-2016 L=4680		2				7.39	
7		⌀28-А -I ll(А400) ГОСТ 34028-2016 L=9100			2			43.95	
8		⌀22-А -I ll(А400) ГОСТ 34028-2016 L=9100			2			27.11	
9		⌀28-А -I ll(А400) ГОСТ 34028-2016 L=6380				2		30.81	
10		⌀22-А -I ll(А400) ГОСТ 34028-2016 L=6380				2		19.01	
11		⌀28-А -I ll(А400) ГОСТ 34028-2016 L=9830					2	47.47	
12		⌀22-А -I ll(А400) ГОСТ 34028-2016 L=9830					2	29.29	
13*		⌀6-А -I(А240) ГОСТ 34028-2016 L=1610	32	63	63	44	70	0.36	
		Материалы:							
		Бетон кл. В25 $м^3$	0.54	0.96	0.94	0.67	1.03		

Позиции, обозначенные знаком (*), см. ведомость деталей

Ведомость расхода стали на элемент, кг

Марка элемента	Изделия арматурные: Арматура класса А-III(А400) ГОСТ 34028-2016 ⌀16	⌀22	⌀28	итого	А-I(А240) ⌀6	итого	Всего	Изделия прокатные: Прокат марки С245 ГОСТ 103-2006 -18	-22	итого	Всего
Бм1	9.72	31.46	51.0	92.18	11.52	11.52	103.7	2.8	1.38	4.18	4.18
Бм2	14.78	52.92	85.78	153.48	22.68	22.68	176.16	2.8	1.38	4.18	4.18
Бм3		54.22	87.9	142.12	22.68	22.68	164.8	5.6	2.76	8.36	8.36
Бм4		38.02	61.62	99.64	15.84	15.84	115.48	5.6	2.76	8.36	8.36
Бм5		58.58	94.94	153.52	25.2	25.2	178.72	2.8	1.38	4.18	4.18

1. Схему расположения монолитных балок см. КЖ2 лист 44.
2. Защитный слой бетона для рабочей арматуры принят по наружней грани горизонтальной арматуры.
3. Размеры хомутов даны по внутренней грани арматуры хомута.
4. Расход бетона в балках учтен до низа плиты покрытия.

Ведомость деталей

Поз.	Эскиз
13*	390; 415; 515; 290

Привязан	Заказ: 25-19-КЖ2						
Инженер	Донсков С.		Гл.констр.пр	Кулжабаев			
Н.контр	Кулмуханбетов		Разработал	Алпысбаев			
Гап	Таспаев А.		Проверил	Покоякова			
Инв. N			Н.контр.	Нурпеисов			

Изм.	Кол.уч	Лист	Nдок.	Подпись	Дата

ТП РК 300 СДК (IVА, IVГ)-2.2 -2013-КЖ2

Сельский Дом культуры на 300 мест для ~~IVА~~, IVГ климатических подрайонов с обычными геологическими условиями

Сельский Дом культуры на 300 мест

Стадия	Лист	Листов
РП	46	

Балки Бм1; Бм2; Бм3; Бм4; Бм5 для входной группы в осях А-В,4-7

АО "КазНИИСА"

Взам инв.N | Подпись и дата | Инв. N подл.

Схема расположения плиты покрытия на отм. +3.350

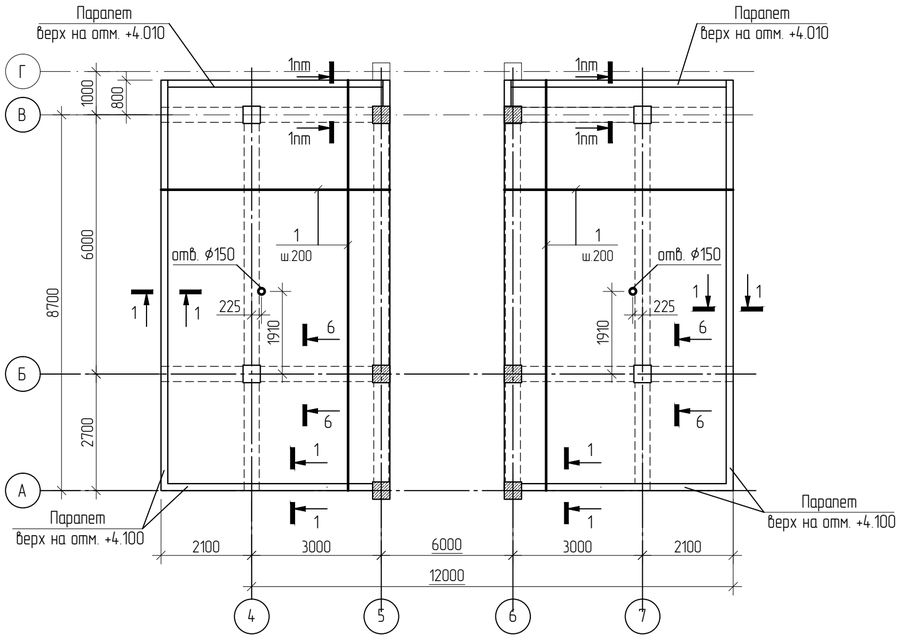

Схема расположения плиты покрытия на отм. +4.110

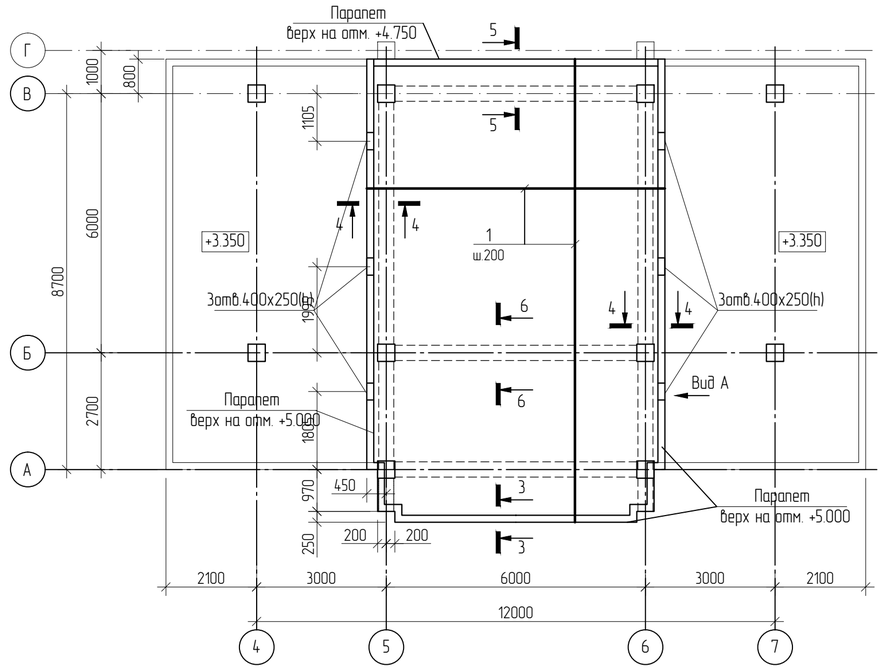

Вид А

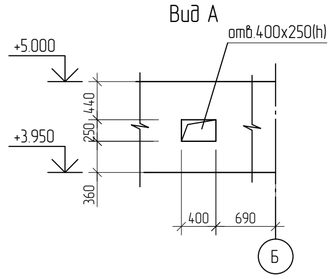

1 – 1; (3 – 3)

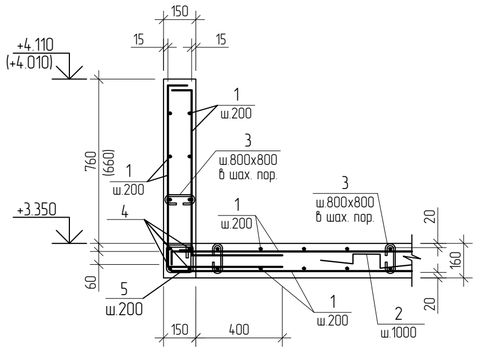

4 – 4; (5 – 5)

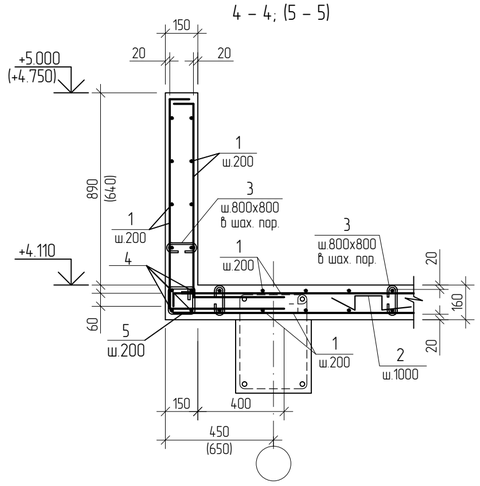

6 – 6

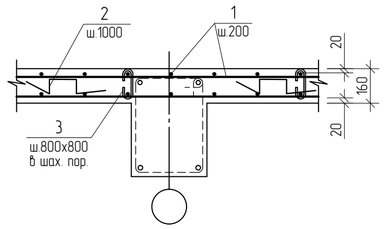

Спецификация элементов плиты покрытия и парапета

Поз.	Обозначение	Наименование	Кол. +3.350	Кол. +4.110	Масса ед., кг	Приме-чание
		Плита покрытия				
1		ф10-А -I II(А400) ГОСТ 34028-2016 L=п.м.	298.1	219.3	0.617	
2*		ф8-А -I (А240) ГОСТ 34028-2016 L=1050	24	18	0.41	
3*		ф6-А -I (А240) ГОСТ 34028-2016 L=320	125	90	0.07	
		Материалы:				
		Бетон кл. В25 $м^3$	3.86	2.84		
		Парапет монолитный				
1		ф10-А -I II(А400) ГОСТ 34028-2016 L=п.м.	85.0	84.9	0.617	
3*		ф6-А -I(А240) ГОСТ 34028-2016 L=320	35	35	0.07	
4		ф16-А -I II(А400) ГОСТ 34028-2016 L=п.м.	152.6	142.4	1.578	
5*		ф6-А -I(А240) ГОСТ 34028-2016 L=620	152	178	0.13	
		Материалы:				
		Бетон кл. В25 $м^3$	1.03	1.03		

Позиции, обозначенные знаком (*), см. ведомость деталей

Ведомость расхода стали, кг

Марка элемента	Изделия арматурные						Всего
	Арматура класса						
	А-I(А240)			А-III(А400)			
	ГОСТ 34028-2016						
	ф6	ф8	итого	ф10	ф16	итого	
Плита покрытия на отм.+3.350	8.75	9.84	18.59	183.93		183.93	202.52
Парапет на отм.+3.350	22.21		22.21	52.45	240.8	293.25	315.46
Плита покрытия на отм.+4.110	6.3	7.38	13.68	135.31		135.31	148.99
Парапет на отм.+4.110	25.59		25.59	52.38	224.71	277.09	302.68

1. Бетонирование плит перекрытия вести одновременно с бетонированием балок.
2. Защитный слой бетона для рабочей арматуры принят по наружней грани горизонтальной арматуры.
3. Арматуру во всех пересечениях вязать вязальной проволокой.

Ведомость деталей

Поз.	Эскиз
2	250, 100, 300, 100, 300
3	160, 80, 80
5	205, 105, 205, 105

Взам инв.N | Подпись и дата | Инв. N подл.

Изм.	Кол.уч	Лист	N док.	Подпись	Дата

ТП РК 300 СДК (IVА, IVГ)-2.2 -2013-КЖ2

Сельский Дом культуры на 300 мест для ~~IVА~~, IVГ климатических подрайонов с обычными геологическими условиями

Привязан Заказ: 25-19-ЮК2

Инженер	Донсков С	
Н.контр	Кулмуханбетов	
Гап	Таспаев А	
Инв. N		

Гл.констр.пр	Кулжабаев	
Разработал	Алпысбаев	
Проверил	Покоякова	
Н.контр.	Нурпеисов	

Сельский Дом культуры на 300 мест

Стадия	Лист	Листов
РП	47	

Плита покрытия на отм.+3.350,+4.110 входной группы в осях А-В,4-7

АО "КазНИИСА"

Схема расположения входной группы на отм. +0,480

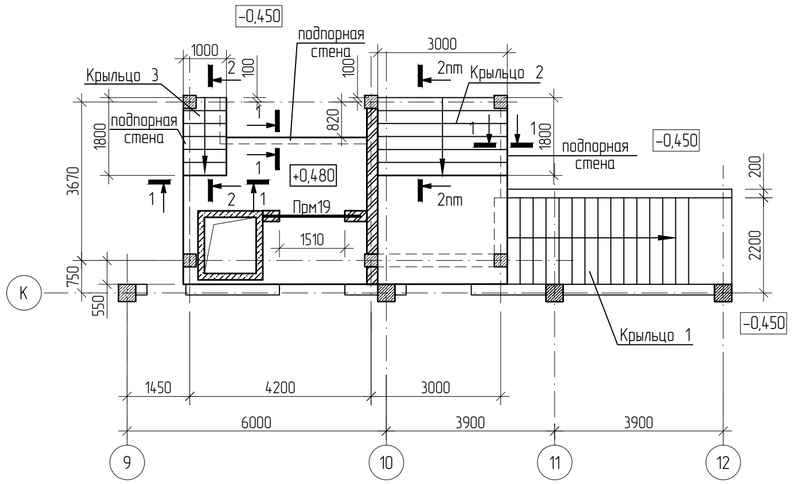

1 – 1

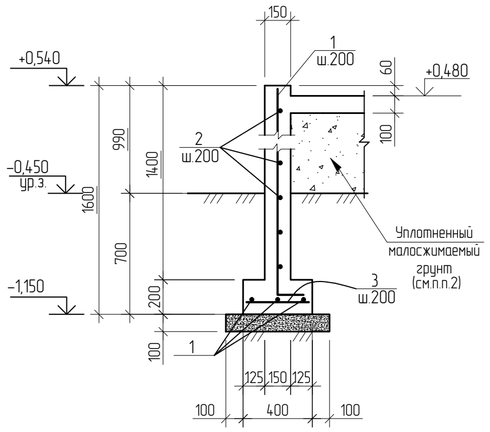

Схема расположения каркаса на отм.+3.800

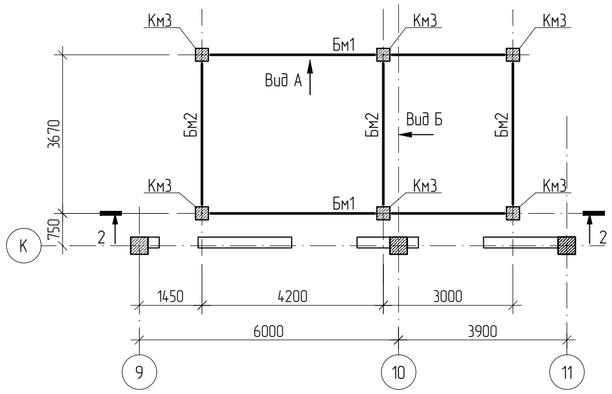

Вид А

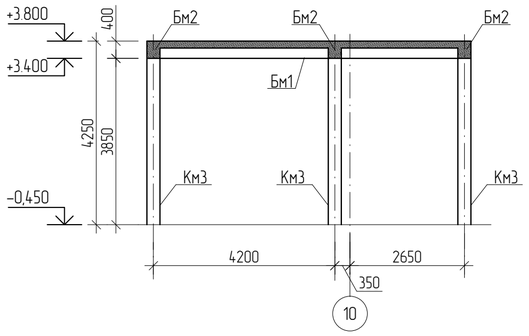

2 – 2

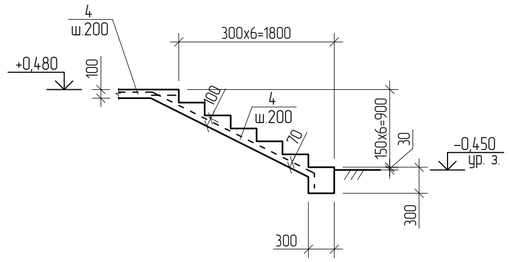

Вид Б

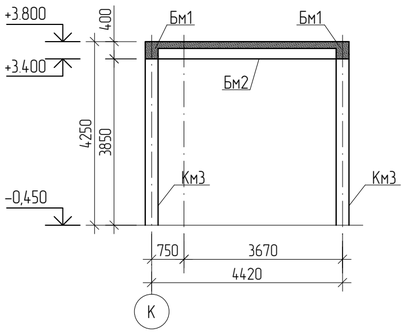

Спецификация элементов подпорных стен

Поз.	Обозначение	Наименование	Кол.	Масса ед., кг	Приме-чание
		Сборочные единицы			
Прм19	см.КЖ2 лист 33	Перемычки монолитные Прм19	1		
		Подпорные стены			
		Детали			
1		⌀10-А -I II(А400) ГОСТ 34028-2016 L=п.м.	94.02	0.617	58.01
2		⌀8-А -I II(А400) ГОСТ 34028-2016 L=п.м.	74.16	0.395	29.29
3		⌀6-А -I (А240) ГОСТ 34028-2016 L=360	42	0.08	3.36
		Материалы:			
		Бетон кл. В15 $м^3$	12.2		
		Бетонная подготовка кл. В3,5 м3	1.0		
		Монолитная плита			
4		⌀8-А -I II(А400) ГОСТ 34028-2016 L=п.м.	206.3	0.395	81.49
		Материалы:			
		Бетон кл. В25 $м^3$	2.21		
		Крыльцо Кр2			
4		⌀8-А -I II(А400) ГОСТ 34028-2016 L=п.м.	82.5	0.395	32.59
		Материалы:			
		Бетон кл. В15 $м^3$	1.17		
		Крыльцо Кр3			
4		⌀8-А -I II(А400) ГОСТ 34028-2016 L=п.м.	29.3	0.395	11.57
		Материалы:			
		Бетон кл. В15 $м^3$	0.39		

Спецификация элементов каркаса

Поз.	Обозначение	Наименование	Кол.	Масса ед., кг	Приме-чание
		Сборочные единицы			
Км3	см. КЖ2 лист 49	Колонна монолитная Км3	6		
Бм1	см. КЖ2 лист 49	Балка монолитная Бм1	2		
Бм2	см. КЖ2 лист 49	Балка монолитная Бм2	3		

1. Все бетонные поверхности соприкасающиеся с грунтом обмазать горячим битумом за 2 раза.
2. Обратную засыпку грунта за боковые пазухи фундаментов производить из выбранного из котлована грунта, без включения строительного мусора и растительного грунта с послойным уплотнением слоями толщиной не более 200–300мм при оптимальной влажности до получения объемного веса скелета грунта (γ= 1,65 т/$м^3$).

Ведомость расхода стали, кг

Марка элемента	Изделия арматурные					
	Арматура класса					Всего
	А-I(А240)		А-III(А400)			
	ГОСТ 34028-2016					
	⌀6	итого	⌀8	⌀10	итого	
Подпорные стены	3.36	3.36	29.29	58.01	87.3	90.66
Монолитная плита			81.49		81.49	81.49
Крыльцо Кр2			32.59		32.59	32.59
Крыльцо Кр3			11.57		11.57	11.57

Изм.	Кол.уч	Лист	Nдок.	Подпись	Дата	ТП РК 300 СДК (IVA, IVГ)-2.2 -2013-КЖ2	
						Сельский Дом культуры на 300 мест для ~~IVA~~, IVГ климатических подрайонов с обычными геологическими условиями	
Привязан	Заказ: 25-19-КЖ2					Сельский Дом культуры на 300 мест	Стадия: РП; Лист: 48; Листов:
Инженер	Донсков С		Гл.констр.пр	Кулжабаев			
Н.контр	Кулмуханбетов		Разработал	Алпысбаев		Схема расположения входной группы на отм. +0,480 по оси К в осях 9–12	АО "КазНИИСА"
Гап	Таспаев А		Проверил	Покоякова			
Инв. N			Н.контр.	Нурпеисов			

Взам инв.N | Подпись и дата | Инв. N подл.

Км3

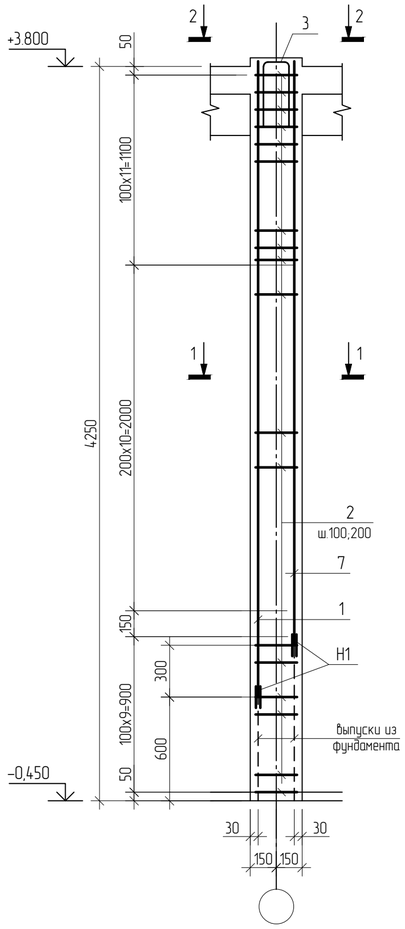

Бм1

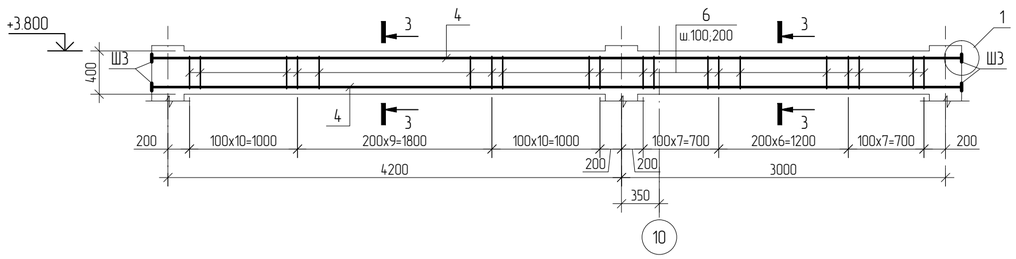

Бм2

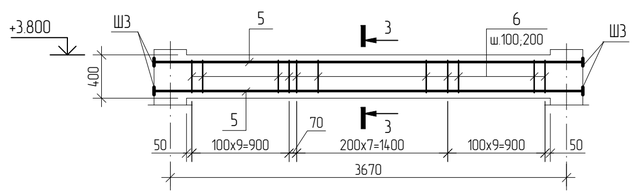

3 – 3

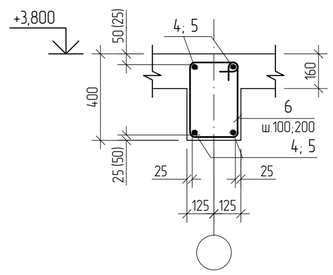

1

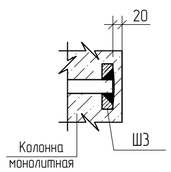

1 – 1

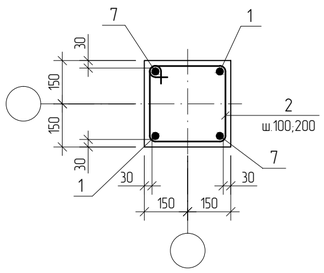

2 – 2

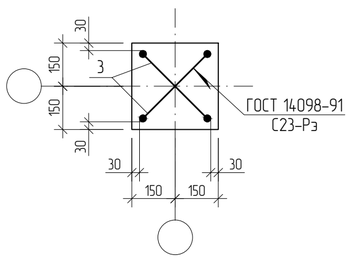

Узел стыковки вертикальных арматур накладками

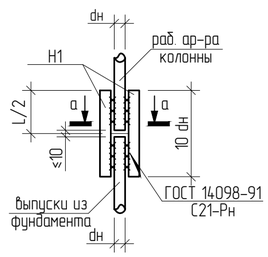

а – а

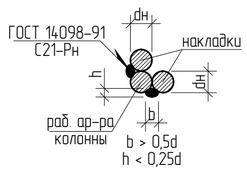

Спецификация арматурных изделий на монолитные колонны Км3

Поз.	Обозначение	Наименование	Кол.	Масса ед., кг	Приме-чание
		Детали			
1		⌀20-А -I II(А400) ГОСТ 34028-2016 L=3680	2	9.1	18.20
2*		⌀6-А -I (А240) ГОСТ 34028-2016 L=1160	32	0.26	8.32
3*		⌀16-А -I II(А400) ГОСТ 34028-2016 L=890	2	1.40	2.80
7		⌀20-А -I II(А400) ГОСТ 34028-2016 L=3380	2	8.35	16.70
Н1		⌀20-А -I II(А400) ГОСТ 34028-2016 L=200	8	0.5	4.00
	Материалы:	Бетон кл. В25 $м^3$	0.3		

Позиции, обозначенные знаком (*), см. ведомость деталей

Спецификация арматурных изделий на монолитные балки

Поз.	Обозначение	Наименование	Количество		Масса ед., кг	Приме-чание
			Бм1	Бм2		
		Сборочные единицы				
ШЗ	см. КЖ2 лист 42	Шайба ШЗ	8	8	1.0	
		Детали				
4		⌀25-А -I II(А400) ГОСТ 34028-2016 L=7500	4		28.87	
5		⌀25-А -I II(А400) ГОСТ 34028-2016 L=3970		4	15.28	
6*		⌀6-А -I (А240) ГОСТ 34028-2016 L=1250	53	27	0.28	
		Материалы:	0.54	0.96		
		Бетон кл. В25 $м^3$				

Позиции, обозначенные знаком (*), см. ведомость деталей

Ведомость деталей

Поз.	Эскиз
2(6)	340 (300); 240 (325); 340 (425); 240(200); 1160 (1250)
3	290; 300; 300; 890

Ведомость расхода стали на элемент, кг

Марка элемента	Изделия арматурные							Изделия прокатные		
	Арматура класса						Всего	Прокат марки		Всего
	А-III(А400)				А-I(А240)			С245		
	ГОСТ 34028-2016							ГОСТ 103-2006		
	⌀16	⌀20	⌀25	итого	⌀6	итого		-20	итого	
Бм1			115.48	115.48	14.84	14.84	130.32	8.0	8.0	8.0
Бм2			61.12	61.12	7.56	7.56	68.68	8.0	8.0	8.0
Км3	2.8	38.90		41.70	8.32	8.32	50.02			

1. Схему расположения монолитных колонн см. лист КЖ2 лист 48.
2. Защитный слой бетона для рабочей арматуры принят по наружней грани горизонтальной арматуры.
3. Размеры хомутов даны по внутренним граням арматуры хомута.
4. Бетонирование колонн в местах примыкания ригелей и монолитной плиты вести после установки рабочей арматуры.
5. Сварку вести электродами Э-42а по ГОСТ 9467-75.

Изм.	Кол.уч	Лист	Nдок.	Подпись	Дата	ТП РК 300 СДК (IVА, IVГ)-2.2 -2013-КЖ2
						Сельский Дом культуры на 300 мест для IVА, IVГ климатических подрайонов с обычными геологическими условиями

Привязан	Заказ: 25-19-КЖ2				Сельский Дом культуры на 300 мест	Стадия	Лист	Листов
Инженер	Донсков С		Гл.констр.пр	Кулжабаев		РП	49	
Н.контр	Кулмуханбетов		Разработал	Алпысбаев	Колонна Км3. Балки Бм1, Бм2 входной группы по оси К, в осях 9-12	АО "КазНИИСА"		
Гап	Таспаев А		Проверил	Покоякова				
Инв. N			Н.контр.	Нурпеисов				

Взам инв.N | Подпись и дата | Инв. N подл.

Схема расположения монолитной плиты на отм. +3,800 (опалубка)

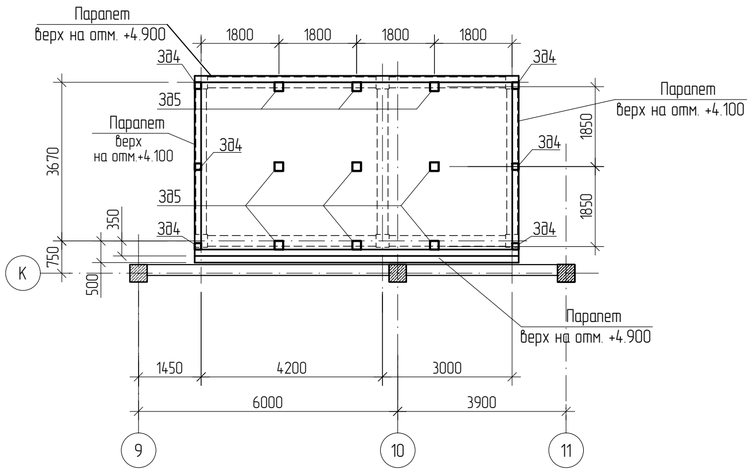

Схема расположения монолитной плиты на отм. +3,800 (армирование)

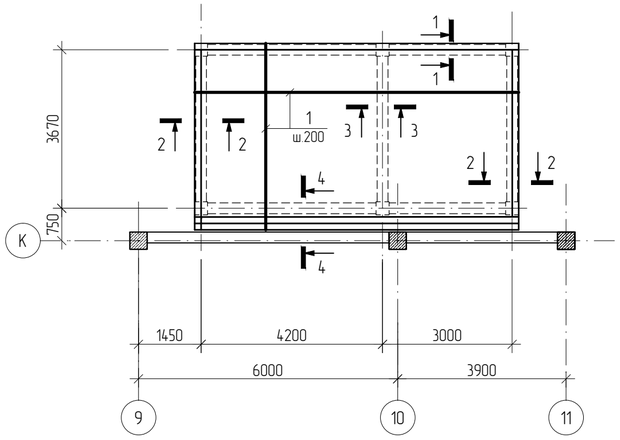

1 – 1 (2 – 2)

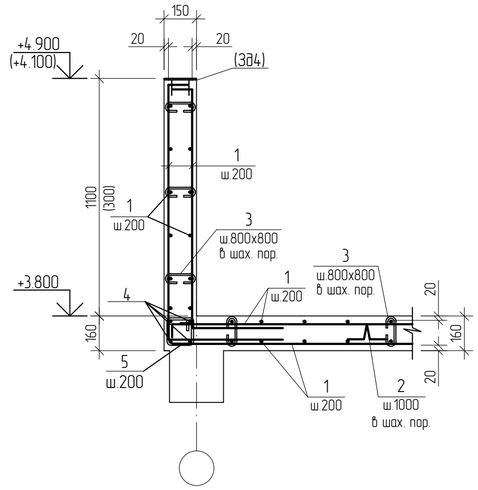

4 – 4

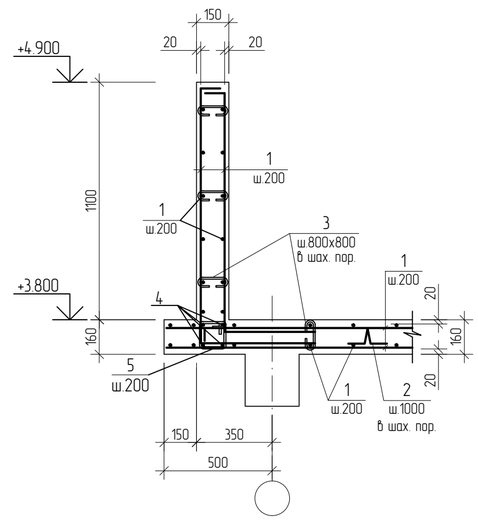

3 – 3

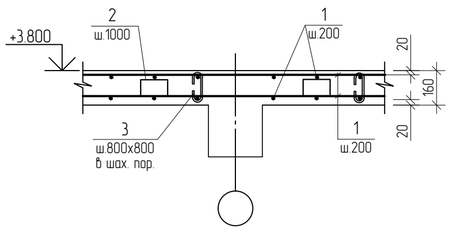

Спецификация арматурных изделий на монолитные плиты и парапет

Поз.	Обозначение	Наименование	Кол.	Масса ед., кг	Приме-чание
		Детали			
		Плита монолитная			
1		⌀10-А -I ||(А400) ГОСТ 34028-2016 L=п.м.	658.3	0.617	406.17
2*		⌀8-А -I (А240) ГОСТ 34028-2016 L=1050	33	0.41	13.53
3*		⌀6-А -I (А240) ГОСТ 34028-2016 L=320	162	0.07	11.34
3д5	см. КЖ2 лист 42	Закладная деталь 3д5	9	3.66	
		Материалы:			
		Бетон кл. В25 м³	5.2		
		Парапет монолитный			
1		⌀10-А -I ||(А400) ГОСТ 34028-2016 L=п.м.	423.2	0.617	261.11
3*		⌀6-А -I (А240) ГОСТ 34028-2016 L=320	76	0.07	5.32
4		⌀16-А -I ||(А400) ГОСТ 34028-2016 L=п.м.	94.56	1.578	149.22
5*		⌀6-А -I (А240) ГОСТ 34028-2016 L=620	120	0.13	15.6
3д4	см. КЖ2 лист 42	Закладная деталь 3д4	6	1.98	
		Материалы:			
		Бетон кл. В25 м³	2.85		

Позиции, обозначенные знаком (*), см. ведомость деталей

Ведомость расхода стали, кг

Марка элемента	Изделия арматурные							Изделия закладные						
	Арматура класса						Всего	Арматура класса			Прокат марки			Всего
	А-I(А240)			А-III(А400)				А-III(А400)			С245			
	ГОСТ 34028-2016							ГОСТ 34028-2016			ГОСТ 27772-88			
	⌀6	⌀8	итого	⌀10	⌀16	итого		⌀10	⌀12	итого	-8х150	-10х200	итого	
Плита покрытия на отм.+3,800	11.34	13.53	24.87	406.17		406.17	431.04	4.68		4.68		28.26	28.26	32.94
Парапет на отм.+3,800	20.92		20.92	261.11	149.22	410.33	431.25		3.36	3.36	8.52		8.52	11.88

1. Бетонирование плит перекрытия вести одновременно с бетонированием балок.
2. Защитный слой бетона для рабочей арматуры принят по наружней грани горизонтальной арматуры.
3. Арматуру во всех пересечениях вязать вязальной проволокой.

Ведомость деталей

Поз.	Эскиз
2	250, 100, 300, 300, 100
3	160, 80, 80
5	205, 105, 205, 105

Изм.	Кол.уч	Лист	Nдок.	Подпись	Дата	ТП РК 300 СДК (IVА, IVГ)-2.2 -2013-КЖ2		
						Сельский Дом культуры на 300 мест для ~~IVА~~, IVГ климатических подрайонов с обычными геологическими условиями		
Привязан	Заказ: 25-19-КЖ2					Сельский Дом культуры на 300 мест	Стадия: РП	Лист: 50 / Листов:
Инженер	Донсков С			Гл.констр.пр	Кулжабаев			
Н.контр	Кулмуханбетов			Разработал	Алпысбаев	Схема расположения монолитной плиты на отм. +3,800 входной группы по оси К, в осях 9-12	АО "КазНИИСА"	
Гап	Таспаев А			Проверил	Покоякова			
Инв. N				Н.контр.	Нурпеисов			

Взам инв.N | Подпись и дата | Инв. N подл.

Схема расположения кровли на отм.+3.800

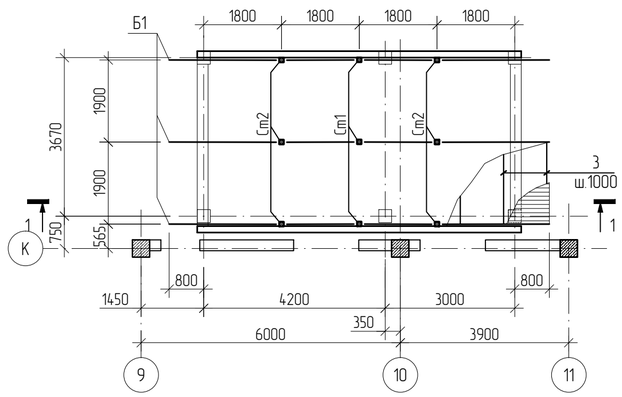

1 – 1

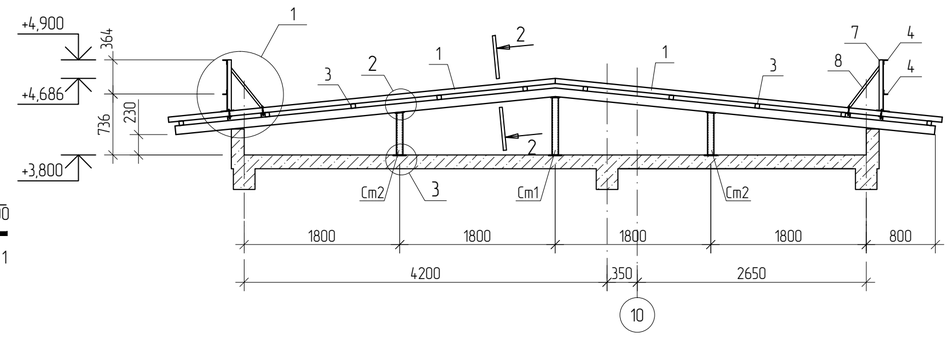

Спецификация элементов кровли на отм. +3,800

Поз.	Обозначение	Наименование	Кол.	Масса ед., кг	Приме-чание
		Сборочные единицы			
		Стойки			
Ст1	см. данный лист	Стойка Ст1	3	14.63	
Ст2	-- // --	Стойка Ст2	6	11.13	
		Балки			
Б1		швеллер $\frac{\text{12 ГОСТ 8240-97}}{\text{С245 ГОСТ 27772-88}}$ L=п.м.	26.4	10.42	
		Детали			
1		профнастил Н60-845-0.9 ГОСТ 24045-94 $м^2$	35.1	11.10	
2		уголок $\frac{\text{50х5 ГОСТ 8509-93}}{\text{С245 ГОСТ 27772-88}}$ L=100	12	0.38	
3		профиль $\frac{\text{50х50х5 ГОСТ 30245-2003}}{\text{С245 ГОСТ 27772-88}}$ L=п.м.	39.0	6.56	
		Ограждение			
4		уголок $\frac{\text{50х5 ГОСТ 8509-93}}{\text{С245 ГОСТ 27772-88}}$ L=п.м.	15.6	3.77	
5		полоса $\frac{\text{-6х120 ГОСТ 103-2006}}{\text{С245 ГОСТ 27772-88}}$ L=160	12	0.91	
6		⌀16-А -I(А240) ГОСТ 34028-2016 L=п.м. 7.8	158		
7		швеллер $\frac{\text{12 ГОСТ 8240-97}}{\text{С245 ГОСТ 27772-88}}$ L=580	6	6.03	
8		уголок $\frac{\text{50х5 ГОСТ 8509-93}}{\text{С245 ГОСТ 27772-88}}$ L=1100	6	4.15	
М10		Болт М10 ГОСТ 7798-70 L=100	12	0.0714	
		Гайка М10 ГОСТ 5915-70*	12	0.0103	
		Шайба 2.10 ГОСТ 11371-78*	24	0.0034	

1

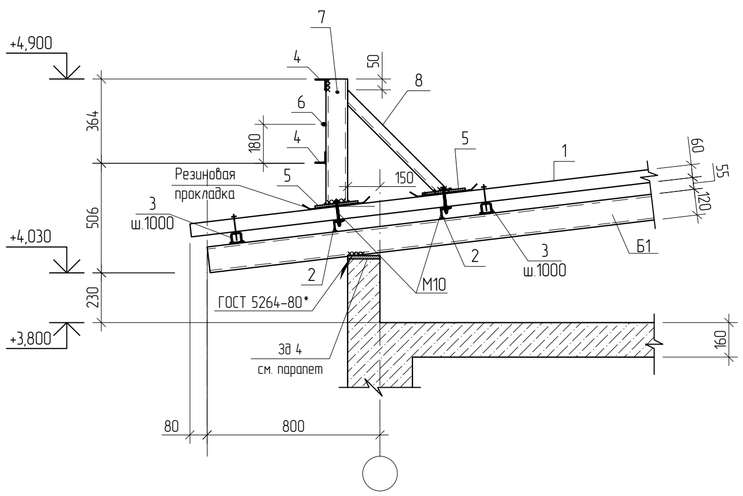

2

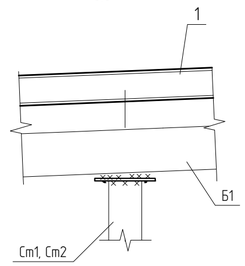

2 – 2

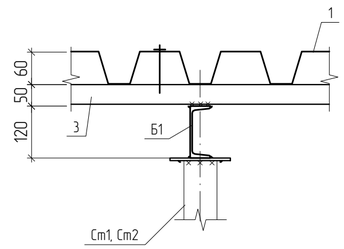

3

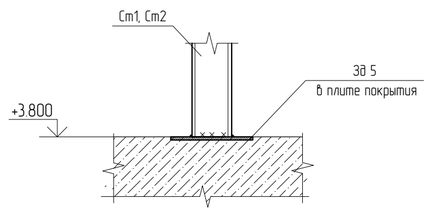

Стойка Ст1,Ст2

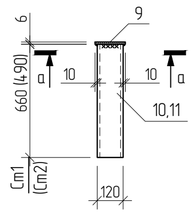

а–а

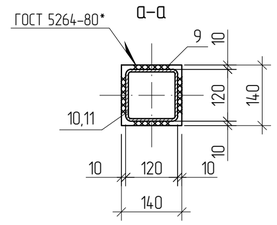

Спецификация элементов на стойки

Марка изделия	Поз. дет.	Наименование	Кол.	Масса 1 дет., кг	Масса изделия, кг
Ст1	9	полоса $\frac{\text{-6х140 ГОСТ 103-2006}}{\text{С245 ГОСТ 27772-88}}$ L=140	1	0.93	14.63
	10	профиль $\frac{\text{120х120х6 ГОСТ 30245-2003}}{\text{С245 ГОСТ 27772-88}}$ L=660	1	13.7	
Ст2	9	полоса $\frac{\text{-6х140 ГОСТ 103-2006}}{\text{С245 ГОСТ 27772-88}}$ L=140	1	0.93	11.13
	11	профиль $\frac{\text{120х120х6 ГОСТ 30245-2003}}{\text{С245 ГОСТ 27772-88}}$ L=490	1	10.2	

1. Сварку металлоизделий вести электродами типа Э-42А по ГОСТ 9467-75*, ручной дуговой сваркой в соответствии с требованиями ГОСТ 5264-80*.
2. Сварку производить в соответствии с требованиями главы 11, СНиП РК 5.03-37-2005.
3. Минимальные толщины угловых швов принимать по таблице 39 главы 12, СНиП РК 5.04-23-2002 kf=5мм.
4. Металлоконструкции кровли и ограждение после сварочных работ, очистить от пыли и грязи. Покрыть грунтовкой ГФ-021 (ГОСТ 25129-82*) в два слоя и эмалью ПФ-115 (ГОСТ 6465-76) в два слоя, согласно СН РК 2.01-01-2013 и СП РК 2.01-101-2013 «Защита строительных конструкций от коррозии»
5. Профнастил (поз.1) крепить к прогонам самонарезающими болтами с уплотнительной шайбой.

Схема расположения ограждений на кровле

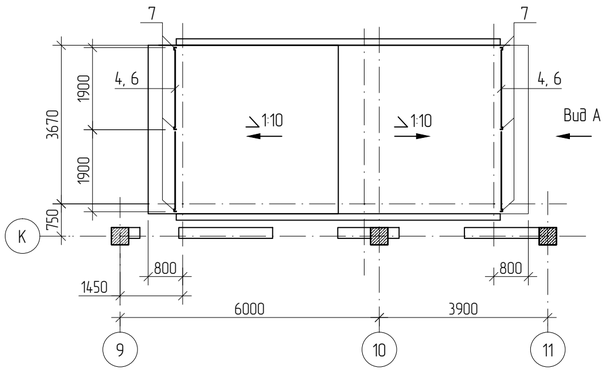

Вид А

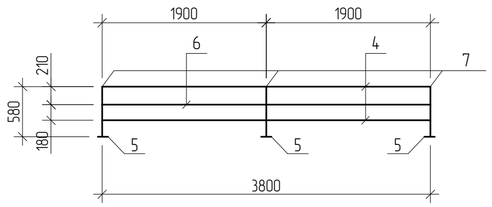

Изм.	Кол.уч	Лист	Nдок.	Подпись	Дата

ТП РК 300 СДК (IVA, IVГ)-2.2 -2013-КЖ2

Сельский Дом культуры на 300 мест для ~~IVA~~, IVГ климатических подрайонов с обычными геологическими условиями

Привязан	Заказ: 25-19-КЖ2		
Инженер	Донсков С	Гл.констр.пр	Кулжабаев
Н.контр	Кулмуханбетов	Разработал	Алпысбаев
Гап	Таспаев А	Проверил	Покоякова
Инв. N		Н.контр.	Нурпеисов

Сельский Дом культуры на 300 мест

Стадия	Лист	Листов
РП	51	

Схема расположения кровли на отм.+3.800 входной группы по оси К, в осях 9-12

АО "КазНИИСА"

Взам инв.N | Подпись и дата | Инв. N подл.

Схема расположения входной группы по оси К в осях 3–4 на отм. +0,840

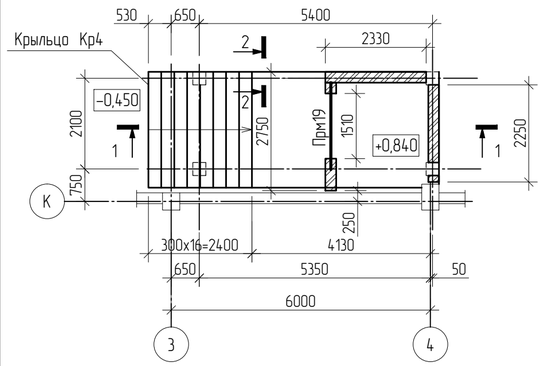

1 – 1

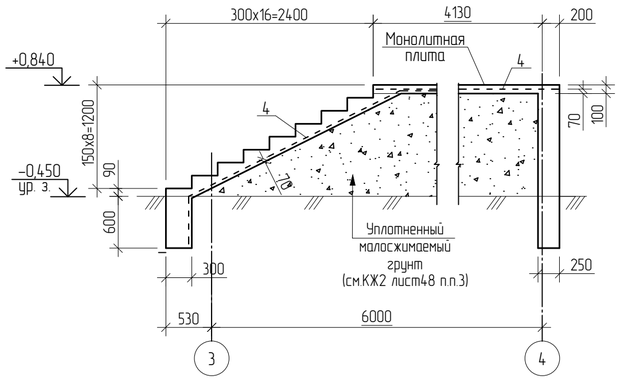

2 – 2

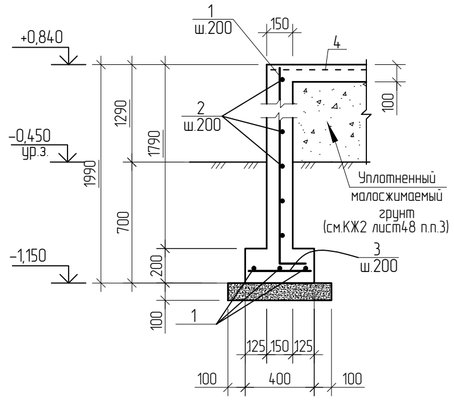

Схема расположения каркаса на отм.+3.800

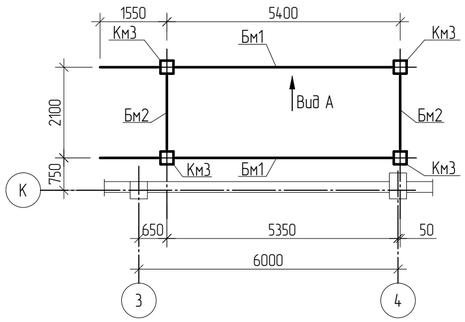

Вид А

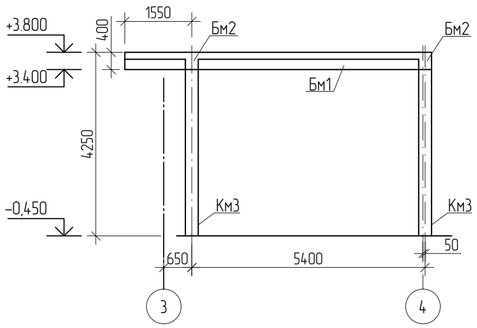

Бм2

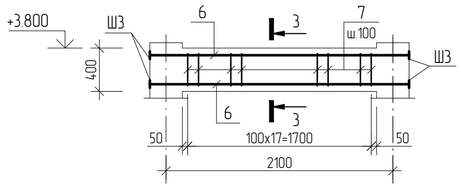

3 – 3

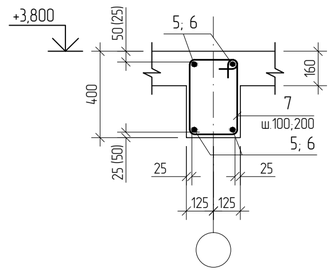

Бм1

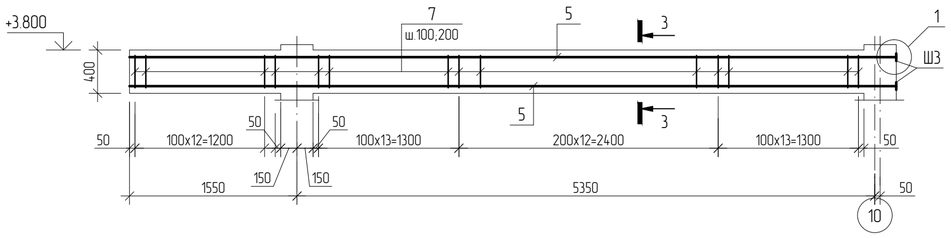

1

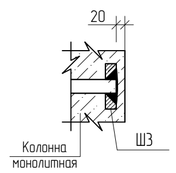

Спецификация элементов подпорных стен

Поз.	Обозначение	Наименование	Кол.	Масса ед., кг	Приме-чание
		Сборочные единицы			
Км3	см. КЖ2 лист 49	Колонна монолитная Км3	4	50.28	
Бм1		Балка монолитная Бм1	2	127.6	
Бм2		Балка монолитная Бм2	2	49.64	
Прм19	см.КЖ2 лист 33	Перемычки монолитные Прм19	1		
		Подпорные стены			
		Детали			
1		⌀10-А -I II(А400) ГОСТ 34028-2016 L=п.м.	110.0	0.617	67.87
2		⌀8-А -I II(А400) ГОСТ 34028-2016 L=п.м.	83.5	0.395	32.98
3		⌀6-А -I (А240) ГОСТ 34028-2016 L=380	45	0.09	4.05
		Материалы:			
		Бетон кл. В15 $м^3$	2.3		
		Бетонная подготовка кл. В3,5 $м^3$	0.4		
		Монолитная плита			
		Детали			
4		⌀8-А -I II(А400) ГОСТ 34028-2016 L=п.м.	119.5	0.395	47.2
		Материалы:			
		Бетон кл. В25 $м^3$	1.16		
		Крыльцо Кр4			
4		⌀8-А -I II(400) ГОСТ 34028-2016 L=п.м.	106.52	0.395	42.08
		Материалы:			
		Бетон кл. В15 $м^3$	1.7		

Спецификация арматурных изделий на монолитные балки

Поз.	Обозначение	Наименование	Количество Бм1	Количество Бм2	Масса ед., кг	Приме-чание
		Сборочные единицы				
Ш3	см. КЖ2 лист 42	Шайба Ш3	4	8	1.0	
		Детали				
5		⌀25-А -I II(А400) ГОСТ 34028-2016 L=7100	4		27.3	
6		⌀25-А -I II(А400) ГОСТ 34028-2016 L=2400		4	9.24	
7*		⌀6-А -I (А240) ГОСТ 34028-2016 L=1250	40	18	0.28	
		Материалы:				
		Бетон кл. В20 $м^3$	0.30	0.10		

Позиции, обозначенные знаком (*), см. ведомость деталей

1. Защитный слой бетона для рабочей арматуры принят по наружней грани горизонтальной арматуры.
2. Все бетонные поверхности соприкасающиеся с грунтом обмазать горячим битумом за 2 раза.
3. Защитный слой принят по наружной грани вертикальной арматуры.
4. Размеры хомутов даны по внутренним граням арматуры хомута.
5. Сварку вести электродами Э42а по ГОСТ 9467–75.

Ведомость расхода стали на элемент, кг

Марка элемента	Изделия арматурные: Арматура класса А-I(А240) ГОСТ 5781-82* ⌀6	итого	А-III(А400) ⌀8	⌀10	⌀25	итого	Всего	Изделия прокатные: Прокат марки С245 ГОСТ 103-2006 -20	итого	Всего
Бм1	11.2	11.2			109.2	109.2	120.4	4.0	4.0	4.0
Бм2	5.04	5.04			36.96	36.96	42.0	8.0	8.0	8.0
Подпорные стены	4.05	4.05	32.98	67.87		100.85	104.9			
Монолитная плита			47.2			47.2	47.2			
Крыльцо Кр4			42.08			42.08	42.08			

Ведомость деталей

Поз.	Эскиз
7	300; 325; 425; 200

Взам инв.N | Подпись и дата | Инв. N подл.

Изм.	Кол.уч.	Лист	N док.	Подпись	Дата

ТП РК 300 СДК (IVA, IVГ)-2.2 -2013-КЖ2

Сельский Дом культуры на 300 мест для IVA, IVГ климатических подрайонов с обычными геологическими условиями

Привязан Заказ: 25-19-КЖ2

Инженер	Донсков С	
Н.контр	Кулмуханбетов	
Гап	Таспаев А	
Инв. N		

Гл.констр.пр	Кулжабаев	
Разработал	Алпысбаев	
Проверил	Покоякова	
Н.контр.	Нурпеисов	

Сельский Дом культуры на 300 мест

Стадия	Лист	Листов
РП	52	

Схема расположения входной группы на отм. +0,840 по оси К в осях 3–4

АО "КазНИИСА"

Схема расположения монолитной плиты покрытия на отм. +3,800

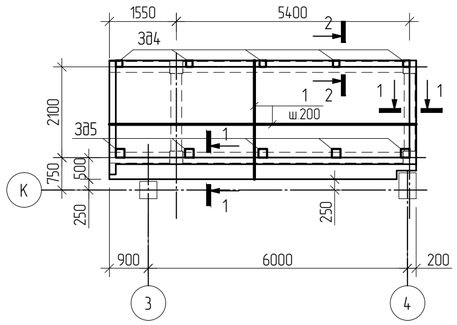

Схема расположения кровли на отм.+3.800

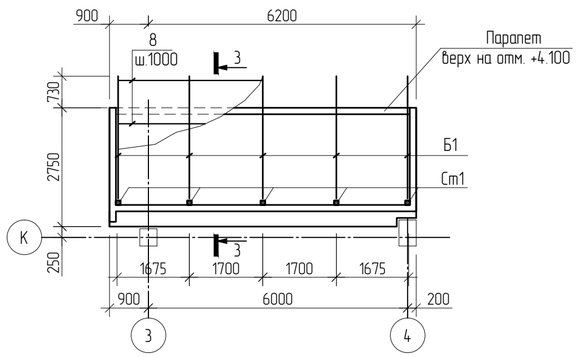

Схема расположения ограждений на кровле

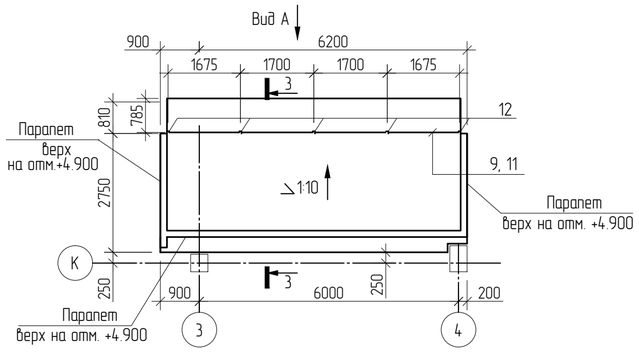

Вид А

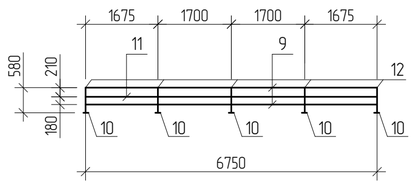

3 – 3

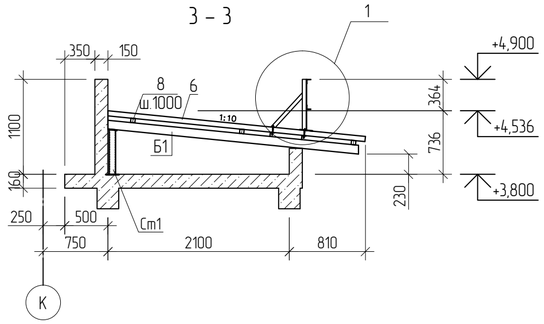

Стойка Ст1

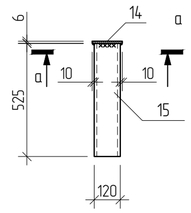

а–а

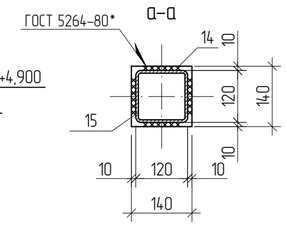

1

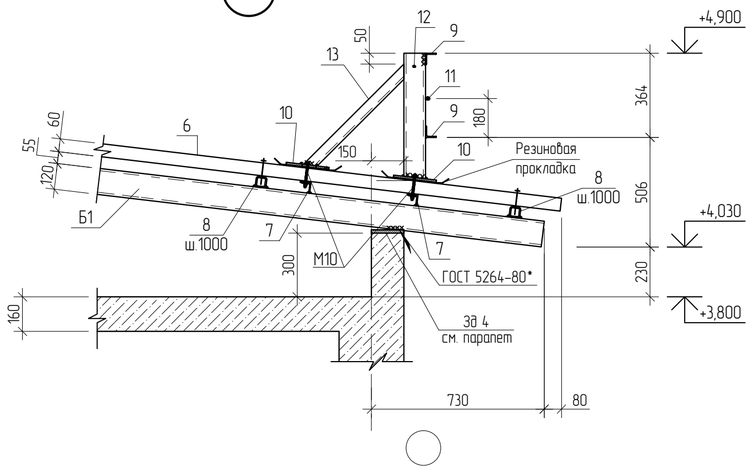

1 – 1 (2 – 2)

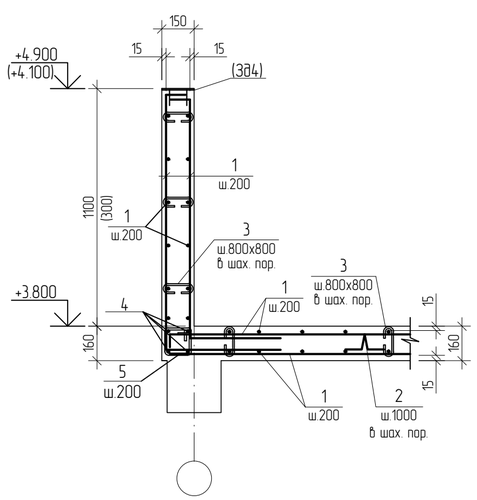

Ведомость деталей

Поз.	Эскиз
2	250, 100, 300, 100, 300
3	130, 80, 80
5	230, 130, 230, 130

Спецификация арматурных изделий на монолитные плиты и парапет

Поз.	Обозначение	Наименование	Кол.	Масса ед., кг	Приме-чание
		Плита покрытия			
1		⌀10-А-III(А400) ГОСТ 5781-82* L=п.м.	396.8	0.617	
2*		⌀8-А-I(А240) ГОСТ 5781-82* L=1050	20	0.41	
3*		⌀6-А-I(А240) ГОСТ 5781-82* L=320	97	0.07	
3Д5	см. КЖ2 лист 52	Закладная деталь 3Д5	5	3.66	
		Материалы:			
		Бетон кл. В25 м³	3.1		
		Парапет монолитный			
1		⌀10-А -I II(А400) ГОСТ 34028-2016 L=п.м.	160.1	0.617	
3*		⌀6-А -I (А240) ГОСТ 34028-2016 L=290	66	0.06	
4		⌀16-А -I II(А400) ГОСТ 34028-2016 L=п.м.	76.0	1.578	
5*		⌀6-А -I (А240) ГОСТ 34028-2016 L=720	96	0.15	
3Д4	см. КЖ2 лист 52	Закладная деталь 3Д4	5	1.98	
		Материалы:			
		Бетон кл. В25 м³	2.3		
Ст1	см. данный лист	Стойка Ст1	5	11.93	
Б1		швеллер 12 ГОСТ 8240-97 / С245 ГОСТ 27772-88 L=п.м.	14.4	10.42	
		Детали			
6		профнастил Н60-845-0.9 ГОСТ 24045-2010 м²	20.3	11.10	
7		уголок 50х5 ГОСТ 8509-93 / С245 ГОСТ 27772-88 L=100	10	0.38	
8		профиль 50х50х5 ГОСТ 30245-2003 / С245 ГОСТ 27772-88 L=п.м.	21.3	6.56	
9		уголок 50х5 ГОСТ 8509-93 / С245 ГОСТ 27772-88 L=п.м.	13.6	3.77	
10		полоса –6х120 ГОСТ 103-2006 / С245 ГОСТ 27772-88 L=160	10	0.91	
11		⌀16-А-I(А240) ГОСТ 5781-82* L=п.м.	6.8	1.58	
12		швеллер 12 ГОСТ 8240-97 / С245 ГОСТ 27772-88 L=580	5	6.03	
13		уголок 50х5 ГОСТ 8509-93 / С245 ГОСТ 27772-88 L=1100	5	4.15	
М10		Болт М10 ГОСТ 7798-70 L=100	10	0.0714	
		Гайка М10 ГОСТ 5915-70*	10	0.0103	
		Шайба 2.10 ГОСТ 11371-78*	20	0.0034	

Позиции, обозначенные знаком (*), см. ведомость деталей

1. Бетонирование плиты покрытия вести одновременно с бетонированием балок.
2. Защитный слой бетона принят по наружной грани продольной арматуры.
3. Арматуру во всех пересечениях вязать вязальной проволокой.
4. Металлические конструкции кровли и ограждение покрыть грунтовкой ГФ-021 (ГОСТ 25129-82*) в два слоя и эмалью ПФ-115 (ГОСТ 6465-76) в два слоя,согласно СН РК 2.01-01-2013 и СП РК 2.01-101-2013 «Защита строительных конструкций от коррозии»
5. Профнастил (поз.1) крепить к прогонам самонарезающими болтами с уплотнительной шайбой.

Ведомость расхода стали, кг

Марка элемента	Изделия арматурные							Изделия закладные						
	Арматура класса						Всего	Арматура класса			Прокат марки			Всего
	А-I(А240)			А-III(А400)				А-III(А400)			С245			
	ГОСТ 34028-2016							ГОСТ 34028-2016			ГОСТ 103-2006			
	⌀6	⌀8	итого	⌀10	⌀16	итого		⌀10	⌀12	итого	-8	-10	итого	
Плита покрытия на отм.+3,800	6.79	8.2	14.99	244.83		244.83	259.82	2.6		2.6		15.7	15.7	18.3
Парапет на отм.+3,800	18.36		18.36	98.78	119.93	218.71	237.07		2.8	2.8	7.1		7.1	9.9

Спецификация элементов на стойку Ст1

Марка изделия	Поз. дет.	Наименование	Кол.	Масса 1 дет., кг	Масса изделия, кг
Ст1	14	полоса –6х140 ГОСТ 103-2006 / С245 ГОСТ 27772-88 L=140	1	0.93	11.93
	15	профиль 120х120х6 ГОСТ 30245-2003 / С245 ГОСТ 27772-88 L=525	1	11.0	

Изм.	Кол.уч	Лист	N0ок.	Подпись	Дата

ТП РК 300 СДК (IVА, IVГ)-2.2 -2013-КЖ2

Сельский Дом культуры на 300 мест для ~~IVА~~, IVГ климатических подрайонов с обычными геологическими условиями

Привязан	Заказ: 25-19-КЖ2		
Инженер	Донсков С	Гл.констр.пр	Кулжабаев
Н.контр	Кулмуханбетов	Разработал	Алпысбаев
Гап	Таспаев А	Проверил	Покоякова
Инв. N		Н.контр.	Нурпеисов

Сельский Дом культуры на 300 мест

Стадия	Лист	Листов
РП	53	

Схема расположения монолитной плиты и кровли на отм. +3,800 входной группы по оси К, в осях 3–4

АО "КазНИИСА"

Взам инв.N | Подпись и дата | Инв. N подл.

Схема расположения входной группы по оси "К" в осях 6–8

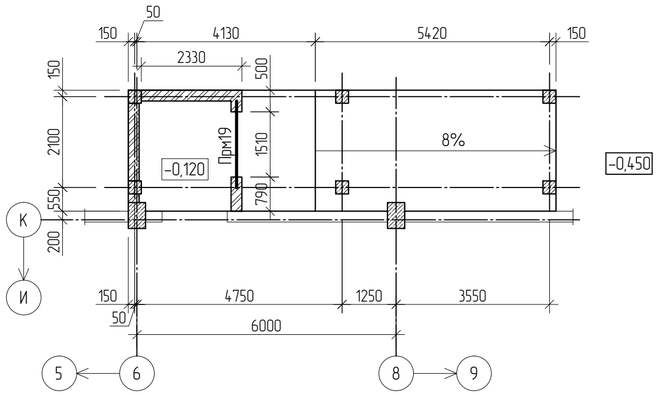

Схема расположения каркаса на отм.+3.800

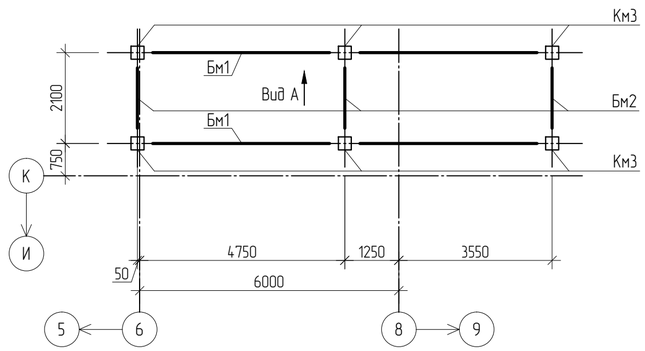

Спецификация элементов каркаса и кирпичных стен входной группы по оси "К" в осях 6–8

Поз.	Обозначение	Наименование	Кол.	Масса ед., кг	Приме-чание
		Сборочные единицы			
Км3	см. КЖ2 лист 49	Колонна монолитная Км3	6		
Бм1	Данный лист	Балка монолитная Бм1	2		
Бм2	см. КЖ2 лист 52	Балка монолитная Бм2	3		
Прм19	см.КЖ2 лист 33	Перемычки монолитные Прм19	1		
		Балка Бм1			
1		⌀25-А -I II(А400) ГОСТ 34028-2016 L=9900	4	38.1	
2*		⌀6-А -I (А240) ГОСТ 34028-2016 L=1250	70	0.28	
Ш3	см. КЖ2 лист 42	Шайба Ш3	8	1.0	
		Материалы:			
		Бетон кл. В25 $м^3$	0.54		

Вид А

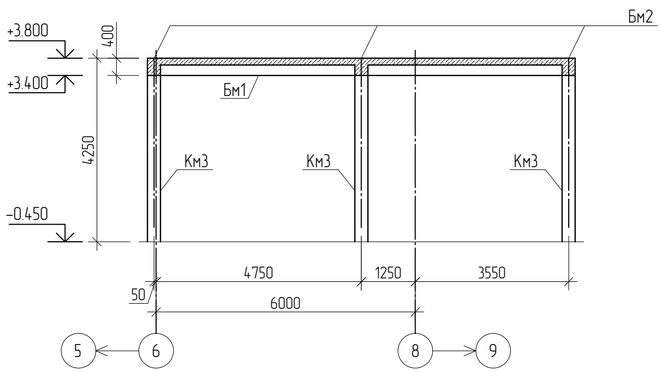

1 – 1

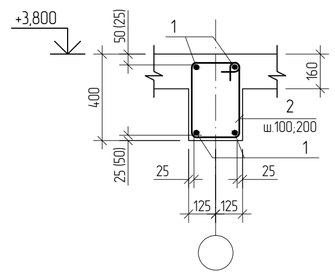

Ведомость деталей

Поз.	Эскиз
2	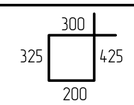

Ведомость расхода стали на элемент, кг

Марка элемента	Изделия арматурные					Изделия прокатные		
	Арматура класса				Всего	Прокат марки		Всего
	AI(A240)		AIII(A400)			С245		
	ГОСТ 34028-2016					ГОСТ 103-2006		
	⌀6	Итого	⌀25	Итого		-20	Итого	
Бм1	19.6	19.6	152.4	152.4	172.0	8.0	8.0	8.0

Балка Бм1

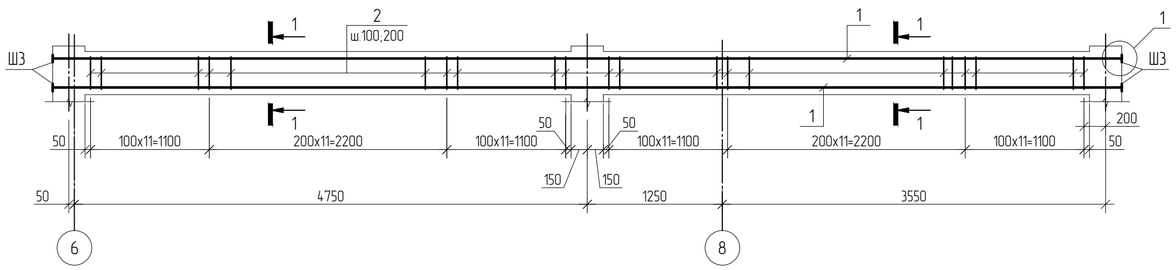

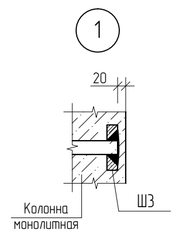

1. Защитный слой бетона для рабочей арматуры принят по наружней грани горизонтальной арматуры.
2. Размеры хомутов даны по внутренним граням арматуры хомута.

Изм.	Кол.уч	Лист	Nдок.	Подпись	Дата

ТП РК 300 СДК (IVA, IVГ)-2.2 -2013-КЖ2

Сельский Дом культуры на 300 мест для IVA, IVГ климатических подрайонов с обычными геологическими условиями

Привязан Заказ: 25-19-ЮК2

Инженер	Донсков С	Гл.констр.пр	Кулжабаев
Н.контр	Кулмуханбетов	Разработал	Халыков
Гап	Таспаев А	Проверил	Покоякова
Инв. N		Н.контр.	Нурпеисов

Сельский Дом культуры на 300 мест

Стадия	Лист	Листов
РП	54	

Схема расположения входной группы по оси "К" в осях 6–8.

АО "КазНИИСА"

Взам инв.N | Подпись и дата | Инв. N подл.

Схема расположения монолитной плиты на отм. +3,800

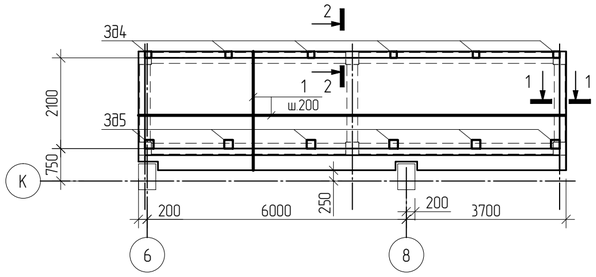

Схема расположения кровли на отм.+3.800

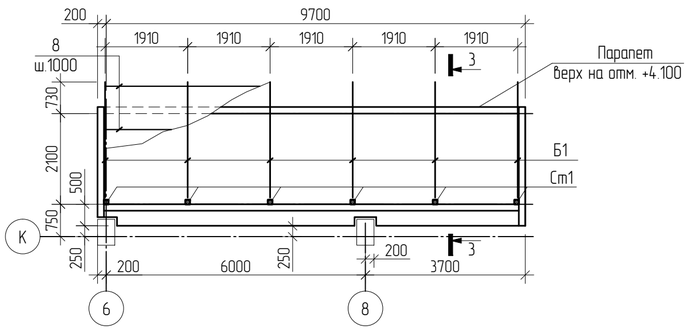

Схема расположения ограждений на кровле

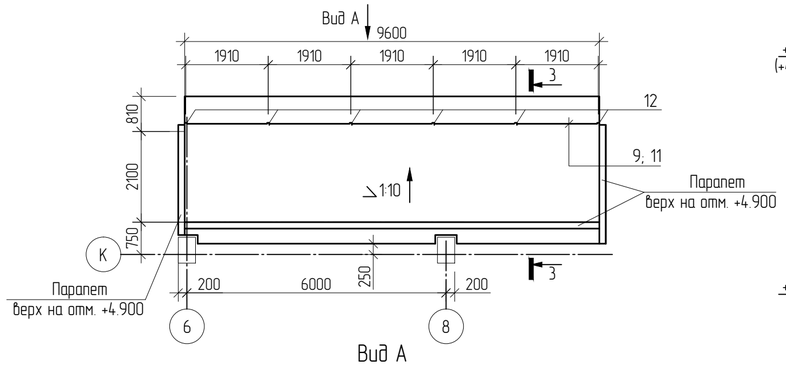

Вид А

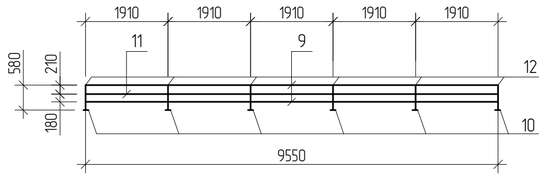

3 – 3

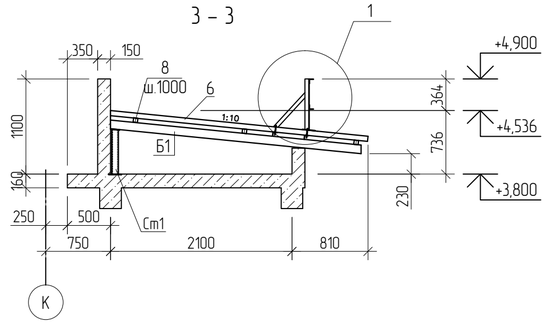

1

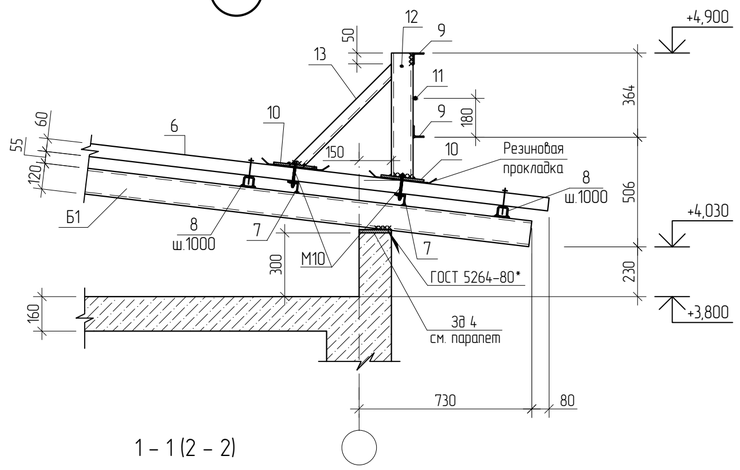

1 – 1 (2 – 2)

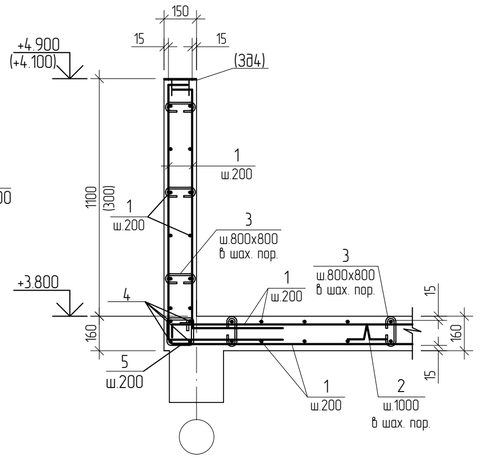

Ведомость деталей

Поз.	Эскиз
2	250; 100; 300; 300; 100
3	130; 80; 80
5	230; 130; 230; 130

Спецификация арматурных изделий на монолитные плиты и парапет входной группы по оси "К" в осях 6–8

Поз.	Обозначение	Наименование	Кол.	Масса ед., кг	Приме-чание
		Плита монолитная			
1		⌀10-А -I II(А400) ГОСТ 34028-2016 L=п.м.	552.2	0.617	
2*		⌀8-А -I (А240) ГОСТ 34028-2016 L=1050	27	0.41	
3*		⌀6-А -I (А240) ГОСТ 34028-2016 L=290	135	0.06	
3д5	см. КЖ2 лист 52	Закладная деталь 3д5	6	3.66	
		Материалы:			
		Бетон кл. В25 $м^3$	4.32		
		Парапет монолитный			
1		⌀10-А -I II(А400) ГОСТ 34028-2016 L=п.м.	356.4	0.617	
3*		⌀6-А -I (А240) ГОСТ 34028-2016 L=290	117	0.06	
4		⌀16-А -I II(А400) ГОСТ 34028-2016 L=п.м.	101.2	1.578	
5*		⌀6-А -I (А240) ГОСТ 34028-2016 L=720	127	0.15	
3д4	см. КЖ2 лист 52	Закладная деталь 3д4	6	1.98	
		Материалы:			
		Бетон кл. В25 $м^3$	3.0		
		Стойки			
Ст1	см. КЖ2 лист53	Стойка Ст1	6	11.93	
		Балки			
Б1		швеллер $\frac{12\ ГОСТ\ 8240-97}{С245\ ГОСТ\ 27772-88}$ L=п.м.	17.28	10.42	
		Детали			
6		профнастил Н60-845-0.9 ГОСТ 24045-2010 $м^2$	33.4	11.10	
7		уголок $\frac{50х5\ ГОСТ\ 8509-93}{С245\ ГОСТ\ 27772-88}$ L=100	12	0.38	
8		профиль $\frac{50х50х5\ ГОСТ\ 30245-2003}{С245\ ГОСТ\ 27772-88}$ L=п.м.	29.7	6.56	
9		уголок $\frac{50х5\ ГОСТ\ 8509-93}{С245\ ГОСТ\ 27772-88}$ L=п.м.	19.1	3.77	
10		полоса $\frac{-6х120\ ГОСТ\ 103-2006}{С245\ ГОСТ\ 27772-88}$ L=160	12	0.91	
11		⌀16-А -I(А240) ГОСТ 34028-2016 L=п.м.	9.55	1.58	
12		швеллер $\frac{12\ ГОСТ\ 8240-97}{С245\ ГОСТ\ 27772-88}$ L=580	6	6.03	
13		уголок $\frac{50х5\ ГОСТ\ 8509-93}{С245\ ГОСТ\ 27772-88}$ L=1100	6	4.15	
М10		Болт М10 ГОСТ 7798-70 L=100	12	0.0714	
		Гайка М10 ГОСТ 5915-70*	12	0.0103	
		Шайба М10 ГОСТ 11371-78*	24	0.0034	

Позиции, обозначенные знаком (*), см. ведомость деталей

1. Бетонирование плиты покрытия вести одновременно с бетонированием балок.
2. Защитный слой бетона принят по наружной грани продольной арматуры.
3. Арматуру во всех пересечениях вязать вязальной проволокой.
4. Металлические конструкции кровли и ограждение покрыть грунтовкой ГФ-021 (ГОСТ 25129-82*) в два слоя и эмалью ПФ-115 (ГОСТ 6465-76) в два слоя,согласно СН РК 2.01-01-2013 и СП РК 2.01-101-2013 «Защита строительных конструкций от коррозии»
5. Профнастил (поз.1) крепить к прогонам самонарезающими болтами с уплотнительной шайбой.

Ведомость расхода стали, кг

Марка элемента	Изделия арматурные							Изделия закладные						
	Арматура класса						Всего	Арматура класса			Прокат марки			Всего
	А-I(А240)			А-III(А400)				А-III(А400)			С245			
	ГОСТ 34028-2016							ГОСТ 34028-2016			ГОСТ 103-2006			
	⌀6	⌀8	итого	⌀10	⌀16	итого		⌀10	⌀12	итого	-8	-10	итого	
Плита покрытия на отм.+3,800	8.1	11.07	19.17	340.71		340.71	359.88	3.12		3.12		18.84	18.84	21.96
Парапет на отм.+3,800	26.07		26.07	219.9	159.69	379.59	405.66		3.36	3.36	8.52		8.52	11.88

Привязан	Заказ: 25-19-КЖ2						
Инженер	Донсков С		Гл.констр.пр	Кулжабаев			
Н.контр	Кулмуханбетов		Разработал	Алпысбаев			
Гап	Таспаев А		Проверил	Покоякова			
Инв. N			Н.контр.	Нурпеисов			

Изм.	Кол.уч	Лист	Nдок.	Подпись	Дата

ТП РК 300 СДК (IVA, IVГ)-2.2 -2013-КЖ2

Сельский Дом культуры на 300 мест для ~~IVA~~, IVГ климатических подрайонов с обычными геологическими условиями

Сельский Дом культуры на 300 мест

Стадия	Лист	Листов
РП	55	

Схема расположения монолитной плиты и кровли на отм. +3,800 входной группы по оси К, в осях 6–8

АО "КазНИИСА"

Взам инв.N | Подпись и дата | Инв. N подл.

Схема расположения входной группы по оси 1 (12) в осях Е–Ж

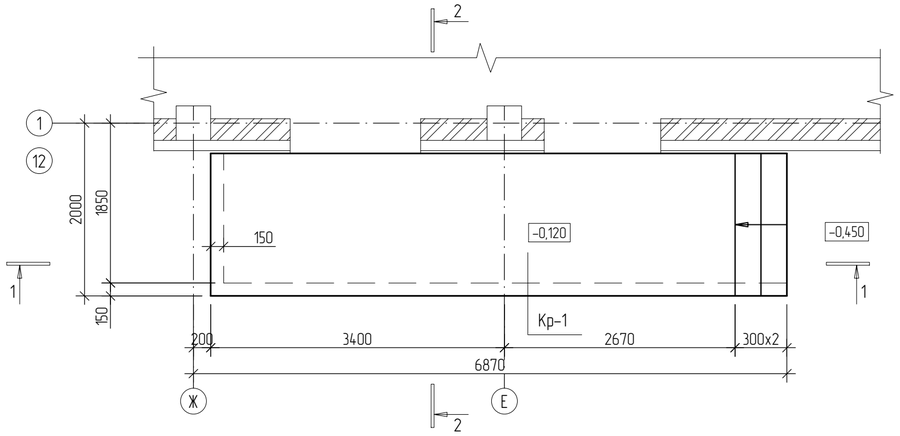

1 – 1

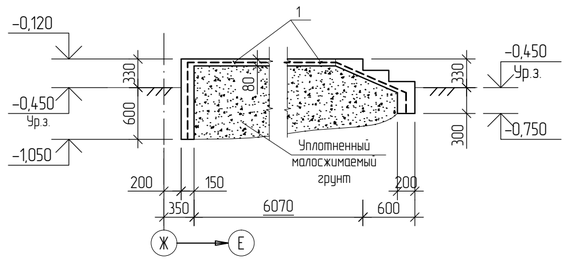

2 – 2

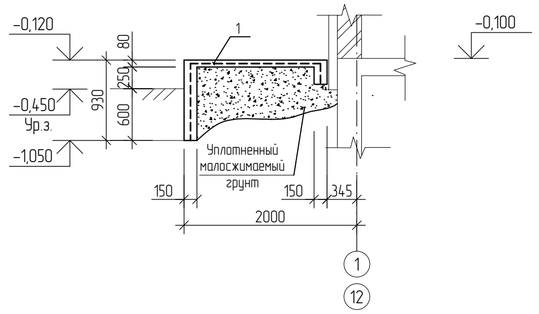

Схема расположения металлического каркаса на отм. +3.800

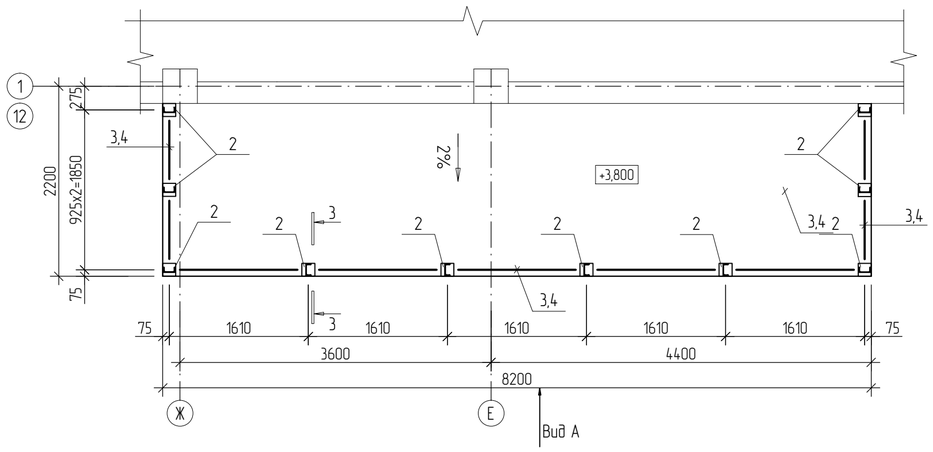

3 – 3

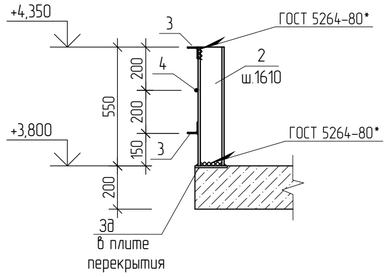

Вид А

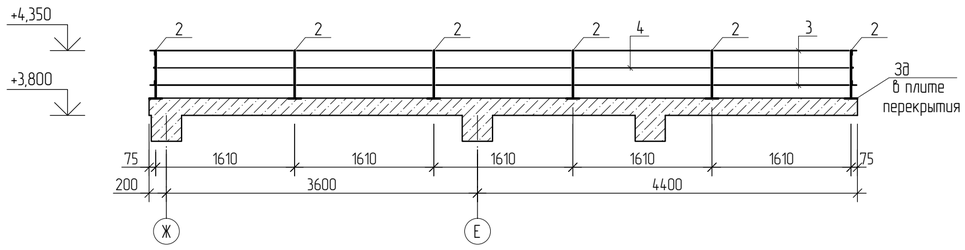

Спецификация элементов входной группы по оси 1 (12) осях Е–Ж.

Поз.	Обозначение	Наименование	Кол.	Масса, кг	Примечание
		Крыльцо Кр-1			
1		ф 5 Вр1 $\frac{100}{100}$ ГОСТ 23279-85, м2	20.05	2.88	
		Материалы			
		Бетон кл. В15 м3	1.26		
		Детали			
2		швеллер $\frac{12\ ГОСТ\ 8240-97}{С245\ ГОСТ\ 27772-88}$ L=550	10	5.72	
3		уголок $\frac{50х5\ ГОСТ\ 8509-93}{С245\ ГОСТ\ 27772-88}$ L=п.м.	24.40	3.77	
4		ф12-А -I (А240) ГОСТ 34028-2016 L=п.м.	12.20	0.88	

1. Сварку металлоизделий вести электродами типа Э-42А по ГОСТ 9467-75*, ручной дуговой сваркой в соответствии с требованиями ГОСТ 5264-80*.
2. Сварку производить в соответствии с требованиями главы 11, СНиП РК 5.03-37-2005.
3. Минимальные толщины угловых швов принимать по таблице 39 главы 12, СНиП РК 5.04-23-2002 kf=5мм.
4. Металлоконструкции после сварочных работ, очистить от пыли и грязи. Покрыть грунтовкой ГФ-021 (ГОСТ 25129-82*) в два слоя согласно СН РК 2.01-01-2013 и СП РК 2.01-101-2013 «Защита строительных конструкций от коррозии» и закрасить, по грунтовке, эмалью ПФ-115 (ГОСТ 6465-76).
5. Все боковые поверхности ж/б конструкций, соприкасающиеся с грунтом, обмазать горячим битумом за 2 раза.

Взам инв.N	Подпись и дата	Инв. N подл.

Изм.	Кол.уч.	Лист	Nдок.	Подпись	Дата

ТП РК 300 СДК (IVА, IVГ)-2.2 -2013-КЖ2

Сельский Дом культуры на 300 мест для ~~IVА~~, IVГ климатических подрайонов с обычными геологическими условиями

Привязан	Заказ: 25-19-ЮК2		
Инженер	Донсков С	Гл.констр.пр.	Кулжабаев
Н.контр	Кулмуханбетов	Разработал	Хамяков
Гап	Таспаев А	Проверил	Покоякова
Инв. N		Н.контр.	Нурпеисов

Сельский Дом культуры на 300 мест

Стадия	Лист	Листов
РП	56	

Схема расположения входной группы по оси 1 (12) в осях Е–Ж.

АО "КазНИИСА"

Копировал

А2

Схема расположения фундаментов под лестницу Лн1

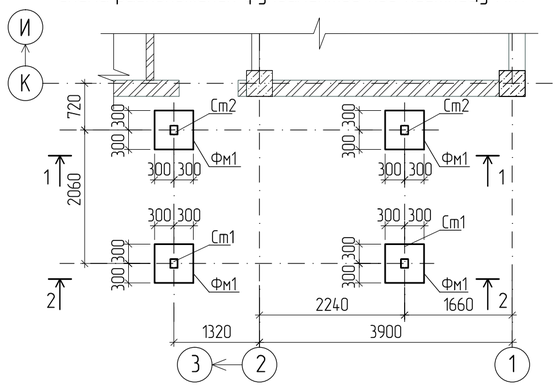

Лестница металическая Лн1 на отм. -0.450

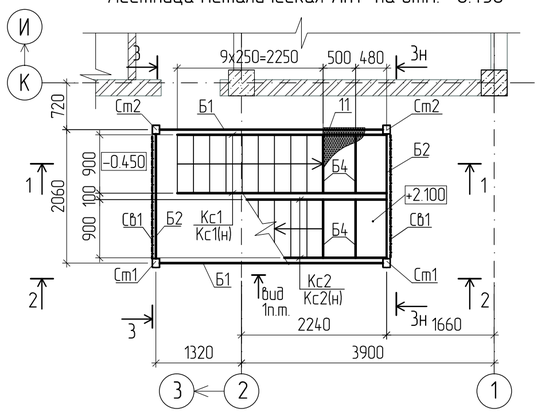

Лестница металическая Лн1 на отм. +2.100

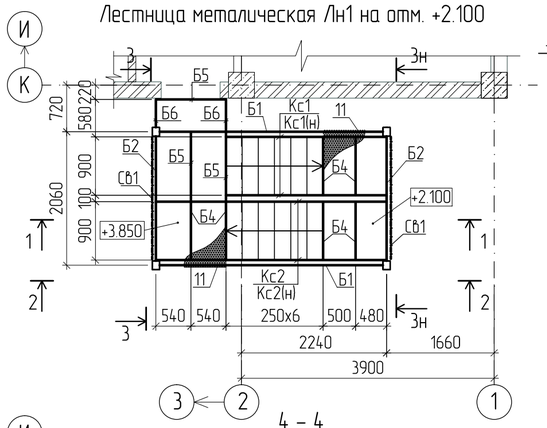

4 – 4

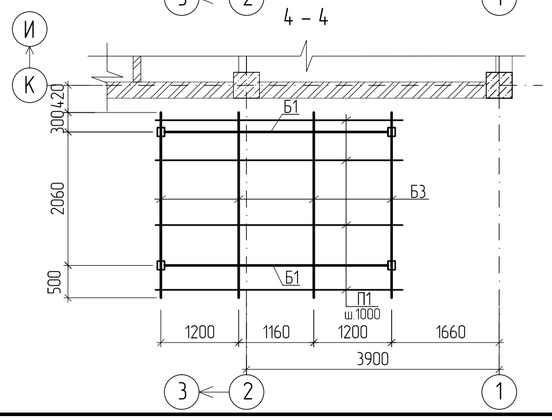

1 – 1

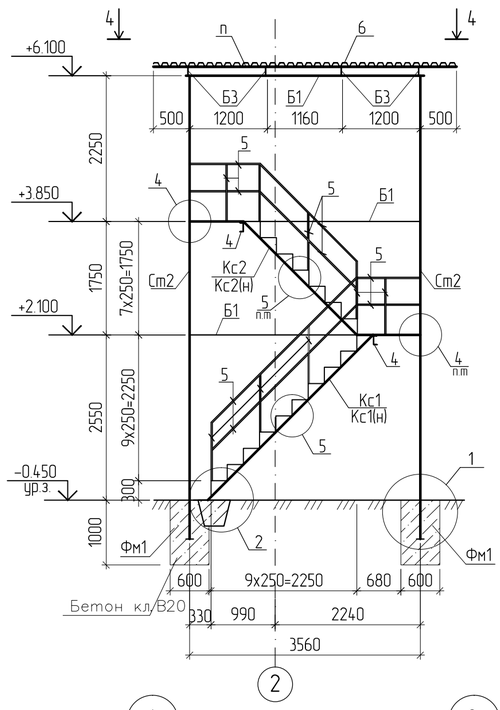

2 – 2 (2н – 2н)

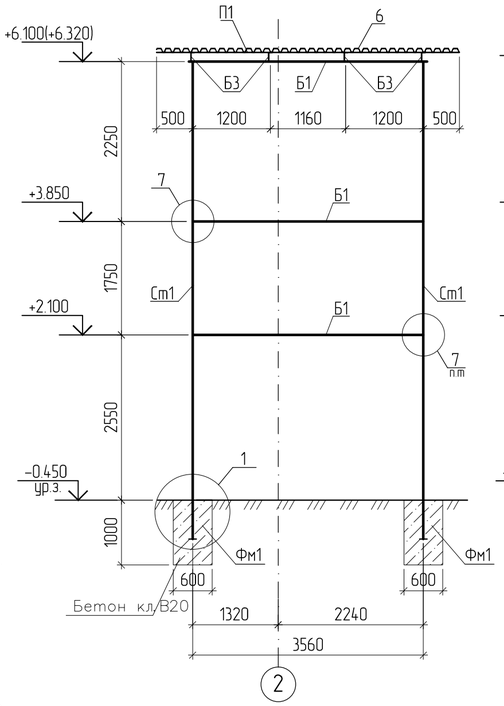

3 – 3 (3н – 3н)

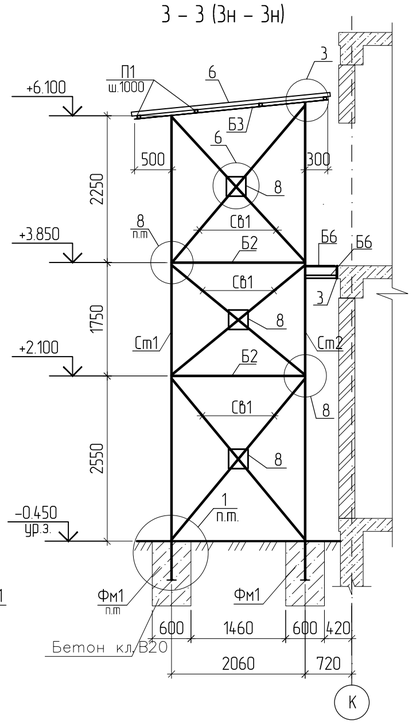

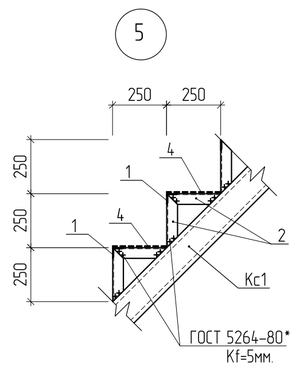

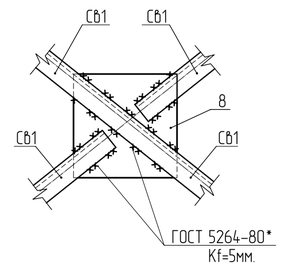

Ст1; Ст2

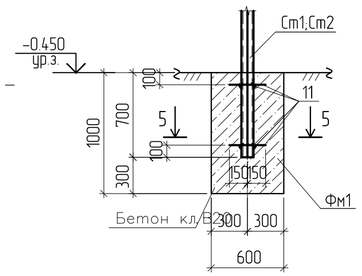

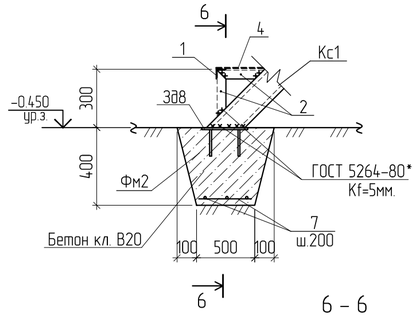

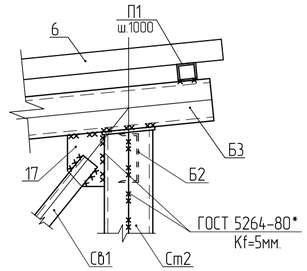

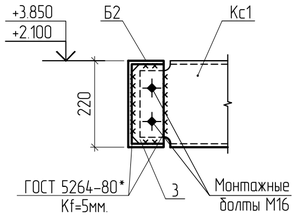

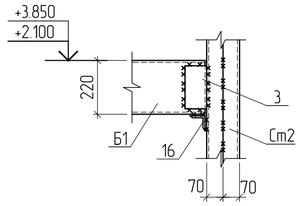

5 – 5

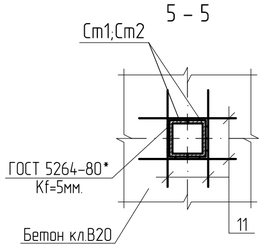

6 – 6

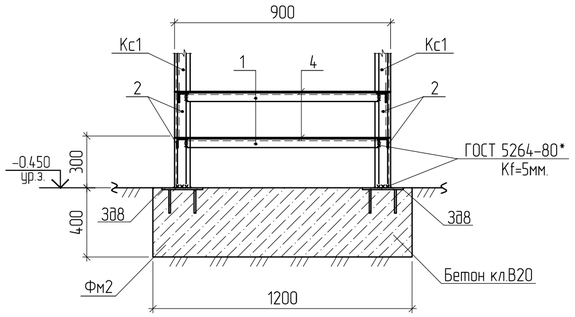

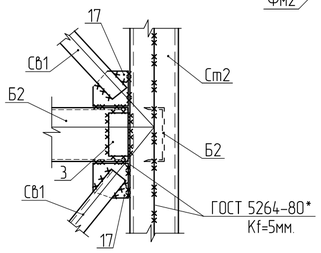

1. Все монтажные сварные соединения вести электродом типа Э-42А, ГОСТ 9467-75*, ручной дуговой сваркой в соответствии с требованиями ГОСТ 5264-80*, и главы СНиП РК 5.04-23-2002.
   Минимальные толщины угловых швов принимать по таблице 39, Kf шва принимать не менее 5 мм.(по наименьшей толщине свариваемых элементов).
2. При производстве всех видов работ руководствоваться СНиП РК 1.03-05-2001 "Охрана труда и техника безопасности в строительстве". СН РК 2.01-01-2013 и СП РК 2.01-101-2013 «Защита строительных конструкций от коррозии»
3. Все металлоконструкции покрыть грунтовкой ГФ-021 (ГОСТ 25129-82) в два слоя и эмалью ПФ-115 (ГОСТ 6465-76) в два слоя,согласно
4. Все бетонные поверхности, соприкасающиеся с грунтом, обмазать горячим битумом за 2 раза.
5. Спецификацию элементов лестницы Лн1,узлы см.КЖ2 лист 58.
6. Сечения 2н-2н;3н-3н выполнить зеркально основным сечениям 2-2;3-3.

							ТП РК 300 СДК (IVA, IVГ)-2.2 -2013-КЖ2			
							Сельский Дом культуры на 300 мест для IVA, IVГ климатических подрайонов с обычными геологическими условиями			
			Изм.	Кол.уч	Лист	№док	Подпись	Дата		
Привязан	Заказ: 25-19-КЖ2								Сельский Дом культуры на 300 мест	Стадия: РП; Лист: 57; Листов:
Инженер	Донсков С		Гл.констр.пр	Кулжабаев						
Н.контр	Кулмуханбетов		Разработал	Гребенев					Лестница металлическая Лн1	АО "КазНИИСА"
Гап	Таспаев А		Проверил	Покоякова						
Инв. №			Н.контр.	Нурпеисов						

Взам инв.N | Подпись и дата | Инв. N подл.

Косоур Кс-1 (Кс-1н)

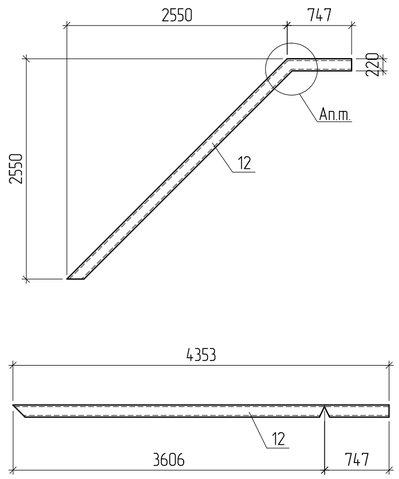

Косоур Кс-2 (Кс-2н)

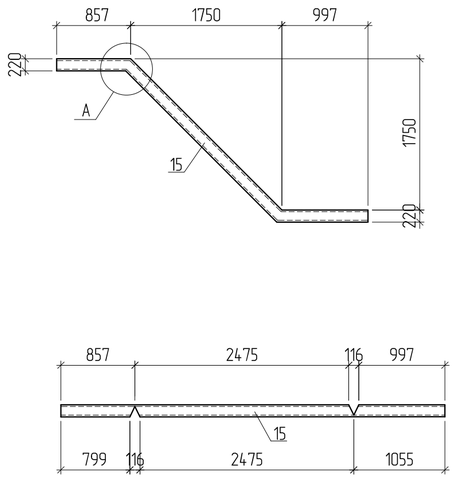

Ст1; Ст2

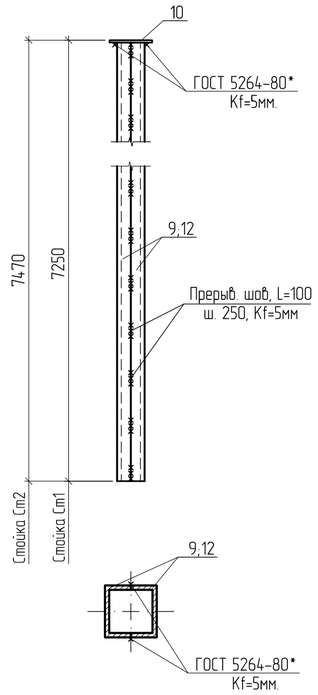

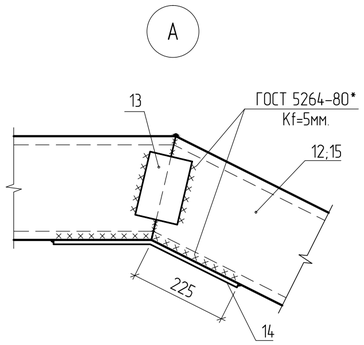

Деталь резки швеллера для выгиба косоура

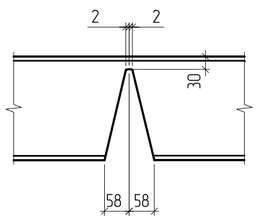

Спецификация элементов на металлическую лестницу Лн1

Поз.	Обозначение	Наименование	Кол-во	Масса ед., кг	Примечание
1	2	3	4	5	6
		Сборочные единицы			
Фм1		Фундамент монолитный Фм1	4		
Фм2		Фундамент монолитный Фм2	1		
Ст1		Стойка металлическая Ст1	2	248.9	
Ст2		Стойка металлическая Ст2	2	255.7	
Кс-1		Косоур Кс1	1	94.5	
Кс-1(н)		Косоур Кс1(н)	1	94.5	
Кс-2		Косоур Кс2	1	99.5	
Кс-2(н)		Косоур Кс2(н)	1	99.5	
		Балки			
Б1		швеллер [22 ГОСТ 8240-97 / С245 ГОСТ 27772-88 L=3420	6	71.8	
Б2		швеллер [22 ГОСТ 8240-97 / С245 ГОСТ 27772-88 L=1880	6	39.5	
Б3		швеллер [12 ГОСТ 8240-97 / С245 ГОСТ 27772-88 L=2860	4	29.7	
Б4		швеллер [12 ГОСТ 8240-97 / С245 ГОСТ 27772-88 L=900	10	9.36	
Б5		швеллер [12 ГОСТ 8240-97 / С245 ГОСТ 27772-88 L=1080	3	11.3	
Б6		швеллер [12 ГОСТ 8240-97 / С245 ГОСТ 27772-88 L=500	3	5.20	
Сб1		уголок L 63х5 ГОСТ 8509-93 / С245 ГОСТ 27772-88 L=п.м.	36.8	4.81	
П1		профиль 50х50х5 ГОСТ 30245-2003 / С245 ГОСТ 27772-88 L=п.м.	15.3	6.56	
Зд8	КЖ2 лист 50	Закладная деталь Зд8	2	5.43	
		Детали			
1		уголок L 50х5 ГОСТ 8509-86 / С245 ГОСТ 27772-88 L=850	17	3.21	
2		уголок L 50х5 ГОСТ 8509-86 / С245 ГОСТ 27772-88 L=250	68	0.64	
3		полоса – 6х200 ГОСТ 103-2006 / С245 ГОСТ 27772-88 L=100	24	0.94	
4		лист К-ПУ-4х1000 ГОСТ 8568-77* м2	11.2	33.5	
5		труба ф48х3.5 ГОСТ 8732-78 L=п.м.	54.5	3.84	
6		профнастил Н57-750-0,8 ГОСТ 24045-2010 м2	15.2	9.8	
7		⌀8-А-III(А400) ГОСТ 5781-82 L=п.м.	7.0	0.395	
8		полоса – 6х300 ГОСТ 103-2006 / С245 ГОСТ 27772-88 L=300	6	4.23	
16		уголок L 63х5 ГОСТ 8509-93 / С245 ГОСТ 27772-88 L=100	12	0.481	
17		полоса – 6х250 ГОСТ 103-2006 / С245 ГОСТ 27772-88 L=300	24	3.53	
		Фундамент для лестницы Фм1			
		Материалы: Бетон кл. В20 м3	0.36		
		Фундамент монолитный Фм2			
		Материалы: Бетон кл. В20 м3	0.3		

1. Общие примечания по лестнице см. КЖ2 лист 57.
2. Схему расположения лестницы см. КЖ2 лист 57.
3. В спецификации элементов расход бетона фундамента Фм1 учтен на 1 элемент (всего-4шт).

Спецификация металлических изделий

Марка изделия	Поз. дет.	Наименование	Кол.	Масса 1 дет., кг.	Масса изделия, кг.
Ст1	9	швеллер [18 ГОСТ 8240-97 / С245 ГОСТ 27772-88 L=7250	2	118.2	238.7
	10	полоса – 6х100 ГОСТ 103-2006 / С245 ГОСТ 27772-88 L=200	1	0.94	
	11	⌀10-А-III(А400) ГОСТ 5781-82 L=300	8	0.18	
Ст2	12	швеллер [18 ГОСТ 8240-97 / С245 ГОСТ 27772-88 L=7470	2	121.8	245.9
	10	полоса – 6х100 ГОСТ 103-2006 / С245 ГОСТ 27772-88 L=200	1	0.94	
	11	⌀10-А-III(А400) ГОСТ 5781-82 L=300	8	0.18	
Кс-1 Кс-1(н)	12	швеллер [22 ГОСТ 8240-97 / С245 ГОСТ 27772-88 L=4354	1	91.4	94.5
	13	полоса – 6х100 ГОСТ 103-2006 / С245 ГОСТ 27772-88 L=450	1	2.12	
	14	полоса – 6х100 ГОСТ 103-2006 / С245 ГОСТ 27772-88 L=200	1	0.94	
Кс-2 Кс-2(н)	15	швеллер [22 ГОСТ 8240-97 / С245 ГОСТ 27772-88 L=4445	1	93.4	99.5
	13	полоса – 6х100 ГОСТ 103-2006 / С245 ГОСТ 27772-88 L=450	2	2.12	
	14	полоса – 6х100 ГОСТ 103-2006 / С245 ГОСТ 27772-88 L=200	2	0.94	

Взам инв.N | Подпись и дата | Инв. N подл.

Изм.	Кол.уч	Лист	№док.	Подпись	Дата

ТП РК 300 СДК (IVА, IVГ)-2.2 -2013-КЖ2

Сельский Дом культуры на 300 мест для ~~IVА~~, IVГ климатических подрайонов с обычными геологическими условиями

Привязан Заказ: 25-19-КЖ2

Инженер	Донсков С	
Н.контр	Кулмуханбетов	
Гап	Таспаев А	
Инв. №		

Гл.констр.пр	Кулжабаев	
Разработал	Гребенев	
Проверил	Покоякова	
Н.контр.	Нурпеисов	

Сельский Дом культуры на 300 мест

Стадия	Лист	Листов
РП	58	

Кс-1, Кс-2, Ст1, Ст2, узел А к металлической лестнице Лн1

АО "КазНИИСА"

Схема расположения металлических конструкций на отм.-0.100.

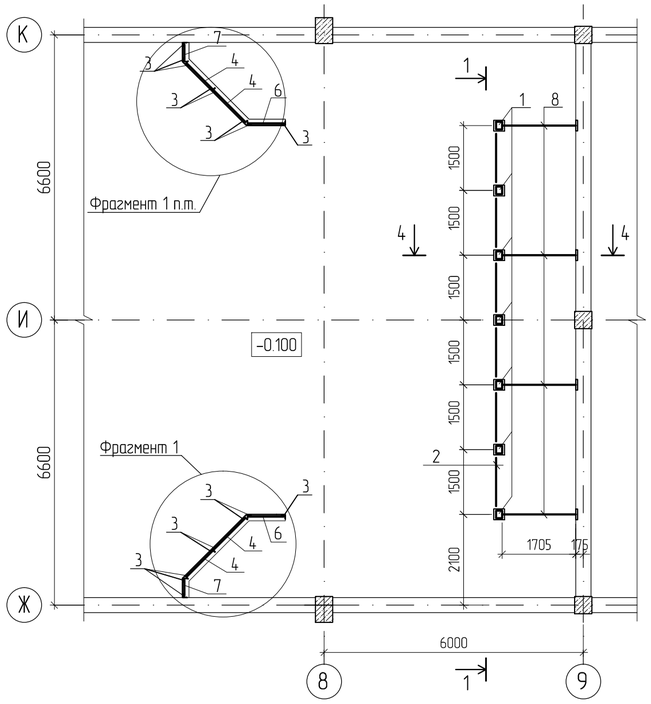

1 – 1

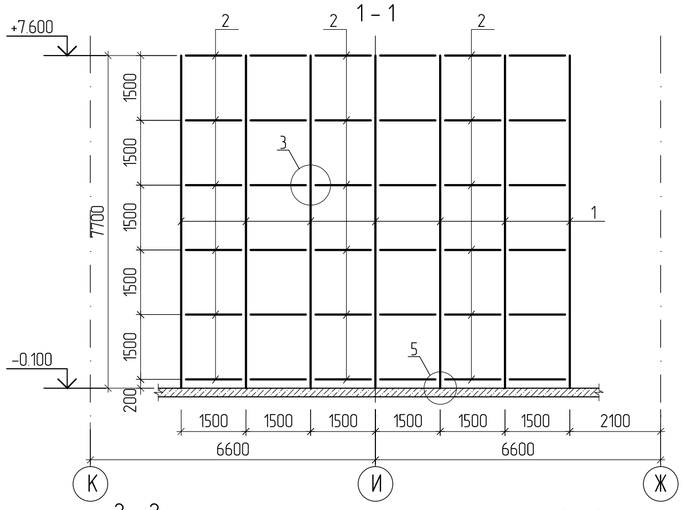

2 – 2

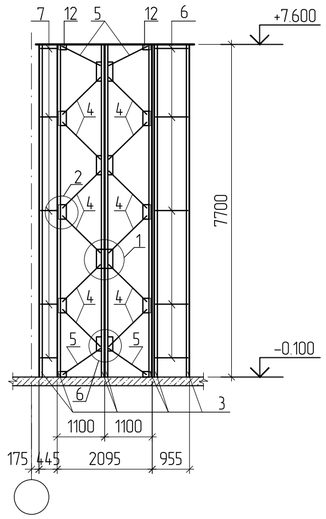

3 – 3(4 – 4)

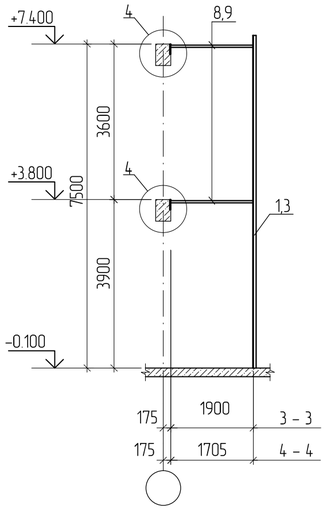

Фрагмент 1

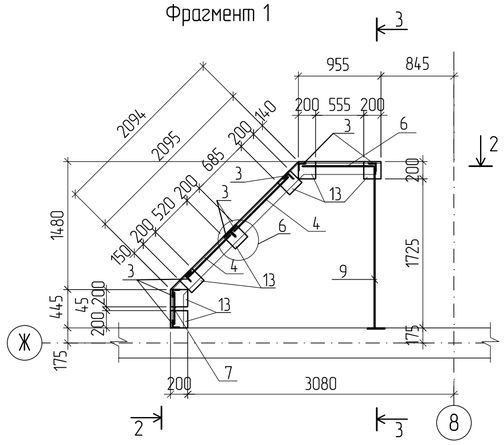

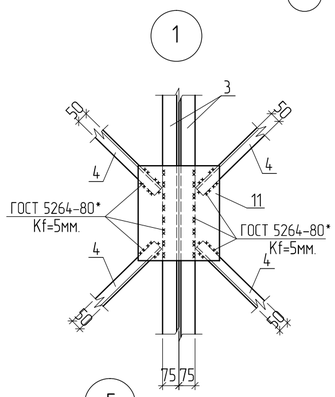

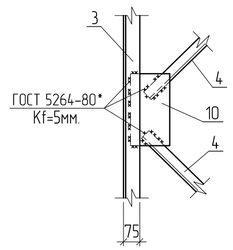

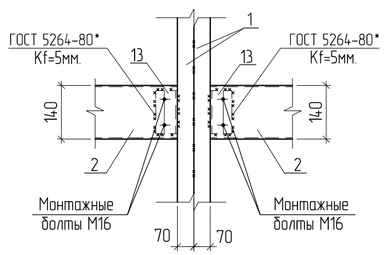

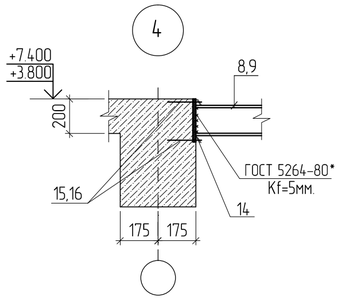

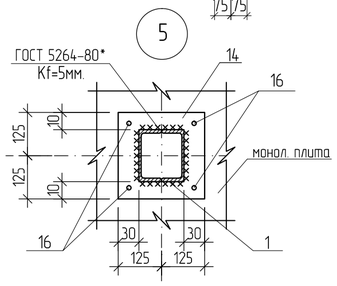

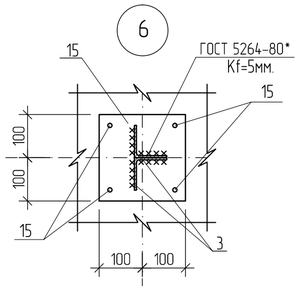

Спецификация элементов металлических конструкций.

Поз.	Обозначение	Наименование	Кол-во	Масса ед., кг	Примечание
		Сборочные единицы			
1		швеллер [18 ГОСТ 8240-89 / С245 ГОСТ 27772-88 L=7700	14	125.5	
2		швеллер 14 ГОСТ 8240-89 / С245 ГОСТ 27772-88 L=1340	36	16.5	
3		уголок 75х5 ГОСТ 8509-86 / С245 ГОСТ 27772-88 L=7700	16	44.7	
4		уголок 50х5 ГОСТ 8509-86 / С245 ГОСТ 27772-88 L=1200	12	4.53	
5		уголок 50х5 ГОСТ 8509-86 / С245 ГОСТ 27772-88 L=1000	5	3.77	
6		уголок 50х5 ГОСТ 8509-86 / С245 ГОСТ 27772-88 L=750	5	2.83	
7		уголок 50х5 ГОСТ 8509-86 / С245 ГОСТ 27772-88 L=400	5	1.51	
8		швеллер 14 ГОСТ 8240-89 / С245 ГОСТ 27772-88 L=1705	8	21.0	
9		уголок 75х5 ГОСТ 8509-86 / С245 ГОСТ 27772-88 L=1900	4	11.0	
10		полоса 6х360 ГОСТ 82-70* / С245 ГОСТ 27772-88 L=180	6	3.05	
11		полоса 6х450 ГОСТ 82-70* / С245 ГОСТ 27772-88 L=380	4	8.06	
12		полоса 5х125 ГОСТ 103-2006 / С245 ГОСТ 27772-88 L=180	2	0.89	
13		полоса 5х120 ГОСТ 103-2006 / С245 ГОСТ 27772-88 L=100	72	0.47	
14		полоса 5х250 ГОСТ 103-2006 / С245 ГОСТ 27772-88 L=250	7	2.45	
15		полоса 5х200 ГОСТ 103-2006 / С245 ГОСТ 27772-88 L=200	26	1.57	
16		Распорный анкер М12	132		

1. Все монтажные сварные соединения вести электродом типа Э-42А, ГОСТ 9467-75*, ручной дуговой сваркой в соответствии с требованиями ГОСТ 5264-80*, и главы СНиП РК 5.04-23-2002.
   Минимальные толщины угловых швов принимать по таблице 39, Kf шва принимать не менее 5 мм.(по наименьшей толщине свариваемых элементов).
2. При производстве всех видов работ руководствоваться СНиП РК 1.03-05-2001 "Охрана труда и техника безопасности в строительстве".
3. Все металлоконструкции, покрыть грунтовкой ГФ-021 (ГОСТ 25129-82) в 2 слоя и эмалью ПФ-115 (ГОСТ 6465-76) в два слоя,согласно СН РК 2.01-01-2013 и СП РК 2.01-101-2013 «Защита строительных конструкций от коррозии»

Изм.	Кол.уч	Лист	№док	Подпись	Дата

ТП РК 300 СДК (IVA, IVГ)-2.2 -2013-КЖ2

Сельский Дом культуры на 300 мест для ~~IVA~~, IVГ климатических подрайонов с обычными геологическими условиями

Привязан Заказ: 25-19-ЮК2

Инженер	Донсков С	Гл.конст.пр.	Кулжабаев
Н.контр	Кулмуханбетов	Разработал	Гребенев
Гап	Таспаев А	Проверил	Покоякова
Инв. №		Н.контр.	Нурпеисов

Сельский Дом культуры на 300 мест

Стадия	Лист	Листов
РП	59	

Схема расположения металлических конструкций на отм.-0.100.

АО "КазНИИСА"

Взам инв.N | Подпись и дата | Инв. N подл.